This is a digital copy of a book that was preserved for generations on library shelves before it was carefully scanned by Google as part of a project to make the world's books discoverable online.

It has survived long enough for the copyright to expire and the book to enter the public domain. A public domain book is one that was never subject to copyright or whose legal copyright term has expired. Whether a book is in the public domain may vary country to country. Public domain books are our gateways to the past, representing a wealth of history, culture and knowledge that's often difficult to discover.

Marks, notations and other marginalia present in the original volume will appear in this file - a reminder of this book's long journey from the publisher to a library and finally to you.

Usage guidelines

Google is proud to partner with libraries to digitize public domain materials and make them widely accessible. Public domain books belong to the public and we are merely their custodians. Nevertheless, this work is expensive, so in order to keep providing this resource, we have taken steps to prevent abuse by commercial parties, including placing technical restrictions on automated querying.

We also ask that you:

+ *Make non-commercial use of the files* We designed Google Book Search for use by individuals, and we request that you use these files for personal, non-commercial purposes.

+ *Refrain from automated querying* Do not send automated queries of any sort to Google's system: If you are conducting research on machine translation, optical character recognition or other areas where access to a large amount of text is helpful, please contact us. We encourage the use of public domain materials for these purposes and may be able to help.

+ *Maintain attribution* The Google "watermark" you see on each file is essential for informing people about this project and helping them find additional materials through Google Book Search. Please do not remove it.

+ *Keep it legal* Whatever your use, remember that you are responsible for ensuring that what you are doing is legal. Do not assume that just because we believe a book is in the public domain for users in the United States, that the work is also in the public domain for users in other countries. Whether a book is still in copyright varies from country to country, and we can't offer guidance on whether any specific use of any specific book is allowed. Please do not assume that a book's appearance in Google Book Search means it can be used in any manner anywhere in the world. Copyright infringement liability can be quite severe.

About Google Book Search

Google's mission is to organize the world's information and to make it universally accessible and useful. Google Book Search helps readers discover the world's books while helping authors and publishers reach new audiences. You can search through the full text of this book on the web at `http://books.google.com/`

Это цифровая коиия книги, хранящейся для иотомков на библиотечных иолках, ирежде чем ее отсканировали сотрудники комиании Google в рамках ироекта, цель которого - сделать книги со всего мира достуиными через Интернет.

Прошло достаточно много времени для того, чтобы срок действия авторских ирав на эту книгу истек, и она иерешла в свободный достуи. Книга иереходит в свободный достуи, если на нее не были иоданы авторские ирава или срок действия авторских ирав истек. Переход книги в свободный достуи в разных странах осуществляется ио-разному. Книги, иерешедшие в свободный достуи, это наш ключ к ирошлому, к богатствам истории и культуры, а также к знаниям, которые часто трудно найти.

В этом файле сохранятся все иометки, иримечания и другие заииси, существующие в оригинальном издании, как наиоминание о том долгом иути, который книга ирошла от издателя до библиотеки и в конечном итоге до Вас.

Правила использовапия

Комиания Google гордится тем, что сотрудничает с библиотеками, чтобы иеревести книги, иерешедшие в свободный достуи, в цифровой формат и сделать их широкодостуиными. Книги, иерешедшие в свободный достуи, иринадлежат обществу, а мы лишь хранители этого достояния. Тем не менее, эти книги достаточно дорого стоят, иоэтому, чтобы и в дальнейшем иредоставлять этот ресурс, мы иредириняли некоторые действия, иредотвращающие коммерческое исиользование книг, в том числе установив технические ограничения на автоматические заиросы.

Мы также иросим Вас о следующем.

- Не исиользуйте файлы в коммерческих целях.
  Мы разработали ирограмму Поиск книг Google для всех иользователей, иоэтому исиользуйте эти файлы только в личных, некоммерческих целях.

- Не отиравляйте автоматические заиросы.
  Не отиравляйте в систему Google автоматические заиросы любого вида. Если Вы занимаетесь изучением систем машинного иеревода, оитического расиознавания символов или других областей, где достуи к большому количеству текста может оказаться иолезным, свяжитесь с нами. Для этих целей мы рекомендуем исиользовать материалы, иерешедшие в свободный достуи.

- Не удаляйте атрибуты Google.
  В каждом файле есть "водяной знак" Google. Он иозволяет иользователям узнать об этом ироекте и иомогает им найти доиолнительные материалы ири иомощи ирограммы Поиск книг Google. Не удаляйте его.

- Делайте это законно.
  Независимо от того, что Вы исиользуйте, не забудьте ироверить законность своих действий, за которые Вы несете иолную ответственность. Не думайте, что если книга иерешла в свободный достуи в США, то ее на этом основании могут исиользовать читатели из других стран. Условия для иерехода книги в свободный достуи в разных странах различны, иоэтому нет единых иравил, иозволяющих оиределить, можно ли в оиределенном случае исиользовать оиределенную книгу. Не думайте, что если книга иоявилась в Поиске книг Google, то ее можно исиользовать как угодно и где угодно. Наказание за нарушение авторских ирав может быть очень серьезным.

О программе Поиск кпиг Google

Миссия Google состоит в том, чтобы организовать мировую информацию и сделать ее всесторонне достуиной и иолезной. Программа Поиск книг Google иомогает иользователям найти книги со всего мира, а авторам и издателям - новых читателей. Полнотекстовый иоиск ио этой книге можно выиолнить на странице `http://books.google.com/`

Acquired through the
HOOVER INSTITUTION
The Nicolas A. de Basily
Memorial Collection

STANFORD UNIVERSITY LIBRARIES

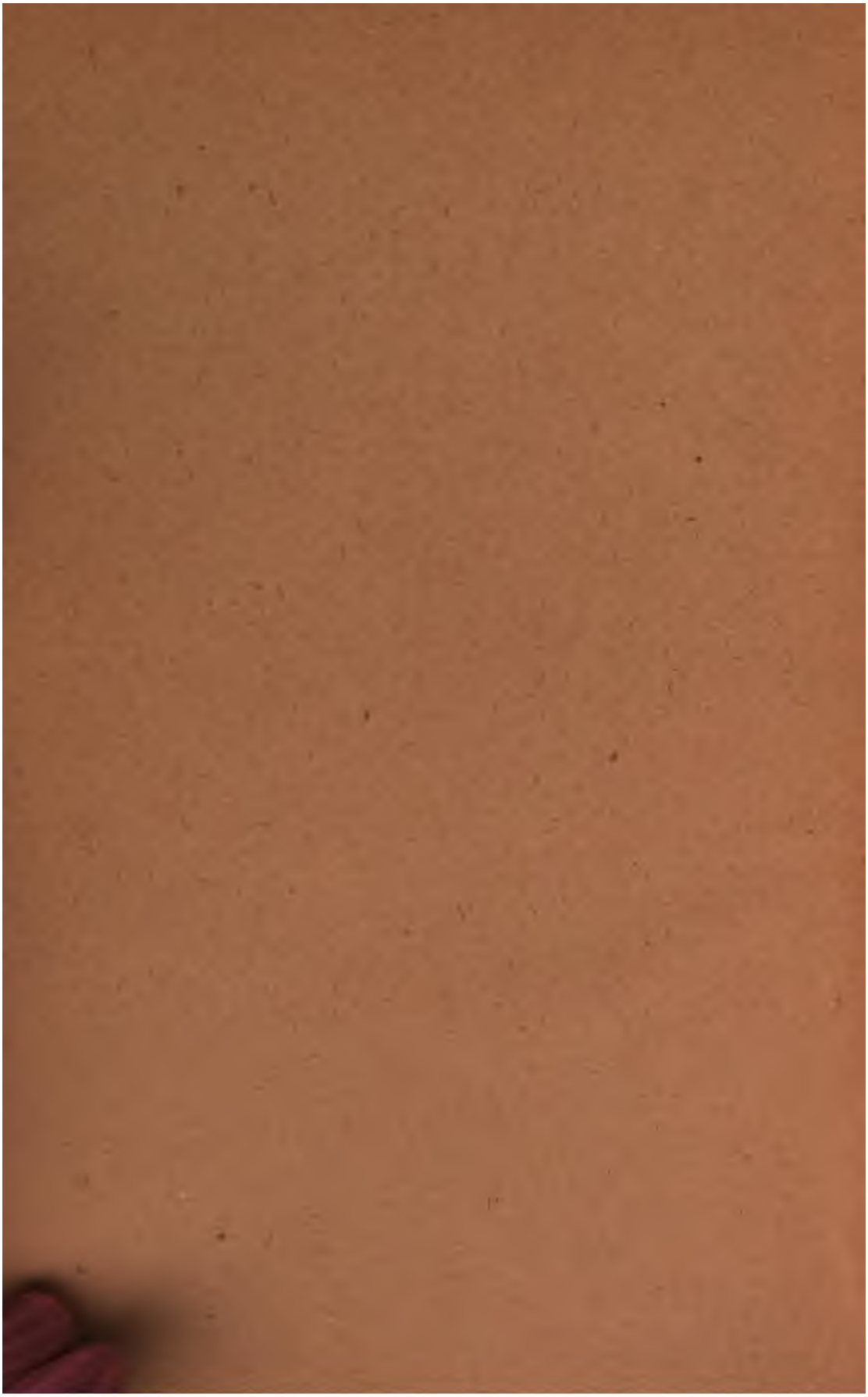

ЭНЦИКЛОПЕДИЧЕСКІЙ СЛОВАРЬ.

Enciklopedičeskij slovar'

ЭНЦИКЛОПЕДИЧЕСКІЙ СЛОВАРЬ.

ДОПОЛНИТЕЛЬНЫЙ ТОМЪ

II.А

Пруссія—Ѳома.
Россія.

ИЗДАТЕЛИ: { Ф. А. Брокгаузъ (Лейпцигъ).
И. А. Ефронъ (С.-Петербургъ).

С.-ПЕТЕРБУРГЪ.
Типографія Акц. Общ. Брокгаузъ-Ефронъ. Прачешный пер. № 6.
1907.

„ЭНЦИКЛОПЕДИЧЕСКІЙ СЛОВАРЬ".

AE55
E6
Suppl.
v.2
pt.2
c.2

ДОПОЛНИТЕЛЬНЫЙ ТОМЪ

ПОДЪ РЕДАКЦІЕЙ

К. К. Арсеньева

И

проф. В. Т. Шевякова.

При участіи редакторовъ отдѣловъ: **С. А. Венгерова** (Исторія литературы), **проф. Н. И. Карѣева** (Исторія), **Э. Л. Радлова** (Философія), **Д. Ив. Рихтера** (Географія), **П. П. Рубцова** (Химія и Технологія), **А. И. Сомова** (Изящныя искусства), **проф. В. Т. Шевякова** (Біологическія науки).

Наиболѣе значительныя по объему оригинальныя статьи четвертаго дополнительнаго полутома.

Пулеметъ (съ 2 табл.)—В. Я.
*Пчеловодство—проф. Ник. Кулагинъ.
Пшибышевскій (Станиславъ), польск. писат.—А. Яцимирскій.
Пѣшковъ (Максимъ Горькій)—С. Венгеровъ.
Радій и радіоактивность—Ю. Залькиндъ.
Растительныя зоны и растительныя формаціи—В. Арцихонскій.
Реформа денежнаго обращенія—Б. Брандтъ.
Рузвельтъ (сѣв.-амер. полит. дѣят.)—В. В—въ.
*Санктъ-Петербургъ—В. Покровскій.
Сатирическіе журналы 1904—1906 гг.—Ал. Венгеровъ.
Скорострѣльныя орудія (съ 4 табл.)—О.
Смидовичъ (Вересаевъ), беллетристъ—Вл. Боцяновскій.
Совѣсть—Э. Радловъ.
*Соціалистическія партіи.
Союзы и собранія въ Россіи. | В. В. Водовозовъ.
Союзы профессіональные и политическіе въ Россіи. |
Средняя школа—А. Готлибъ и С. Степановъ.
*Сталь (съ 2 табл.)—А. И. Горбовъ.
Станиславскій (дѣятель русск. театра)—Зин. Венгерова.
Страхованіе—И. Ив—ко.
Сѣроводородное броженіе—И. Л. Сербиновъ.
Сѣрошевскій (Вацлавъ), польск. беллетристъ и этнографъ—А. Яцимирскій.
Тератологія растеній (съ рис. въ текстѣ)—И. Л. Сербиновъ.
Тетерниковъ (Сологубъ), поэтъ и беллетристъ—С. Венгеровъ.
Третейскій судъ въ промышленности—М. Брунъ.
Трудовая группа—В. В—въ.
Университеты и другія высшія школы въ 1902—1906 гг.—К.
Фиксація—К.-К.
*Финляндія—А. В. Игельстромъ.
Фототропизмъ (съ табл.)—В. Арц.
*Франція—В. Водовозовъ.
*Цензура—В. В—въ.
Цзинь-чжоу (съ картой)—Аф.-Ш.
Цѣнныя бумаги—В. Р—гъ.
Органы чувствъ у растеній (съ рис. въ текстѣ и таблицей)—В. Арциховскій.
Шуберть-Зольдернъ (Рихардъ)—И. Лапшинъ.
Электрическій прожекторъ (съ табл.)—А. Г.
*Эмиграція—Д. Р.
Юриспруденція—В. Н.
Ядовитыя растенія—И. Л. Сербиновъ.
*Японія (планъ Токіо) | В. Водовозовъ.
*Японско-русская война 1904—05 гг. |

Россія:

1) Населеніе—Д. Рихтеръ.
2) Государственное устройство—В. В—овъ.
3) Церковь—М. П.
4) Вооруженныя силы—Н. И. и Р. Л—нъ.
5) Государственное хозяйство—М. Фридманъ.
6) Земледѣліе въ Россіи—проф. А. М. и Л. Чермакъ.
7) Аграрный вопросъ—Т. А. и Л. Ч.
8) Сельское хозяйство—Л. Чермакъ.
9) Промышленность—В. Е. Варзаръ.
10) Рабочее законодательство—Н. И.
11) Торговля—В. Покровскій.
12) Кредитныя учрежденія | Н. И.
13) Пути и средства сообщенія |
14) Революціонное движеніе въ Россіи—В. Водовозовъ.
15) Исторія 1895—1907 г.—Л. Кизеветтеръ и В. Водовозовъ.

AE 79

***Пруссія** (XXV, 601—622) — королевство; состоитъ изъ слѣдующихъ частей:

Провинціи (округа):	Поверхность кв. км.	Населеніе въ 1905 г.
Вост. Пруссія (Кенигсбергъ, Гумбиненъ) . . .	36994	2025741
Западн. Пруссія (Данцигъ, Маріенвердеръ) . . .	25535	1641936
Берлинъ (городской окр.).	63	2040222
Бранденбургъ (Потсдамъ, Франкфуртъ на Од.) . .	39838	3529839
Померанія (Штеттинъ, Кёслинъ, Штральзундъ)	30121	1684125
Познань (Познань, Бромбергъ)	28971	1986267
Силезія (Бреславль, Лигницъ, Оппельнъ) .	40319	4935823
Саксонія (Магдебургъ, Мерзебургъ, Эрфуртъ)	25255	2978679
Шлезвигъ-Гольштинія и о-въ Гельголандъ . .	19004	1504339
Ганноверъ (Ганноверъ, Гильдесгеймъ, Люнебургъ, Штаде, Оснабрюкъ, Аурихъ) . . .	38511	2759699
Вестфалія (Мюнстеръ, Минденъ, Арнсбергъ) .	20211	3618198
Гессенъ-Нассау (Кассель, Висбаденъ)	15699	2070076
Рейнская пров. (Кобленцъ, Дюссельдорфъ, Кельнъ, Триръ, Аахенъ) . . .	26995	6435778
Княж. Гогенцоллернъ . .	1142	68098
Всего . . .	348658	37278820

По переписи 1900 г. иностранцевъ въ П.—368003; по родному языку населеніе распредѣляется на нѣмцевъ—30594199 (89%), поляковъ—3063490 (9%), мазуровъ—142047, датчанъ и норвежцевъ — 136793, литовцевъ — 106230, кашубовъ — 100212, голландцевъ — 77413, моравовъ—64242, вендовъ—64225 и др. Протестанты составляютъ 63,3% всего населенія, р.-католики—35,1, друг. христіане—0,4, іудеи—1,1, ост. нехрист. исповѣданія—0,1%. Въ городахъ живутъ 14847846 чел. (43% всего насел.). Городовъ въ 1905 г. 1266, изъ нихъ имѣющихъ болѣе 10 т. жит.—263, свыше 100 тыс.—28, а именно: Берлинъ (2040 т., вм. съ пригородами—2993 т.), Бреславль (471), Кельнъ (429), Франкфуртъ на Майнѣ (335), Дюссельдорфъ (253), Ганноверъ (250), Магдебургъ (241), Шарлоттенбургъ (240), Эссенъ (231), Штеттинъ (224), Кенигсбергъ (220), Дуисбургъ (192), Дортмундъ (176), Галле (170), Альтона (168), Киль (164), Эльберфельдъ (163), Данцигъ (160), Барменъ (156), Риксдорфъ (154), Гильзенкирхенъ (147), Аахенъ (144), Шёнебергъ (141), Познань (137), Бохумъ (118), Кассель (120), Крефельдъ (110) и Висбаденъ (101 т. ж.). *Народное образованіе.* Университетовъ 10, съ 1585 преподават. и 18172 студ., спец. высшихъ учебн. завед.—12, среднихъ учебн. зав.—1371, съ 286743 учен., низшихъ и народн. школъ—38281, съ 102475 преподават. и 5798830 учениками обоего пола. Госуд. *бюджетъ* по смѣтѣ на 1906 г.: доходы и расходы исчислены въ 2910,3 милл. г. м. Главнѣйшія статьи доходовъ—жел. дор. (1741 милл. г. м.), прямые налоги (244), доходы отъ госуд. горныхъ зав. (226). Расходуется болѣе всего на содерж. жел. дор. и по взиманію друг. доходовъ (1490 милл. г. м.), на администрацію (650, въ томъ числѣ по народн. образованію 171), на оплату долговыхъ обязательствъ (299), на общеимперскіе расходы (137).

Исторія. Съ 1879 г. въ прусскомъ ландтагѣ властвуютъ консерваторы. Ни выборы 1898 г., ни выборы 1903 г. отношенія силъ въ немъ не измѣнили, не смотря даже на то, что въ 1903 г. въ выборахъ впервые приняла участіе соціалъ-демократія, не только боровшаяся за своихъ кандидатовъ, но и усиленно поддерживавшая свободомыслящихъ, какъ меньшее зло, сравнительно съ консерваторами (о разногласіи въ рядахъ соціалъ-демократіи по вопросу объ участіи или неучастіи см. Соціалистич. партіи, XXXI, 45 и Доп.). Результатъ выборовъ 1898 г.: 143 конс., 58 вольныхъ консерваторовъ (импер. партія), итого 201 правой (къ которой нужно присоединить многихъ дикихъ); 100 членовъ центра, который съ конца XIX в. почти по всѣмъ вопросамъ шелъ рука объ руку съ консерваторами; 72 національ-либерала, 13 поляковъ (тоже съ сильной аграрной окраской), 12 дикихъ; 24 свобод. нар. партіи и 11 свободом. союзъ (итого 35 членовъ лѣвой; ни одного соц.-дем.). Всего 433. Исходъ выборовъ 1903 г.: 148 конс., 54 вольныхъ конс., 2 члена союза сельскихъ хозяевъ, 2 антисемита, итого 206 правой; 97 чл. центра, 79 нац.-либ., 13 поляк., 7 дикихъ, 23 свободом. нар. партіи, 8 свободом. союзъ. Съ конца XIX в. національ-либералы только въ нѣкоторыхъ религіозныхъ и культурныхъ вопросахъ (народное просвѣщеніе, свобода науки и т. под.) замѣтно отличались отъ консерваторовъ; по вопросамъ аграрнымъ они шли съ ними рука объ руку. Главный вопросъ внутренней прусской жизни въ послѣдніе годы XIX в. касался среднегерманскаго канала, долженствующаго соединить Рейнъ съ Везеромъ и Эльбой. Проектъ его былъ внесенъ правительствомъ въ ландтагъ въ 1899 г. За него говорили промышленные интересы Германіи и Пруссіи, и вмѣстѣ съ тѣмъ онъ былъ излюбленнымъ дѣтищемъ императора, который дѣлалъ осуществленіе канала дѣломъ своей чести и производилъ на консервативную партію все то давленіе, которымъ могъ располагать. Оказалось, однако, что его дѣйствительный авторитетъ стоитъ въ глазахъ консерваторовъ очень невысоко: проектъ былъ отклоненъ ландтагомъ 19 авг. 1899 г. Причина этому лежала въ противодѣйствіи аграріевъ, боявшихся (врядъ ли основательно), что каналъ облегчитъ ввозъ въ Германію иностраннаго хлѣба. Противъ канала высказались консерваторы и центръ, также часть національ-либераловъ; вольные консерваторы и часть національ-либераловъ его отстаивали. Это на время испортило отношенія императора съ консерваторами; нѣсколько чиновниковъ, которые въ качествѣ депутатовъ во-

тировали противъ канала, были подъ разными предлогами уволены; въ связи съ провалomъ канала стоитъ удаленіе мин. вн. дѣлъ Рекке и замѣна его Рейнбабеномъ (2 сент. 1899 г.). 17 окт. 1900 г. вышелъ въ отставку кн. Гогенлое; его мѣсто въ качествѣ президента прусскаго министерства (какъ и въ качествѣ канцлера) занялъ графъ (впослѣдствіи князь) Бюловъ. Въ началѣ 1901 г. въ ландтагъ былъ внесенъ измѣненный и урѣзанный проектъ канала. Консерваторы поставили свое согласіе на него въ зависимости отъ новаго таможеннаго тарифа, но соглашеніе не состоялось, и 3 мая 1901 г. сессія ландтага была закрыта. Въ связи съ этимъ былъ уволенъ мин. фин. Микель, считавшійся скрытымъ противникомъ канала, и его мѣсто занялъ Рейнбабенъ; мин-ръ земледѣлія баронъ Эрнестъ Гаммерштейнъ замѣненъ Подбѣльскимъ, мин. торг. Брефельдъ—Меллеромъ; на мѣсто мин. вн. дѣлъ назначенъ Гансъ Гаммерштейнъ. Въ 1901—02 гг. въ Познани обострилась борьба между поляками и нѣмцами. Нежеланіе почты доставлять письма съ польскими адресами, преслѣдованіе польскаго языка въ школѣ, случай тѣлеснаго наказанія дѣтей поляковъ, не желавшихъ учиться Закону Божію по-нѣмецки, вызвали негодованіе поляковъ и прогрессивныхъ нѣмецкихъ элементовъ; тѣмъ не менѣе законъ, имѣвшій цѣлью усиленіе нѣмецкаго элемента въ Познани, посредствомъ пріобрѣтенія за счетъ государства земельныхъ участковъ и организаціи нѣмецкой колонизаціи, былъ принятъ ландтагомъ 7 іюня 1902 г. голосами обѣихъ консервативныхъ партій и національ-либераловъ противъ поляковъ, центра и свободомыслящихъ. На это ассигнована сумма въ 350 милл. марокъ. Въ 1902 г. мин-ръ общ. работъ Тиленъ замѣненъ Будде. Въ 1903 г. проведено черезъ ландтагъ увеличеніе жалованья чиновникамъ (въ среднемъ—на 10%), служащимъ въ Познани и польскихъ мѣстностяхъ Зап. Пруссіи — мѣра, тоже направленная противъ поляковъ. Въ 1904 г. прошелъ новый законъ о нѣмецкой колонизаціи въ Познани, являющійся дальнѣйшимъ шагомъ по тому же пути. Въ 1906 г. правительство провело новый избирательный законъ, возвѣщенный какъ актъ уравненія въ политическихъ правахъ различныхъ группъ населенія. Въ дѣйствительности, однако, онъ только измѣнилъ границы избир. округовъ и внесъ нѣкоторыя маловажныя улучшенія, по существу оставившія все по старому. *В. В—въ.*

Прушинскій (Конрадъ Prószyński)—польскій журналистъ (псевдонимъ—*Казиміръ Прошыкъ*—Prosyk). Род. въ 1851 г. Издаетъ для народа «Gazeta świąteczna» и дешевыя книги по юридическимъ и экономическимъ вопросамъ, естествознанію и т. д. Азбука П. «Elementarz», какъ самая дешевая и удачная, разошлась въ количествѣ около милліона экземпляровъ.

Прыгающіе пауки (Saltigradae)—группа паутинныхъ пауковъ (Araneina), характеризующаяся большой квадратной головогрудью и глазами, расположенными въ 3 поперечные ряда, при чемъ передніе глаза самые крупные. Бросаются на добычу прыжками. Группа заключаетъ 1 семейство Attidae, о которомъ см. Скакунчики.

Прыгунчики—саранчевыя насѣкомыя изъ рода Acrida (s. Tryxalis), принадлежащаго къ семейству Acrididae. Голова у П. коническая, глаза продолговатые, теменныя ямки 3-угольныя; усики мечевидные. Переднія крылья узкія заостренныя, заднія также заостренныя; ноги тонкія. Виды этого рода распространены во всѣхъ частяхъ свѣта. Наиболѣе обыкновенный—A. turrita (s. Tryxalis nasuta), зеленаго, свѣтло-желтаго или буроватаго цвѣта, иногда съ бурыми полосками на головѣ, переднеспинкѣ и переднихъ крыльяхъ; заднія крылья зеленоватыя или желтоватыя съ красноватыми главными жилками; длина 3—7,5 стм. Встрѣчается осенью на сухихъ травянистыхъ склонахъ въ южной и частью въ средней Европѣ, въ юго-западной и южной Азіи, въ Африкѣ, въ Австраліи и на Сандвичевыхъ островахъ.

Прыгуны (Periophthalmus) — см. Колбни (XV, 664).

Прыгуны—виды рода Orchestes, мелкіе жуки изъ семейства Curculionidae: см. Долгоносики.

Прямоходящіе пауки (Citigradae)—группа паутинныхъ пауковъ (Araneina), у которой головогрудь съужена впереди; глаза образуютъ 3 поперечныхъ ряда, при чемъ передніе глаза самые маленькіе. Охотятся за добычей ночью; самки носятъ на брюшкѣ яйцевой мѣшокъ или сидятъ на немъ. Сюда относится одно семейство Lycosidae: см. Тарантуловыя и Тарантулы.

Псевдо-*гептиленъ*—см. Гептиленъ. *П.-конидринъ*—см. Пиридинъ, XXIII, 647. *П.-пиротеребиновая кислота*—см. Пиротеребиновая кислота. *П.-рацемія*—см. Стереоизомерія. *П.-фекилуксусная кислота*—см. Фенилжирныя кислоты.

Псевдомиметизмъ—обнимаетъ такія явленія подражанія, которыя являются случайнымъ совпаденіемъ, ибо или подражающее животное и образецъ живутъ въ совершенно различной средѣ и при разныхъ условіяхъ и, слѣдовательно, имѣютъ совершенно иныхъ враговъ, или образецъ является такимъ же беззащитнымъ, какъ и подражатель. Такъ, одно ракообразное р. Mimonectes обнаруживаетъ сходство съ медузой, такъ же мало защищенной, какъ и подражатель. Самки бабочекъ сем. Psychidae не имѣютъ ни ногъ, ни усиковъ, ни крыльевъ, слѣдовательно являются червеобразными, и дѣлаютъ себѣ чехлики изъ обрывковъ листьевъ и песчинокъ, представляющіе нѣкоторое сходство съ раковинами улитокъ. Psyche helix подражаетъ раковинѣ наземной улитки р. Helix, а у африканской бабочки Cochlophora valvata чехликъ напоминаетъ раковину роднаго моллюска Valvata. Очевидно, что сходство въ обоихъ примѣрахъ носитъ случайный характеръ (Plateau). *В. М. Ш.*

Псевдонимфа или *ложная куколка*—одна изъ личиночныхъ стадій жуковъ, имѣющихъ гиперметаморфозъ; въ этой стадіи личинка съеживается, принимаетъ боченкооб-

разный видъ и становится неподвижной; см. Гиперметаморфозъ.

***Псковская губернія** (XXV, 696—701).—По даннымъ переписи 1897 г. въ П. г. было 1122317 жит. (539632 мжч., 582685 жнщ.), изъ нихъ въ городахъ 72598; изъ городовъ только въ одномъ губ. г. Псковѣ св. 30 тыс., ост. имѣютъ менѣе 8,5 т. каждый. Распредѣленіе жителей по уѣздамъ см. «Россія» (XXVII, 109). По родному языку населеніе П. губ. состоитъ изъ русскихъ—1065403 (почти всѣ великороссы), бѣлоруссовъ—2321 (главн. образ. въ уу. Порховскомъ и Холмскомъ), эстонцевъ—25458 (въ уу. Псковскомъ—18 тыс., Торопецкомъ — 3 т.), латышей — 11127 (въ уѣздахъ Псковскомъ, Островскомъ и Торопецкомъ), финновъ—3645 (въ уу. Холмскомъ, Торопецкомъ, Псковскомъ и Великолуцкомъ); кромѣ того, преимущественно въ городахъ, евреи (7361), поляки (4466), нѣмцы (3885) и другіе. Главная масса населенія исповѣдуетъ православіе — 1042716; раскольниковъ—40475 (особенно много ихъ въ Порховскомъ у.—25 тыс.), протестантовъ — 26064 (эсты, латыши, нѣмцы, финны). По даннымъ центр. стат. ком. въ 1905 г. въ П. губ. было 1263800 жит., изъ нихъ 81 т. въ городахъ. По закону 6 авг. 1905 г., П. губ. представлена въ Госуд. Думѣ 4 депутатами. Ср. «Первая всеобщая перепись насел. Росс. Имп. 1897 г.—XXXIV, П. губ.» (изд. центр. стат. ком. мин. вн. д.; СПб., тетрадь 1, 1902, т. 2, 1903).

Псковскія Епархіальныя Вѣдомости—выходятъ два раза въ мѣсяцъ съ 1 янв. 1894 г., подъ редакціей ректора семинаріи Алексѣя Лебедева.

Псовая и ружейная охота—органъ Имп. Рус. Общ-ва размноженія охотничихъ и промысловыхъ животныхъ и правильной охоты, выходитъ въ Тулѣ съ 1 сентября 1894 г. по два раза въ мѣсяцъ, съ 1896—по три, а съ 1898—по четыре раза. Съ января 1897 г. при журналѣ издается ежемѣсячное приложеніе подъ тѣмъ же названіемъ.

Птенцовыя птицы (nidicolae) противополагаются *выводковымъ птицамъ* (nidifugae). Къ первымъ относятся птицы, у которыхъ птенцы послѣ вылупленія изъ яицъ неспособны сами отыскивать и клевать пищу и большее или меньшее время остаются въ гнѣздѣ и выкармливаются родителями. Иногда они вылупляются зрячими, большею же частью слѣпыми и совершенно безпомощными, обыкновенно голыми, въ рѣдкихъ случаяхъ покрытые пухомъ. У *выводковыхъ* — птенцы вылупляются всегда съ открытыми глазами, покрытые густымъ пухомъ и способные сейчасъ же или вскорѣ послѣ вылупленія бѣгать, а часто и самостоятельно отыскивать и принимать кормъ. Къ П. относятся всѣ воробьиныя, дятловыя, попугаи, хищныя, цаплевыя, голубиныя и нѣк. друг.; къ выводковымъ—куриныя, пластинчатоклювыя, пастушковыя и немног. другія. *Ю. В.*

Птиріазъ—вшивая болѣзнь, при которой плотяная вошь размножается подъ кожей, что возможно въ случаѣ исчезновенія подкожнаго жира отъ истощенія или старости. Многіе случаи, описанные въ исторіи подъ именемъ вшивой болѣзни, надо отнести къ чесоткѣ и другимъ заболѣваніямъ.

Птица-лира—см. Лирохвостъ.

Птица тѣневая—см. Молотоглавы.

Птицеводное хозяйство—органъ Россійскаго общества сельско-хозяйственнаго птицеводства, выходитъ въ Москвѣ съ января 1899 г. по два раза въ мѣсяцъ, подъ ред. В. А. Андреева, потомъ И. И. Абозина.

Птицеводство — безплатное двухмѣсячное приложеніе къ журналу «Сельскій Хозяинъ», выходитъ съ 1903 г.; ред. П. И. Юргенсонъ, потомъ И. П. Горскій; изд. П. Сойкинъ.

Птицеутробныя (Ornithodelphia s. Monotremata)—см. Однопроходныя (XXI, 743).

Птицы выводковыя—см. Птенцовыя птицы.

Птіалоза, иначе *мальтоза* — см. Сахарозы.

***Пуазъ** (Jean-Alexandre-Ferdinand Poise) — франц. композиторъ: ум. въ 1892 г.

***Пуанкаре** (Раймондъ Poincaré)—французскій политическій дѣятель; съ 1903 г. сенаторъ; въ 1906 г., послѣ паденія кабинета Рувье, принялъ портфель финансовъ въ новообразовавшемся коалиціонномъ кабинетѣ Сарьена, являясь въ немъ представителемъ умѣренныхъ республиканцевъ.

Пуаре—см. Плодовое вино.

***Пужень** (François Parroisse Pougin)—французскій музыкальный критикъ, написалъ въ «Rev. mus.» (1896—97) статью о музыкѣ въ Россіи.

Пузанокъ—см. Кожа животныхъ.

Пузыревидныя морскія лиліи (Cystoidea)—подпорядокъ ископаемыхъ морскихъ лилій (Palaeocrinoidea—см. Палеокриниды), встрѣчаемыхъ въ силурійскихъ и другихъ отложеніяхъ. Въ составъ чашечки, то сидящей на стебелькѣ, то прикрѣпляющейся непосредственно, а иногда и свободной, входятъ инфрабазальная, базальныя и радіальныя пластинки. На оральной сторонѣ посрединѣ находится ротъ и около него рудиментарныя руки. На границѣ между оральной поверхностью и чашечкой находится отверстіе, считаемое за заднепроходное, а между нимъ и ртомъ—отверстіе, считаемое за половое. Роды Protocrinus, Cariocrinus и др.

В. М. Ш.

***Пузыревскій** (Александръ Казиміровичъ) — ген.-отъ-инфантеріи, военный писатель, членъ государственнаго совѣта: ум. въ 1904 г.

Пузырчатая глиста—пузыревидная стадія ленточныхъ глистъ, образующаяся изъ онкосферы (см.) обыкновенно послѣ инцистированія и представляющая собой пузырь или даже плотное тѣльце съ зачатками одной или нѣсколькихъ головокъ (scolex). Въ случаѣ отсутствія полости внутри эта стадія называется плейроцеркоидомъ; въ случаѣ слабаго развитія полости—цистицеркоидомъ; въ случаѣ хорошо развитой съ значительнымъ количествомъ жидкости—цистицеркомъ; цистицеркъ со многими головками называется ценуромъ, а цистицеркъ, образующій на своей стѣнкѣ внутреннія капсулы, въ которыхъ уже образуются головки, эхинококкомъ. Послѣдній

путемъ почкованія снаружи или внутри можетъ отдѣлять новые пузыри. *В. М. Ш.*

Пузырчатораковинныя (Bulloidea)—подпорядокъ заднежаберныхъ моллюсковъ (Opistobranchiata), у конхъ жабра въ мантійной полости, а нога часто имѣетъ боковые выросты, иногда служащіе для плаванія; раковина, если развита, то пузыреобразно раздута. Между ними отличаютъ ползающихъ съ подошвообразной ногой (B. Reptantes), какъ Bulla, Actaeon и др., плавающихъ (Natantia), къ которымъ относятъ прежній отрядъ крылоногихъ (Pteropoda) и у которыхъ нога превращена въ крыловидные придатки.

В. М. Ш.

Пулегіевое масло (Ol. Menthae Pulegii; Poleiöl; Ess. de Pouliot; Pennyroyal oil)—получается въ количествѣ $1^1/_2\%$ изъ цвѣтовъ и зеленыхъ частей растенія Mentha Pulegium (сем. губоцвѣтныхъ), разводимаго въ южной Франціи, Испаніи и Алжирѣ. Въ Россіи оно встрѣчается въ дикомъ состояніи особенно часто въ низовьяхъ Волги. Уд. в. П. масла 0,93 — 0,96; $\alpha_D =$ отъ $+ 17°$ до $+ 23°$. 90% масла составляетъ кетонъ пулегонъ

$$CH_3 . CH < \begin{matrix} CH_2 \cdot CH_2 \\ CH_2 \cdot CO \end{matrix} > C:C < \begin{matrix} CH_3 \\ CH_3 \end{matrix}.$$

Масло само по себѣ значенія не имѣетъ, но изъ него получается пулегонъ, служащій исходнымъ матеріаломъ для полученія нѣкоторыхъ искусственныхъ пахучихъ веществъ.

К. Дебу.

Пулеметъ—автоматическое оружіе для скорой и мѣткой стрѣльбы ружейными патронами. Всѣ дѣйствія, необходимыя для новаго выстрѣла, производятся силою отдачи. Первыя машины, приспособленныя для ускоренія стрѣльбы, такъ наз. *рибодекены*, встрѣчаются въ XIV в. Рибодекенъ (фиг. 1) состоитъ изъ нѣсколькихъ орудій малаго калибра, укрѣпленныхъ на оси съ двумя колесами. Къ телѣжкѣ его прикрѣпленъ щитъ съ алебардами и копьями, на концахъ послѣднихъ видны зажигательные составы. Въ XVI в. появляются *органы*, *сороки* (у насъ). Идея ихъ устройства та же (фиг. 2). Нѣсколько стволовъ малаго калибра помѣщены на лафетѣ въ одинъ рядъ. Затравки всѣхъ стволовъ соединены желобомъ, такъ что выстрѣлы производятся залпами. Они служили для защиты дефиле. Дѣйствіе ихъ было слабое и стрѣльба велась съ перерывами во время заряжанія. Въ XVII в., когда появились легкія пушки, стрѣляющія картечью, когда были введены мушкеты и ускорено заряжаніе ихъ, т. е. въ эпоху развитія картечнаго и ружейнаго огня, органы вышли изъ употребленія, такъ какъ дѣйствіе пушечной картечи было сильнѣе, а легкость ихъ въ сравненіи съ пушками не имѣла значенія, благодаря введенію легкихъ пушекъ. Въ серединѣ XIX в. съ развитіемъ ружейной техники (введеніе нарѣзного ружья, заряжающагося съ казны, унитарнаго патрона, капсюля—все это способствовало увеличенію скорости огня) вновь появляются машины, приспособленныя для быстрой и автоматической стрѣльбы—*картечницы*, *митральезы*. Во время сѣверо-американской войны (1860—64 гг.) употреблялась картечница, состоящая изъ 25 стволовъ, при чемъ она имѣла приспособленія для разсѣиванія выстрѣловъ въ горизонтальной плоскости. Скорость ея огня—175 выстрѣловъ въ 1 мин. Въ кампанію 1870—1871 гг. французы имѣли картечницу Монтиньи, измѣненную Реффи. Скорость стрѣльбы—150 выстрѣловъ въ 1 мин. Въ 1867—72 гг. у насъ вводится картечница системы Гатлинга (Американская), измѣненная Горловымъ. Эта картечница, наз. у насъ *скорострѣльной пушкой*, имѣетъ 10 ружейныхъ стволовъ 4,2 лн. калибра, укрѣпленныхъ неподвижно на валу. На томъ же валу укрѣплены неподвижно пріемникъ (цилиндръ, на наружной поверхности котораго 10 желобовъ для помѣщенія патроновъ, падающихъ изъ патронныхъ пачекъ и стрѣлянныхъ гильзъ, выталкиваемыхъ изъ ствола выбрасывателемъ) и замочный цилиндръ съ 10 замками внутри его. Оси стволовъ, соотвѣтствующихъ желобовъ пріемника и замковъ составляютъ одну линію. Всѣ дѣйствія, необходимыя для производства выстрѣла, происходятъ при вращеніи рукоятки, отъ которой двумя коническими зубчатыми колесами это движеніе передается валу и всѣмъ частямъ, неподвижно укрѣпленнымъ на немъ. Въ каждый моментъ стрѣляетъ только одинъ стволъ, подходящій въ одно опредѣленное положеніе. Особые выступы замковъ, вращающихся вмѣстѣ съ замочнымъ цилиндромъ, ходятъ по винтовымъ пазамъ взводнаго спиральнаго поддона, неподвижно укрѣпленнаго въ рамѣ. Вслѣдствіе этого при вращеніи вала каждый замокъ послѣдовательно отходитъ назадъ, экстракторъ замка выбрасываетъ гильзу, попадающую въ желобъ пріемника, новый патронъ падаетъ въ желобъ пріемника, замокъ досылаетъ патронъ изъ пріемника въ стволъ, взводится и производитъ выстрѣлъ. Картечница даетъ до 400 выстрѣловъ въ 1 мин. Предѣльная дальность ея—700 саж. Возится она на колесномъ лафетѣ (сист. Фишера), запряженномъ 4 лошадьми. При каждой артиллерійской бригадѣ въ 1872 году было сформировано по одной 8-ми орудійной батареѣ, вооруженной такими пушками. Скоро, однако, картечницы выходятъ изъ употребленія благодаря сложности ихъ конструкціи, затруднительности пристрѣлки, вслѣдствіе трудности корректированія стрѣльбы (паденіе пуль значительно менѣе замѣтно, нежели снарядовъ), а главное вслѣдствіе неправильнаго употребленія ихъ наряду съ пушками. Съ пѣхотой и кавалеріей онѣ не могли дѣйствовать, такъ какъ были слишкомъ тяжелы для этого. Поэтому наши скорострѣльныя батареи были расформированы передъ русско-турецкой войной, а картечницы были переданы въ крѣпости, гдѣ онѣ могутъ значительно усилить оборону рвовъ. Послѣ кампаніи 1870—71 гг. была значительно усовершенствована шрапнель, благодаря чему пушка могла дать около 600 пуль и осколковъ въ 1 минуту (считая 2 выстрѣла въ 1 мин.). Появившаяся въ 1882 г. митральеза Максима можетъ дать до 600 выстрѣловъ въ 1 минуту. Такъ какъ

Фиг. 6

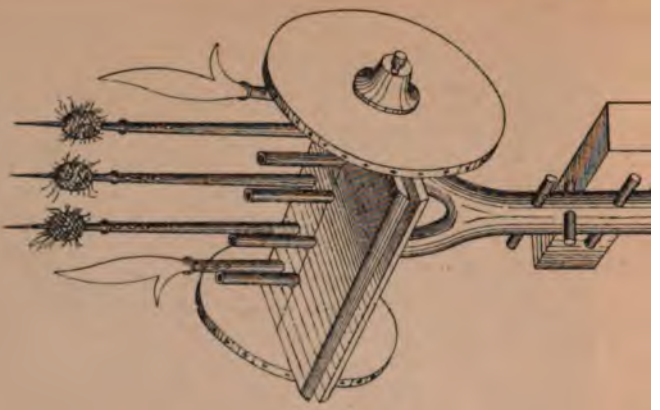

Фиг. 1

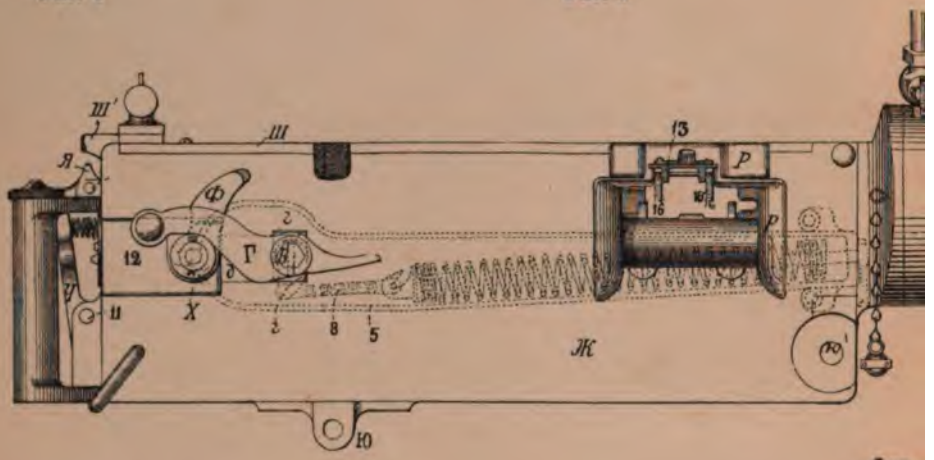

Фиг.

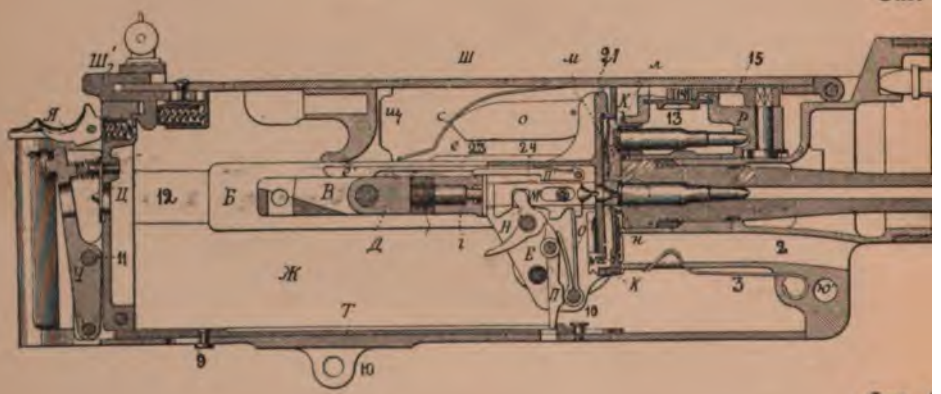

Фиг. 4

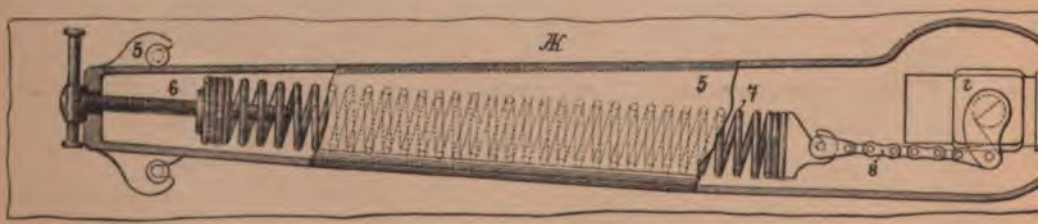

Фиг. 8

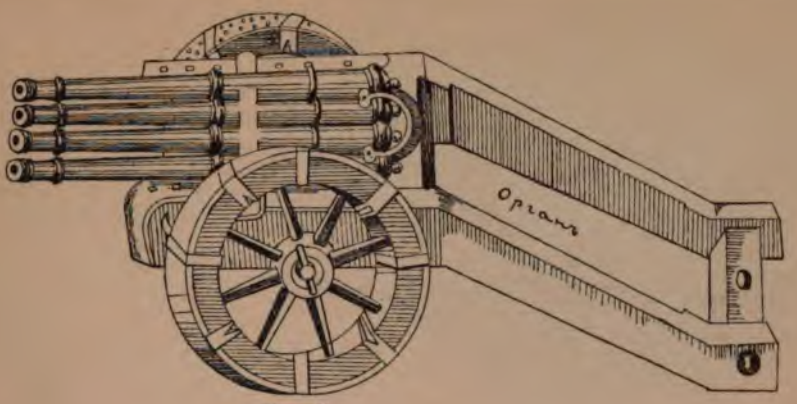

Фиг. 2

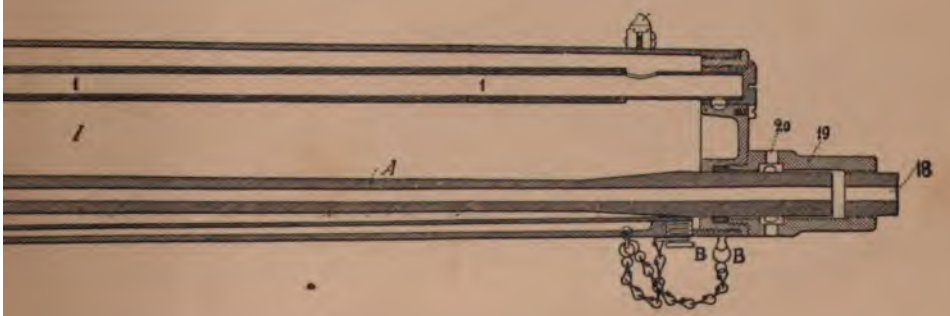

Фиг. 5

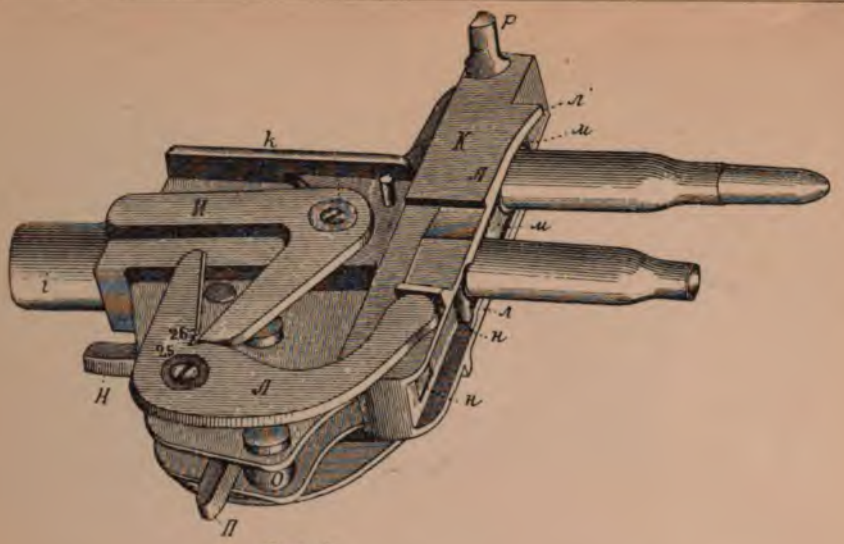

Фиг. 7

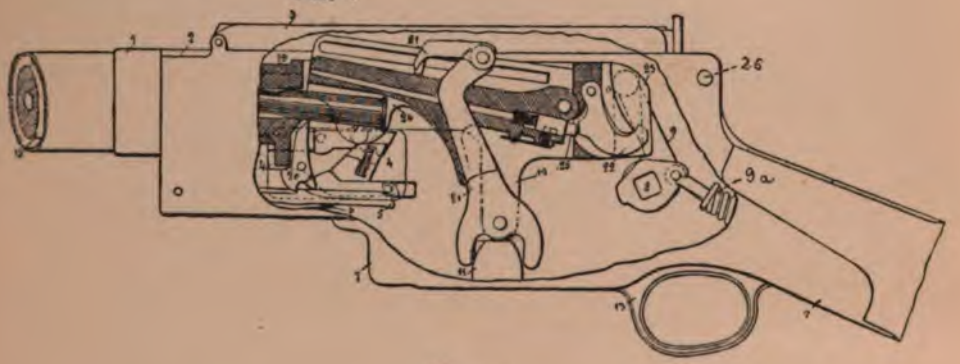

Фиг. 14

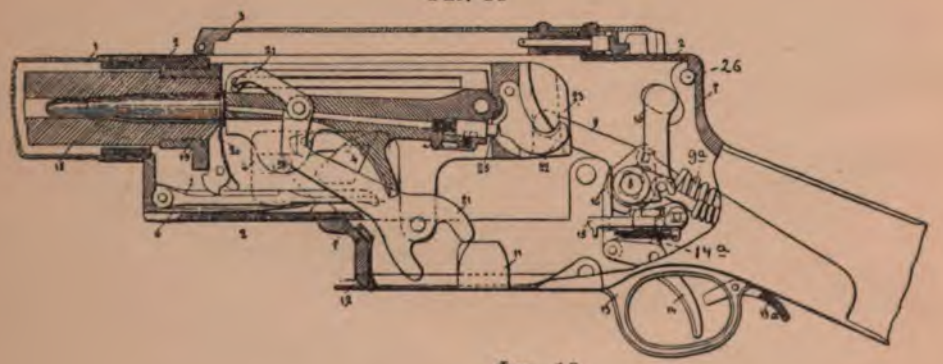

Фиг. 13

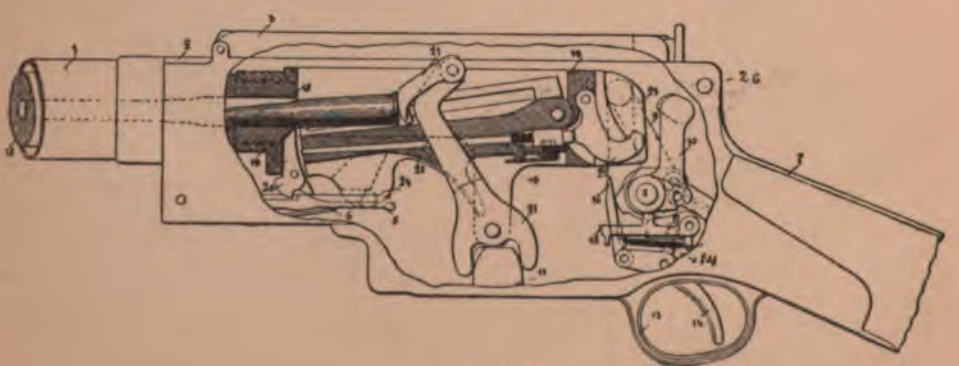

Фиг. 12

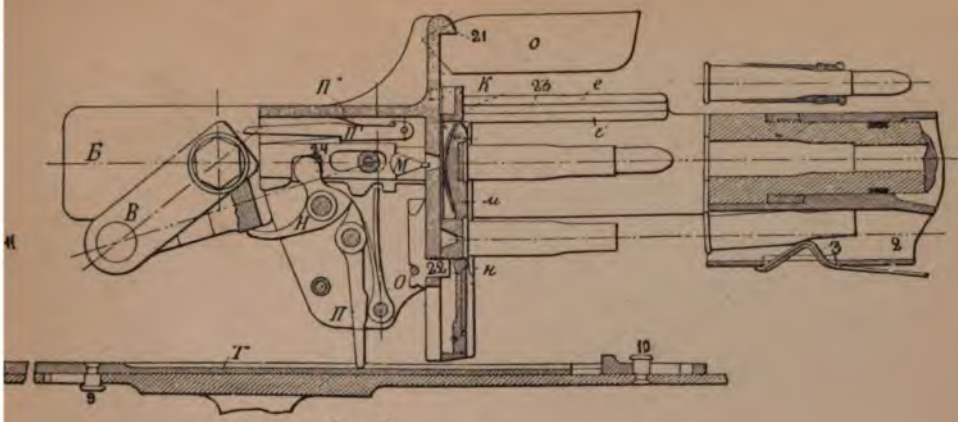

Фиг. 9

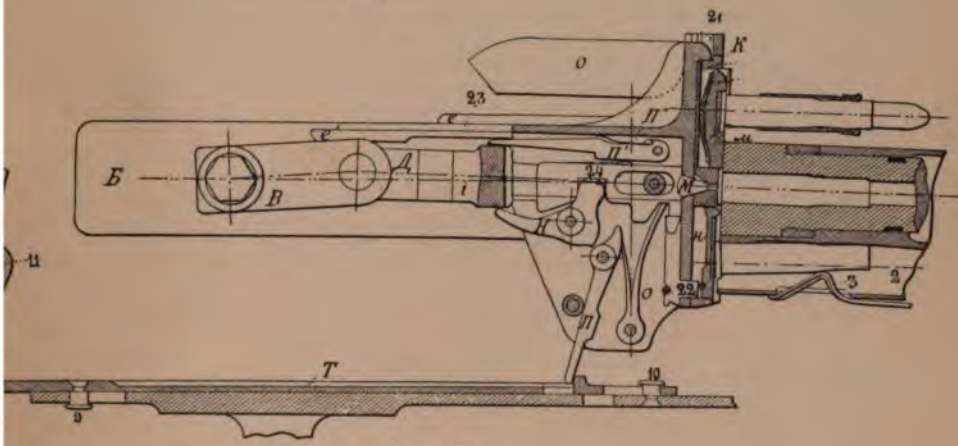

Фиг. 10

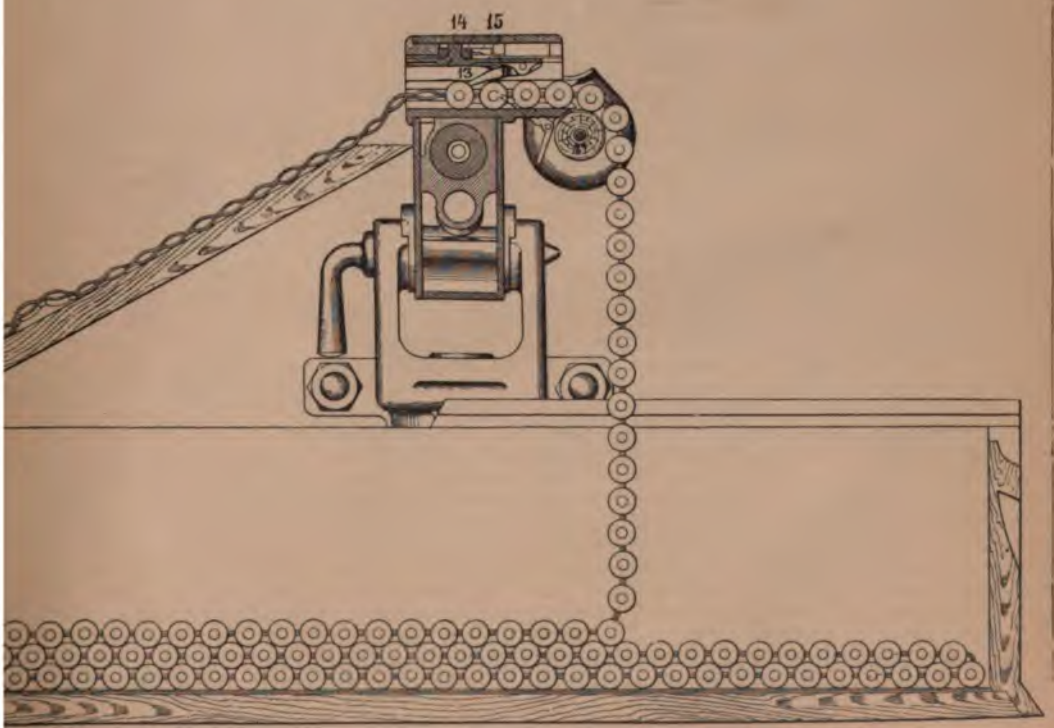

Фиг. 11

сила ружья въ это время была вполнѣ достаточна, то митральеза получаетъ ружейный стволъ и ружейный патронъ для облегченія питанія ея. Поэтому въ этотъ періодъ, такъ же какъ и въ предыдущій, митральеза не можетъ состязаться съ пушкой и играетъ роль *повторительнаго ружья*. Для облегченія укрытія ея на мѣстности отъ шрапнельнаго огня, она должна имѣть небольшіе размѣры и должна быть легкой, такъ какъ только въ этомъ случаѣ возможно утилизировать ее въ полевомъ бою. Максиму первому удалось примѣнить силу отдачи для исполненія всѣхъ дѣйствій для заряжанія и для производства выстрѣла, тогда какъ во всѣхъ описанныхъ раньше машинахъ всѣ эти дѣйствія исполнялись либо непосредственно человѣкомъ, либо помощью особыхъ механизмовъ. Картечница получаетъ у насъ теперь названіе П. въ отличіе отъ появляющихся въ это время скорострѣльныхъ орудій. Появленіе П. Максима даетъ новый толчокъ въ развитіи пулеметнаго дѣла. Появляются П. Кольта, Норденфельда, Гочкиса, Скода, Фицгеральда, Бергмана, Шварцлозе. Во всѣхъ системахъ утилизируется сила отдачи при выстрѣлѣ, при чемъ всѣ изобрѣтатели стремятся упростить, облегчить систему и достигнуть болѣе надежнаго дѣйствія ея. Почти всѣ государства (28 государствъ ввели въ сухопутныхъ войскахъ и 24—во флотѣ) ввели или испытываютъ пулеметы. Наиболѣе распространена до сихъ поръ система Максима (въ 19 государствахъ). Она введена въ Англіи, Германіи, Россіи, Сѣв. Америкѣ, Швейцаріи. Франція и Швеція имѣютъ П. Гочкиса, Австрія—Скода, Америка и Англія — системы Кольта. Устройство П. Максима: стволъ *A* (фиг. 3, 4) покрытъ снаружи тонкимъ слоемъ мѣди для предохраненія отъ ржавчины. На стволъ одѣтъ кожухъ *I*, наполняемый водой для охлажденія ствола. Вода наливается по трубкѣ, соединенной съ кожухомъ *I* патрубкомъ съ краномъ *б*. Для выпусканія воды служитъ отверстіе, закрытое навинтованной пробкой *в*. Въ кожухѣ имѣется пароотводная труба *1*, по которой выходитъ при стрѣльбѣ паръ изъ него черезъ отверстіе въ дульной части (закрыто пробкой *в'*). На трубку *1* одѣта короткая, подвижная трубка. При углахъ возвышенія она опускается и закрываетъ нижнее отверстіе трубки *1*, вслѣдствіе чего вода не можетъ попасть въ эту послѣднюю, а паръ, скопившійся въ верхней части кожуха, будетъ входить черезъ верхнее отверстіе въ трубку *1* и далѣе выйдетъ по трубкѣ *1* наружу. При углахъ склоненія произойдетъ обратное. Къ стволу присоединена рама *Б* (фиг. 4, 5), состоящая изъ двухъ планокъ. Передними концами она одѣта на цапфы *а* ствола, а задними концами на цапфы мотыля *В*. Мотыль соединенъ шарниромъ съ шатуномъ *Д*, а этотъ послѣдній съ замкомъ *Е*. Къ остову (фиг. 4, 5, 7) замка *Е*, имѣющему двѣ щеки, прикрѣплены на шпилькахъ снаружи: замочные рычаги *И*, колѣнчатые рычаги *Л*; внутри — нижній спускъ *П*, ладыжка *Н*, курокъ *М*, предохранительный спускъ *П'* съ его пружиной и боевая пружина *О*. На переднюю часть замка одѣта боевая личинка *К* такъ, что она можетъ перемѣщаться вверхъ и внизъ относительно его. Движеніе ея вверхъ ограничено выступомъ *21*, а внизъ — стержнемъ *22*. Головка *i* замочныхъ рычаговъ *И* одѣвается на передній конецъ шатуна *Д* (фиг. 6) и, при поворачиваніи ея на 60° относительно шатуна, три секторныхъ выступа его заходятъ за соотвѣтствующіе выступы головки *i* замочныхъ рычаговъ. Такимъ образомъ замочные рычаги *И*, а слѣдовательно и замокъ *Е*, будутъ связаны съ шатуномъ *Д*. Замокъ можетъ скользить своими выступами *к* вдоль рамы *Б* въ пазахъ ея *23*, образованныхъ ребрами *е*, *е'*. Выступы *г* рамы (фиг. 3, 4, 5) входятъ въ прорѣзи *д* на боковыхъ стѣнкахъ короба *Ж*. Эти прорѣзи *д* закрыты планками *12*. Проушины *Ю*, *Ю'* на коробѣ служатъ для укрѣпленія П. на лафетѣ. Боковыя стѣнки и дно короба *Ж* составляютъ одно цѣлое. На внутренней сторонѣ этихъ стѣнокъ короба въ началѣ и въ концѣ ихъ имѣются пазы въ видѣ ласточкина хвоста. Въ переднія вдвигается соотвѣтствующими выступами передняя стѣнка короба, составляющая одно цѣлое съ кожухомъ *I*, а въ заднія—затыльникъ *Ц*. Передняя стѣнка имѣетъ два сквозныхъ канала. Въ верхній вставленъ стволъ, а черезъ нижній *2* проходятъ стрѣлянныя гильзы, при чемъ пружина *3* препятствуетъ гильзамъ падать внутрь короба. Къ затыльнику *Ц* прикрѣпленъ осью *11* спусковой рычагъ *Ч*, нижній конецъ котораго связанъ шарниромъ съ тягой *Т*. Спусковая тяга *Т* укрѣплена на днѣ короба двумя заклепками *9* и *10* такъ, что можетъ немного перемѣщаться вдоль короба. Коробъ закрытъ откидной крышкой *Ш* съ защелкой *Ш'*. Крышка имѣетъ прессъ *Щ*, который не позволяетъ замку *Е* подняться вверхъ, когда онъ своими ребрами *к* выйдетъ изъ пазовъ *23* при отходѣ ствола назадъ. На лѣвой боковой стѣнкѣ короба (фиг. 3, 8) укрѣплена на шипахъ коробка *5*. Съ передней стѣнкой ея соединена винтомъ *6* спиральная (возвратная) пружина *7*. Винтъ *6* служитъ для регулированія степени натяженія пружины. Другой конецъ ея захватываетъ своимъ крючкомъ за цѣпочку *8*, а эта послѣдняя въ свою очередь связана съ эксцентрическимъ приливомъ мотыля *В* (фиг. 5). Пріемникъ *Р* (фиг. 3, 4, 11) вставленъ въ прорѣзи на боковыхъ стѣнкахъ короба. Онъ имѣетъ ползунъ *13* съ двумя пальцами *16* и съ пятой *14*. На пяту одѣтъ колѣнчатый рычагъ *15*, другой конецъ котораго заходитъ въ вырѣзъ *17* рамы *Б* (фиг. 5). Внизу пріемника (фиг. 11) укрѣплены еще два пальца, имѣющіе, какъ и верхніе, пружины. Дѣйствіе пулемета. Въ положеніи на фиг. 4 П. готовъ для стрѣльбы. Чтобы произвести выстрѣлъ, надо поднять предохранительный рычагъ *Я* и нажать на верхній конецъ спускового рычага *Ч*. Тогда тяга *Т* отойдетъ назадъ и своимъ выступомъ повернетъ нижній спускъ *П*, который освободитъ ладыжку *Н*. Курокъ *М*, не удерживаемый болѣе ладыжкой, подъ дѣйствіемъ боевой пружины *О*, двинется впередъ и разобьетъ капсюль патрона (фиг. 10).

Пуля вылетаетъ изъ ствола черезъ отверстіе *18* стальной пробки надульника *19*. Пороховые газы оттолкнутъ стволъ съ рамой назадъ и выйдутъ черезъ отверстія *20* надульника. Для увеличенія энергіи отдачи служитъ надульникъ, а также стволъ въ дульной части утолщенъ. Мотыль *B* упирается въ ребро *e'* и не можетъ подняться кверху, поэтому замокъ при такомъ положеніи мотыля будетъ двигаться только вмѣстѣ съ рамой и стволомъ назадъ. Если бы послѣ выстрѣла замокъ былъ сразу отброшенъ пороховыми газами отъ ствола, гильза патрона была бы разорвана. При движеніи ствола съ рамой назадъ происходитъ слѣдующее: рукоятка *Г* мотыля (фиг. 3) скользитъ по ролику *X* (укрѣпленъ на оси правой планки *12*) и благодаря своему очертанію опуститъ мотыль внизъ. Это движеніе мотыля заставитъ замокъ ускорить свое движеніе относительно рамы, при этомъ замокъ будетъ скользить вдоль рамы ребрами *к* (фиг. 4, 5, 7, 9, 10) въ пазахъ *23* и отдѣлится отъ ствола. Боевая личинка *K* держитъ патроны, находящіеся въ патронникѣ ствола и въ пріемникѣ, захватывая своими ребрами *л* за закраины патроновъ. Въ моментъ отдачи боевая личинка вытаскиваетъ патронъ изъ пріемника и, когда замокъ отдѣляется отъ ствола, стрѣлянную гильзу изъ патронника. Патронъ и гильза удерживаются въ соотвѣтствующихъ мѣстахъ личинки защелками *м* и *н* съ пружинами и не могутъ опуститься относительно ея. При опусканіи мотыля головка *i* замочныхъ рычаговъ нажимаетъ на ладыжку, а эта послѣдняя отведетъ курокъ назадъ. Предохранительный спускъ *П* подъ дѣйствіемъ его пружины заскакиваетъ своимъ выступомъ за выступъ *24* курка. Ладыжка удерживается въ отведенномъ положеніи нижнимъ спускомъ *П*. Боевая личинка, скользя по выступамъ *О* боковыхъ стѣнокъ короба своими выступами *р*, къ концу движенія будетъ опускаться внизъ вслѣдствіе собственной тяжести и подъ дѣйствіемъ пружинъ *с*, укрѣпленныхъ на крышкѣ короба, пока ея выступы *р* не лягутъ на ребра *е* рамы. Въ такомъ положеніи боевой личинки новый патронъ будетъ находиться противъ патронника, а гильза противъ выводного канала *2*. При движеніи рамы назадъ спиральная пружина *7* растягивается и, когда мотыль поворачивается, цѣпочка *8* навивается на эксцентрическій приливъ мотыля. Рама, при движеніи назадъ, своимъ вырѣзомъ *17* (фиг. 5) поворачиваетъ колѣнчатый рычагъ *15* (фиг. 11) такъ, что ползунъ *13* отходитъ вправо и его верхніе пальцы *16* заходятъ за слѣдующій патронъ. Когда отдача окончилась, спиральная пружина *7* сжимается и возвращаетъ раму со стволомъ въ первоначальное положеніе. Рукоятка *Г*, скользя по ролику *X*, поворачиваетъ мотыль, отчего замокъ подходитъ къ стволу, новый патронъ попадаетъ въ патронникъ, а гильза въ выводной каналъ. Колѣнчатый рычагъ *15*, поворачиваясь, продвигаетъ въ пріемникѣ ползунъ *13*, а этотъ послѣдній своими пальцами *16* подвинетъ ленту влѣво, такъ что новый патронъ попадаетъ въ гнѣздо пріемника *Р*. Передъ концомъ движенія замка *Е* замочные рычаги *И*, нажимая на вырѣзы *25* (фиг. 7), поворачиваютъ колѣнчатые рычаги *Л*, вслѣдствіе чего боевая личинка поднимается въ свое верхнее положеніе и будетъ удерживаться въ немъ пружиной *ж* (фиг. 5). Боевая личинка, поднимаясь, захватитъ ребрами *л* за закраину новаго патрона, лежащаго въ пріемникѣ и онъ удерживается защелкой *м*, а находящійся теперь въ патронникѣ защелкой *н*. Замочные рычаги, при дальнѣйшемъ движеніи замка, заскакиваютъ во второй вырѣзъ *26* колѣнчатыхъ рычаговъ и, нажимая на эти послѣдніе, дошлютъ замокъ вплотную къ стволу. При окончаніи движенія мотыля головка *i* замочныхъ рычаговъ (фиг. 4) подниметъ конецъ предохранительнаго спуска и освободитъ курокъ, который удерживается теперь во взведенномъ положеніи только нижнимъ спускомъ. Въ то же время рукоятка *Г* (фиг. 3) заскакиваетъ за уступъ задержки *Ф* и не можетъ поэтому отразиться впередъ. Нажимая на конецъ спускового рычага, вновь произведемъ выстрѣлъ. При непрырывномъ нажиманіи — стрѣльба будетъ продолжаться также непрерывно. Балистическія данныя пулемета почти тѣ же, что и ружья. Патроны вставляются въ гнѣзда патронныхъ (парусиновыхъ) лентъ, по 450 штукъ въ каждую. Лента укладывается въ патронный ящикъ (фиг. 11). Скорость стрѣльбы его до 600 выстрѣловъ въ 1 мин. Стволъ во время стрѣльбы сильно нагрѣвается и послѣ 600 выстрѣловъ вода въ кожухѣ закипаетъ. Къ недостаткамъ его надо отнести сложность механизма и большое число мелкихъ частей, вслѣдствіе чего возможны задержки во время стрѣльбы отъ неисправнаго дѣйствія ихъ. Надульникъ послѣ большого числа выстрѣловъ засоряется мелкими частицами оболочки пуль, вылетающими вмѣстѣ съ пороховыми газами, и препятствуетъ движенію ствола. Такъ какъ при отдачѣ стволъ уходитъ назадъ, то въ механизмѣ должна быть пружина, возвращающая его обратно (одна лишняя часть). Теперь есть системы пулеметовъ, у которыхъ при выстрѣлѣ стволъ остается неподвижнымъ. Въ П. Гочкиса снизу дульной части ствола прикрѣпленъ газовый цилиндръ. Онъ соединенъ съ каналомъ ствола отверстіемъ. Въ газовый цилиндръ съ одной стороны ввинчена пробка—регуляторъ, а съ другой свободно вставленъ поршень. Ввинчивая или вывинчивая регуляторъ, можно измѣнить объемъ газоваго цилиндра. Поршень связанъ съ частями замочнаго и спускового механизмовъ. При выстрѣлѣ, когда пуля пройдетъ отверстіе, соединяющее стволъ и газовый цилиндръ, пороховые газы проходятъ въ этотъ послѣдній и дѣйствуютъ на поршень. Онъ отходитъ назадъ и производитъ всѣ дѣйствія для новаго выстрѣла, а стволъ остается на мѣстѣ. Стволъ имѣетъ радіаторъ (кольцевые пояски) для охлажденія при стрѣльбѣ. Скорость стрѣльбы около 500 выстрѣловъ въ 1 мин. Въ сухопутныхъ арміяхъ П. наложены на колесные лафеты и на треноги (см. Станки). Лафеты имѣютъ передки, запряженные парой лошадей. П. на треногѣ перевозится на вьюкахъ. Въ Швейцаріи П. переносится за

спиною пѣхотинца. Въ Германіи П. переносится на полѣ сраженія на лафетѣ-салазкахъ двумя пѣхотинцами, а въ походѣ онъ перевозится на четверочномъ зарядномъ ящикѣ. Въ крѣпостяхъ имѣются скрывающіеся лафеты. Во флотѣ примѣняются лафеты-тумбы съ круговымъ обстрѣломъ, позволяющіе вести стрѣльбу при большихъ углахъ склоненія и возвышенія. Отъ П. нѣсколько отличаются такъ назыв. *ружья-пулеметы*. Они значительно легче П. Кромѣ того у нихъ при стрѣльбѣ мѣняется линія наводки, тогда какъ у П., стрѣляющихъ со станка, она не мѣняется. Поэтому при стрѣльбѣ изъ ружья-П. стрѣлокъ долженъ слѣдить за наводкой и слѣдовательно состояніе духа его отражается на качествѣ стрѣльбы. Вслѣдствіе этого мѣткость его менѣе мѣткости обыкновеннаго П. Данія и Россія имѣютъ въ кавалеріи ружья-П. Мадсена. Вѣсъ такого ружья $20^1/_2$ фн., тогда какъ пулеметъ Максима вѣситъ 1 пд. 29 фн., а Гочкиса около $1^1/_2$ пуд. Скорость стрѣльбы—около 200 выстрѣловъ въ 1 минуту. Его устройство (фиг. 12, 13, 14). Стволъ *18* помѣщенъ въ кожухѣ *1*. На наружной поверхности его имѣются кольцевые пояски для увеличенія поверхности охлажденія. Кожухъ *1* имѣетъ вырѣзы для охлажденія при стрѣльбѣ и облегченія его вѣса. Кожухъ соединенъ винтовой рѣзьбой съ коробомъ *2*. Спусковой механизмъ помѣщенъ въ замочной коробкѣ *7*, соединенной съ коробомъ болтомъ *26*. Къ замочной коробкѣ прикрѣпленъ прикладъ. При выстрѣлѣ стволъ съ прикрѣпленной къ нему ствольной коробкой *19* отходитъ назадъ. Ствольная коробка своими продольными выступами скользитъ въ пазахъ короба *2*. По пазу хвостовой планки *23*, укрѣпленной на ствольной коробкѣ, ходитъ выступъ возвратнаго рычага *9*, который сидитъ на квадратной части боевой оси *8*. При этомъ возвратный рычагъ поворачивается вмѣстѣ съ боевой осью и сжимаетъ возвратную пружину *9-а*, стержень которой связанъ съ возвратнымъ рычагомъ. На боевой оси свободно сидитъ курокъ *10*. При движеніи ствольной коробки назадъ задній конецъ хвостовой планки нажимаетъ на головку курка и поворачиваетъ его. Курокъ сжимаетъ боевую пружину, подавая ея стержень нѣсколько назадъ, и боевой взводъ его заскакиваетъ за выступъ шептала *15*. На правой боковой стѣнкѣ короба укрѣплена направляющая планка *4* (фиг. 13; 14). Она имѣетъ въ передней своей части средній пазъ, развѣтвляющійся на верхній и нижній, а эти послѣдніе соединены заднимъ. Шипъ, находящійся на правой сторонѣ затвора *24* (затворъ соединенъ чекой со ствольной коробкой), переходитъ изъ средняго паза въ верхній и поднимаетъ затворъ *24* вверхъ, такъ что онъ открываетъ патронникъ для свободнаго выхода стрѣлянной гильзы. Выбрасыватель *20*, скрѣпленный шпилькой со ствольной коробкой, отходитъ вмѣстѣ съ нею назадъ. Когда зубъ его задержится о выступъ отражателя *5* (пружина *6* отражателя поднимаетъ правый конецъ его кверху), то онъ выброситъ гильзу изъ патронника. Гильза, ударяясь о зубъ затвора, выпадетъ вонъ черезъ нижнее окно замочной коробки *7*, такъ какъ нижняя крышка *12* откидывается вилкой шатуна *21* при первомъ выстрѣлѣ. При дальнѣйшемъ движеніи ствольной коробки во время отдачи затворъ опускается, такъ какъ его шипъ переходитъ въ нижній пазъ. Затворъ опускается настолько, что позволяетъ патрону, лежащему въ желобѣ на верхней части ствольной коробки, попасть въ патронникъ. По окончаніи отдачи возвратная пружина, разжимаясь, поворачиваетъ возвратный рычагъ *9*. Послѣдній скользитъ своимъ выступомъ по пазу хвостовой планки и возвращаетъ ствольную коробку со стволомъ обратно. При этомъ движеніи шатунъ *21*, соединенный чекой со ствольной коробкой, вращается около вдвижного выступа *11* (вставленъ въ замочную коробку *7*) и своимъ движкомъ досылаетъ патронъ въ патронникъ. Затѣмъ затворъ поднимается, такъ какъ шипъ его переходитъ въ средній пазъ и закрываетъ патронникъ. Съ лѣвой стороны кожуха укрѣпленъ пріемникъ (нѣтъ на чертежѣ), въ который вставляется патронная обойма съ 25 патронами. Во время отдачи, при движеніи ствольной коробки назадъ, патронъ падаетъ изъ пріемника на ствольную коробку. Когда ствольная коробка идетъ впередъ, то движокъ шатуна досылаетъ патронъ въ патронникъ. Спусковой механизмъ состоитъ изъ спускового крючка *14* съ соскомъ *14-а*, ползуна *16*, шептала *15*, автоматическаго спуска *17* и переводчика *13-а*. Всѣ части его укрѣплены шпильками между стойками спусковой скобы *13*. Ползунъ проходитъ чрезъ квадратную дыру шептала и имѣетъ зарѣзъ, которымъ онъ заскакиваетъ за шептало. Шептало и ползунъ связаны пружиной. Она прижимаетъ ползунъ къ шепталу и поднимаетъ передній конецъ шептала вверхъ. Нажимая на спусковой крючекъ, оттягиваемъ шептало внизъ. Курокъ, не удерживаемый болѣе зубомъ шептала, подъ дѣйствіемъ боевой пружины ударитъ своей головкой по ладыжкѣ *22*. Ударъ передается ударнику *25* и произойдетъ выстрѣлъ. Для непрерывной стрѣльбы прижимаютъ задній конецъ переводчика *13-а* къ спусковой скобѣ (при чемъ передній конецъ его поднимется кверху). При такомъ положеніи переводчика спусковой крючекъ имѣетъ полный ходъ въ спусковой скобѣ *13*. Нажимая на спусковой крючекъ, произведемъ первый выстрѣлъ, какъ и при одиночной стрѣльбѣ, и кромѣ того соскомъ его *14-а* передвинемъ влѣво автоматическій спускъ *17* въ крайнее его переднее положеніе (автоматическій спускъ лежитъ сверху шептала, можетъ немного перемѣщаться вдоль него; въ выемъ его входитъ сосокъ *14-а* спускового крючка *14*). При движеніи ствольной коробки впередъ выступъ возвратнаго рычага отведетъ ползунъ, такъ что зарѣзъ послѣдняго освободитъ шептало, которое поднимется кверху. Поэтому выступъ шептала заскочитъ за боевой взводъ курка. При дальнѣйшемъ движеніи ствольной коробки впередъ выступъ возвратнаго рычага нажимаетъ на автоматическій спускъ и опуститъ его, отчего освободится курокъ, ударитъ по ладыжкѣ и произведетъ выстрѣлъ. При

непрерывномъ нажиманіи стрѣльба продолжается непрерывно. Для того, чтобы отвести стволъ со ствольной коробкой назадъ въ незаряженномъ П., на боевую ось 8 съ правой стороны одѣта рукоятка. П. отличается отъ ружья значительно большей мѣткостью, такъ какъ стрѣльба ведется съ неподвижнаго станка. Вслѣдствіе преимущества въ мѣткости П. обладаетъ и большей кучностью боя, а слѣдовательно, и большей пробивной способностью, нежели ружье. П. выпускаетъ въ 1 мн. до 600 выстрѣловъ, т. е. по силѣ огня онъ почти равенъ одной ротѣ пѣхоты. Такимъ образомъ П. можетъ сосредоточить на маломъ пространствѣ весьма сильный огонь при помощи небольшого числа людей. Отсюда, какъ слѣдствіе, вытекаетъ легкость управленія огнемъ. Но громадная скорость стрѣльбы вызываетъ соотвѣтствующій расходъ патроновъ. Такъ какъ подвозъ ихъ и снаряженіе лентъ во время боя чрезвычайно затруднительны, то недостатокъ въ патронахъ можетъ повести къ бездѣйствію П. Большая мѣткость требуетъ при стрѣльбѣ весьма точнаго опредѣленія прицѣла. Вѣроятность пораженія цѣли сводится почти къ нулю, если на дистанцію 1000 шаговъ ошибка въ опредѣленіи дистанціи равна 10%, т. е. нельзя опредѣлять на глазъ разстоянія на дистанціи болѣе 1000 шаговъ. Поэтому съ дистанціи 1000—1200 шаговъ «Наставленіе къ стрѣльбѣ» рекомендуетъ шкальный способъ стрѣльбы, т. е. прибѣгать къ обстрѣливанію опредѣленной площади. Появленіе скорострѣльной пушки, дающей около 4000 пуль и осколковъ въ 1 минуту (12 выстрѣловъ), не уничтожаетъ значенія пулемета, но роль его, какъ и при шрапнельной артиллеріи, сводится къ усиленію въ нужные моменты огня пѣхоты и кавалеріи и къ разрѣшенію самостоятельно только спеціальныхъ задачъ. П. особенно важенъ для кавалеріи, такъ какъ огонь ея слабъ въ сравненіи съ пѣхотой. Онъ значительно усилитъ кавалерію въ спѣшенномъ бою и окажетъ ей поддержку своимъ огнемъ во время развѣдки. Для пѣхоты онъ важенъ при оборонѣ, при отступленіи и въ нѣкоторыхъ случаяхъ при наступленіи. Боевой опытъ указываетъ на громадное значеніе П. Въ сраженіи при С.-Яго (на Кубѣ въ 1898 г.) особенно удачно дѣйствовали митральезы. Онѣ ставились въ траншеи, употреблялись для вылазокъ, для прикрытія артиллеріи и даже дѣйствовали съ кавалеріей. При этомъ выяснилась важность легкости митральезъ. Въ 1893—94 гг. (экспедиція въ Южн. Африкѣ) на 50 стрѣлковъ-англичанъ при 4 П. (Максима) напали 5 тыс. негровъ (Матабелловъ). Всѣ ихъ атаки были отбиты, при этомъ негры понесли потери до 3 тыс. Въ 1900 г. П. употреблялись подъ Бейтаномъ и при взятіи Таку. Огонь П. съ «Гиляка» и «Ильтисъ» (германское судно) много способствовалъ взятію Таку. Съ «Гиляка» было выпущено около 16 тыс. пуль. Подъ Тюренченомъ (1904 г.) наша пулеметная рота задерживаетъ наступленіе японцевъ, наноситъ имъ большія потери, прикрываетъ 12-й В.-С. с. полкъ, когда онъ переходитъ на тыловую позицію, и поддерживаетъ 3-ю батарею, попавшую въ отчаянное положеніе. Рота попадаетъ подъ перекрестный огонь японцевъ, несетъ громадныя потери въ людяхъ и лошадяхъ и, не имѣя возможности вывезти П., вынуждена испортить и бросить его. Она выпустила около 35 тыс. патроновъ. Громадная скорость огня, мѣткость, легкость управленія огнемъ въ бою, небольшіе размѣры, легкій вѣсъ—всѣ эти свойства П. указываютъ, что это могущественное, спеціальное средство для боя, которое всюду можно примѣнить въ рѣшительный моментъ.

Литература. Нилусъ, «Исторія мат. части артиллеріи»; Рукероль, «Организація пол. скор. артиллеріи» (переводъ О. А. Ш.); Ѳедоровъ, «П. и ихъ боевое примѣненіе»; Анисимовъ, «Тактика» (отд. IV); «Описаніе 3-лн. П. Максима» (Г. А. У.); «Наставленіе къ стрѣльбѣ» (Г. А. У.); «Вѣстникъ О. С. Ш. 1905—06 гг.» и L. Braun, «Das Maxim-Maschinengewehr und seine Verwendung». *В. Я.*

Пулеметъ—см. Сатирическіе журналы 1905 г.

Пули—см. Сатирическіе журналы 1905 г.

Пулицеръ (Джозефъ Pulitzer)—извѣстный американскій журналистъ (род. въ 1847 г.), венгерскій еврей по происхожденію. Въ восьмидесятыхъ годахъ сдѣлалъ изъ незамѣтной газеты «World» одинъ изъ самыхъ вліятельныхъ нью-іоркскихъ органовъ. Демократическая партія провела П. въ члены конгресса. Въ 1903 г. П. пожертвовалъ милліонъ долларовъ на учрежденіе школы журналистовъ при колумбійскомъ университетѣ.

Пулька — см. Стеклянное производство (XXXI, 581).

Пульсирующія вакуоли—см. Простѣйшія.

***Пульскій** (Францъ-Аврелій Pulszky)—венгерскій писатель и политическій дѣятель: ум. въ 1897 г.

Пунзель—см. Золотыхъ дѣлъ мастерство, Чеканная работа.

Пурпурео-соли — см. Кобальтіаковыя соединенія.

Пуріевичъ (Константинъ Адріановичъ)—ботаникъ (род. въ 1866 г.). По окончаніи курса въ кіевскомъ университетѣ (1889) оставленъ для приготовленія къ профессорскому званію. Въ 1893 г. за сочиненіе «Образованіе и распаденіе органическихъ кислотъ у высшихъ растеній» получилъ степень магистра ботаники. Съ 1897 года, по возвращеніи изъ заграничной ученой командировки, читалъ курсы по физіологіи растеній, какъ приватъ-доцентъ, въ университетѣ св. Владиміра. Въ 1898 г. за сочиненіе «Физіологическія изслѣдованія надъ опораживаніемъ вмѣстилищъ запасныхъ веществъ при проростаніи» удостоенъ степени доктора ботаники. Съ 1900 г. состоитъ профессоромъ ботаники въ университетѣ св. Владиміра. П. напечаталъ кромѣ упомянутыхъ слѣдующія работы: «Ueber die Stickstoffassimilation bei den Schimmelpilzen» («Berichte d. Deutsch. botan. Gesellschaft», 1895); «Ueber die Wabenstructur der pflanzlichen organisierten Körper» (тамъ же, 1897); «Къ вопросу о накопленіи и раствореніи крахмала въ растительной клѣткѣ» («Записки

Кіевск. Общ-ва Естеств.», 1898); «Ueber die Spaltung der Glycoside durch Schimmelpilze» («Ber. d. Deutsch. botan. Ges.», 1898); «Physiologische Untersuchungen ueber die Athmung der Pflanzen» («Jahrb. f. wissensch. Botanik», 1900); «Influence de la température sur la respiration des végétaux» («Annales des sciences naturelles», 1905); «О зависимости между процессами испаренія воды и разложенія углекислоты у растеній» («Зап. Кіев. Общ. Естеств.», 1906).

Пурпуринъ или *гематинонъ* — см. Гематинонъ и Стеклянное производство (XXXI, 571).

Пурчеллеръ (Людвигъ Purtscheller)—извѣстный альпинистъ и естествоиспытатель (1849—1900). Съ 1874 г. посвятилъ себя изслѣдованію области австрійскихъ и швейцарскихъ Альпъ, сдѣлавъ за 25 лѣтъ до $1^1/_2$ тыс. восхожденій, среди конхъ до 40 выше 4000 м. выс. Въ 1889 г. онъ съ Гансомъ Мейеромъ поднимался на Килиманджаро. Въ 1891 г. вмѣстѣ съ Мерцбахеромъ изслѣдовалъ Кавказскій хребетъ. Умеръ послѣ паденія при восхожденіи на г. Дрю изъ группы Монблана. Главные труды: «Die Salzburger Kalkalpen», «Die Stubaier Gruppe» въ «Die Erschliessung der Ostalpen» Tecca (Б. и Мюнхенъ, 1893—94), «Ueber Fels und Firn» (Мюнхенъ, 1901) и др.

Пустая порода—см. Руды и ихъ обработка.

Путеводный огонекъ—художественный научно-литературный двухнедѣльный журналъ для дѣтей средняго возраста; выходитъ въ Москвѣ съ 1904 г. подъ ред. А. А. Ѳедорова-Давыдова.

Путеводныя *или руководящія* **тѣльца**, или редукціонныя, или полярныя тѣльца—представляютъ собой отдѣлившіяся абортивныя яйца и выдѣляются въ числѣ двухъ (или одного при партеногенезѣ) яйцомъ передъ оплодотвореніемъ (см. Редукція). Въ настоящее время Мевесъ доказалъ, что у пчелъ при развитіи живчиковъ редукція происходитъ не путемъ дѣленія сперматоцитовъ, а тоже путемъ выдѣленія П. тѣлецъ. *В. М. Ш.*

Путешественникъ — ежемѣсячный лит.-научн. журналъ, выходилъ въ январѣ 1905 г. въ СПб.; ред.-изд. д-ръ С. И. Маноцковъ.

Путна (Putna)—извѣстный въ исторіи слав.-рум. письменности монастырь въ Буковинѣ на рѣкѣ П. (см. т. XXV, 815), основанный господаремъ Стефаномъ Великимъ въ 1466 г., разрушенный войсками Василія Лупула въ половинѣ XVII и неудачно возобновленный въ XIX в. Монастырь владѣетъ старыми рукописями, цѣнными церковными предметами, надписями и др. памятниками культуры. См. А. Яцимирскій, «Слав. и русскія рукописи рум. библіотекъ» (СПб., 1905, 280—283).

Путта деули—см. Стрижъ малый.

***Путткаммеръ** (Puttkammer): 1) *Робертъ*, герм. политическій дѣятель: ум. въ 1900 г. 2) *Максимиліанъ*,—въ 1889—1901 гг. былъ статсъ-секретаремъ Эльзасъ-Лотарингіи.

Путь—ежедневная газета, выходитъ съ 12 марта 1906 г. въ Москвѣ вмѣсто закрытой газеты «Жизнь и Свобода». Ред.-изд. А. А. Лопашевъ. Почти каждый номеръ ея по выходѣ въ свѣтъ конфискуется.

Пуфлеритъ—разновидность десмина, встрѣчающаяся въ Puflerloch на Seisser Alp въ Тиролѣ.

Пухальскій (Владиміръ Вячеславовичъ)—русскій композиторъ и піанистъ (род. въ 1848 г.). Кончилъ спб. консерваторію. Главныя его произведенія: опера «Валерія» (на сюжетъ «Пѣсни торжествующей любви» Тургенева), малороссійская фантазія для орк., фортепіанныя пьесы и романсы.

***Пуцыковичъ** (Ѳеофилъ Ѳеофиловичъ)—писатель: ум. въ 1899 г.

Пучковскій (Сергѣй Евгеньевичъ)—ветеринаръ, род. въ 1872 г. Окончилъ курсъ въ дерптскомъ (юрьевскомъ) ветеринарномъ институтѣ, въ которомъ состоитъ профессоромъ оперативной хирургіи и эмбріологіи. Главные его труды: «О развитіи и мѣстонахожденіи вкусовыхъ почекъ» (Юрьевъ, 1894, диссертація); «Объ основныхъ язычкахъ (Lingulae sphenoidales) домашнихъ млекопитающихъ» (1895); «Новый способъ обработки роговыхъ образованій (копыт. роговъ) для полученія изъ нихъ срѣзовъ на микротомѣ» («Труды I Всероссійскаго Съѣзда Ветерин. Врачей въ Петербургѣ», 1904); «О ростѣ копытнаго рога» (ib., 1904); «Атавистическія и пророческія варіаціи зубной системы домашнихъ млекопитающихъ» (ib., 1904); «Прогрессивная варіація m. femorococcygei у домашней кошки» (ib., 1904). Помѣщалъ также статьи публицистическаго характера въ журналѣ «Вѣстникъ общественной ветеринаріи».

Пучкопѣздъ—см. Древолазы.

Пуччини (Джакомо Puccini)—извѣстный итал. оперный композиторъ (род. въ 1858 г.), ученикъ миланской консерваторіи. Главныя его произведенія: «Le Villi» (1884), «Edgar» (1889), «Manon Lescaut» (1893), «La bohême» (1897), «Tosca» (1900), «Madame Butterfly» (1904). Писалъ также камерную музыку и др.

Пушечный металлъ—см. Бронза.

Пушкинитъ — разновидность эпидота, встрѣчающаяся въ Евгеніе-Максиміліановскихъ копяхъ близъ Екатеринбурга.

Пфейль (Генрихъ Pfeil)—нѣмецкій писатель. Род. въ 1835 г. Написалъ: «Aus deutschen Sängerherzen», «Aus meiner Liedermappe», «Der Frühling eines Buchhändlers», «Kleine Musikanten-Geschichten», «Brautlieder», «Dur und Moll», «Mariengarn», «Neue u. alte Musikgeschichten», «Auf Wegen und Stegen» и др.

Пфейферъ (Людвигъ Pfeiffer)—нѣм. врачъ, р. 1842 г. Ему принадлежатъ нѣсколько работъ о холерѣ въ Саксоніи и Тюрингіи (1867 и 1872), о Тюрингенскихъ минеральныхъ источникахъ (1875 и 1882); «Die Vaccination und ihre Technik» (1884), «Die Protozoen als Krankheitserreger» (2-е изд., 1891), «Untersuchungen über den Krebs» (1893).

Пфейферъ (Рихардъ Pfeiffer)—нѣм. бактеріологъ, р. 1858 г. Былъ ассистентомъ у Р. Коха въ университ. гигіенич. институтѣ въ Берлинѣ; съ 1891 г. завѣдывалъ научнымъ

отдѣленіемъ вновь основаннаго института для изслѣдованія инфекціонн. болѣзней и борьбы съ ними. Въ 1892—94 г. производилъ работы по изслѣдованію инфлуэнцы, результатомъ которыхъ явилось открытіе болѣзнетворнаго возбудителя инфлуэнцы и метода лѣченія предохранительной прививкой. Въ 1897 г. состоялъ членомъ комиссіи, посланной для изслѣдованія чумы въ Индіи, въ 1898 г. вмѣстѣ съ Р. Кохомъ занимался въ Италіи изслѣдованіемъ маляріи. Съ 1899 г. состоитъ профессоромъ и директоромъ гигіеническаго института при кенигсбергскомъ университетѣ. Кромѣ многочисленн. работъ, опубликованныхъ въ спеціальныхъ медицинскихъ журналахъ, П. имѣетъ съ Френкелемъ издалъ «Mikrophotograph. Atlas der Bakterienkunde» (Б., 2-е изд., 1893—95), съ Гафки, Штикеромъ и Дьедонне: отчетъ о дѣятельности противочумной комиссіи въ Индіи 1897 г. и вмѣстѣ съ Проскауэромъ: «Encyklopädie der Hygiene».

Пфицнеръ (Гансъ)—нѣмецкій композиторъ въ духѣ Рихарда Вагнера (род. въ 1869 г.). Главныя его сочиненія: музыкальныя драмы «Der arme Heinrich» (1895) и «Die Rose vom Liebesgarten» (1901), музыка къ драмѣ Ибсена «Das Fest auf Solhaug», скерцо для альта, хора и оркестра «Der Blumen Rache», «Die Heinzelmänchen», «Herr Oluf», тріо, квартетъ, соната для віолончели, множество пѣсенъ.

Пфлейдереръ (Эдмундъ Pfleiderer)—нѣмецкій философъ: ум. въ 1902 г.

Пфлугъ (Фердинандъ Pflug)—нѣмецкій писатель (1823—1888), авторъ многочисленныхъ разсказовъ и романовъ: «Katharina v. Trocznow» (1861), «Aus den Tagen des grossen Königs», «Auch Blut und Eisen», «Ein Dichterherz», «Geglänzt und erloschen», «Unter den Fittichen des schwarzen Adlers», «Leopold von Anhalt-Dessau» (1887) и др.

Пфоль (Фердинандъ) — чешскій музык. писатель и композиторъ (род. 1863 г.). Главныя его сочиненія: «Bayreuther Fanfaren»; «Die Nibelungen in Bayreuth»; «Die moderne Oper»; «Arthur Nikisch»; «Friedrich Smetana»; «West-Oestliche Fahrten». Изъ музык. произведеній выдѣляются: симфоническая фантазія «Das Meer», симфоническія поэмы «Pierrotlunaire», «Die versunkene Glocke», «Frau Holle», «Twardowsky», множество фортеп. пьесъ и пѣсенъ.

Н. Б—ѳ.

Пфунгстъ (Артуръ Pfungst, пользовавшійся псевдонимомъ Arthur Cornelius)—нѣмецкій писатель. Род. въ 1864 г. Кромѣ ряда переводовъ изъ санскритской поэзіи и «Свѣта Азіи» Эдв. Арнольда (1886) и работъ о буддизмѣ и индійской литературѣ, издалъ: «Lose Blätter» (1884), эпич. поэму «Laskaris» (4-е изд. 1900), «Neue Gedichte» (1894) и др.

Пчела—ежемѣсячный органъ екатеринославскаго общества пчеловодовъ, выходитъ съ 1900 г. въ Екатеринославѣ; ред. М. К. Новосельскій.

Пчелиный волкъ—см. Пчелоѣдъ.

Пчелка—см. Пиротехнія.

Пчелка — двухнедѣльный иллюстрированный журналъ для дѣтей младшаго возраста, выходитъ съ 1906 г. въ Москвѣ. Изд. И. Д. Сытинъ, ред. Н. В. Тулуповъ.

Пчеловодная жизнь—иллюстрированный журналъ профессіональнаго пчеловодства, выходитъ въ Москвѣ два раза въ мѣсяцъ съ 1906 г.; редакторъ-издатель М. А. Дерновъ.

Пчеловодный музей—иллюстрированный журналъ пчеловодства, выходилъ по восьми разъ въ годъ въ Ставрополѣ Кавказскомъ подъ редакціей Г. В. Парадіева въ 1901—04 гг.

Пчеловодство — ежемѣсячный журналъ, издаваемый въ Вяткѣ съ іюля 1901 г. подъ редакціей пчеловода С. К. Краснoперова.

Пчеловодство (XXV, 865—873). *Состояніе пчеловодства въ Россіи и за границей.* Чефрановъ въ своей работѣ: «Русская пчелопромышленность къ началу XX вѣка» даетъ слѣдующую таблицу, рисующую современное состояніе русскаго П.:

	Число ульевъ.	Добыча меда въ пудахъ.	Добыча воска въ пудахъ.
Европ. Россія . .	3628177	1313243	235003
Царство Польское.	116414	45156	7113
Кавказъ.	832183	151965	18735
Сибирь	494506	98901	24725

Средн. Азія (по изслѣдованіямъ Поспѣлова въ 1903 г.) — 79534 улья, меда и воска на сумму 134979 руб.

При средней цѣнѣ за 1 пудъ меда въ 5 р. $22^1/_2$ к. и пудъ воска въ 18 руб. 20 к., получается въ годъ отъ продажи меда $8^1/_2$ милл. и воска $5^1/_2$ милл., всего 14 милл. р.; изъ этого количества на долю Туркестанскаго края приходится ок. 140 тыс., на Кавказъ и Сибирь по 1 милл., на Царство Польское 500 тыс., а остальное — св. 12 милл. р.— на Европейскую Россію. Въ общемъ по Имперіи 1 улей приходится на 25 жителей или 3,7 кв. вер., а въ частности:

	На 1 жителя ульевъ.	На 1 кв. вер. ульевъ.
Для Европейск. Россіи	28	1,2
» Кавказа	12	0,5
» Сибири	12	22

П. въ Россіи занимаются главнымъ образомъ крестьяне, духовенство, мелкіе собственники, народные учителя. О П. въ крупныхъ частновладѣльческихъ хозяйствахъ имѣется мало свѣдѣній. По даннымъ Ильинскаго П. ведется въ 16,5% имѣніяхъ; наиболѣе развито оно въ Бессарабіи (въ 29,5% имѣніяхъ), затѣмъ въ губ. Уфимской, Вятской, Полтавской, Воронежской, Екатеринославской, Ковенской и Виленской. На Кавказѣ П. главнымъ образомъ развито въ Кубанской и Терской обл., въ Средней Азіи—въ Семирѣченской обл., въ Сибири—въ Бійскомъ у. Томской губ. Въ Астраханской губ. его нѣтъ вовсе. Въ послѣднее время съ измѣненіемъ условій русскаго хозяйства—вырубкой лѣсовъ, распашкой свободныхъ земель и т. п.—замѣчается переходъ русскаго пчеловожденія отъ колодныхъ ульевъ къ раціональному веденію пчелъ въ рамочныхъ ульяхъ. Не смотря на мѣры, принимаемыя правитель-

ствомъ, пчеловодными обществами, литературой и отдѣльными пчеловодами (см. XXV, 867), положеніе отечественнаго П. далеко не блестящее. Въ Россію ежегодно ввозится продуктовъ П. болѣе чѣмъ на 4 милл. руб. Такъ въ 1902 г. изъ-за границы было ввезено въ Россію:

	Колич. пуд.	На сумму руб.
Меда сырца	5951	38873
Меда напитка	387	948
Меда напитка въ бутыл.	6	8
Воска пчелинаго	231849	3971894
Свѣчъ восковыхъ	910	8567
Пчелъ живыхъ	12	173
Всего привезено на сумму		4020463

Вывезено изъ Россіи въ означенномъ году:

	Колич. пуд.	На сумму руб.
Меда сырца и медовой патоки	2744	16825
Меда напитка	100	502
Воска пчелинаго	15	298
Свѣчъ восковыхъ	352	8138
Всего вывезено на сумму		25763

Привозъ въ отношеніи продуктовъ П. господствуетъ надъ вывозомъ хронически, въ теченіе нѣсколькихъ десятковъ лѣтъ.

Было привезено воска въ 1902 г.

	Пудовъ.	На сумму руб.
Изъ Австро-Венгріи	6029	98445
» Бельгіи	229	3595
» Болгаріи	40	628
» Великобританіи	9549	185807
» Германіи	158879	2751612
» Голландіи	8583	50144
» Греціи	42	851
» Даніи	362	7344
» Испаніи	11135	208925
» Италіи	4879	83699
» Китая	0*)	6
» Персіи	3031	46004
» Португаліи	19152	347007
» Румыніи	870	13659
» Соедин. Шт. Сѣв. Амер.	602	9451
» Турціи	7204	142887
» Франціи	12607	21773
» Швейцаріи	0*)	3
» Швеціи	3	61
» Японіи	0*)	3
Всего	231849	3971894

О П. въ Западной Европѣ имѣются слѣдующія данныя. *Въ Австріи* въ 1869 г. было ульевъ 913743, въ 1900 г. 995281. Такимъ образомъ П. увеличилось въ теченіе 31 года почти на 9%. На 100 жителей приходилось ульевъ въ 1869 г.—4,52, въ 1900 г.—3,81. На 100 лицъ, занимающихся сельскимъ хозяйствомъ, ульевъ приходилось въ 1880 г.—7,60, въ 1900 г.—7,46. Наибольшее число пасѣкъ имѣется въ Галиціи и Богеміи. Меду получено въ 1890 г.—59012 кил., въ 1901 г.—46150 кил.; воску въ 1890 г.—4674 кил., въ 1901 г.—3098 кил. Въ послѣднее время число ульевъ еще болѣе возросло въ Австріи и достигло въ 1905 г. 1050127 штукъ. Австріи ведетъ значительную торговлю пчелами: вывезено семей пчелъ въ 1902 г. 573, на 80 тыс. кр.

Ввезено въ Австрію и Венгрію:

	Меду		Воску	
	цент.	на тыс. кронъ.	цент.	на тыс. кронъ.
Въ 1900 г.	4003	256	454	140
» 1901 »	4114	326	410	132
» 1902 »	4979	398	504	191

Вывезено изъ Австро-Венгріи:

	Меду		Воску	
	цент.	на тыс. кронъ.	цент.	на тыс. кронъ.
Въ 1900 г.	1006	97	2271	587
» 1901 »	864	69	2441	672
» 1902 »	893	71	2591	635

Медъ ввозится главнымъ образомъ въ Австрію изъ Чили (болѣе половины всего ввоза), Мексики, Кубы, Британской Вестиндіи; воскъ—изъ Египта. Вывозъ меда и воска—въ Германію; кромѣ того воскъ идетъ въ Россію и Румынію. Для развитія мѣстнаго П. въ Австріи работаютъ 31 пчеловодное общество и издается 11 пчеловодныхъ журналовъ. Стандартнымъ ульемъ считается вѣнскій улей типа Берлепша; размѣръ рамокъ улья шир. 25×21 с. выш. *Въ Болгаріи* къ 1 янв. 1905 г. насчитывалось 333578 ульевъ простыхъ (бездонокъ) и 11477 рамочныхъ. Распространеніе раціональнаго П. въ Болгаріи ведется посредствомъ разъѣздныхъ инструкторовъ и показательныхъ пасѣкъ. Мѣстное пчеловодное общество: «Пчеларско дружество въ Болгарія» издаетъ свой органъ «Пчела». *Въ Бельгіи* къ концу XIX ст. было ульевъ 10779, изъ нихъ 26201 рамочныхъ и 81589 неразборныхъ. Наиболѣе развито П. въ провинціяхъ Люксембургъ и Намюръ. Содѣйствіе развитію П. оказываютъ главнымъ образомъ мѣстныя общества по П., которыхъ въ Бельгіи въ 1898 г. было 277, съ 9326 членами. Обществами издается болѣе 10 пчеловодныхъ журналовъ. Меду въ среднемъ продается на мѣстныхъ рынкахъ въ годъ 142997 кил. и кромѣ того вывозится за границу 673 кил. Правительство субсидируетъ многія пчеловодныя общества, поручая имъ устройство ежегодныхъ курсовъ по теоретическому и практическому П. въ разныхъ мѣстахъ страны. *Въ Венгріи* въ 1884 г. насчитывалось 342997 ульевъ, а въ 1898 г. число семей пчелъ возросло до 653664, въ томъ числѣ 205246 въ рамочныхъ ульяхъ. Сборъ меда въ 1889 г. достигалъ 17484 кил., на сумму 1049040 гульд.; въ 1898 г. меду собрано 37431 к., на сумму 2845854 г. Воску въ 1889 г. получено 847 к., стоимостью 179400 г.,

*) 0—означаетъ величину меньше 20 фунтовъ

въ 1898 г. воску продано 2248 к., на сумму 449800 гульд. Такой ростъ П. вызванъ отчасти содѣйствіемъ мѣстнаго министерства земледѣлія и мѣстнаго пчеловоднаго общества: на содержаніе инспекторовъ по П. правительство тратитъ 30250 кр., на пособія обществамъ П. и отдѣльнымъ пчеловодамъ и на содержаніе школы П. въ Геделло—28000 кр. Эта школа въ Геделло готовитъ инструкторовъ по П. и устраиваетъ кратковременные курсы для лицъ, интересующихся П. Въ народныхъ училищахъ П. преподается помощниками инструкторовъ во время ихъ разъѣздовъ по странѣ. Въ Венгріи наиболѣе распространеннымъ является улей, одобренный мѣстнымъ обществомъ П. Улей устроенъ по плану Берлепша. Размѣръ рамки 26 с. шир. и 18,5 с. выс. Въ Венгріи издается 7 пчеловодныхъ журналовъ. *Въ Германіи* по переписи 1900 г. всѣхъ ульевъ было 2665350, которые дали 149501 двойныхъ центнеровъ меда; изъ нихъ вывезено за границу 3218 цент. Въ 1901 г. черезъ Гамбургъ было ввезено въ Германію 37753 двойныхъ центнера, воску ок. 36 тыс. двойныхъ центнеровъ. Ввозъ меда и воска идетъ не только черезъ Гамбургъ, но и чрезъ другіе морскіе порты, а также сухимъ путемъ. Въ 1903 г. въ Германіи было 18 большихъ пчеловодныхъ обществъ и 23 мелкихъ. Есть еще соединенное общество германскихъ, австрійскихъ и венгерскихъ пчеловодовъ, устраивающее періодическіе съѣзды. Пчеловодныхъ журналовъ издается въ Германіи болѣе 20. Наиболѣе распространенъ улей Берлепша съ рамками 28,8 с.×21 с. Въ *Даніи* въ 1893 г. было ульевъ 112000, изъ коихъ 52 т. рамочныхъ, въ 1903 г. 120 тыс., въ томъ числѣ 85 т. рамочныхъ. Сборъ меда въ среднемъ—40 кил. на семью. Наиболѣе распространены ульи съ гнѣздовыми рамками $31^1/_2$ с. длин. и $27^1/_2$ с. выс. и магазинными $31^1/_2 \times 15$ с.; употребляются также рамки размѣромъ $32^1/_2 \times 32^1/_2$ с. въ гнѣздѣ, и $32^1/_2 \times 15$ въ медовомъ магазинѣ. Молодые пчеловоды употребляютъ англійскія рамки 36,6 с. длин. и 22,2 с. выс. Въ Даніи издается два пчеловодныхъ журнала. *Въ Румыніи* по переписи 1901 г. оказалось ульевъ 268436; получено меду 285867 кил. на 305526 франк. и воску 94867 кил. на 342100 фр. Для обученія правильному пчеловожденію правительство содержитъ четыре образцовыхъ пчельника. Въ *Сербіи* въ 1890 г. было 124600 ульевъ или на тысячу жителей приходилось 57,6 улья; въ 1895 г. число ульевъ увеличилось до 167765 или до 72,5 улья на тысячу жителей. На средства правительства основаны и содержатся 3 образцовыхъ пчельника; здѣсь преподаются курсы практическаго П. Сербское общество П. содержитъ 5 пчельниковъ, имѣетъ мастерскую для изготовленія пчеловоднаго инвентаря, организуетъ ежегодно мѣстныя пчеловодныя выставки, издаетъ періодическій органъ «Пчеларъ», популярныя брошюры по П. и конструкторскіе чертежи ульевъ, оказываетъ содѣйствіе своимъ членамъ въ сбытѣ меда и воска. Съ 1906 г. издается въ Сербіи журналъ «Српска пчела». Положеніе П. *во Франціи* видно изъ слѣдующей таблицы, представленной мин. землед. на всемірную выставку 1900 г. въ Парижѣ.

	Число ульевъ.	Получено продукт. пчеловод. въ килограммахъ.		Стоимость въ франкахъ.	
		Медъ.	Воскъ.	Медъ.	Воскъ.
1892 г.	1603572	7498691	2394582	10760430	5891565
1896 »	1623054	7820498	2250462	10638662	4180307
1899 »	1623278	8101590	258280	11275340	2258280

Многочисленныя общества П. разсѣяны по всей Франціи. Въ недавнее время образовался союзъ французскихъ обществъ П. (болѣе 15), занимающійся главн. образомъ пересмотромъ таможенныхъ правилъ на перевозку пчелъ и продуктовъ П., переработкой желѣзнодорожныхъ тарифовъ на медъ, воскъ и принадлежности пчеловодства и составленіемъ проекта экзамена для полученія диплома на званіе спеціалиста по П. Союзъ пчеловодовъ субсидируется правительствомъ. Наиболѣе распространены во Франціи ульи типа лежаковъ: Дадана, Дадана-Блатта и друг. Пчеловодныхъ журналовъ издается болѣе 20. Въ *Швейцаріи* пчеловодство сильно развито. Въ 1903 г. только въ одномъ Невшательскомъ кантонѣ было ульевъ 5383, изъ коихъ рамочныхъ 3444 и не разборныхъ 1939. *Въ Соединенныхъ Штатахъ Сѣв. Америки* по переписи 1900 г. пчелы имѣются у $^1/_6$ ч. всѣхъ существующихъ фермъ. Всего числилось 707261 фермеровъ, имѣющихъ пчелъ; ульевъ было 4109626, цѣною въ 10186513 фн. стерлинговъ. Въ среднемъ на каждаго пчеловода приходится по 6 семей пчелъ. Получено было въ 1900 г. 61196160 аптек. фн. меда и 1765315 фн. воска, цѣною всего на 6664904 ф. стерл., т. е. въ среднемъ каждый фермеръ получилъ доходу съ П. 9,42 ф. ст. Наибольшее количество меда получается въ штатахъ Техасѣ, Калифорніи и Нью-Іоркѣ. Медъ и воскъ вывозятся изъ Штатовъ въ Европу. Въ 1902 г. вывезено въ Россію 602 т. пуд. воска. Америк. инвентарь пчеловодства изготовляется на спеціальныхъ фабрикахъ. Принятыя теперь амер. пчеловодами ульи, принадлежности П. и способы веденія пчеловоднаго хозяйства достигли высокой степени совершенства. Организація и кооперація пчеловодовъ помогла разсѣять пчеловодныя знанія отъ океана до океана, ограждала своихъ членовъ отъ притѣсненій и выработала законы, ограждающіе П. Работа организаціи пчеловодовъ по собиранію свѣдѣній о количествѣ предполагаемаго урожая меда и по опубликованію спроса и предложенія на продукты П. предотвращаетъ перепроизводство и невыгодныя сдѣлки. Департ. земледѣлія издалъ нѣсколько отчетовъ о мѣстномъ П. и много сдѣлалъ для уничтоженія ложныхъ взгладовъ на фальсификацію меда. Имъ же изданы брошюры, облегчающія борьбу съ гнильцомъ. Бюро энтомологіи, вѣдающее нужды

П., произвело цѣлый рядъ опытовъ съ разновидностями пчелъ, съ различными способами пересылки пчелъ и матокъ, съ медоносными растеніями. Свѣдѣнія о *японскомъ* П. сообщаетъ Бертонъ Гетесъ: первоначально японцы вели П. самымъ примитивнымъ способомъ, но послѣ того какъ въ Токіо открылась школа П., дѣло ведется раціонально. Въ названной школѣ изучаютъ П. преимущественно дѣвочки. У японцевъ имѣются теперь центробѣжка, восковой прессъ, разборные ульи. Въ *Китаѣ* ульи употребляются соломенные. Взятокъ во многихъ мѣстахъ, вслѣдствіе скученности населенія, сравнительно плохой: лучше онъ въ горныхъ частяхъ страны. Медъ и воскъ довольно дороги и идутъ на изготовленіе лѣкарствъ. Въ небольшомъ количествѣ изготовляются напитки изъ меда. Въ французскія колоніи *Индо-Китая* медъ и воскъ большею частью ввозятся изъ другихъ странъ: такъ въ 1898 г. было ввезено въ Тонкинъ меду 541 кил., воску 610 кил., въ Аннамъ меду 369 кил., воску 19 кил., въ Кохинхину меду 592 кил. и воску 6914 кил. Въ *Алжирѣ* въ 1900 г. было пчеловодовъ 28091 (изъ нихъ туземцевъ 26617 и европейцевъ 1474), владѣющихъ 224776 ульями, изъ коихъ 209668 принадлежало туземцамъ и 15108 европейцамъ. Не смотря на сравнительно большое количество пасѣкъ въ Алжирѣ, туда ежегодно ввозится меду болѣе 20 тыс. кил. Въ гор. Алжирѣ издается пчеловодный журналъ. Въ *Тунисѣ* въ 1901 г. было собрано меду 125869 кил. и воску 46511 кил.; медъ и воскъ вывозятся главн. образомъ въ Алжиръ и Францію. Изъ *Новой Гвинеи* было вывезено воску въ 1898 г. 4 тонны во Францію, 5 тоннъ въ Германію и 8 въ Англію. Изъ *португальскихъ колоній въ Африкѣ* вывезено воску въ 1900 г. 606094 кил. Изъ *германскихъ колоній въ Африкѣ* въ 1900 г. вывезено воску 117681 англ. фун. ливр. *Изъ итальянскихъ колоній въ Африкѣ* вывезено воску въ 1901 г. 554 квинт., на 127500 лиръ. Изъ *Мексики и Чили* медъ и воскъ доставляются въ Европу. Изъ Гваделупы ввезено во Францію воску съ 1897 по 1899 г. 2191 кил. и меду 565 кил.

Литература. В. Аниpовъ, «Отчетъ инструктора пчеловода Самар. уѣздн. земства по Самар. у. за 1902 г.» (Самара, 1903); Е. М. Баранцевичъ, «Состояніе и развитіе П. въ Сибири» (Москва, 1897); Бордычевскій, «О П. въ Волыни» («Тр. общ. изслѣдов. Волыни», I, 1902); Гуковскій, «П. въ Ковен. губ.»; Ивановскій, «П. въ Семипалатин. обл.» (1899); «П. въ Казан. губ.» (Казань, 1903); «Доклады Клинской уѣздной зем. управы. 1900—1905 г.»; «Докладъ Коломен. уѣздной земской управы 1901—1906 г.»; Колотиловъ, «Нѣсколько данныхъ для очерка современнаго состоянія П. въ Купян. у.» (1898); И. И. Кораблевъ, «Изслѣдованіе состоянія П. въ Полтав. губ. въ 1905 г.» (Москва, 1906, «Труды Всерос. съѣзда пчелов. въ 1905 г.»); Г. А. Кузьминъ, «Мат. по описанію П. въ Костр. губ.» (вып. I—VIII); его же, «Ежегодникъ П. Костром. губ.» (в. 1, 2, 1900); Петровъ, «Очеркъ П. Бессарабіи» («С. Х. и Лѣс.», 1893, № 8); Покорскій-Жоравко, «Опытъ историческаго обзора развитія П. въ Россіи» (1843); Ѳ. Ѳ. Поспѣловъ, «О состояніи П. въ Турк. краѣ» (Кострома, 1905); А. Ѳ. Селивановъ, «Историч. очеркъ развитія П. въ Россіи» (1896); «Доклады Серпуховской уѣздной зем. управы» (1903); «Статистическія таблицы о состояніи П. въ Пензен. губ.» («Сборникъ пензен. губ. стат. комит.», вып. I, 1893); Суховъ, «О П. въ Томской губ.» (научные очерки Томск. края; 1898); А. Г. Троицкій, «П. Владим. губ.» (Влад., 1903); Ушаковъ, «П. Яросл. губ.» (1900); Marquis de Fougères, «Rapport sur l'apiculture coloniale» («Congrès international de Bois-Le-Duc (Pays-Bas)», 1902 г.); И. С. Флексоръ, «Состояніе П. въ Сорокскомъ у. Бессар. губ.» (1901); Чефрановъ, «Русская пчелопромышленность къ началу XX вѣка» (СПб., 1901); Н. Н. Шавровъ, Краткій очеркъ соврем. положенія П. на Кавказѣ» (Тифлисъ, 1893); Шевченко, «П. Покров. уѣзда, Влад. губ.» (1905); Юрьевъ, «Состояніе П. въ Уфимской губ.» (1900); «Zur Statistik der Bienenzucht in Oesterreich» (Вѣна, 1903). *Ник. Кулагинъ.*

Пчеловодство и садоводство—ежемѣсячный журналъ, выходитъ съ января 1906 г. въ Кіевѣ; ред.-изд. О. Н. Палейчукъ.

Пшеничный комарикъ (Diplosis tritici)—мелкое двукрылое насѣкомое изъ семейства галлицъ (Cecidomyidae). Тѣло лимонно-желтаго цвѣта съ мелкимъ пушкомъ; усики самцовъ въ $1^1/_2$ раза длиннѣе тѣла, у самокъ короче тѣла; крылья сильно волосистыя, отливаютъ радужными цвѣтами; у самки длинный яйцекладъ; длина 1—$1^1/_2$ мм. Распространенъ въ средней и южной Европѣ и въ Сѣверной Америкѣ; летаетъ въ іюнѣ и откладываетъ яйца преимущественно въ цвѣты пшеницы; безногія желтыя личинки питаются насчетъ завязи и этимъ уничтожаютъ зерна пшеницы. Взрослыя личинки уходятъ въ землю, гдѣ онѣ зимуютъ и весной окукляются. П. комарикъ вредитъ пшеницѣ въ Англіи и Америкѣ; въ Россіи встрѣчается, но значительно не вредитъ. Совѣтуютъ для уничтоженія личинокъ сжиганіе сора, получающагося при обмолачиваніи хлѣба, такъ какъ въ немъ остается часть личинокъ, и перепашку жнивья. Вмѣстѣ съ D. tritici встрѣчается другой близкій видъ D. aurantiaca, у котораго личинки оранжеваго цвѣта.

Пшибышевская (Дагна Przybyszewska) — писательница-модернистка (ум. въ 1901 г.), норвежка по происхожденію, жена Станислава П. Мелкія ея произведенія мужъ переводилъ на польскій яз. Изъ нихъ болѣе извѣстно «Kiedy słońce zachodzi» (1901).

Пшибышевскій (Станиславъ Przybyszewski) — извѣстный польскій писатель-модернистъ, крайній индивидуалистъ, «вождь и законодатель» поэтической «Молодой Польши». Род. въ 1868 г. въ Прусской Польшѣ, въ семьѣ народнаго учителя; находился подъ вліяніемъ матери, «женщины необыкновенно музыкальной и святой» (автобіогр.); учился на медиц. фак. въ Берлинѣ, изучалъ исторію искусствъ и архитектуру, нѣкоторое время редактировалъ соціалъ-демократическій органъ «Gazeta robotnicza» и агитировалъ среди рабочихъ въ Верхней Силезіи. Но ни обще-

ственная жизнь, ни медицина не удовлетворяли П.; памятью о послѣдней остались небольшая ученая работа и медицинскіе термины, которыми испещрены монологи-кошмары его больныхъ героевъ - алкоголиковъ. Сложившееся подъ вліяніемъ Ницше, міропониманіе П. окончательно выработалось въ студенческихъ кружкахъ Христіаніи, въ средѣ богемы, которая «повела отчаянный штурмъ противъ «хорошаго общества» и, отвергнувъ всякіе буржуазные предразсудки, вела бурный образъ жизни» («Na drogach duszy»). Это усилило природный «сверхъ-индивидуализмъ» П., отразившійся въ первыхъ же произведеніяхъ его, написанныхъ по-нѣмецки: «Zur Psychologie des Individuums. I. Schopin und Nietsche. II. Ola Hannson» (1892), «Todtenmesse» (1893), «Vigilien», «Homo sapiens», «Epipsychidion» и др. П. поселился въ Краковѣ, издавалъ журналъ «Życie» (1899—1900), не пользовавшійся успѣхомъ, затѣмъ переѣхалъ во Львовъ, а съ 1901 г. живетъ въ Варшавѣ. Онъ перевелъ и переработалъ, иногда съ большими измѣненіями, прежнія свои произведенія: «Homo sapiens», въ 3 частяхъ: «Na rozstaju», «Po drodze» и «W Malstomie» (1899—1901); стихотворенія въ прозѣ «Z cyklu Wigilii» (1899); лирическую поэму «Nad morzem», съ предисловіемъ К. Тетмаера (1899); критическія статьи, афоризмы, прелюдіи «Na drogach duszy» (1900), «Synagoga Szatana» (1902); стихотворенія въ прозѣ «Androgune» (1901) и «De profundis» (1900); «Taniec miłości i śmierci»; драмы «Dla szczęścia» (1900), «Złote runo», «Goście» (1901), «Matka» (1902), «Śnieg» (1903), элегіи «Requiem aeternum» (1901), повѣсть «Synowie ziemi» (1901), драмы «Odwieczna baśn» (1905) и «Śluby» (1905). Польская и европейская критика признала П. выдающимся талантомъ, психофизіологомъ-художникомъ; его творческая мысль стремится къ синтезу и, не боясь мионческаго mare tenebrum, смѣло перелетаетъ въ самыя сокровенныя области вѣчной сказки-жизни, хаотическаго экстаза и мистическихъ сновъ, разрушая все то, къ чему человѣчество привыкло относиться если не съ благовѣніемъ, то съ боязнью. Не смотря на популярность П. за границей, — нѣмцы называли его не иначе, какъ «genialer Pole», — первыя польскія произведенія его не всѣми были встрѣчены сочувственно. Наиболѣе рѣзкій протестъ противъ «эротоманіи» П. принадлежитъ извѣстному А. Немоевскому: «ты опоганилъ все, до чего прикасался—каждаго юношу, котораго бралъ подъ свою опеку, каждую женщину, къ которой приближался; опоганилъ новое литературное направленіе, жрецомъ котораго ты самовольно назвалъ себя. Ты опоганилъ достоинство писателя, навязывалъ публикѣ тайны своей частной жизни, въ своихъ манифестахъ ты выбросилъ этику изъ искусства. Твоя литература должна была служить только оправданіемъ твоей жизни: ты создалъ какъ бы теорію скандала» (варшавскій «Głos», 1899). Космополитъ съ головы до ногъ, П. не удовлетворилъ ожиданій части польскаго общества, воспитанной на Сенкевичѣ; даже такіе критики, какъ А. Брикнеръ, еще отдаютъ отъ П. національныхъ созданій. Сопоставляя «ультранародническую» «Свадьбу» Ст. Выспянскаго съ романами и драмами П., Брикнеръ говоритъ, что «польскость» П. еще не родилась, хотя «свои мысли онъ облекаетъ въ польскія одежды». Отрицательные отзывы о П. съ каждымъ годомъ, однако, становятся рѣже; выступаютъ противъ него только критики-клерикалы. Критика ошибочно приписывала П. созданіе такъ называемой «обнаженной души»; на самомъ дѣлѣ П. далъ только стройную систему извѣстной идеи О. Ганнсона о «nackte Individualität» и облекъ ее въ образы, называя душу «рѣдкимъ праздникомъ, славой человѣчества и его вознесеніемъ», въ противоположность мозгу—«сѣренькимъ будиямъ, знойному труду, математикѣ и логикѣ». Истинный художникъ, по мнѣнію П., долженъ воспроизводить только «чувства, мысли, впечатлѣнія и сновидѣнія, воспроизводить непосредственно, какъ они проявляются въ душѣ, безъ логической послѣдовательности, во всѣхъ ихъ быстрыхъ скачкахъ и сочетаніяхъ». Другое «нововведеніе» П.—мысль о превосходствѣ мужской природы надъ женской, — объясняется вліяніемъ Авг. Стринберга. Замѣтны у П. также заимствованія изъ Ницше, Достоевскаго, Толстого, «Молодой Скандинавіи», нѣмецкихъ модернистовъ и др.; но, благодаря оригинальной формѣ и послѣдовательности въ трактованіи основной идеи П. (причина и смыслъ жизни заключаются въ половой дѣятельности, внѣ которой ничего нѣтъ), критикамъ не всегда возможно опредѣлить эти заимствованія. Въ своей исповѣди - отвѣтѣ критикамъ - моралистамъ («Pro domo mea») П. говоритъ, что какъ въ средніе вѣка выраженіе души можно найти только въ наслѣдіяхъ религіозной жизни, такъ въ наше время душа выражается только «во взаимномъ отношеніи тѣлъ» («Confiteor», 1899). Свободное отношеніе П. къ условной этикѣ всецѣло вытекаетъ изъ его взглядовъ на искусство, которое является «отраженіемъ того, что вѣчно, независимо ни отъ какихъ перемѣнъ и случайностей, ни отъ времени и пространства, слѣдовательно—отраженіемъ абсолюта, т. е. души, и притомъ души, независимо отъ того, проявляется ли она во вселенной, въ человѣчествѣ или отдѣльномъ индивидуумѣ, будутъ ли ея проявленія хороши или дурны, отвратительны или прекрасны». Являясь отраженіемъ абсолюта - души, искусство не имѣетъ цѣли, не можетъ быть заключено ни въ какія оковы, не можетъ быть на службѣ какой-нибудь идеи; оно—«владыка, первоисточникъ, изъ котораго вытекла жизнь». П. не признаетъ «искусства-поученія, -забавы, -патріотизма» и т. д., такъ какъ, преслѣдуя общественную или нравственную цѣль, оно перестаетъ быть искусствомъ и становится «Biblia pauperum». Художникъ—не слуга и не воспитатель, не принадлежитъ ни народу, ни обществу; онъ стоитъ выше міра, выше жизни; онъ—«владыка надъ владыками, не связанный никакими законами, не ограниченный никакой человѣческой силой» («Na drogach duszy»). Съ этой точки зрѣнія П. не

осуждаетъ своихъ героевъ, людей безнравственныхъ, изступленныхъ алкоголиковъ, обольстителей женщинъ, спившихся психопатовъ, неврастениковъ и развратниковъ, такъ какъ «человѣкъ, не признающій никакихъ законовъ, стоящій выше толпы, выше міра, не можетъ быть запятнанъ». Фалькъ («Homo Sapiens») безконечно любитъ «смѣлыя, могучія и сильныя натуры, которыя все разрываютъ, топчутъ и идутъ туда, куда влекутъ ихъ инстинкты», т. е. къ сладострастію, иногда соединенному съ мученіями интенсивной любви, потому что онъ—«природа; у него, какъ и у природы, нѣтъ ни совѣсти, ни жалости». И всѣ обольщенныя Фалькомъ женщины—наивная и ясная Маритъ, передовая женщина русская Ольга, безотвѣтная Янина, слабая Иза—обожаютъ этого представителя вида «homo sapiens» Не менѣе характерна исповѣдь героя «Заупокойной мессы», очень близкаго къ типу Карамазовыхъ: «Я живу одинъ со своими ощущеніями; у меня совсѣмъ нѣтъ внутренняго міра. У меня есть только «я»; «я» — только я. Я — великій синтезъ Христа и Сатаны, самой опьяняющей страсти и холодной разсудочности; синтезъ искренно вѣрующихъ первовѣковыхъ христіанъ и насмѣшливыхъ недовѣрковъ; мистическій ясновидецъ и служитель бѣса, который благочестивыми устами произноситъ одновременно и самыя святыя слова, и самыя ужасныя богохульства» («Todtenmesse»). Отнявъ у своихъ героевъ всякій «догматъ», П. не позволяетъ имъ раскаяваться даже въ самыя тяжелыя минуты, чѣмъ отличаетъ ихъ отъ индивидуалистовъ въ духѣ Плошовскаго («Bez dogmatu» Сенкевича). Сочиненія П. переводятся на всѣ европейскіе языки, на русскій—съ 1898 г.; лучшее полное собраніе его сочиненій выходитъ въ Москвѣ съ 1905 г. (изд. Скирмунта). Обширная литература о П. на польскомъ яз. приведена въ приложеніи къ журналу «Pamiętnik literacki» (Львовъ) 1901 г.

А. Яцимирскій.

Пыльцевая трубка.—Когда пыльцевое зернышко попадаетъ на рыльце пестика, пассивное передвиженіе его заканчивается, ему необходимо уже собственными силами доставить яйцеклѣткѣ оплодотворяющіе элементы. Не обладая органами движенія, пыльцевое зернышко при помощи роста достигаетъ тѣхъ же цѣлей, которыхъ можно было бы достигнуть при помощи органовъ движенія (въ этомъ отношеніи пыльцевое зернышко сходно съ органами высшихъ зеленыхъ растеній). Разростаніе пыльцевого зернышка происходитъ не во всѣ стороны, а лишь въ одномъ направленіи. Въ одномъ какомъ-либо мѣстѣ, послѣ разрыва наружной оболочки пыльцевого зернышка, внутренняя его оболочка образуетъ выростъ въ видѣ бугорка; этотъ выростъ разростается въ длинную узкую трубочку, пробирающуюся сквозь ткань рыльца и столбика до зародышеваго мѣшка сѣмяпочки съ его яйцеклѣткой. Эта трубочка и называется П. трубкой. Морфологически П. трубка представляетъ изъ себя вегетативную клѣтку мужского заростка у цвѣтковыхъ растеній, тогда какъ вторая клѣтка, заключенная въ пылинкѣ, является материнской клѣткой антеридія. Клѣтка эта, протоплазма которой не отграничена отъ протоплазмы вегетативной клѣтки, проскальзываетъ внутрь П. трубки; здѣсь она дѣлится, давая оплодотворяющіе элементы въ видѣ двухъ генеративныхъ клѣточекъ. Послѣднія, по мѣрѣ роста пыльцевой трубки, продвигаются впередъ, занимая мѣсто у самой растущей вершины трубки. Такъ добираются онѣ до зародышеваго мѣшка, гдѣ и производятъ оплодотвореніе. Образованіе П. трубки характерно для всѣхъ явнобрачныхъ растеній, почему они получили названіе «трубкобрачныхъ (Siphonogama).

Пыльцеходъ.—Сѣмяпочка одѣта снаружи однимъ или двумя покровами, которые обыкновенно не смыкаются на верхушкѣ, оставляя здѣсь узкій проходъ, именуемый П. Въ большинствѣ случаевъ, хотя не всегда, П. въ самомъ дѣлѣ служитъ для прохода пыльцевой трубки (см.). Существуютъ, однако, указанія, что пользованіе П. для этой цѣли является филогенетически сравнительно новымъ пріобрѣтеніемъ, такъ какъ у болѣе примитивныхъ покрытосѣмянныхъ растеній пыльцевая трубка проростаетъ прямо сквозь ткани сѣмяпочки (ср. Халадзогамія).

Пыльцелистикъ—часть цвѣтка, составляющая его мужской органъ. См. Тычинка.

***Пыляевъ** (Михаилъ Ивановичъ)—писатель: ум. въ 1899 г.

***Пыпинъ** (Александръ Николаевичъ)—изслѣдователь русской исторіи, литературы и общественности: ум. въ 1904 г.

Пьемонтитъ (марганцовый эпидотъ)—разновидность эпидота, содержащая отъ 14 до 24% Mn_2O_3. Встрѣчается въ мѣсторожденіи марганцевыхъ рудъ близъ St.-Marcel въ Пьемонтѣ, на островѣ Groix (въ Бретани) и нѣкоторыхъ другихъ мѣстахъ.

Пьеторъ (Амброзъ Pietor)—словацкій публицистъ Род. въ 1843 г. Былъ редакторомъ словацкихъ «Народныхъ Новинъ», основалъ женское общество «Živena», издавалъ альманахи общества, устраивалъ выставки народныхъ словацкихъ рукодѣлій; былъ два раза въ Россіи. Теперь П. издаетъ «Народный Гласникъ» и ведетъ упорную борьбу съ мадьярами, перипетіи которой переданы въ его книгѣ: «Napor-odpor. Ako postupovala mad'arisácia v Uhorsku a čo s tym suvisí» (1905. Рефератъ А. Я. въ «Слав. Извѣстіяхъ», 1906, I, 73—76). Національная программа П. формулирована въ его брошюрѣ: «Na ochranu l'udu» (1899).

***Пѣвницкій** (Василій Ѳедоровичъ)—писатель, бывшій профессоръ кіевской дух. академіи по каѳедрѣ гомилетики и исторіи проповѣдничества. Его новѣйшіе труды: «Изъ исторіи гомилетики. Гомилетика въ новое время, послѣ реформаціи Лютера» (Кіевъ, 1899); «Объ отношеніи къ церкви нашего образованнаго общества» (Кіевъ, 1902); «О загробной жизни» (ib., 1903); «О промыслѣ Божіемъ» (ib., 1899); «О счастіи. Гдѣ ищутъ счастія и гдѣ нужно искать его?» (ib., 1900); «Сборникъ статей по вопросамъ христіанской вѣры и жизни» (СПб., 1901—1902) и др.

Пѣвуны (Oscines)—см. Птицы пѣвчія (XXV, 734).

***Пѣвцовъ** (Михаилъ Васильевичъ)—путешественникъ: ум. въ 1902 г.

Пѣтуховъ (Сергѣй Петровичъ)—инженеръ-технологъ, род. въ 1842 г.; по окончаніи курса въ 1-мъ кадетскомъ корпусѣ въ 1861 г., поступилъ вольнослушателемъ въ спб. технологическій инст. Имп. Николая I, гдѣ въ 1866 г. окончилъ курсъ наукъ по химическому отдѣленію, а въ 1885 г. за научныя изслѣдованія по химіи и заводскія работы по стекляному производству удостоенъ званія инженеръ-технолога. Съ 1867 г. П. служилъ въ Сибири, гдѣ написалъ: «Промышленная статистика г. Иркутска съ описаніемъ мѣстныхъ способовъ кустарнаго и заводскаго производствъ», «Описаніе гидравлическаго способа добыванія золота (Hydraulic mining or process)», примѣненнаго на рѣкѣ Большіе Коты около Байкала, «Объ обработкѣ золотоносныхъ песковъ взрывами нитроглицерина», «О составѣ и свойствахъ Туркинскаго горячаго источника» около Байкала (удостоено въ 1870 г. серебряной медали отъ Импер. Рус. Геогр. Общ.) и рядъ статей техническаго и промышленнаго содержанія въ газетахъ и журналахъ. Съ 1869 г. служилъ на Имп. стекляномъ заводѣ въ СПб., гдѣ завѣдывалъ до 1890 г. технической и искусственною частями и отдѣленіемъ по производству смальтъ и эмалей для мозаической студіи Имп. академіи наукъ. По упраздненіи Имп. стекляннаго завода, какъ отдѣльнаго учрежденія, назначенъ техникомъ VI класса при Имп. фарфоровомъ и стекляномъ заводахъ, гдѣ занятъ былъ устройствомъ всей технической обстановки новаго стекляннаго завода въ другомъ помѣщеніи, по окончаніи чего вышелъ въ отставку въ 1892 г. Въ 1888 г. П. былъ командированъ за границу, въ качествѣ руководителя назначенными отъ академіи художествъ тремя художниками, для изученія декоративной мозаики, въ Италію и во Францію, а въ 1890 г. въ Парижъ для заказа приборовъ для шлифованія стекла по собственнымъ чертежамъ. Въ 1897—1900 гг. занимался устройствомъ мозаической мастерской и постройкой завода для производства разноцвѣтной и золотой смальты для храма Воскресенія Христова въ СПб. Другіе труды П.: «О разложеніи углекислоты сѣрою при высокихъ температурахъ» («Журн. Физ.-Хим. Общ.», 1881; работа эта провѣрена Бертело, 1889, «C. R.», 96.298), «Стекло въ отношеніи пороковъ» (докладъ въ Имп. техн. общ., 1893), «Стеклодѣліе» (съ предисловіемъ Д. И. Менделѣева, СПб., 1898), «Производство глиняныхъ издѣлій» (общая часть, въ «Библіотекѣ Промышл. Знаній», ред. Д. Менделѣева, 1900), «Воронежская огнеупорная глина и примѣненіе ея въ промышленности» (СПб., 1903). Въ настоящемъ Словарѣ П. напечаталъ нѣсколько статей по стекляному производству.

***Пѣшехоновъ** (Алексѣй Васильевичъ)—писатель. Въ 1884 г., будучи воспитанникомъ тверской духовной семинаріи, былъ привлеченъ къ политическому дѣлу въ качествѣ свидѣтеля и исключенъ изъ семинаріи какъ неблагонадежный. Поступить въ другое учебное заведеніе ему не удалось. Въ 1888 г. отправленъ по этапу въ Дагестанскую обл. отбывать воинскую повинность; освободился отъ службы въ 1891 г. Въ 1894 г. арестованъ въ Орлѣ по дѣлу Народнаго Права и провелъ 5 мѣс. въ домѣ предв. заключ. въ СПб. Въ 1898 г., въ бытность завѣдующимъ полтавской земской статистикой, по распоряженію мин. вн. д. Горемыкина высланъ, въ числѣ 27 другихъ земскихъ служащихъ, за отказъ поддерживать сношенія съ сослуживцемъ-доносчикомъ, на 3 года изъ предѣловъ Полтавской губ. Въ началѣ 1899 г. поселился въ Петербургѣ и сталъ вести внутр. обозр. въ «Русск. Вог.»; позже сдѣлался и членомъ редакціи. Въ маѣ 1901 г. по распоряженію мин. вн. д. Сипягина высланъ изъ СПб. и жилъ въ Псковѣ, пока въ концѣ 1902 г. не получилъ разрѣшенія вернуться въ СПб. Послѣ образованія Союза Освобожденія (1903) П. былъ однимъ изъ его дѣятельныхъ членовъ и довольно долго членомъ его комитета, занимая мѣсто на томъ его флангѣ, который питалъ симпатіи къ дѣятельности соціалистовъ-революціонеровъ, но допускалъ возможность работы и въ рядахъ освобожденцевъ. Когда осенью 1905 г. изъ Союза Освобожденія выдѣлилась партія конституціоналистовъ-демократовъ, то П. не вошелъ въ нее. 8 янв. 1905 г. П. былъ, въ числѣ 10 лицъ, отправленъ въ качествѣ делегата отъ собранія литераторовъ къ Витте и Святополкъ-Мирскому съ просьбой не прибѣгать къ военной силѣ противъ народной толпы, которая 9 янв. должна была отправиться съ петиціей къ Зимнему дворцу. Миссія не имѣла успѣха, а въ ночь на 11 янв. П. за участіе въ ней былъ арестованъ, и послѣ мѣсячнаго заключенія въ Петропавловской крѣпости высланъ изъ СПб., куда вернулся послѣ амнистіи въ окт. 1905 г. 10 марта 1906 г. былъ арестованъ по дѣлу о крестьянскомъ союзѣ; освобожденъ 1 мая, но до сихъ поръ (сент. 1906 г.) состоитъ подъ дознаніемъ. Лѣтомъ 1906 г. сталъ однимъ изъ основателей партіи народныхъ соціалистовъ; состоитъ членомъ ея комитета. Съ 15 ноября 1905 г. по день закрытія былъ членомъ ред. газеты «Сынъ Отечества» (въ тотъ періодъ, когда эта газета была органомъ партіи соціалистовъ-революціонеровъ); принадлежитъ къ составу редакціи «Народно-соціалистическаго Обозрѣнія» (органа нар.-соц. партіи; № 1 вышелъ въ сент. 1906 г.). П.—талантливый публицистъ, послѣдовательно проводящій цѣльное міросозерцаніе, выразившееся въ программѣ народно-соц. партіи. Всего болѣе пишетъ онъ по вопросу аграрному, къ которому особенно охотно возвращается и въ своихъ «внутреннихъ обозрѣніяхъ», являясь безусловнымъ сторонникомъ націонализаціи земли. Отдѣльно имъ выпущены слѣдующія книги, по большей части составившіяся изъ его статей: «На очередныя темы» (СПб., 1904); «Къ вопросу объ интеллигенціи» (1906; перепечатка нѣсколькихъ статей изъ предыдущаго сборника); «Наканунѣ» (1906); «Крестьяне и рабочіе» (1906); «Экономическая политика самодержавія» (1906); «Земельныя нужды деревни» (1906); «Аграрная проблема» (1906); «Хлѣбъ, свѣтъ и свобода» (1906). *В. В—въ.*

Пѣшковъ (Алексѣй Максимовичъ) — писатель, достигшій всемірной извѣстности подъ псевдонимомъ *Максимъ Горькій*. Родъ. въ Нижнемъ-Новгородѣ 14 марта 1869 г. По своему происхожденію П. отнюдь не принадлежитъ къ тѣмъ отбросамъ общества, пѣвцомъ которыхъ онъ выступилъ въ литературѣ. Апологетъ босячества вышелъ изъ вполнѣ буржуазной среды. Рано умершій отецъ его изъ обойщиковъ выбился въ управляющіе большой пароходной конторы; дѣдъ со стороны матери, Каширинъ, былъ богатый красильщикъ. Въ 7 лѣтъ П. остался круглымъ сиротой, а дѣдъ началъ разоряться и для заброшеннаго, почти не знавшаго ласки мальчика наступила та эпопея скитаній и тяжелыхъ невзгодъ, которая побудила его избрать символическій псевдонимъ *Горькаго*. Сначала его отдаютъ въ «мальчики» въ магазинъ обуви, затѣмъ онъ попадаетъ въ ученики къ родственнику—чертежнику. Житье было такое сладкое, что мальчикъ, унаслѣдовавшій отъ отца и дѣдовъ энергію и страсть къ приключеніямъ, сбѣжалъ, и съ тѣхъ поръ началась для него борьба за существованіе и постоянная смѣна занятій и профессій. Лучше всего ему жилось поваренкомъ на волжскомъ пароходѣ. Въ лицѣ своего ближайшаго начальника—пароходнаго повара, отставного гвардейскаго унтера Смураго, — П. нашелъ и перваго настоящаго наставника, о которомъ всегда вспоминалъ съ величайшею благодарностью. До тѣхъ поръ П., научившійся грамотѣ у дѣда по Псалтыри и Часослову и всего нѣсколько мѣсяцевъ неудачно походившій въ школу, былъ далекъ отъ умственныхъ интересовъ. Смурый, человѣкъ сказочной физической силы и грубый, но вмѣстѣ съ тѣмъ страстный любитель чтенія, частью лаской, частью побоями привилъ любовь къ чтенію и своему поваренку, который до того «ненавидѣлъ всякую печатную бумагу». Теперь поваренокъ сталъ «до безумія» зачитываться книгами Смураго, которыхъ у того накопился цѣлый сундукъ. Одолѣть этотъ сундукъ было дѣломъ не легкимъ. «Это была самая странная библіотека въ мірѣ»: мистикъ Эккартгаузенъ рядомъ съ Некрасовымъ, Анна Радклифъ—съ томомъ «Современника»; тутъ же «Искра» за 64 годъ, «Камень Вѣры», Глѣбъ Успенскій, Дюма, многія книжки франкъ-масоновъ и т. д. Изъ поварятъ П. попалъ въ садовники, пробовалъ еще разныя профессіи, на досугѣ «усердно занимаясь чтеніемъ классическихъ произведеній» лубочной литературы («Гуакъ или непреоборимая вѣрность», «Андрей Безстрашный», «Япанча», «Яшка Смертенскій» и т. п.). Интересъ къ лубочной литературѣ оставилъ глубокій слѣдъ на творчествѣ П.; ея героическій пошибъ воспиталъ въ немъ тотъ романтизмъ, ту наклонность къ эффектамъ «въ стилѣ Марлинскаго», которую ставитъ П. въ упрекъ часть критики. Способность П. переноситься въ волшебную область красиваго вымысла не только скрасила его жизнь, но внесла воодушевленіе въ его лучшія литературныя произведенія, помогла ему увидѣть яркія краски тамъ, гдѣ наблюдатель-реалистъ видѣлъ только безнадежную сѣрость и тусклую грязь. «Въ 15 лѣтъ— говоритъ Горькій въ своей автобіографіи,— возымѣлъ я свирѣпое желаніе учиться, съ какою цѣлью поѣхалъ въ Казань, предполагая, что науки желающимъ даромъ преподаются. Оказалось, что оное не принято, вслѣдствіе чего я поступилъ въ крендельное заведеніе, за р. въ мѣсяцъ. Это — самая тяжкая работа изъ всѣхъ опробованныхъ мною». Казанскій періодъ вообще принадлежитъ къ числу самыхъ тяжкихъ въ жизни П. Тутъ-то онъ по горькой необходимости свелъ тѣсное знакомство съ міромъ «бывшихъ людей», въ разныхъ трущобахъ и ночлежкахъ. Тѣмъ временемъ продолжалось, однако, и страстное увлеченіе книгою, но характеръ его значительно измѣнился. Познакомившись со студентами, П. начинаетъ читать по общественнымъ вопросамъ. Начинаетъ онъ также вдумываться въ общественныя отношенія. Это порожденное новымъ чтеніемъ раздумье уже не вносило того успокоенія, какое давала красивая ложь лубочнаго романтизма. А тутъ подоспѣлъ періодъ особо-острой нужды и прямой голодовки, и 19-лѣтній пролетарій пускаетъ въ себя пулю, къ счастью, безъ особаго вреда. «Прохворавъ сколько требуется», онъ «ожилъ, дабы приняться за торговлю яблоками». Изъ Казани П. попадаетъ въ Царицынъ линейнымъ сторожемъ на желѣзную дорогу. Въ одну изъ снѣжныхъ ночей онъ жестоко простудился и потерялъ теноръ, благодаря которому еще недавно былъ принятъ хористомъ. Затѣмъ онъ отправляется въ Нижній, гдѣ ему предстояло отбывать воинскую повинность. Но для солдатчины онъ оказался непригоднымъ — «дырявыхъ не берутъ»—и сталъ продавать квасъ на улицахъ. Въ Нижнемъ снова завязались у него сношенія съ интеллигенціей, и на этотъ разъ очень прочныя. Онъ становится писцомъ у нижегородскаго присяжнаго повѣр. М. А. Лапина, въ лицѣ котораго нашелъ и наставника. Съ благодарностью констатируетъ П. вліяніе этого «высокообразованнаго и благороднѣйшаго человѣка», которому онъ «обязанъ больше всѣхъ». Скоро, однако, не смотря на то, что впервые за долгіе годы П. нашелъ и уютъ, и привѣтъ, его потянуло вдаль. Онъ «почувствовалъ себя не на мѣстѣ среди интеллигенціи и ушелъ въ путешествіе». Пѣшкомъ исходилъ онъ весь югъ Россіи, снискивая себѣ пропитаніе чѣмъ попало и не брезгуя никакой работой, какъ бы она тяжела ни была. Изнурительная подъ палящимъ солнцемъ работа въ портахъ, на каспійскихъ рыбныхъ промыслахъ, на постройкѣ мола и т. д., описанная въ «Коноваловѣ», «Мальвѣ», «Челкашѣ» и др. — все это листки изъ автобіографіи. Во время этихъ странствій, порою страшно тягостныхъ, но вмѣстѣ съ тѣмъ поднимавшихъ настроеніе обиліемъ новыхъ и интересныхъ впечатлѣній, П. сблизился съ третьимъ наставникомъ, имѣвшимъ рѣшающее на него вліяніе — съ человѣкомъ «внѣ общества», А. Ѳ. Калюжнымъ. Тотъ распозналъ въ немъ писателя. Начало литературной дѣятельности П. относится къ 1892 г. По паспорту «подмастерье малярнаго цеха», по временному занятію ра-

бочій желѣзнодорожныхъ мастерскихъ, П. въ то время былъ въ Тифлисѣ. Онъ снесъ въ редакцію «Кавказа» полусказочный очеркъ изъ знакомой ему по бессарабскимъ странствованіямъ цыганской жизни — «Макаръ Чудра», который и былъ напечатанъ въ одномъ изъ октябрьскихъ №№. Разсказъ имѣлъ успѣхъ. Вернувшись въ Нижній, П. помѣстилъ нѣсколько очерковъ въ казанскихъ и нижегородскихъ газетахъ, а разсказъ «Емельянъ Пыляй» былъ принятъ въ «Русскія Вѣдомости». Къ 1893—94 г. относится знакомство П. съ жившимъ въ то время въ Нижнемъ В. Г. Короленко, которому, какъ съ признательностью отмѣчаетъ П. въ своей автобіографіи, онъ «обязанъ тѣмъ, что попалъ въ большую литературу». Роль, которою сыграли въ литературной судьбѣ П. какъ Короленко, такъ и нѣкоторые другіе покровительствовавшіе ему литераторы, отнюдь, однако, не слѣдуетъ преувеличивать. Всѣ они несомнѣнно распознали *нѣкоторый* талантъ въ П., но никому изъ нихъ не приходило въ голову и самое отдаленное представленіе о томъ, какая судьба ждетъ талантливаго, но «неуравновѣшеннаго» самородка. Въ 1895 г. въ «Рус. Богатствѣ» помѣщенъ разсказъ П. «Челкашъ»; затѣмъ въ теченіе 1895, 1896 и 1897 гг. появились разсказы «Ошибка» и «Супруги Орловы»—въ «Рус. Мысли», «Тоска», «Коноваловъ», «Бывшіе люди»—въ «Новомъ Словѣ», «Мальва» и «Озорникъ»—въ «Сѣв. Вѣстн.». Въ 1895 г. П. напечаталъ въ «Самарской Газетѣ» рядъ разсказовъ подъ заглавіемъ «Тѣневыя Картинки». Въ фельетонѣ этой же газеты появились разсказы П. «Старуха Изергиль», «На плотахъ», «Скуки ради», «Однажды осенью» и «Пѣсня о Соколѣ», рядъ разсказовъ, не вошедшихъ въ собраніе его сочиненій («На соли», «Сказка», «О маленькой Феѣ и молодомъ Чабанѣ» и др.) и стихотвореній. Наконецъ, въ «Самарской же Газетѣ» П. въ теченіе 1895 и 1896 гг., подъ псевдонимомъ *Іегудіилъ Хламида*, велъ ежедневный «маленькій фельетонъ». Писалъ также корреспонденціи въ «Одес. Новости». Въ сейчасъ приведенномъ перечнѣ названо все лучшее въ первомъ періодѣ литературной дѣятельности П. И все-таки не только его покровители, но и самъ онъ до такой степени не имѣли вѣрнаго представленія о внутренней силѣ его произведеній, что въ автобіограф. очеркѣ, составленномъ для литературнаго архива автора настоящей статьи, П. писалъ въ самомъ концѣ 1897 года: «До сей поры еще не написалъ ни одной вещи, которая бы меня удовлетворяла, а потому произведеній моихъ не сохраняю». Между тѣмъ, уже черезъ ½ года П., подобно Байрону, могъ сказать, что въ одно прекрасное утро онъ проснулся знаменитостью. Вопросъ о томъ, кто создалъ эту внезапную популярность, представляетъ большой интересъ для опредѣленія общаго характера литературнаго значенія П. Успѣхъ П. создала исключительно публика, доставивъ небывалый книгопродавческій успѣхъ сначала вышедшимъ въ срединѣ 1898 г. двумъ томамъ сборника разсказовъ П., а затѣмъ собранію его сочиненій, изданному товариществомъ «Знаніе». Правда, и критика, вслѣдъ за успѣхомъ П. въ публикѣ, на первыхъ порахъ съ рѣдкимъ единодушіемъ похвалъ отнеслась къ молодому писателю; но это все еще въ значительной степени покровительственное похваливаніе не идетъ ни въ какое сравненіе съ лихорадочнымъ темпомъ роста популярности П. Впервые за все время существованія рус. книжной торговли томики П. стали расходиться въ десяткахъ тысячъ экземпляровъ, въ общемъ достигнувъ колоссальной цифры 100000. Вышедшая въ 1900 г. отд. изд. пьеса «Мѣщане» въ 15 дней разошлась въ количествѣ 25000 экз. Впервые также публика стала высказывать небывалый интересъ къ личности писателя. Каждое появленіе П. въ публикѣ возбуждало настоящую сенсацію; ему проходу не давали интервьюеры, его восторженно провожали и встрѣчали на вокзалахъ, ему посылали съ литературныхъ вечеровъ телеграммы, его портреты и даже статуэтки появлялись во всевозможныхъ видахъ. Изъ Россіи интересъ къ П. быстро перебросился за границу. Въ одинъ-два года П. былъ переведенъ на всѣ языки и съ тою-же небывалою въ исторіи литературы быстротою сталъ знаменитостью міровою. Уже въ 1901 г. президентъ Соединенныхъ Штатовъ Рузвельтъ, принимая проф. Мартенса, сообщалъ ему впечатлѣнія, вынесенныя изъ чтенія П. Особенно проченъ и великъ былъ успѣхъ П. въ Германіи, гдѣ сразу его поставили наряду съ Толстымъ. Когда нѣсколько позднѣе, въ 1903 г., въ Берлинѣ поставили пьесу «На днѣ» (Nacht-Asyl), это было настоящимъ тріумфомъ. Пьеса шла въ Kleines Theater ежедневно въ теченіе 1½ года и выдержала болѣе 500 представленій. Съ огромнымъ успѣхомъ шла она также въ Вѣнѣ, Мюнхенѣ. Типы «На днѣ» стали нарицательными въ нѣмецкой печати. Возникло, вмѣстѣ съ тѣмъ, цѣлое движеніе, борющееся съ вліяніемъ П. Послѣ выхода сборниковъ его разсказовъ, П. съ конца 1898 г. становится ближайшимъ сотрудникомъ марксистскаго журнала «Жизнь». Здѣсь появились самое крупное по объему произведеніе его —романъ «Ѳома Гордѣевъ», начало неоконченнаго романа «Мужикъ», романъ «Трое» и нѣсколько разсказовъ. П. много содѣйствовалъ крупному успѣху журнала, но онъ же содѣйствовалъ и закрытію его весною 1901 г., помѣстивъ въ немъ, послѣ студенческой демонстраціи 4 марта, написанную ритмическою прозою аллегорію «Буревѣстникъ». Этимъ апоѳеозомъ грядущей бури начинается открытое выраженіе сочувствія П. революціонному движенію. Вскорѣ онъ былъ арестованъ въ Нижнемъ, но фактическихъ данныхъ къ обвиненію его не нашлось и пришлось ограничиться высылкой его изъ Нижняго, съ воспрещеніемъ жить въ столицахъ и университетскихъ городахъ. Въ концѣ февраля 1902 г. П. удостоился чести, которая для другихъ писателей является наградой за десятилѣтія литературной дѣятельности: онъ былъ избранъ почетнымъ академикомъ академіи наукъ по разряду изящной словесности. Но не успѣлъ еще недавній обитатель ночлежекъ получить подписанный Августѣйшимъ президентомъ

академіи дипломъ, какъ къ нему явился полицейскій чинъ съ предписаніемъ отдать дипломъ обратно. Оказалось, что уже 10 марта въ «Правит. Вѣстн.» появилось слѣдующее, неизвѣстно отъ кого исходившее сообщеніе: «въ виду обстоятельствъ, которыя не были извѣстны соединенному собранію отдѣленія рус. яз. и словесности и разряда изящной словесности, выборы въ почетные академики Алексѣя Максимовича Пѣшкова, привлеченнаго къ дознанію въ порядкѣ ст. 1035 устава уголовнаго судопроизводства, — объявляются недѣйствительными». Между тѣмъ, вся Россія знала объ арестѣ Пѣшкова, да и не было никакого основанія приписывать членамъ академіи готовность руководиться въ опредѣленіи литературнаго ранга писателя полицейскими соображеніями о политической его благонадежности. Инцидентъ съ П. имѣлъ печальныя послѣдствія для только-что созданнаго разряда «изящной словесности»: Короленко и Чеховъ, возмущенные мотивировкою неутвержденія выбора П., вернули свои академическіе дипломы. Съ начала 1900-хъ гг. П. почти исключительно посвящаетъ себя театру. На первыхъ порахъ и здѣсь его ждалъ огромный успѣхъ. «Мѣщане» (1901) и особенно «На днѣ» (1902), поставленные съ поразительнымъ совершенствомъ театромъ Станиславскаго, обошли всѣ сцены міра. Дальнѣйшія его пьесы: «Дачники», «Дѣти Солнца» имѣли уже успѣхъ средній. Это совпадаетъ съ общимъ ослабленіемъ успѣха П.; спросъ на сочиненія его, насколько онъ былъ дѣломъ моды, чрезвычайно упалъ. Въ началѣ 1905 г. П. снова приковалъ къ себѣ вниманіе всего міра, въ связи съ кровавыми событіями 9 января. Наканунѣ этого дня П. принялъ участіе въ извѣстной писательской депутаціи, которая сочла своимъ нравственнымъ долгомъ отправиться къ кн. Святополкъ-Мирскому и просить его не допустить кровопролитіе. Мудрая полиція усмотрѣла въ депутаціи «временное правительство»: почти всѣ члены ея были схвачены и посажены въ крѣпость. П. больше всѣхъ былъ «скомпрометированъ», потому что при обыскѣ у него нашли набросокъ призыва общества къ протесту противъ событій 9 января. Вѣсть объ арестѣ П. произвела огромную сенсацію въ Европѣ, гдѣ она распространилась вмѣстѣ съ извѣстіемъ, будто бы П. ждетъ смертная казнь. Вездѣ, не исключая отдаленной Португаліи, собирались митинги и образовывались комитеты, посылавшіе телеграммы и адресы Царю и министрамъ съ просьбою о помилованіи знаменитаго писателя. Страна Ибсена надѣялась, что «геніальное перо» П. не будетъ вырвано изъ рукъ его. П. былъ освобожденъ послѣ нѣсколькихъ недѣль заключенія, очень дурно повліявшихъ на его шаткое здоровье. Послѣ 17 октября при ближайшемъ участіи П. была основана въ Петербургѣ соціалъ-демократическая газета «Новая Жизнь». П. выступилъ въ ней съ рядомъ фельетоновъ, въ которыхъ всей современной культурѣ въ чрезвычайно рѣзкой и безпощадной формѣ бросались упреки въ пошломъ, себялюбивомъ, трусливомъ, фарисейскомъ «мѣщанствѣ». Не дѣлалось никакого исключенія для литературы и искусства; Левъ Толстой попалъ въ число «мѣщанъ». Эти нападки, въ свою очередь, вызвали не менѣе страстные отвѣтные упреки Горькому въ «хамствѣ». Въ началѣ 1906 г. П. отправился за границу чрезъ Финляндію, гдѣ онъ пользуется широкою популярностью; затѣмъ съ большимъ вниманіемъ онъ былъ привѣтствуемъ въ Швеціи, Даніи и Берлинѣ, гдѣ въ его честь устраивались собранія и банкеты. Въ Германіи П. началъ энергичную кампанію противъ подготовлявшагося министерствомъ Витте-Дурново внѣшняго займа. Въ страстномъ воззваніи, озаглавленномъ «Не давайте денегъ русскому правительству», П. доказывалъ европейскимъ капиталистамъ, что, поддерживая представителей русскаго стараго режима въ одинъ изъ самыхъ критическихъ для него моментовъ, они душатъ молодую свободу русскаго народа. Тою же страстною ненавистью къ правительству проникнуто письмо П. къ предсѣдателю французскаго «Общества друзей русскаго народа», Анатолю Франсу. Весною 1906 г. П. отправился въ Америку. Первые шаги его на американской почвѣ прошли блестяще. Всякое его слово подхватывалось, за каждымъ шагомъ слѣдили; составился особый комитетъ американскихъ писателей, съ Маркомъ Твеномъ во главѣ, чтобы дать ему торжественный банкетъ. И все это черезъ нѣсколько дней смѣнилось всеобщимъ негодованіемъ. Содержатель отеля, гдѣ поселился П., узнавъ, что «законная» жена П. осталась въ Россіи, а сопровождавшая его дама—только «гражданская» его жена, попросилъ его оставить отель. Этотъ отказъ повліялъ не на однихъ только содержателей другихъ отелей, тоже не пустившихъ къ себѣ П. Твенъ поспѣшилъ отказаться отъ банкета; печать ополчилась противъ «безнравственности» Горькаго. Ему пришлось оставить Америку, все еще не освободившуюся отъ гнета условной мѣщанской морали и лицемѣрнаго англо-саксонскаго cant'a.

Было бы очень неосторожно приписать славу Горькаго однимъ непосредственнымъ свойствамъ его таланта. Въ наше время усиленнаго общенія даже между самыми отдаленными пунктами земного шара всякое явленіе, которому по тѣмъ или другимъ причинамъ удалось обратить на себя вниманіе, пріобрѣтаетъ извѣстность, о которой прежде не могло быть рѣчи. Къ каждому источнику свѣта приставленъ теперь огромнѣйшій рефлекторъ, къ каждому источнику звука—гигантскій рупоръ. Несомнѣнно, что элементъ моды, помноженный на увеличительную силу новѣйшаго междуобластного и международнаго обмѣна, сыгралъ крупнѣйшую роль въ размѣрахъ успѣха, доставшагося на долю Горькаго. Тѣмъ не менѣе самый успѣхъ заслуженъ имъ вполнѣ законно. Онъ обусловленъ, прежде всего, тѣмъ, что у Горькаго яркое, истинно-художественное дарованіе, котораго не рѣшаются отрицать самые злые ненавистники его. Основныя свойства его таланта: замѣчательная наблюдательность и колоритность, заражающая читателя свѣжесть воспріятія, необыкновенно высокое развитіе чувства природы, перво-

степенная мѣткость афоризма. Наблюдательность Горькаго особаго рода: она никогда не тонетъ въ реалистическихъ мелочахъ, схватывая немного, но за то самыя основныя черты. Отсюда замѣчательная сжатость: лучшія вещи Горькаго очень невелики, это все очерки отъ 20 до 60-ти страницъ. Въ связи съ даромъ чрезвычайно-сгущеннаго творчества находится и удивительная колоритность Г. Жизнь сѣра, а русская въ особенности; но зоркій глазъ Г. скрашиваетъ тусклость обыденщины. Полный романтическихъ порывовъ, Г. съумѣлъ найти живописную яркость тамъ, гдѣ до него видѣли одну безцвѣтную грязь, и вывелъ предъ изумленнымъ читателемъ цѣлую галлерею типовъ, мимо которыхъ прежде равнодушно проходили, не подозрѣвая, что въ нихъ столько захватывающаго интереса. Горькому «новы всѣ впечатлѣнья бытія»; это сообщаетъ силу его лиризму и даетъ ему душевный подъемъ. Неизмѣнно воодушевляетъ Г. природа. Почти въ каждомъ изъ удачныхъ разсказовъ его есть прекрасныя и чрезвычайно-своеобразныя описанія природы. Это—не обычный пейзажъ, связанный съ чисто-эстетическою эмоціею. Какъ только Г. прикасается къ природѣ, онъ весь поддается очарованію великаго цѣлаго, которое ему всего менѣе кажется безстрастнымъ и равнодушно-холоднымъ. Въ какой-бы подвалъ судьба ни забросила героевъ Г., они всегда подсмотрятъ «кусочекъ голубого неба». Чувство красоты природы — особенно яркое и манящее въ «Коноваловѣ» и «Мальвѣ»—захватываетъ Г. и его героевъ тѣмъ сильнѣе, что эта красота—самое свѣтлое изъ доступныхъ босяку наслажденій. Стремленіе Коновалова къ бродяжеству имѣетъ основой желаніе видѣть новое и «красоту всякую». Любовь къ природѣ у Г. совершенно лишена сентиментальности; онъ изображаетъ ее всегда мажорно, природа его подбодряетъ и даетъ смыслъ жизни. «Максимъ, давай въ небо смотрѣть»—приглашаетъ Коноваловъ автора, и они ложатся на спину и часами созерцаютъ «голубую бездонную бездну». Оба они сливаются въ одномъ чувствѣ «преклоненія передъ невыразимо ласковой красой природы». При такомъ глубокомъ отношеніи къ красотѣ, эстетизмъ Г. не можетъ ограничиться сферою художественныхъ эмоцій. Какъ это ни удивительно для «босяка», но Г. *черезъ красоту приходитъ къ правдѣ*. Въ пору почти безсознательнаго творчества Г., въ самыхъ раннихъ вещахъ его—«Макарѣ Чудрѣ», «Старухѣ Изергиль»,—искренній порывъ къ красотѣ отнимаетъ у «марлинизма» Г. главный недостатокъ всякой вычурности—искусственность. Конечно, Г. — романтикъ; но въ этомъ главная причина, почему онъ такъ бурно завоевалъ симпатіи изнывшаго отъ гнета сѣрой обыденщины русскаго читателя. Заражала его гордая и бодрая вѣра въ силу и значеніе личности, отразившая въ себѣ одинъ изъ знаменательнѣйшихъ переворотовъ русской общественной психологіи. Горькій—органическій продуктъ и художественное воплощеніе того индивидуалистическаго направленія, которое приняла европейская мысль послѣднихъ 20—25 лѣтъ. Ничего не значитъ, что герои его разсказовъ—«босяки» и всяческіе отбросы общества. У Пушкина, въ началѣ его дѣятельности, мѣсто дѣйствія—разбойничьи вертепы и цыганскіе таборы; и, однако, это было полнымъ выраженіемъ байронизма, т. е. умственнаго и душевнаго теченія, вышедшаго изъ нѣдръ самыхъ культурныхъ слоевъ самой культурной изъ европейскихъ націй. Нѣтъ ничего необычайнаго и въ томъ, что устами босяковъ Горькаго говоритъ самая новая полоса европейской и русской культуры. Философія этихъ босяковъ — своеобразнѣйшая амальгама жесткаго ницшеанскаго поклоненія силѣ съ тѣмъ безграничнымъ, всепроникающимъ альтруизмомъ, который составляетъ основу русскаго демократизма. Изъ ницшеанства тутъ взята только твердость воли, изъ русскаго народолюбія—вся сила стремленія къ идеалу. Въ результатѣ получилось свѣжее, бодрое настроеніе, манящее къ тому, чтобы сбросить ту апатію, которою характеризуется унылая полоса 80-хъ годовъ. Горькій пришелъ въ литературу, когда нытье и половинчатость, нашедшія свое художественное воплощеніе въ «сумеречныхъ», надорванныхъ герояхъ Чехова, стали уступать мѣсто совсѣмъ иному настроенію, когда страстная потребность жить полною жизнью снова воскресла, а вмѣстѣ съ тѣмъ воскресла и готовность отстоять свои идеалы. Приливъ общественной бодрости, которымъ знаменуется вторая половина 90-хъ годовъ, получилъ свое опредѣленное выраженіе въ марксизмѣ. Г.—пророкъ его или, вѣрнѣе, одинъ изъ его создателей: основные типы Г. создались тогда, когда теоретики русскаго марксизма только что формулировали его основныя положенія. Кардинальная черта марксизма—отказъ отъ народническаго благоговѣнія предъ крестьянствомъ — красною нитью проходитъ чрезъ всѣ первые разсказы Г. Ему, пѣвцу безграничной свободы, противна мелко-буржуазная привязанность къ землѣ. Устами наиболѣе яркихъ героевъ своихъ—Пыляя, Челкаша, Сережки изъ «Мальвы»—онъ не стѣсняется даже говорить о мужикѣ съ прямымъ пренебреженіемъ. Одинъ изъ наиболѣе удачныхъ разсказовъ Г., «Челкашъ», построенъ на томъ, что романтичный контрабандистъ Челкашъ — весь порывъ и розмахъ широкой натуры, а добродѣтельный крестьянинъ—мелкая натуришка, вся трусливая добродѣтель которой исчезаетъ при первой возможности поживиться. Еще тѣснѣе связываетъ Г. съ марксизмомъ полное отсутствіе той барской сентиментальности, изъ которой исходило прежнее народолюбіе. Если прежній демократизмъ русской литературы былъ порывомъ великодушнаго отказа отъ правъ и привилегій, то въ произведеніяхъ Г. передъ нами яркая «борьба классовъ». Пѣвецъ грядущаго торжества пролетаріата нимало не желаетъ апеллировать къ старонароднической чувству состраданія къ униженнымъ и оскорбленнымъ. Передъ нами настроеніе, которое собирается само добыть себѣ все, что ему нужно, а не выклянчить подачку. Существующій порядокъ Горьковскій босякъ, какъ соціальный типъ, созна-

тельно ненавидитъ всею душою. Тоскующій въ условіяхъ сѣрой обыденщины пролетарій Орловъ («Супруги Орловы») мечтаетъ о томъ, чтобы «раздробить всю землю въ пыль или собрать шайку товарищей или вообще что-нибудь этакое, чтобы стать выше всѣхъ людей и плюнуть на нихъ съ высоты... И сказать имъ: ахъ вы, гады! Зачѣмъ живете? Какъ живете? Жулье вы лицемѣрное и больше ничего». Идеалъ Г.—«буревѣстникъ». Унылыя и робкія «чайки стонутъ передъ бурей»; не то—буревѣстникъ, въ крикѣ котораго страстная «жажда бури». «Силу гнѣва, пламя страсти и увѣренность побѣды слышатъ тучи въ этомъ крикѣ». Буревѣстникъ «рѣетъ смѣло и свободно надъ сѣдымъ отъ пѣны моремъ»; всѣ его вожделѣнія сводятся къ одному—«пусть сильнѣе грянетъ буря».

Основныя черты и художественной, и соціально-политической физіономіи Г. опредѣленно и ярко сказались въ его первыхъ небольшихъ разсказахъ. Они вылились безъ малѣйшей надуманности и потому свободно и не напряженно, т. е. истинно-художественно, отразили сокровенную сущность нарождавшихся новыхъ теченій. Все, что писалъ Г. послѣ того, какъ вошелъ въ славу—за исключеніемъ драмъ,—ни въ художественномъ, ни въ соціально-политическомъ отношеніяхъ ничего новаго не дало, хотя многое въ этихъ позднѣйшихъ произведеніяхъ написано съ тѣмъ же первоклассным мастерствомъ. Въ самомъ крупномъ по объему произведеніи Г.—«Ѳома Гордѣевъ»—романа собственно нѣтъ. Предъ нами проходятъ отдѣльныя сцены поволжскаго быта и купеческой жизни, написанныя замѣчательно сочно и ярко. Гораздо менѣе удачна идейная сторона романа—обличительныя рѣчи озлобленнаго фельетониста Ежова, самого Гордѣева и др.; но вмѣстѣ съ тѣмъ весь присущій Г. блескъ афоризма сказался въ образныхъ рѣчахъ стараго практика Маякина. Романъ «Трое» представляетъ собою рядъ яркихъ картинъ изъ жизни обитателей подваловъ большихъ приволжскихъ городовъ, которая дала Г. матеріалъ для лучшихъ его разсказовъ. И тамъ, и здѣсь предъ нами не этнографія, а та же общечеловѣческая психологія, что и въ «Преступленіи и наказаніи» Достоевскаго, съ которымъ критика сопоставляла романъ Горькаго; но убійца, выведенный Горькимъ, открываетъ на награбленныя деньги лавку и нимало не терзается угрызеніями совѣсти. Кругомъ столько мерзости, что онъ считаетъ себя не хуже другихъ непойманныхъ воровъ и легальныхъ грабителей. Лишая себя жизни, чтобы не отдаться въ руки власти, онъ умираетъ съ проклятіемъ обществу.

Особую группу представляютъ собою театральныя пьесы Г. Драматическаго таланта въ непосредственномъ смыслѣ—умѣнья завязать драматическій узелъ, а затѣмъ развязать его, сконцентрировать вниманіе зрителя на одномъ пунктѣ и вообще дать нѣчто цѣльное,—у Г. совсѣмъ нѣтъ. Онъ даетъ рядъ отдѣльныхъ картинъ, отдѣльныхъ характеристикъ и блестящихъ, врѣзывающихся въ память афоризмовъ и яркихъ словечекъ.

Въ литературно-художественной іерархіи пьесъ Г. всего слабѣе пьесы послѣднихъ лѣтъ (1904—1906) «Дачники», «Дѣти Солнца». По содержанію все это чрезмѣрно-жесткія нападки на интеллигенцію за отсутствіе глубины и искренности и, въ лучшемъ случаѣ, за безпочвенность. Серьезный литературный интересъ представляетъ только первая пьеса Г., «Мѣщане», и несомнѣнно крупное мѣсто въ русской драмѣ занимаетъ «На днѣ». Въ «Мѣщанахъ» интересно разработано разложеніе стараго мѣщанско-купеческаго быта и трагедія разлада между старымъ и молодымъ поколѣніемъ. Авторъ выдвигаетъ появленіе на аренѣ жизни здоровой трудовой интеллигенціи, вѣрящей въ свои силы и въ свою способность устроить свою жизнь по собственному идеалу. Представители этой бодрости не лишены, однако, извѣстной дозы самодовольства и впадаютъ, такимъ образомъ, въ мѣщанство новаго рода.

Коронная пьеса Г. «На днѣ» тѣсно связана съ типами «бывшихъ людей», блестяще разработанными въ прекрасномъ разсказѣ, такъ и озаглавленномъ «Бывшіе люди». Предъ нами опять ночлежка, опять мнимые босяки, ярко и образно философствующіе о смыслѣ жизни. Съ одной стороны, герои пьесы—большею частью люди, которыхъ никакъ нельзя причислить къ сентиментальной породѣ «униженныхъ и оскорбленныхъ». Они нимало не жаждутъ состраданія, они—принципіальные враги существующаго порядка; работу презираютъ, въ благотворность ея не вѣрятъ. Но, помимо ихъ воли, все существо ихъ проникнуто тоскою по чему-то положительному, хотя бы въ формѣ какого-нибудь краснваго призрака. Центральною фигурою является своеобразный праведникъ, странникъ Лука, создающій цѣлую стройную теорію возвышающаго обмана. Въ лицѣ Луки индивидуализмъ доведенъ до крайнихъ предѣловъ. Все существуетъ постольку, поскольку я тутъ причастенъ. Есть-ли Богъ? «Коли вѣришь, есть; не вѣришь, нѣтъ... Во что вѣришь, то и есть». Нужна-ли истина даже въ смыслѣ простой достовѣрности? Если она разрушаетъ пріятную мнѣ иллюзію—будь она проклята. Проститутка Наташа, начитавшись бульварныхъ романовъ, съ жаромъ разсказываетъ сотоварищамъ по ночлежкѣ, что въ нее былъ когда-то влюбленъ студентъ «Гастоша», который отъ безнадежной любви къ ней застрѣлился. Ночлежники хохочутъ, но Лука ласково ей говоритъ: «я—вѣрю! твоя правда, а не ихняя... Коли ты вѣришь, была у тебя настоящая любовь... значитъ, была она! Была». Умирающую жену сапожника онъ съ жаромъ увѣряетъ, что ее ждетъ рай и что «смерть намъ—какъ мать малымъ дѣтямъ». Спившійся актеръ живетъ мечтой о чудной санаторіи съ мраморными полами. И это сосредоточеніе всего міра въ сознаніи личности получаетъ свое центральное выраженіе въ ставшемъ знаменитымъ изреченіи мнимаго циника Сатина: «Человѣкъ—это звучитъ гордо»! Яркое сознаніе личности и составляетъ тотъ лейтмотивъ, который проходитъ черезъ всю литера-

турную дѣятельность Г. Но столь-же важно для характеристики Г. и то, что сознаніе личности тѣснѣйшимъ образомъ связано въ немъ съ стремленіемъ къ идеалу. Устами актера изъ «Дна» онъ съ увлеченіемъ повторяетъ: «Слава безумцу, который навѣялъ человѣчеству сонъ золотой». И въ общемъ, всею совокупностью своей литературной дѣятельности, Г. входитъ въ исторію литературы какъ человѣкъ, пропѣвшій могучую пѣснь «безумству храбрыхъ».

Изъ огромной литературы, посвященной Г., можно выдѣлить брошюры и статьи: Адріановъ, «На Днѣ» (СПб., 1903); Андреевичъ (Евг. Соловьевъ), «Книга о М. Горькомъ и Чеховѣ» (СПб., 1900); Батюшковъ, «Критич. очерки» (СПб., 1900); Боцяновскій, «М. Горькій» (СПб., 1901, 2-е изд., 1903; очень содержательное пособіе съ обильными указаніями литературы); Вогюэ, «М. Горькій» (эта статья изъ «Revue d. deux Mondes» вышла въ трехъ переводахъ, М., 1902 и 1903 и Одесса, 1903); Волынскій (въ книгѣ «Борьба за идеализмъ»); Гельротъ, «Горькій и Ницше» («Русск. Бог.», 1903, № 5); Dillon, «M. Gorkij, his life and Writings» (Лондонъ, 1902. Русскій переводъ подъ названіемъ «Иностранная критика о Горькомъ», СПб., 1904); Ляцкій («Вѣстникъ Европы», 1901, № 11); Меньшиковъ, «Критич. статьи»; Михайловскій («Отклики» и «Послѣднія сочиненія»); З. К., «М. Горькій въ иностранной критикѣ» (сборникъ «Литер. Дѣло», 1902, много данныхъ); Коробка, «Очерки литературныхъ настроеній» (СПб., 1903); сборникъ «Критич. статьи о произвед. М. Горькаго» (СПб., 1901, статьи Михайловскаго, Скабичевскаго, Меньшикова, Минскаго, Оболенскаго, Боцяновскаго, Игнатова, Геккера, Поссе, Богдановича); Л. Оболенскій, «М. Горькій и причины его успѣха» (СПб., 1903); Hans Ostwald (Берлинъ, 1904, съ указаніемъ нѣмецкихъ переводовъ); Порицкій, «М. Горькій» (съ прибавленіемъ статей Минскаго, Михайловскаго, Скабичевскаго, Оболенскаго, Меньшикова, Госфельда; Варшава, 1903); Протопоповъ, въ «Русской Мысли», 1898, № 5, 1900, № 3 и 4; Н. Стечькинъ, «М. Горькій» (СПб., 1904); М. Чуносовъ, въ «Ежем. Соч.», 1900, № 9; Н. Энгельгардтъ, въ «Рус. Вѣстн.», 1902, іюнь. Болѣе крупныя газетныя статьи указаны въ книгѣ Боцяновскаго. *С. Венгеровъ.*

Педогенезъ — терминъ, предложенный въ 1866 г. К. Бэромъ для открытаго Н. Вагнеромъ въ 1862 г. размноженія личинокъ насѣкомаго сем. Cecidomyidae. Личинки размножаются при этомъ дѣвственно (почему Гатчекъ называетъ это явленіе пэдопартеногенезъ) и живутъ въ тѣлѣ матери. Онѣ могутъ давать новое поколѣніе дѣвственно или превращаться во взрослое насѣкомое. Другой случай П. описанъ О. Гриммомъ (1887) тоже для двукрылаго, а именно для Chironomus, у котораго куколка откладываетъ яйца. По Шнейдеру откладываетъ яйца въ этомъ случаѣ не куколка, а только что вылупившееся насѣкомое. *В. М. Ш.*

Пэнъ (Джонъ Ноульсъ Paine)—извѣстный сѣверо-американскій композиторъ и проф. исторіи муз. (род. въ 1839 г.). Главныя его композиціи: большая месса, оратоpія «Св. Петръ», симфоніи a-dur и c-moll, музыка къ траг. «Царь Эдипъ», оркестров. фантазія «The tempest» (Буря), увертюра къ «Какъ вамъ угодно» Шекспира. *Н. Б—къ.*

Пэонолъ—см. Кетонофенолы (доп.).

Пэришъ-Альварсъ (Эліасъ Parish-Alvars)—извѣстный виртуозъ на арфѣ и композиторъ (1808—49). Его сочиненія для арфы весьма цѣнны. Главныя изъ нихъ: 2 концерта, концертино для 2 арфъ съ орк. и «Voyage d'un harpiste en Orient» — собраніе греческихъ, болгарскихъ, турецкихъ и др. мелодій.

Пэрри (Джозефъ Parry)—англійскій композиторъ (род. въ 1841 г.). Главн. его произведенія: оперы «Blodwen», «Arianwen», «Sylvia», «King Arthur», оратоpіи: «Emmanuel», «Саулъ въ Тарсѣ», «The maid of Cefn Idfa», кантаты: «Навуходоносоръ», «Блудный Сынъ» и «Cambria». *Н. Б—къ.*

Пюньо (Рауль Pugno)—извѣстный французскій піанистъ и композиторъ. Род. въ 1852 г. Выступалъ въ СПб. и Москвѣ. Его произведенія: оратоpія «Воскресеніе Лазаря», хоровое сочиненіе «Прометей», балеты, оперетки, фортеп. пьесы, романсы и др. *Н. Б—къ.*

Пяковскій (Николай Яковлевичъ, род. въ 1855 г.) — писатель, докторъ медицины; образованіе получилъ въ военно-медицинской академіи. Написалъ: «Матеріалы къ вопросу объ отношеніи антропометріи къ санитарнымъ изслѣдованіямъ въ войскахъ» (1886, докт. диссерт.); «Гигіена и мораль» (1894); «Внѣшній и внутренній опытъ въ христіанской религіи» (М., 1900); «Христіанскій постъ съ медицинской точки зрѣнія» (М., 1900); «Какъ мыслилъ Вл. Соловьевъ о воскресеніи и значеніе его философіи для гигіены духа» (1901); «Гигіена и христіанство» (М., 1901); «Истинная эмансипація и высшее образованіе женщинъ съ христіанской точки зрѣнія» (М., 1902); «Конфликты въ духовной жизни современной интеллигенціи» (СПб., 1904); «Опытъ согласованія нѣкоторыхъ разностей въ повѣствованіяхъ евангелистовъ о первомъ днѣ Воскресенія Христова» (М., 1904).

Пятье (metacarpus s. actinalia)—совокупность костей задней (нижней) конечности, несущихъ пальцы и по числу, обыкновенно, имъ соотвѣтствующихъ или даже превышающихъ (въ случаѣ редукціи пальцевъ). Иногда пятье именуютъ предпятьемъ, и тогда запятье (carpus)—называютъ пятьемъ.

Пятигорскій листокъ — ежедневная газета, выходившая въ Пятигорскѣ съ 1 февр. 1904 г.: ред.-изд. П. И. Кибардинъ; 30 декабря 1905 г. пріостановлена администраціей; вмѣсто нея выходитъ «Пятигорье». Ред. Е. Барановъ, изд. А. Кибардина.

Пятипалая конечность—характерна для позвоночныхъ, кромѣ рыбъ, почему всѣ эти классы соединяются подъ именемъ Pentadactyloidea (пятипалыхъ). Въ отличіе отъ плавника она построена по типу сложнаго, а не простого рычага, и число лучей—фиксировано, а именно 5, хотя нерѣдко можно обнаружить слѣды 6 и 7-го луча. Въ типичной пятипалой конечности отличаемъ слѣдующія части:

Въ передней:	первое колѣно рычага—плечо или бедро (stylopodium)	въ задней:
humerus (плечевая)		femur (бедреная)
radius—ulna (лучевая—локтевая)	второе колѣно рычага—предплечье или голень (pro и meta-podium)	tibia—fibula (большая—малая берцовыя)
radiale ulnare intermedium centrale 1 centrale 2	первый рядъ костей carpus (запястья) и tarsus (плюсны) (mesopodium)	tibiale fibulare intermedium centrale 1 centrale 2
1, 2, 3, 4, 5 кости carpalia	второй рядъ костей carpus и tarsus (mesopodium)	1, 2, 3, 4, 5 кости
I, II, III, IV и V костей metacarpalia	metacarpus (пястье) и metatarsus (предплюсна) (actinalia)	I, II, III, IV и V костей metatarsalia
phalanges digitorum	фаланги или суставы пальцевъ (epactinalia).	phalanges digitorum

Гегенбауръ разсматривалъ П. конечность сначала, какъ моносеріальную, т. е. имѣющую боковые лучи съ одной стороны, отъ главнаго, а потомъ какъ бисеріальную, т. е. имѣющую лучи съ обѣихъ сторонъ отъ главнаго луча. Ось главнаго луча конечности, по Гегенбауру, проходитъ черезъ humerus (femur), ulna (fibula), ulnare (fibulare), 5-ое carpale (5 tarsale) и V metacarpale (V metatarsale) и пятый палецъ (мизинецъ). Отъ этого луча отходятъ боковые лучи, изъ которыхъ первый идетъ черезъ radius (tibia), radiale (tibiale) и т. д. и первый (большой) палецъ; второй—черезъ intermedium, centrale 1 и второй (указательный) палецъ; третій—черезъ centrale 2 и третій (средній) палецъ; четвертый—черезъ 4 (безымянный) палецъ. Другіе изслѣдователи строили означенную схему иначе, а именно, проводили главный лучъ черезъ humerus (femur), ulna (fibula), intermedium, оба centralia и 2-й палецъ. При такомъ построеніи П. конечность оказывалась состоящей изъ главнаго луча, несущаго съ одной стороны 3 боковыхъ (3, 4 и 5) и съ другой—одинъ (1), т. е. боковые лучи были расположены въ два ряда, хотя наружный рядъ состоялъ всего изъ одного луча. Съ этимъ взглядомъ согласился и Гегенбауръ. Установить переходъ отъ многолучевой конечности къ П. до сихъ поръ не удается. Переходъ отъ плавника къ пятипалой конечности пытались искать между ганоидами у Crossopterygii, которые по многимъ особенностямъ приближаются къ амфибіямъ. У этой группы основаніе плавника покрыто кожей съ типичными чешуями, въ чемъ уже сказывается нѣкоторая наклонность къ видоизмѣненію плавника въ конечность по типу сложнаго рычага. Передняя конечность Polypterus описывается состоящей изъ костнаго propterygium, хрящевого и недоходящаго до плечевого пояса mesopterygium и костнаго же metapterygium. По предположенію Эмери propterygium этой конечности при переходѣ въ пятипалую форму далъ radius или tibia, metapterygium—ulna или fibula; а плечевая и бедреная часть обособились отъ элементовъ пояса. Mesopterygium распался на элементы carpus и tarsus, а его лучи—дали 5 пальцевъ. Лучи, сидящіе на propterygium и metapterygium дали добавочные пальцы. Рабль (1901) принимаетъ, что при обособленіи конечности изъ боковой складки произошло и весьма раннее раздѣленіе ея на два типа: у плавающихъ формъ—она явилась въ видѣ широкой многолучевой пластинки, а у ползающихъ прибрежныхъ формъ—въ видѣ слабой, палочковидной конечности, каковая наблюдается между современными двудышащими у Lepidosiren, котораго конечность представляетъ простой членистый стебельчатый придатокъ. Черезъ развитіе боковыхъ лучей эта конечность видоизмѣнилась въ двурядную конечность Ceratodus, а не наоборотъ, какъ думаетъ Гегенбауръ. Для П. конечности Рабль считаетъ исходной формой тоже стебельчатую конечность Lepidosiren. Стебельчатая конечность перешла въ конечность, раздѣленную на концѣ вилкообразно, а эта послѣдняя постепенно увеличивала число своихъ лучей прибавленіемъ новыхъ на ульнарной или фибулярной сторонѣ и такимъ образомъ получилась П. конечность. Подтвержденіе своей гипотезы Рабль видитъ въ развитіи конечности амфибій, которая въ своемъ развитіи проходитъ вилкообразную стадію, при чемъ внутренняя вѣтвь развилки соотвѣтствуетъ первому, а наружная второму пальцу. Точно также конечности низшихъ амфибій съ меньшимъ числомъ пальцевъ, напр., конечности Proteus, у котораго на передней три, а на задней два пальца, а элементы carpus и tarsus лишь въ числѣ трехъ Рабль считаетъ за болѣе древнюю форму, а не за результатъ упрощенія П. конечности. Дѣйствительно ли конечности низшихъ амфибій представляютъ собой первичную форму, или возникли путемъ редукціи,—вопросъ, который можетъ быть рѣшенъ только изученіемъ развитія этихъ конечностей. Первые шаги, сдѣланные въ этомъ отношеніи учениками Рабля, показали, что напр. двупалая конечность одного вида Amphiuma является результатомъ измѣненія трехпалой, свойственной другому виду, а не наоборотъ, какъ слѣдовало ожидать по теоріи Рабля. Въ общемъ все-таки вопросъ о пере-

ходѣ ихтіоптеригія въ хироптеригій остается доселѣ открытымъ, и надо ждать или ископаемыхъ формъ, или указаній со стороны эмбріологіи при дальнѣйшемъ изученіи развитія П. конечности. Указаніемъ на происхожденіе П. конечности отъ многолучевой считается то обстоятельство, что въ первой находятъ слѣды лишнихъ пальцевъ или имъ соотвѣтствующихъ элементовъ кисти и стопы, какъ впереди большого пальца на передней (praepollex) и на задней (praehallux) конечности, такъ и позади мизинца (postminimus). Впрочемъ, относительно нѣкоторыхъ изъ этихъ элементовъ (именно по отношенію къ млекопитающимъ и въ частности человѣку) другіе изслѣдователи полагаютъ, что мы имѣемъ дѣло съ сезамовидными косточками, лишенными морфологическаго значенія (см. Сезамовидныя косточки). Въ пользу многолучевого происхожденія П. конечности говорятъ случаи атавистической полидактиліи (см.).

В. М. Ш.

Пятисуставныя (Pentamera)—подпорядокъ жуковъ, характеризующійся пятичленистыми лапками на всѣхъ ножкахъ. Сюда относятся сем. Cicindelidae (скакуны), Carabidae (жужелицы), Staphylinidae, Dytiscidae (плавуны), Hydrophilidae (водолюбы), Silphidae (мертвоѣды), Dermestidae (кожеѣды), Lamellicornia (пластинчатоусыя), Elateridae (щелкуны), Lampyridae (свѣтляки) и другіе.

***Пятковскій** (Александръ Петровичъ)—писатель: ум. въ 1904 г.

Пятницкій (Порфирій Петровичъ) — минералогъ и геологъ. Род. въ 1860 г. По окончаніи курса въ харьковскомъ университетѣ (1886 г.) былъ оставленъ ассистентомъ при каѳедрѣ геологіи, а по защитѣ магистерской диссертаціи, былъ командированъ за границу. Начиная съ 1893 г. читалъ лекціи въ харьковскомъ университетѣ, въ качествѣ приватъ-доцента. Въ 1898 году защитилъ докторскую диссертацію. Въ 1901 году назначенъ экстраординарнымъ, а въ 1905 г.—ординарнымъ профессоромъ минералогіи. Гл. труды: «Къ изслѣдованію дельты Западной Двины» («Тр. Общ. исп. Прир. при харьковскомъ университетѣ»); «Изслѣдованіе мѣловыхъ осадковъ въ бассейнахъ р. Дона и лѣвыхъ притоковъ р. Днѣпра» (ibid., 1890); «Изслѣдованіе кристалловъ кермезита и уранотила» (ibid., 1893); «Гидрогеологическое изслѣдованіе Верхнеднѣпровскаго уѣзда Екатеринославской губ.» (изд. екат. губернск. земства, 1895); «Изслѣдованіе кристаллическихъ сланцевъ степной полосы юга Россіи» («Тр. Харьк. Общ. испытат. природы», 1898); «Геологическія изслѣдованія въ центральномъ Кавказѣ» («Матеріалы для Геологіи Россіи», 1904—5).

Пяточная кость (calcaneum) — тарсальная кость млекопитающихъ, соотвѣтствующая fibulare другихъ формъ.

Пятый желудочекъ мозга (ventriculus septi pellucidi) или *псевдоцель* — вовсе не соотвѣтствуетъ настоящимъ желудочкамъ головного мозга, ибо образуется не расширеніемъ центральнаго канала, а черезъ сростаніе внутреннихъ, т. е. обращенныхъ другъ къ другу стѣнокъ полушарій. Самое сростаніе происходитъ вслѣдствіе образованія между полушаріями двухъ мощныхъ комиссуръ: сверху — мозолистаго тѣла (corpus callosum), снизу—свода (fornix). Стѣнка полушарія, заключеннаго между этими комиссурами, остается прозрачной, ибо не развиваетъ нервнаго вещества (septum pellucidum). Полость, замкнутая со всѣхъ сторонъ и ограниченная septa pellucida, и образуетъ у млекопитающихъ П. желудочекъ.

В. М. Ш.

Р.

Раабъ (Вильгельмина Ивановна)—пѣвица: см. Рабъ (XXVI, 52).

***Раабъ** (Іоганнъ-Леонгардъ Raab)—нѣмецкій граверъ на мѣди: ум. въ 1899 г.

Рабехъ или *Рабахъ*—завоеватель Средняго Судана (1892—1900), сынъ египетскаго солдата, негритянск. происхожденія. Род. въ 1849 г. въ Сеннарѣ; въ молодости служилъ у работорговца Зебира въ Баръ-эль-Газалѣ. Въ 1879 г. Р. набралъ отрядъ изъ нѣсколькихъ тысячъ негровъ и началъ свои первыя завоеванія въ Дарѣ-Фертитѣ и Дарѣ-Бандѣ (1883—84). Въ 1891 г. Р. уничтожилъ французскую экспедицію Крампеля. Въ 1892 г. онъ завоевалъ Багирми и Манджафу, въ 1894 г. разрушилъ гор. Куку, столицу государства Борну. Такимъ образомъ ему оказалась подвластной обширная область Средняго Судана отъ Сокото до государства Махди и отъ Сахары до Убанги за исключеніемъ области Вадаи. Въ теченіе 3 лѣтъ французы изъ колоніи Франц. Конго воевали съ Р. Въ 1900 г. соединенные отряды франц. войскъ подъ начальствомъ Лами разбили на голову армію Р. Самъ онъ и Лами были убиты. Государство Р. распалось и раздѣлено между Франціей, Англіей и Германіей. См. Dujarric, «La vie du sultan Rabeh. Les Français au Tchad» (II., 1902); Gentil, «La chute de l'empire de Rabeh» (1902).

Рабль-Рюкгардъ (Joh. Rabl-Rückhard) —нѣмецкій врачъ и анатомъ, род. въ 1839 г., проф. анатоміи при берлинскомъ университетѣ. Писалъ по офтальмологіи, гинекологіи и по анатоміи животныхъ: «Centralnervensystem des Alligators»; «Zur Deutung und Entwicklung des Gehirns der Knochenfische» («Arch. für Anat. und Phys.», 1882); «Das

Groshirn der Knochenfische u. seine Anhangsgebilde» (тамъ же, 1883). *Н. Н. А.*

Работникъ—ежедневная газета, органъ партіи соціалистовъ-революціонеровъ, издававшаяся въ Новочеркасскѣ вмѣсто пріостановленной газ. «Колосъ» съ 20 іюля 1906 г. Ред.-изд. В. Ф. Надолецъ. Изданіе закрыто.

Работникъ—ежедневная общественно-политическая газета, выходившая въ Кіевѣ съ 8 іюня 1906 г. Изд. Е. Т. Бердяева, ред. Н. К. Мукаловъ. Р. примыкалъ къ соціалъ-демократической партіи. Изданіе закрыто.

Работы наибольшей принципъ—см. Термохимія (XXXIII, 16).

Рабочая газета—ежедневный соціально-политическій органъ такъ называемой «независимой рабочей партіи», выходившій въ СПб. съ 19 января 1906 г. Ред.-изд. гапоновецъ М. А. Ушаковъ. Газета прекратилась въ концѣ января того же года; нѣсколько номеровъ вышло въ сент. 1906 г.

Рабочая недѣля—еженедѣльный общественно-экономическій журналъ, выходившій въ СПб. съ 18 дек. 1905 г. Ред.-изд. А. Леманъ, изд. И. Люндорфъ. Послѣ двухъ номеровъ журналъ былъ закрытъ.

Рабочее слово—ежедневная общедоступная, общественно-политическая и литературная газета, выходящая въ СПб. съ 31 марта 1906 г. Изд. И. Венедиктовъ, ред. А. Тенсъ.

Рабочіе секретаріаты (Arbeitersekretariate)—бюро юридической помощи рабочему населенію, учреждаемыя рабочими же организаціями. Подъ это опредѣленіе вполнѣ подходятъ лишь германскіе секретаріаты; въ задачу швейцарскихъ секретаріатовъ входитъ обыкновенно содѣйствіе рабочему движенію вообще, при чемъ нерѣдко на первый планъ выступаетъ производство статистическихъ работъ по рабочему вопросу, содѣйствіе профессіональному объединенію рабочаго населенія и т. д. Въ *Германіи* прототипомъ для Р. секретаріатовъ послужили образованныя Р. картелями юридическія коммиссіи, состоявшія изъ выборныхъ членовъ и наблюдавшія за исполненіемъ законовъ. Съ развитіемъ соціальнаго законодательства оказалось необходимымъ имѣть постоянныхъ служащихъ для этой работы. Первый Р. секретаріатъ возникъ въ 1894 г. въ Нюрнбергѣ, по иниціативѣ депутата Карла Грилленбергера. Въ 1897 г. открылся секретаріатъ въ Штуттгартѣ, въ 1898 г.—въ Мюнхенѣ, Ганноверѣ, Бейтенѣ, Мангеймѣ, Галле, Іенѣ и т. д. Въ настоящее время въ Германіи насчитывается до 50 секретаріатовъ. Съ 1 апрѣля 1903 г. въ Берлинѣ открытъ центральный Р. секретаріатъ, содержимый и контролируемый генеральной коммиссіей профессіональныхъ союзовъ Германіи; дѣятельность его ограничивается взысканіемъ страховыхъ суммъ въ имперскомъ страховомъ бюро, но распространяется на всѣхъ организованныхъ рабочихъ Германіи. Успѣхи первыхъ секретаріатовъ побудили христіанскіе профессіональные союзы и союзы Гиршъ-Дункера учредить нѣсколько подобныхъ секретаріатовъ. Кромѣ того, различными религіозными обществами и союзами съ 1903 г. открыто въ Берлинѣ три центральныхъ секретаріата, преслѣдующихъ однородныя задачи, но не чуждыхъ политической дѣятельности. Отчетовъ о своей дѣятельности они не публикуютъ. Завѣдываніе дѣлами секретаріата возлагается на наемнаго секретаря (въ нѣкоторыхъ секретаріатахъ число ихъ доходитъ до 3), избираемаго собраніемъ Р. организацій или представителей картелей. Большинство секретарей вышло изъ рабочаго же класса. Существующія при секретаріатахъ наблюдательныя коммиссіи выполняютъ административныя и контрольныя функціи, а также являются инстанціей для подачи жалобъ. Часто наблюдательныя функціи исполняетъ правленіе картели. Секретаріаты обычно существуютъ на средства профессіональныхъ союзовъ, съ членовъ которыхъ взимается сборъ на содержаніе секретаріата (2 пфен. въ недѣлю или 10 пфен. въ мѣсяцъ). Нѣкоторые секретаріаты поддерживаются политическими союзами или газетами; Готскій секретаріатъ пользуется субсидіей отъ государства. Кліентами секретаріатовъ являются преимущественно рабочіе, затѣмъ вдовы и инвалиды; лица другихъ профессій также иногда обращаются въ секретаріаты, а за послѣдніе годы услугами ихъ пользуются и правительственныя учрежденія. Р. секретаріаты по общему правилу оказываютъ помощь безплатно, но въ нѣкоторыхъ секретаріатахъ взимается незначительная плата (20 пфен.—75 пфен.) съ лицъ, не состоящихъ членами союзовъ. Плата взимается не изъ финансовыхъ соображеній, но съ цѣлью побудить къ вступленію въ профессіональные союзы. Въ 1902 г. доходы всѣхъ секретаріатовъ равнялись 154 тыс. мар.; изъ нихъ лишь 4% приходилось на гонораръ. Нѣкоторые секретаріаты совершенно отказываютъ въ юридической помощи лицамъ, не состоящимъ членами союзовъ, поддерживающихъ секретаріатъ. Большинство секретаріатовъ публикуетъ годовые отчеты о своей дѣятельности и статистическія работы. Въ *Швейцаріи* первый Р. секретаріатъ подъ именемъ «Швейцарскаго» возникъ въ 1887 г. въ Цюрихѣ, по иниціативѣ рабочаго союза Grütliverein. Центральный секретаріатъ содержится на средства федеральнаго правительства, но дѣятельность его направляется федераціей швейцарскихъ рабочихъ, въ лицѣ собранія делегатовъ и исполнительнаго комитета. Почти каждый кантонъ имѣетъ свой кантональный секретаріатъ. Швейцарскіе секретаріаты большею частью пользуются правительственной субсидіей, благодаря чему средній годовой расходъ швейцарскихъ секретаріатовъ составляетъ 20—25 тыс. франковъ, значительно превышая такой же расходъ германскихъ секретаріатовъ (5320 мар.). См. А. Ф. Волковъ, «Секретаріаты рабочихъ и палаты труда въ Западной Европѣ» (1905); Б. Торгашевъ, «Р. секретаріаты» (1906); А. Мюллеръ, «Р. секретаріаты и государственное страхованіе рабочихъ въ Германіи», перев. съ нѣм. подъ ред. В. Канеля (1907); R. Soudek, «Die deutschen Arbeitersekretariate» (Л., 1902). *Н. Ив—ко.*

Рабочій—соціалъ-демократич. газета, выходившая два раза въ недѣлю съ 29 іюля

1906 г. въ Саратовѣ. Ред.-изд. П. В. Вадиксовъ. Изданіе закрыто.

Рабочій міръ—общественная, политическая и экономическая газета, выходившая въ СПб. съ 19 января по 23 апр. 1906 г. съ перерывами. Ред.-изд. В. Архангельскій.

Рабочій народъ—еженедѣльный иллюстрированный литературно-политическій и соціально-экономическій журналъ; вышелъ только № 1—2 въ концѣ января 1906 г.; онъ былъ конфискованъ, а журналъ закрытъ. Онъ имѣлъ въ виду стремиться къ соединенію соціалистическихъ партій—с.-р. и с.-д. Ред. В. Д. Кирьяковъ; ред.-изд. И. А. Сафоновъ.

Рабусъ (Леонардъ Rabus, родился въ 1835 г.)—нѣм. философъ. Его главный трудъ: «Lehrbuch zur Einleitung in die Philosophie. I. Grundriss der Geschichte der Philosophie. II. Logik und System der Wissenschaft» (Эрлангенъ и Лпц., 1895) представляетъ собой энциклопедическій обзоръ всей системы наукъ и содержитъ въ себѣ изложеніе исторіи развитія логики до послѣдняго времени, съ богатыми указаніями литературы.

Равенство—газета: см. Страна.

Равесонъ (Жанъ-Гаспаръ-Феликсъ Ravaisson, 1813—1900)—философъ, ученикъ Шеллинга, профессоръ философіи въ Реннѣ, представитель французской идеалистической школы. Ему принадлежатъ два замѣчательныхъ произведенія: «La Metaphysique d'Aristote» и «La philosophie en France au XIX siècle»; второе представляетъ обзоръ философіи, вызванный всемірной выставкой въ Парижѣ при Наполеонѣ III-емъ и принадлежавшій къ числу Rapports, характеризовавшихъ различныя отрасли духовной жизни Франціи. *Э. Р.*

Равновѣсіе химическое—см. Химическое равновѣсіе.

Равновѣсія ложныя—см. Обратимость химич. реакцій (XXI, 567).

***Рагозинъ** (Викторъ Ивановичъ)—инженеръ-технологъ: ум. въ 1901 г.

***Рагозинъ** (Евгеній Ивановичъ)—экономистъ и общественн. дѣятель: ум. въ 1906 г.

Раде (Павелъ Мартинъ, род. въ 1857 г.)—нѣм. богословъ и историкъ церкви, профессоръ богословія въ марбургскомъ университетѣ. Извѣстенъ, главнымъ образомъ, монографіей о Лютерѣ: «Doktor Martin Luthers Leben, Thaten und Meinungen» (1884—87; 2-ое изд., Тюбингенъ, 1901). Ему же принадлежатъ: «Hutten und Sickingen» (1887); «Die Konfessionen und die soziale Frage» (1891); «Die Leitsätze von Schleiermachers Glaubenslehre» (1904).

Радевъ (Симеонъ)—извѣстн. болгарскій журналистъ и борецъ за свободу Македоніи. Род. въ 1877 г.; учился въ Женевѣ; съ 1900 г. редактируетъ лучшую болгар. газету «Вечерна поща». Сотрудничаетъ въ сатирич. газ. «Българанъ», въ журналѣ «Художникъ» и др. изд.

Раденгаузенъ (Христіанъ Radenhausen, 1813—91)—нѣм. философъ. Будучи противникомъ матеріализма, онъ въ своихъ сочиненіяхъ старается создать такую философскую систему, которая, на основаніи данныхъ точнаго изслѣдованія природы, могла бы согласовать физическій и духовные міры. Его труды: «Isis, der Mensch und die Welt» (Гамбургъ, 1863; 2-ое изд. въ 1870 г.); «Osiris, Weltgesetze in der Erdgeschichte» (ib., 1874); «Christentum ist Heidentum, nicht Jesu Lehre» (ib., 1881).

***Радзивиллъ** (Эдмундъ Radziwill)—депутатъ рейхстага: ум. въ 1895 г.

***Радикализмъ**. *Англія*. См. W. Harris, «The history of radical party in parliament» (Л., 1885). Въ *Сербіи* со временъ государственнаго переворота 1903 г., доставившаго корону Карагеоргіевичамъ, радикалы стояли у власти; но они распались на старорадикаловъ (Пашичъ), въ рукахъ которыхъ главнымъ образомъ и была власть и которые стали партіей по существу консервативной, и младорадикаловъ, представлявшихъ лѣвое крыло и по временамъ находившихся въ оппозиціи. Во *Франціи* радикальный кабинетъ былъ сформированъ Комбомъ (1902—05); кабинетъ Рувье (1905—06) опирался въ значительной степени на радикаловъ, а кабинетъ Саррьена—Клемансо (1906) сталъ вновь радикальнымъ и радикально-соціалистическимъ. Въ окт. 1906 г. вышелъ въ отставку кабинетъ Саррьена и сформировался кабинетъ Клемансо, опирающійся главнымъ образомъ на партію радикаловъ-соціалистовъ. Въ *Россіи* терминъ радикализмъ долгое время не отличался достаточною опредѣленностью. Радикалами въ общемъ смыслѣ именовались революціонеры, а также лѣвое крыло либераловъ; иногда же (преимущественно въ печати реакціонной) это имя примѣнялось также ко всѣмъ либераламъ, что имѣло явную тенденцію смѣшать легальныхъ умѣренныхъ либераловъ съ активными революціонерами. Когда въ 1905 г. началась у насъ организація политическихъ партій, то возникла и партія, присвоившая себѣ наименованіе радикальной. Первое общее собраніе ея имѣло мѣсто въ Петербургѣ 27 ноября. Общее число лицъ, записавшихся въ партію, доходило въ СПб. до 300 и въ провинціи тоже до нѣсколькихъ сотъ. Программа партіи окончательно выработана не была; былъ выработанъ только проектъ ея, который, предполагалось, долженъ быть утвержденъ на учредительномъ собраніи партіи, но оно не состоялось. Главные пункты этого проекта слѣдующіе: судьба Россіи должна быть рѣшена учредит. собраніемъ, созваннымъ на основѣ всеобщаго, равнаго, прямого и закрытаго голосованія. Партія будетъ отстаивать: федеративный республиканскій строй, однопалатный парламентъ, широкое мѣстное самоуправленіе, свободу личности, восьмичасовой рабочій день и вообще развитое фабричное законодательство; образованіе государственнаго земельнаго фонда посредствомъ безвозмездной экспропріаціи земель государственныхъ, удѣльныхъ, церковныхъ и возмездной—землевладѣльческихъ, для передачи трудящимся въ арендное пользованіе. Въ комитетъ партіи вошли М. С. Маргуліесъ, профессоръ А. С. Гинзбергъ, Л. М. Рейнгольдъ и др. Партія съ 15 янв. 1906 г. издавала газету «Радикалъ» (ред. Маргуліесъ); вышло 6 №№, изъ коихъ 2 конфискованы; на № 6 газета запрещена,

съ привлеченіемъ редактора къ суду. Въ февралѣ 1906 г. въ партіи начались разногласія, и она фактически въ мартѣ или апрѣлѣ прекратила свое существованіе. Ея программа (въ первоначальной ред.) напечатана въ «Сборникѣ программъ политич. партій въ Россіи», изд. подъ ред. Водовозова, вып. II, СПб., 1906.

В. В—въ.

Радикалъ — ежедневная газета, выходившая въ СПб. съ 15 по 21 января 1906 г. Ред.-изд. М. С. Маргулiесъ. Газета была выразительницей взглядовъ радикальной партіи. См. Радикализмъ. Почти всѣ вышедшіе №№ были конфискованы; за статьи послѣдняго № газета была пріостановлена и редакторъ присужденъ къ 1 году крѣпости.

Радингеръ (Іоганнъ Эдлеръ von Radinger, 1842—1901)—австрійскій инженеръ, съ 1875 г. профессоръ политехническаго института въ Вѣнѣ. Извѣстенъ своими многочисленными работами, въ которыхъ онъ установилъ законы и условія, необходимые для спокойнаго и безопаснаго хода быстроходныхъ паровыхъ машинъ. Написалъ: «Ueber Dampfmaschinen mit hoher Kolbengeschwindigkeit» (Вѣна, 1870; 3-ье изд., ib., 1892); «Dampfmaschinen und Transmissionen in den Vereinigten Staaten von Nordamerika» (ib., 1879); «Ueber Kraftvertheilung mit komprimierter Luft» (ib., 1889).

Радіальный пучекъ. — Стеблевое расположеніе проводящихъ элементовъ въ пучкѣ, когда лубъ лежитъ кнаружи отъ древесины, является физіологически нецѣлесообразнымъ для корня. Здѣсь было бы невыгодно, если бы между корневыми волосками и сосудами кромѣ передаточныхъ паренхимныхъ клѣтокъ первичной коры на пути всосаннаго сырого сока лежали мало приспособленные для передачи воды элементы луба. Въ связи съ этимъ въ молодыхъ неутолщенныхъ корняхъ участки луба смѣщены такъ, что располагаются не кнаружи отъ древесины, а между участками. Благодаря этому получается радіальное расположеніе проводящихъ элементовъ въ корнѣ. Сосуды образуютъ звѣздочку съ различнымъ числомъ лучей, которые могутъ и не доходить до центра, участки луба располагаются между лучами звѣзды. Все въ совокупности и получаетъ названіе Р. пучка.

Радій—химическій элементъ, принадлежащій ко второй группѣ періодической системы и открытый г-жей Кюри при изслѣдованіи урановой смоляной руды (см. Эманація). По своимъ химическимъ свойствамъ радій является аналогомъ барія, соотвѣтственно своему атомному вѣсу (225) занимая въ періодической системѣ мѣсто подъ нимъ въ 12-мъ ряду. Для выдѣленія радія изъ смоляной руды сѣрнокислыя соли стронція, барія и радія переводятся кипяченіемъ съ содой въ углекислыя, а затѣмъ растворяются, всего лучше, въ бромистоводородной кислотѣ. При фракціонированной кристаллизаціи бромистыхъ солей радій скопляется въ первыхъ фракціяхъ, такъ какъ онъ труднѣе растворяется, чѣмъ бромистый барій. Этимъ путемъ Гизелю впервые удалось получить свободный отъ барія бромистый радій, при помощи 9 послѣдовательныхъ кристаллизацій. Чистая соль фосфоресцируетъ голубоватымъ свѣтомъ и при внесеніи въ пламя бунзеновской горѣлки вызываетъ карминово-красное окрашиваніе. Спектръ радія содержитъ двѣ интенсивныхъ полосы въ красно-желтой части, яркую линію въ голубой и двѣ нерѣзкихъ въ фіолетовой (длина волнъ главнѣйшихъ линій 4825,896; 3649,712; 3814,661; 4682,149). Радіоактивность радія приблизительно въ 1000000 больше, чѣмъ урана, и потому всѣ почти работы, относящіяся къ изученію свойствъ и дѣйствій лучей, производились и производятся именно съ радіевыми препаратами. Къ сожалѣнію, урановая смоляная руда до сихъ поръ является почти единственнымъ источникомъ радія, хотя и въ ней онъ составляетъ менѣе $^1/_{1000000}$ по вѣсу. Поэтому цѣна на радій все повышается, и нынѣ 1 мгр. стоитъ около 400 франковъ. Ни на одномъ элементѣ не изученъ такъ хорошо радіоактивный процессъ—ходъ распада атома, какъ на радіи (см. Радіоактивность). Тѣла, подобнаго UrX или ThX, радій не образуетъ, такъ что первымъ продуктомъ здѣсь является инертный газъ съ темп. сниженія около—150°—эманація (см. это слово). Въ свою очередь, эманація образуетъ твердый продуктъ—вторичную радіоактивность, осѣдающую на стѣнкахъ сосуда съ эманаціей или на отрицательно заряженной металлической пластинкѣ или проволокѣ, подвергающейся дѣйствію эманаціи. Подобно торіевой, эта вторичная активность представляетъ собою растворимое въ кислотахъ и улетучивающееся при накаливаніи твердое тѣло, коего частицы заряжены положительнымъ электричествомъ и, подобно торіевой, она оказалась смѣсью нѣсколькихъ продуктовъ послѣдовательнаго разложенія атома. Тщательное изученіе кривыхъ потери силы металлическихъ пластинокъ, активированныхъ эманаціей радія, показало, что мы имѣемъ здѣсь дѣло съ тремя продуктами: эманація образуетъ RaA, который, разлагаясь (со скоростью половины въ 3 минуты), образуетъ RaB; послѣдній продуктъ переходитъ въ RaC, при чемъ превращеніе половины количества RaB требуетъ 26,7 минутъ. RaC разлагается дальше, выдѣляя α-, β- и γ-лучи, при чемъ половина его превращается въ 19 минутъ. Продукты дальнѣйшаго превращенія радія изслѣдованы Рёзерфордомъ, который опредѣлилъ еще три ступени (RaD, RaE и RaF); эти тѣла характеризуются медленностью разложенія и, вслѣдствіе того, значительно большей продолжительностью существованія. Если активированную радіемъ пластинку оставить на 24 часа, то RaA, RaB и RaC разлагаются совершенно, но активность не исчезаетъ окончательно, и пройдя черезъ минимумъ, начинаетъ снова возрастать. При этомъ β-лучи растутъ быстро, въ 40 дней достигая нѣкоторой максимальной величины (половина ея достигается въ 6 дней), а затѣмъ остаются постоянными. Этотъ процессъ, совершенно напоминая образованіе UrX изъ урана, указываетъ, что и послѣ исчезновенія RaC на пластинкѣ остается еще новый продуктъ

(RaD), который и даетъ, въ свою очередь, тѣло (RaE), испускающее β-лучи. Интенсивность α-лучей, какъ и β, сначала равна почти нулю,—вѣроятно, RaD не испускаетъ лучей. Но затѣмъ сила α-лучей все растетъ, и судя по кривой роста, можетъ достигнуть максимума только черезъ 2,8 года. Эти α-лучи зависятъ отъ RaF, который образуется изъ RaE и, въ свою очередь, распадается далѣе; что при этомъ послѣднемъ распадѣ, кромѣ α-луча, получается, пока не выяснено. RaF разлагается на половину въ 143 дня; его радіоактивная константа опредѣляется тѣмъ легче, что этотъ продуктъ удобно изолировать: при погруженіи въ солянокислый растворъ смѣси RaD, RaE и RaF палочки висмута, только RaF осаждается на этомъ металлѣ въ видѣ тончайшаго слоя, а RaD и RaE остаются въ растворѣ. Три продукта эти различаются и по своей летучести: такъ, при 1000° RaF улетучивается легко, RaD—труднѣе, а RaE не летитъ вовсе. Какъ радіоактивная константа, такъ и химическія свойства заставили признать тождество RaF съ открытымъ г-жей Кюри и признаннымъ ею за самостоятельный элементъ продуктомъ, которому она дала имя полонія. Впрочемъ, полоній, повидимому, содержитъ еще и RaD, ибо нацѣло активность его не теряется и черезъ 3 года; болѣе чистый RaF изолировалъ изъ той же смоляной руды Марквальдъ, назвавъ его радіотеллуромъ. Гофманнъ и Цербанъ описали еще одинъ радіоактивный элементъ, близкій къ свинцу, вслѣдствіе чего они назвали его радіосвинцомъ; судя по его радіоактивнымъ свойствамъ, это не что иное, какъ RaD. Въ общемъ, ходъ распада радія, по нынѣшнимъ даннымъ, можетъ быть представленъ слѣдующей таблицей:

Вещество	Ra	→ эманація	→ RaA	→ RaB	→ RaC	→ RaD	→ RaE	→ RaF
Лучи	α	α	α	β	α, β, γ	—	β, γ	α
Время разложенія вещества на половину	1280 лѣтъ	3,86 дня	3 мин.	26,7 мин.	19 мин.	40 лѣтъ	6 дней	143 дня.

Что касается времени распада самого радія, то сужденіе о немъ основывается на слѣдующихъ данныхъ. Какъ извѣстно, α-лучи заряжены положительнымъ электричествомъ. Рёзерфордъ измѣрилъ количество этого электричества, отдаваемое α-лучами опредѣленнаго количества радіоактивнаго вещества въ опредѣленный промежутокъ времени, и могъ отсюда вычислить, принимая зарядъ каждаго α-луча равнымъ обыкновенному заряду іона, что 1 гр. радія испускаетъ въ 1 секунду $6{,}2\times10^{10}$ α-лучей. По теоріи дезинтеграціи атомовъ, испусканіе одного α-луча означаетъ распаденіе одного атома, а такъ какъ 1 куб. сант. водорода содержитъ $3{,}6\times10^{19}$ молекулъ, и атомный вѣсъ радія 225, то 1 гр. радія содержитъ около $3{,}6\times10^{21}$ атомовъ, изъ коихъ $6{,}2\times10^{10}$ въ секунду разлагается; отсюда и вычислено, что половина даннаго количества радія разложится въ 1280 лѣтъ. Гдѣ конецъ процесса, каковъ тотъ нерадіоактивный атомъ, который является стойкимъ продуктомъ распада радія—пока неизвѣстно. Когда было доказано, что эманація радія образуетъ гелій, то думали, что гелій и есть окончательный продуктъ. Оказывается, однако, что и эманація актинія даетъ гелій, и теперь склоняются къ мысли, что гелій—это α-лучи, лишенные заряда. Есть основанія предполагать, что такимъ конечнымъ продуктомъ является свинецъ, всегда сопровождающій въ минералахъ радій; но это пока совершенно не доказано. Съ другой стороны, атомъ радія настолько нестоекъ, что этотъ металлъ давно долженъ былъ бы разложиться, и нахожденіе его въ древней урановой рудѣ дѣлаетъ вѣроятнымъ, что радій постоянно образуется заново. Естественно предположить, что исходнымъ матеріаломъ для радія долженъ быть уранъ—этотъ постоянный спутникъ радія въ минералахъ, и, наоборотъ,—всегда содержащій небольшія количества радія. Изслѣдованіе показало, что отношеніе количествъ урана и радія для всѣхъ минераловъ сохраняется то же,—обстоятельство, подкрѣпляющее гипотезу происхожденія радія изъ урана. Наконецъ, были поставлены прямые опыты, которые, дѣйствительно, показали, что 1 килогр. очищенной отъ радія урановой соли черезъ нѣсколько мѣсяцевъ начинаетъ выдѣлять небольшія количества эманація радія. Такимъ образомъ, приведенную таблицу можно бы дополнить такъ: U → UrX → ... Ra и т. д. *Литературу* см. въ ст. Радіоактивность.

Ю. Залькиндъ.

Радіоактивность есть свойство непрерывно и безъ видимаго источника внѣшней энергіи испускать въ видѣ лучей матеріальныя частицы. Исторію открытія Р., свойства и главнѣйшія дѣйствія α-, β- и γ-лучей см. Эманація. Новѣйшія изслѣдованія доказали, что α-лучи представляютъ собою заряженныя положительнымъ электричествомъ частицы, величиной близкія къ атому гелія; Дж. Томсонъ показалъ, что одновременно съ ними возникаютъ и отрицательно заряженные лучи, обладающіе такой же скоростью, что и α, и потому съ одинаковой силой поглощаемые разными веществами. β-Лучи тоже заряжены отрицательнымъ электричествомъ, но ихъ масса гораздо меньше (около $^1/_{2000}$ атома водорода), а скорость движенія значительно больше; ими вызываются γ-лучи, тождественные съ рентгеновскими. Изъ всѣхъ свойствъ лучей наибольшее значеніе имѣетъ способность дѣлать воздухъ проводникомъ электричества (іонизировать его), такъ какъ степень этой іонизаціи является мѣрой радіоактивности тѣла, въ присутствіи котораго воздухъ проводитъ электричество. При чувствительности современныхъ электрометровъ этимъ путемъ удается замѣтить такія ничтожныя количества радіоактивныхъ веществъ, которыхъ далеко еще недостаточно для открытія при помощи спектральнаго анализа; при радіи электрометрическій способъ оказался въ 5000

разъ чувствительнѣе спектроскопа. Къ числу сильно активныхъ элементовъ относятся уранъ, торій, радій, актиній (эманій) и полоній (радіотеллуръ); послѣдніе три были найдены въ урановой смоляной рудѣ изъ Іоахимсталя и притомъ въ самыхъ ничтожныхъ количествахъ, но Р. радія и актинія приблизительно въ 1000000 разъ больше урановой или торіевой. Измѣренія активности различныхъ соединеній того же элемента выяснили, что радіоактивность есть свойство атома, ибо сила соединенія строго пропорціональна содержанію въ немъ радіоактивнаго элемента. Дальнѣйшія изслѣдованія показали, что радіоактивные атомы постоянно претерпѣваютъ глубокія измѣненія. Такъ, изъ раствора урановыхъ или торіевыхъ солей химическими методами (напр., осажденіемъ амміакомъ) можно выдѣлить небольшія количества сильно радіоактивныхъ веществъ, которыя получили названіе «уранъ X (UrX)» и «торій X (ThX)». При этомъ оставшійся уранъ или торій испускаютъ одни α-лучи, а полученныя вещества даютъ также β- и γ-лучи. Съ теченіемъ времени, ThX и UrX постепенно теряютъ активность, а уранъ и торій начинаютъ снова испускать съ прежней силой и α- и β- и γ-лучи. Оба процесса—потеря и возстановленіе силы идутъ вполнѣ симметрически, выражаясь формулами:

$$\frac{J_t}{J_0} = 1 - e^{-\lambda t}$$

для возрастанія силы урана и торія, и

$$\frac{J_t}{J_0} = e^{-\lambda t}$$

для потери ея у UrX и ThX; J_0—обозначаетъ начальную активность, J_t—силу ко времени t, e—основаніе натуральныхъ логариѳмовъ, а λ есть нѣкоторая постоянная величина, одинаковая въ данномъ случаѣ для урана и UrX, а также для торія и ThX, но различная для урана и торія: половина силы UrX теряется въ 22 дня, а у ThX—въ 4 дня. Величина λ, характерная для каждаго радіоактивнаго вещества, получила названіе «радіоактивной» константы. Возстановленіе силы урана и торія показываетъ, что процессъ образованія UrX и ThX идетъ все время, и если никогда не удается выдѣлить эти вещества въ сколько-нибудь значительныхъ количествахъ, то именно потому, что они опять-таки все время исчезаютъ, разрушаются. Для объясненія этихъ явленій Рёзерфордъ предложилъ теорію дезинтеграціи атомовъ, которая теперь и является общепринятой, такъ какъ вполнѣ удовлетворительно объясняетъ всѣ явленія. По этой теоріи атомы радіоактивнаго элемента находятся въ состояніи распада; такъ, атомъ урана разлагается на уранъ-X и α-лучъ, атомъ торія на ThX и α-лучъ. Въ свою очередь, UrX и ThX, какъ продукты нестойкіе, тотчасъ распадаются далѣе, опять-таки образуя новыя тѣла и α-лучъ, и, наконецъ, въ послѣдней стадіи послѣдній продуктъ распадается уже на стойкій, а потому, нерадіоактивный атомъ и β-лучъ. Теорія эта предвидитъ, что распаденіе, напримѣръ, ThX должно идти такъ, что скорость этого процесса падаетъ по логариѳмическому закону, ибо распаденіе одного тѣла на два представляетъ собою мономолекулярную химическую реакцію. Въ настоящее время удалось довольно далеко прослѣдить этотъ процессъ распада атома. Такъ, выяснилось, что торій, подобно радію, даетъ эманацію, но выдѣленіе ея зависитъ не отъ самого торія, а отъ ThX: очевидно, эта эманація является уже продуктомъ разложенія ThX. Въ свою очередь, активность этой эманаціи падаетъ по логариѳмическому закону (на половину въ 54 секунды), образуя такъ называемую вторичную активность,—твердое тѣло, садящееся на всѣ тѣла, соприкасающіяся съ эманаціей и заряженное положительнымъ электричествомъ. Новый продуктъ можно смыть съ этихъ тѣлъ соляной кислотой или амміакомъ (при чемъ получаются активные растворы), а также удалить накаливаніемъ, при чемъ продуктъ этотъ улетучивается и осаждается на окружающихъ тѣлахъ. Потеря активности этого продукта, если онъ полученъ при непродолжительномъ дѣйствіи эманаціи, не совершается по логариѳмической формулѣ: здѣсь активность сперва растетъ, проходитъ черезъ максимумъ, а потомъ уже начинаетъ падать. Теорія предвидитъ подобную кривую силы для случая, когда имѣется смѣсь двухъ радіоактивныхъ продуктовъ, изъ которыхъ каждый разлагается правильно, но одинъ быстро, а другой медленнѣе. Опытъ показалъ, что продуктъ изъ эманаціи торія, дѣйствительно, представляетъ собою смѣсь трехъ тѣлъ, изъ коихъ одно, непосредственно образующееся изъ эманаціи и получившее названіе ThA, болѣе летуче при накаливаніи, не извлекается изъ солянокислаго раствора металлическимъ никкелемъ и не осаждается пиридиномъ; оно образуетъ, не испуская при этомъ лучей, новое тѣло (ThB), трудно летучее, осѣдающее на никкелѣ при погруженіи его въ солянокислый растворъ ThB и переходящее въ осадокъ при прибавленіи пиридина. ThB разлагается далѣе, выдѣляя α-лучи и образуя ThC, въ свою очередь, распадающійся съ выдѣленіемъ α-, β- и γ-лучей, но до сихъ поръ не выяснено, какіе при этомъ далѣе образуются продукты. Итакъ, распадъ атома торія можетъ быть изображенъ слѣдующей схемой:

Тѣло	Th	→ ThX	→ эманація торія	→ ThA	→ ThB	→ ThC.....
Лучи его	α	α	α	0	α	α, β, γ
Время разложенія вещества на половину	?	4 дня	54 сек.	10,6 час.	55 мин.	нѣск. сек.

Въ послѣднее время удалось, впрочемъ, получить совершенно недѣятельный торій, и въ то же время О. Гану удалось выдѣлить изъ торіанита (минерала съ о-ва Цейлона) новое весьма радіоактивное тѣло, въ 700000 разъ сильнѣе торія, образующее тѣ же продукты,

что торій, съ тѣми же радіоактивными константами. Пока не выяснено, является ли этотъ «радіоторій» случайной, хотя почти постоянной примѣсью торія, или—что болѣе вѣроятно—это тоже продуктъ распада торія, который, можетъ быть, въ нашей схемѣ займетъ мѣсто между Th и ThX. Совершенно такимъ же путемъ, какъ для торія, удалось до извѣстной степени выяснить ходъ радіоактивнаго процесса у актинія (Ac, элемента, выдѣленнаго Дебіэрномъ изъ урановой смоляной руды и, повидимому, тождественнаго съ «эманіемъ», полученнымъ Гизелемъ изъ окисей рѣдкихъ земель):

Вещество	Ac →	Радіоактин. →	AcX →	эманація актинія →	AcA →	AcB.....
Лучи	0	α	α, β, γ	α	0	α, β, γ
Время распаденія на половину	?	20 дней	10,2 дня	3,7 сек.	36 мин.	15 мин

Относительно хода распада радія, а также относительно полонія см. Радій. Хотя въ большихъ количествахъ радіоактивные элементы не встрѣчаются, но въ ничтожныхъ они распространены повсюду. Атмосферный воздухъ всегда нѣсколько іонизованъ, и проволока, заряженная отрицательно, на воздухѣ становится радіоактивной, вслѣдствіе осѣданія на ней ничтожныхъ количествъ вторичной радіоактивности. Изслѣдованія скорости потери силы проволокой обнаружили, что мы имѣемъ здѣсь дѣло съ продуктами распада торіевой и радіевой эманацій, что указываетъ на постоянное присутствіе ихъ въ атмосферѣ. Радіоактивность воздуха не имѣетъ постоянной величины и колеблется въ силѣ въ разное время года и даже дня. Эманаціи торія и радія попадаютъ въ воздухъ изъ земли, что доказывается сильной активностью почвеннаго воздуха. Разъ земля содержитъ повсюду, хоть и въ небольшихъ количествахъ, радіоактивныя вещества, то естественно, что и воды источниковъ должны быть активны. И дѣйствительно, изслѣдованія въ самыхъ разнообразныхъ мѣстностяхъ показали, что всѣ минеральные и, во всякомъ случаѣ, большинство, если не всѣ, прѣсныхъ источниковъ содержатъ эманацію радія; во многихъ случаяхъ была найдена и эманація торія, а иногда вода содержитъ не только эманацію, но и небольшія количества самого радія или торія. Газы, выдѣляющіеся изъ минеральныхъ источниковъ, оказались тоже весьма активными,—таковы, напр., газъ Шпруделя (въ Карлсбадѣ) и Нарзана. Отложенія источниковъ, а также многія минеральныя грязи и даже нѣкоторые изслѣдованные образцы почвъ (Московск. губ., тульскій черноземъ, садовая земля на о-вѣ Капри и друг.) обладаютъ также большей или меньшей активностью. Весьма интересны изслѣдованія активности воздуха въ *закрытыхъ* металлическихъ цилиндрахъ. Здѣсь вліяніе эманаціи скоро исчезаетъ, соотвѣтственно этому падаетъ и активность, но затѣмъ начинаетъ снова повышаться, достигая нѣкоторой величины, колеблющейся затѣмъ въ небольшихъ предѣлахъ то въ ту, то въ другую сторону. Эта постоянная активность частью зависитъ отъ лучей, проникающихъ извнѣ черезъ стѣнки цилиндра и испускаемыхъ, вѣроятно, земной поверхностью. Лучи эти можно поглотить, окруживъ сосудъ съ воздухомъ толстымъ (въ 5 стм.) слоемъ свинца; при этомъ активность воздуха уменьшается на 30%. Остальная часть активности зависитъ отъ лучей, испускаемыхъ металлическими стѣнками цилиндра; лучи эти довольно легко поглощаются воздухомъ, что видно изъ того, что при давленіяхъ ниже 300 мм. іонизація воздуха еще пропорціональна давленію (не всѣ лучи поглощаются), но при болѣе высокихъ давленіяхъ поглощеніе уже полное, и іонизація отъ давленія не зависитъ. Количество, а также качество (способность поглощаться) лучей различно для каждаго металла,—и это доказываетъ, что мы имѣемъ дѣло не съ случайной примѣсью радіоактивнаго элемента, а съ свойствомъ, самимъ металламъ принадлежащимъ, которые, такимъ образомъ, всѣ являются радіоактивными, хотя и въ слабой степени (въ 3000 разъ слабѣе урана и даже еще меньше). Къ тому же выводу привели и изслѣдованія Макъ-Леннана и Буртона, а также И. Боргмана надъ зарядомъ, который пріобрѣтается изолированнымъ металлическимъ проводникомъ, помѣщеннымъ въ металлическій цилиндръ, соединенный съ землею. Величина заряда мѣняется съ природой металла, и все явленіе указываетъ на то, что металлы испускаютъ заряженные положительнымъ электричествомъ α-лучи. Стекло, бумага, строительные матеріалы тоже оказались слабо радіоактивными. Такимъ образомъ, радіоактивность слѣдуетъ признать общимъ свойствомъ тѣлъ. Мы видѣли, что тамъ, гдѣ радіоактивность проявляется всего сильнѣе—при ураиѣ, радіи, торіи и актиніи—удалось доказать, что она сопровождается распадомъ атома. Дальнѣйшія изслѣдованія должны выяснить, имѣемъ ли мы такой же распадъ и при всѣхъ другихъ элементахъ, и отличаются ли эти послѣдніе отъ сильно радіоактивныхъ лишь болѣе продолжительнымъ временемъ существованія.

Литература. Статьи, относящіяся къ радіоактивнымъ веществамъ, помѣщаются въ разныхъ научныхъ журналахъ — главнымъ образомъ, въ «Philosophical Magazine», «Physikalische Zeitschrift», «Berichte der deutschen Chemischen Gesellschaft» (Берлинъ) и «Comptes Rendus de l'Académie des Sciences». Перечень новыхъ статей помѣщается въ журналѣ «Jahrbuch der Radioactivität und Electronik». Изъ книгъ можно указать на «Radioactivity» (Комбриджъ, 1905, 2-е изд.) Рёзерфорда (Rutherford) и «Radioactivity» Фр. Содди—вторая болѣе популярна и переведена на русскій языкъ Ф. Индриксономъ (СПб., 1904). Въ остальномъ см. перечень при словѣ Эманація.

Ю. Залькиндъ.

Радіоактивныя вещества — см. Радій (доп.), Радіоактивность (доп.), Актиній (доп.), Эманація.

Радіолитъ—см. Бревицитъ.

Радіосвинецъ—см. Радій (доп.).

Радіотеллуръ—см. Радій (доп.), Радіоактивность (доп.).

Радіоторій, см. Радіоактивность (доп.).

***Радомская губернія** (XXVI, 95). По окончательному подсчету переписи 1897 г. въ Р. губ. жителей 814947 (406449 мжч. и 408498 жнщ.), изъ нихъ въ городахъ 100230; въ губ. гор. Радомѣ 29896 жит., въ остальныхъ число жит. не превышаетъ 10 т. Поляковъ въ губ. 681061 (или 84%), евреевъ—112123 (14%), ост. русскіе (большею частью въ городахъ), нѣмцы и др. Свыше 50% городского населенія (50671) состоитъ изъ евреевъ. Почти всѣ поляки — рим.-катол., русскіе — православные, нѣмцы—протестанты. По даннымъ центр. стат. комит. въ 1905 г. въ Р. губ. было 917200 жит.

***Радославовъ** (Василій) — болгарскій политическій дѣятель. Въ янв. 1899 г. вошелъ въ составъ коалиціоннаго кабинета консерватора Грекова, съ портфелемъ внутр. дѣлъ. Кабинетъ этотъ измѣнилъ Стоиловской политикѣ благопріятствованія македонской агитаціи. Осенью 1900 г. были произведены выборы въ Народное собраніе; ихъ провелъ Р., и Собраніе оказалось сплошь радославистскимъ. Грековъ вышелъ въ отставку, и кабинетъ сформировалъ видный радославистъ Иванчовъ; Р. сохранилъ въ немъ свой портфель и былъ его душой. Скоро, однако, въ кабинетѣ произошли ссоры; Р. рѣзко разошелся почти со всѣми своими сторонниками, и кабинетъ вышелъ въ отставку. Князь предложилъ Р. сформированіе новаго м-ва, но это Р. не удалось, такъ какъ ближайшіе его сторонники отшатнулись отъ него. Къ власти вернулся прежній кабинетъ, но безъ Р., съ ген. Петровымъ на его мѣсто (дек. 1900). Новые выборы принесли полное пораженіе радославистамъ. Въ сент. 1901 г. Народное собраніе постановило о преданіи суду Р., а также Тончева и Иванчова, по обвиненію въ госуд. измѣнѣ, нарушеніи конституціи и заключеніи въ своекорыстныхъ цѣляхъ вреднаго для государства договора съ желѣзнодорожной компаніей. Судъ приговорилъ Р. къ нѣсколькимъ мѣсяцамъ тюрьмы, и политическая его карьера этимъ, повидимому, окончена. *В. В—въ.*

Радуга — еженедѣльный художественно-литературный журналъ, выходившій въ СПб. въ 1906 г. Род.-изд. Вл. Гайдебуровъ.

***Радцигъ** (Антонъ Антоновичъ)—русскій экономистъ: ум. въ 1906 г.

Радченко (Константинъ Ѳедоровичъ)—славистъ. Род. въ 1872 г.; образованіе получилъ на историко-филологическомъ факультетѣ кіев. университета. Въ 1898 г. защитилъ магистерскую диссертацію: «Религіозное и литературное движеніе въ Болгаріи въ эпоху передъ турецкимъ завоеваніемъ» (Кіевъ). Состоитъ проф. русск. яз. и славянскихъ нарѣчій въ Нѣжинскомъ филолог. институтѣ. Кромѣ диссертаціи напечаталъ: «Досиѳей Обрадовичъ и его литературная дѣятельность» (Кіевъ, 1897); «Отчетъ о занятіяхъ рукописями въ библіотекахъ и др. ученыхъ учрежденіяхъ Москвы и СПб.» (ib., 1898); «Einige Bemerkungen zur neugefund. Abschrift des Lebens d. heil. Barbara» («Archiv für Slav. Phil.», т. XXII); «Einige Bemerkungen über das Leben und die literarische Thätigkeit Dosithej Obradovic's» (ib.); «Новооткрытая Буквица Досиѳея Обрадовича» («Изв. Ист.-фил. Инст. кн. Безбородко», т. XX); «Малоизвѣстное сочиненіе Евѳимія Зигабена, трактующее о богомилахъ» (ib.); «Къ исторіи философско-религіознаго движенія въ Византіи и Болгаріи XIV в.» («Научно-литер. Сборникъ» Гал.-русск. Матицы, т. II, кн. 1, Львовъ); «Этюды по богомильству» («Изборникъ кіевскій, посв. Т. Д. Флоринскому», Кіевъ, 1904) и др.

Раевъ (Василій Егоровичъ, 1807—70)—историческій живописецъ, пейзажистъ и мозаичистъ. Род. въ Холмскомъ у., Псковской губ., крѣпостнымъ человѣкомъ г. Кушелева, который впослѣдствіи отпустилъ его на волю. Художественное образованіе Р. началъ въ арзамасской школѣ А. Ступина и окончилъ въ имп. академіи худ. Изъ поѣздки на Нижне-Тагильскіе заводы привезъ рисунки любопытныхъ мѣстностей Урала и Алтая. Въ 1842 г. отправился за границу. Въ Римѣ изучалъ мозаичное искусство, но по случаю политическихъ безпокойствъ въ Италіи былъ принужденъ возвратиться въ 1849 г. въ Россію. Въ 1851 г. признанъ академикомъ. Въ послѣдніе годы жизни занимался въ Москвѣ живописью въ византійскомъ стилѣ и расписалъ въ немъ образную въ домѣ Солдатенкова. Изъ картинъ Р. болѣе извѣстны: «Видъ на Римъ съ Монте-Маріо», «Видѣніе блаженнаго Алипія, иконописца Печерскаго» (обѣ въ Русск. музеѣ Александра III), «Римскій видъ вечеромъ» (въ Третьяк. галл., въ М.) и нѣсколько пейзажей (въ моск. публичн. музеѣ).

Разгонный молотъ—см. Листовое желѣзо и сталь.

Раздѣленіе труда въ растительномъ организмѣ.—Принципъ Р. труда находитъ себѣ широкое примѣненіе и въ растительномъ царствѣ. Уже на отдѣльной клѣткѣ ясно сказываются его проявленія. Прежде всего, общая съ животными клѣтками дифференцировка протопласта на ядро и протоплазму несомнѣнно является внѣшнимъ выраженіемъ Р. труда между этими частями клѣтки. Къ сожалѣнію, детальная картина явленій клѣточной жизни еще слишкомъ неясна, чтобы можно было въ вопросѣ о Р. труда между протоплазмой и ядромъ выйти изъ сферы вѣроятныхъ предположеній. Зато роль другихъ составныхъ частей протопласта растительной клѣтки ясна гораздо болѣе. Такъ, въ плазмѣ ея обыкновенно обособлены отдѣльныя зерна живого вещества «пластиды», главное назначеніе которыхъ состоитъ въ образованіи крахмала. Особенно важное значеніе имѣютъ зеленыя пластиды, хлорофилловыя зерна, въ которыхъ строится на свѣту питательное вещество, крахмалъ изъ углекислаго газа и изъ воды. Затѣмъ, въ самой протоплазмѣ особую роль выполняетъ ея наружный «кожистый» слой, обладающій свойствами полупроницаемой перепонки.

около 2 мм. Появляется весной на цвѣтахъ различныхъ крестоцвѣтныхъ, у которыхъ объѣдаетъ почки и цвѣты. Самки откладываютъ лички въ стручки рапса, сурѣпицы, капусты и друг. крестоцвѣтныхъ; желтовато-бѣлыя, усаженныя рѣдкими щетинистыми волосками личинки выѣдаютъ сѣмена. Изъ лопнувшихъ пожелтѣвшихъ стручковъ личинки выпадаютъ на землю, гдѣ происходитъ окукленіе; черезъ 3—4 недѣли выходятъ жуки, которые остаются зимовать. Р. долгоносикъ распространенъ въ большей части Европы и нерѣдко довольно сильно повреждаетъ рапсъ. Изъ мѣръ борьбы рекомендуется сборъ жуковъ съ растеній сачками (утромъ или въ пасмурную погоду, когда жуки мало подвижны) и обрыпаніе пожелтѣвшихъ стручковъ.

Рапсовый листоѣдъ (Entomoscelis adonidis)—жукъ изъ семейства Chrysomelidae (см. Листоѣды). Форма тѣла удлиненно-яйцевидная; усики длиной почти съ половину тѣла; надкрылья выпуклыя, вполнѣ покрывающія брюшко. Цвѣтъ черный; темя, бока грудного щитика и надкрылья желтовато-красныя; на надкрыльяхъ проходитъ черная продольная полоса; длиной 8—10 мм. Р. листоѣдъ распространенъ въ южной и юго-восточной Россіи, въ Туркестанѣ, Южной Сибири и Сѣверной Америкѣ. Въ теченіе года развивается, повидимому, 2 или 3 поколѣнія. Жуки появляются на различныхъ дико-растущихъ и воздѣлываемыхъ крестоцвѣтныхъ, въ особенности на рапсѣ и на свекловицѣ; изъ отложенныхъ на этихъ растеніяхъ яичекъ выходятъ сѣроватыя, усаженныя черными волосками личинки; окукленіе происходитъ въ землѣ. Р. листоѣдъ вредитъ нерѣдко рапсу въ южной Россіи и въ Австріи (при чемъ вредными были какъ жуки, такъ и личинки). Изъ мѣръ борьбы рекомендуется сборъ жуковъ и личинокъ сачками, перепашка полей съ цѣлью уничтоженія куколокъ и производство приманочныхъ посѣвовъ изъ рапса.

Рапсовый пилильщикъ (Athalia spinarum)—насѣкомое изъ семейства Tenthredinidae (см. Пилильщики). Оранжево-желтаго цвѣта съ черными головой, усиками и грудью, за исключеніемъ переднеспинки и щитка. Усики 11-члениковые, булавовидные; наружный край переднихъ крыльевъ черный; заднія лапки желтыя съ черными кольцами; длина 7—8 мм. Р. пилильщикъ распространенъ въ большей части Европы и появляется въ концѣ апрѣля или въ маѣ. Самки откладываютъ яички по краямъ листьевъ различныхъ крестоцвѣтныхъ растеній (рапса, рѣпы, сурѣпицы и друг.). Личинки (ложе-гусеницы) сѣровато-зеленаго цвѣта съ темными полосами, голыя, съ черной головой, съ 3 парами грудныхъ и 8 парами брюшныхъ ногъ. Личинки питаются листьями крестоцвѣтныхъ и окукляются въ землѣ въ хрупкомъ коконѣ. Обыкновенно бываетъ два поколѣнія въ году: второе поколѣніе летаетъ въ концѣ іюля и въ августѣ. Р. пилильщикъ во многихъ мѣстностяхъ сильно вредитъ рапсу и сурѣпицѣ, нападая преимущественно на молодыя растенія; насѣкомое повреждаетъ какъ озимый, такъ и яровой рапсъ, но особенно отъ него страдаетъ послѣдній, въ виду чего рекомендуется воздѣлывать озимый рапсъ, высѣвая его возможно раньше; яровой рапсъ слѣдуетъ сѣять также возможно раньше. Для уничтоженія пилильщика слѣдуетъ устраивать приманочные посѣвы изъ сурѣпицы весной одновременно съ средними посѣвами и въ концѣ іюля; сурѣпицу слѣдуетъ скосить и сжечь или закопать въ землю для уничтоженія личинокъ. Кромѣ того возможенъ сборъ личинокъ сачками, перепашка полей осенью для уничтоженія коконовъ и опрыскиваніе рапса керосиновой эмульсіей. *М. Р.-К.*

Раса.—Терминъ Р. употребляется біологами въ различныхъ значеніяхъ. Чаще всего расами называютъ культурныя формы, полученныя путемъ отбора, иными словами, различныя породы нашихъ домашнихъ животныхъ и культурныхъ растеній. Съ другой стороны, терминъ Р. употребляется для обозначенія мелкихъ видовъ, при чемъ де-Фризъ ограничиваетъ его примѣненіе лишь такими подвидами, происхожденіе которыхъ неизвѣстно (напримѣръ, человѣческія расы); другіе авторы употребляютъ слово раса для обозначенія мелкихъ видовъ вообще, считая Р. единственнымъ реально существующимъ систематическимъ подраздѣленіемъ, тогда какъ остальныя подраздѣленія (видъ, въ Линнеевскомъ смыслѣ, родъ, семейство и т. д.) являются лишь логическими построеніями (Комаровъ).

Раскладочный столъ—см. Вытягиваніе и сдваиваніе (VII, 575).

Распаръ—см. Доменное производство (X, 948).

Распываніе—см. Растворы (XXVI, 330).

Распредѣленіе растеній. — При изученіи вопроса о томъ, гдѣ на земной поверхности встрѣчается тотъ или иной растительный видъ, приходится установить два различныя понятія. Прежде всего, соединивъ чертою на картѣ тѣ пункты, дальше которыхъ данное растеніе не встрѣчается, мы получимъ предѣлъ его географическаго *распространенія*, при чемъ очерченная этимъ предѣломъ площадь именуется *площадью обитанія* или просто *обитаніемъ*. Но на площади своего обитанія растеніе распредѣлено неравномѣрно: въ однихъ мѣстахъ оно можетъ встрѣчаться часто, въ другихъ—рѣдко, во многихъ—совсѣмъ отсутствуетъ. Это и будетъ Р. растенія или его топографія. Такимъ образомъ, въ географіи растеній строго различаются термины географическое *распространеніе* (extensio) и топографическое *распредѣленіе* (repartitio) растенія. Неравномѣрность Р. растенія по его площади обитанія зависитъ отъ того, что жизненныя условія на этой площади обыкновенно измѣняются въ весьма широкихъ предѣлахъ. А на Р. растеній вліяютъ не только крупныя колебанія климатическихъ условій, но и рядъ другихъ факторовъ до весьма мелкихъ включительно. Такъ, ничтожныя колебанія рельефа, почвы могутъ сказаться уже весьма рѣзко на составѣ растительности, слѣдовательно, на Р. растеній. Нерѣдко разной растительностью обладаютъ склоны одного и

того же холма въ зависимости отъ того, къ какой части свѣта обращенъ данный холмъ. Пробѣгающая мимо дорога, ручей, сосѣдство съ жильемъ человѣка,—все это могущественно отражается на Р. растеній, ибо измѣняетъ условія жизни растенія, измѣняетъ характеръ «мѣстопребыванія» (statio). Такимъ образомъ, изученіе мѣстопребываній въ смыслѣ комплекса опредѣленныхъ жизненныхъ условій является однимъ изъ краеугольныхъ камней въ дѣлѣ изученія Р. растеній. Другая половина задачи состоитъ въ томъ, чтобы опредѣлить совокупность условій, наиболѣе благопріятныхъ для развитія вида. При знаніи того и другого станетъ легко объяснимой картина Р. растеній въ ихъ площадяхъ обитанія, ибо понятно, что, при прочихъ равныхъ условіяхъ, въ данномъ мѣстообитаніи укрѣпятся именно тѣ растенія, жизненныя потребности которыхъ удовлетворяются здѣсь наиболѣе полно. Совокупность всѣхъ жизненныхъ условій, необходимыхъ для развитія растенія, Бекетовъ предложилъ назвать его *«біологическимъ комплексомъ»*. Въ частности, *«климатическимъ комплексомъ»* онъ называетъ совокупность потребныхъ климатическихъ условій. По характеру своего біологическаго комплекса растенія распредѣляются въ особыя «физіологическія группы» (см. ниже). Распредѣляясь такимъ образомъ по различнымъ мѣстопребываніямъ, растенія соотвѣтственно этому группируются въ *монографическія флоры* (см.), которыхъ будетъ столько-же, сколько есть типичныхъ мѣстопребываній (см. Бекетовъ, «Географія растеній»).

Распространеніе растеній. — Терминъ этотъ понимается двояко. Съ одной стороны, Р. растеній называютъ распространеніе ихъ сѣмянъ, споръ и проч. (см. Распространеніе растеній, XXVI, 320). Съ другой стороны, Р. растеній является географическимъ понятіемъ, имѣющимъ цѣлью установить ту площадь земного шара, на которой встрѣчается данный растительный видъ (ср. Распредѣленіе растеній въ этомъ же томѣ, выше). Изучая Р. растеній, Декандоль устанавливаетъ слѣдующіе законы Р.: 1) средняя величина площадей обитанія растительныхъ видовъ тѣмъ больше, чѣмъ проще ихъ организація. Этотъ законъ вѣренъ лишь въ общихъ чертахъ, если имѣть въ виду крупныя подраздѣленія высшихъ и низшихъ растеній. При болѣе детальномъ сравненіи оказывается очень много исключеній изъ этого правила. 2) Обитаніе видовъ и группъ вообще тѣмъ обширнѣе, чѣмъ меньше ихъ ростъ и чѣмъ короче жизнь. Деревья и кустарники распространены менѣе, чѣмъ травы; многолѣтнія растенія менѣе, чѣмъ однолѣтнія.

Растительность.—Слову Р. Визнеръ придаетъ спеціальный смыслъ, противополагая это слово термину флора. Приспособленіе къ климату и почвѣ накладываетъ особый отпечатокъ на характеръ растительнаго покрова, давая тотъ или иной типъ Р., независимо отъ систематическаго положенія составляющихъ данную Р. видовъ. Такъ молочаи жаркой области пустынь по своему біологическому характеру чрезвычайно сходны съ кактусами, хотя въ систематическомъ отношеніи не имѣютъ ничего общаго съ ними. Такимъ образомъ физіономія Р. пустынь будетъ одинакова, составятъ ли ее кактусы или кактусовидные молочаи. Наоборотъ, *флора* въ этихъ обоихъ случаяхъ будетъ рѣзко различна, такъ какъ подъ флорой понимаютъ не данный біологическій типъ растительнаго покрова, а его опредѣленный систематическій составъ. Такимъ образомъ, характеристика Р. сводится къ установленію біологическихъ признаковъ растительнаго покрова, характеристика же флоры опредѣляется точнымъ установленіемъ составляющихъ ее растительныхъ видовъ. Вторымъ яркимъ примѣромъ одинаковости Р. при рѣзкомъ различіи флоры могутъ явиться Новая Земля и аналогично расположенные Малуиновы острова на Атлантическомъ океанѣ, обладающіе приблизительно такимъ же климатомъ, какъ и Новая Земля. Характеръ флоры въ обоихъ этихъ случаяхъ рѣзко различенъ: изъ 193 видовъ новоземельской флоры 10 приходятся на родъ Saxifraga, 20 относятся къ семейству крестоцвѣтныхъ, среди нихъ найдено 10 видовъ Draba, найдена Dryas octopetala и пр. Напротивъ, на Малуиновыхъ островахъ флора насчитываетъ лишь 135 видовъ; среди нихъ совсѣмъ нѣтъ Saxifraga и Dryas; семейство крестоцвѣтныхъ имѣетъ здѣсь лишь трехъ представителей, зато на этихъ островахъ есть рядъ растеній, чуждыхъ Новой Землѣ. Такимъ образомъ флора здѣсь и тамъ совершенно различна; напротивъ, характеръ Р. одинъ и тотъ же. Тѣ же тундры, то же отсутствіе деревьевъ, то же преобладаніе травянистыхъ многолѣтниковъ съ короткимъ вегетаціоннымъ періодомъ характеризуетъ Р. обѣихъ мѣстностей.

Растительноядныя сумчатыя (Diprotodontia)—противополагаются плотоядным (Polyprotodontia). У первыхъ (вомбаты, фалангисты, кенгуру и др.) рѣзцовъ мало (вверху не болѣе, какъ по 3 съ каждой стороны, а внизу обыкновенно по 1); клыки малы, или отсутствуютъ, а коренные массивные съ бугорками или поперечными ребрами. У вторыхъ (опоссумы, сумчатые хищники, язвицы и др.) много мелкихъ рѣзцовъ, клыки большіе, коренные съ рѣжущими краями.

В. М. Ш.

Растительные округа—см. Растительныя области.

Растительные регіоны—см. Растительныя области.

Растительныя зоны.—Параллельно распредѣленію растительности на флористическія царства и растительныя области (см.) Друде устанавливаетъ шесть Р. зонъ, характеризуемыхъ флористическими и климатическими признаками. Р. зоны эти въ значительной степени совпадаютъ съ тепловыми зонами, какъ онѣ установлены Кеппеномъ. Начиная съ сѣвера къ югу идутъ слѣдующія Р. зоны: I. *Сѣверная ледовитая или тундровая зона.* Начиная отъ ледяныхъ пустынь, покрытыхъ лишь кое-гдѣ отдѣльными пятнами микроскопическихъ водорослей, зона эта тянется до сѣвернаго предѣла лѣсовъ. Характерными

вегетативными формами для этой зоны являются полукустарники и травянистые многолѣтники съ короткимъ вегетаціоннымъ періодомъ. Наряду съ ними для этой зоны характерны мхи и лишайники, достигающіе своего наивысшаго развитія въ іюлѣ. Не менѣе важны для сѣверной ледовитой зоны отрицательные признаки. Друде указываетъ отсутствіе деревьевъ и настоящихъ кустарниковъ, отсутствіе 2-лѣтнихъ травъ и почти полное отсутствіе однолѣтниковъ. Прѣсноводная растительность почти совершенно лишена здѣсь цвѣтковыхъ растеній. Суккуленты, эпифиты, паразиты и ліаны точно также не имѣютъ въ этой зонѣ своихъ представителей. Надо замѣтить, впрочемъ, что не всѣ указанные отрицательные признаки вполнѣ точны. Такъ Бекетовъ отмѣчаетъ присутствіе въ сѣверной ледовитой зонѣ нѣкоторыхъ суккулентовъ (Sedum acre, S. Radiola) и кустарниковъ (ёрникъ, Betula nana). Вегетаціонный періодъ продолжается въ этой зонѣ лишь 3 мѣсяца. Горныя страны сѣвернаго полушарія, гдѣ вегетаціонный періодъ сокращенъ до такого же промежутка времени, обладаютъ подобной же флорой. Такова, напр., растительность Тибетскаго плоскогорія, поднимающагося въ многихъ мѣстахъ выше 5000 метровъ. Сѣверная ледовитая зона довольно точно совпадаетъ съ Кеппеновской сѣверной полярной зоной. II. *Зона шишконосныхъ и только лѣтомъ зеленѣющихъ деревьевъ, а также лѣтомъ зеленѣющихъ болотъ и луговъ.* Эта зона простирается отъ сѣвернаго предѣла лѣсовъ до той полосы, гдѣ въ лѣсахъ начинаютъ преобладать вѣчнозеленые лиственные деревья и кустарники. Въ безлѣсныхъ мѣстностяхъ зона доходитъ до выгорающихъ лѣтомъ луговъ. Перерывъ вегетаціи въ этой зонѣ обусловленъ лишь зимними морозами и присутствіемъ снѣжнаго покрова. Весь періодъ вегетаціи продолжается отъ 3 до 7 мѣсяцевъ и своего высшаго развитія растительность достигаетъ въ іюлѣ. Изъ растительныхъ формъ для этой зоны наиболѣе характерны деревья и кустарники съ опадающими на зиму листьями, а также вѣчнозеленыя хвойныя. Кромѣ того полукустарники и многолѣтники, мхи и лишайники встрѣчаются здѣсь въ большемъ разнообразіи, чѣмъ въ I-й зонѣ; появляются здѣсь разнообразныя 1- и 2-лѣтнія травы, цвѣтковыя прѣсноводныя растенія и проч. Эта зона довольно точно совпадаетъ съ Кеппеновскимъ сѣвернымъ «холоднымъ поясомъ» (1—4 мѣсяца съ умѣренной температурой, остальные холодны) и съ ближайшимъ болѣе южнымъ поясомъ, характеризующимся умѣреннымъ лѣтомъ и холодной зимой. III. *Сѣверная зона вѣчнозеленыхъ кустарниковъ, лиственныхъ и хвойныхъ деревьевъ въ перемежку съ древесными породами, теряющими на зиму листву, а также степей и пустынь злойныхъ въ теченіе лѣта.* Примыкая къ предыдущей, зона эта тянется къ югу до тропической зоны. Для нея характерны вѣчнозеленыя лиственныя породы деревьевъ и кустарниковъ. Хвойныя деревья этой зоны плохо приспособлены къ перенесенію морозовъ. Многочисленные суккуленты и безлиственныя растенія, равно какъ и луковичные многолѣтники весьма распространены въ этой зонѣ. Эта зона характеризуется короткой мягкой зимой, хотя степень мягкости здѣсь весьма варьируетъ: на югѣ зона примыкаетъ къ изотермѣ января въ +20°, на сѣверномъ ея предѣлѣ средняя температура января спускается до—10°. Что касается параллелизаціи съ Кеппеновскими тепловыми поясами, то III зона соотвѣтствуетъ обоимъ остающимся умѣреннымъ поясамъ, именно «лѣтнежаркому» и «постоянно-умѣренному»; южная часть зоны захватываетъ кромѣ того сѣверную часть подтропическаго пояса, въ которомъ болѣе 4 мѣсяцевъ господствуютъ температуры ниже 20° Ц. IV. *Зона тропическихъ вѣчно-зеленыхъ растеній или же такихъ, листья которыхъ опадаютъ въ бездождное время.* Зона эта охватываетъ всѣ страны, въ которыхъ нѣтъ обусловленнаго холодами зимняго покоя. Вегетаціонный періодъ продолжается здѣсь круглый годъ или только часть года, въ зависимости отъ распредѣленія въ теченіе года осадковъ. Масса особыхъ вегетаціонныхъ формъ. Къ нимъ относятся прежде всего крупнолистныя «букетныя» деревья (съ пучкомъ листьевъ на верхушкѣ, каковы пальмы, панданы и проч.), произрастаніе которыхъ возможно лишь въ этомъ климатѣ. Точно также характерны для этой зоны деревья, облиственныя лишь въ дождливое время года, а также своеобразные травянистые многолѣтники вродѣ банана. У морскихъ береговъ разростаются заросли мангровыхъ деревьевъ; лѣса богаты ліанами, эпифитами; древовидные паразиты и сапрофиты, а также суккулентныя растенія представлены здѣсь весьма богато. Эта зона захватываетъ Кеппеновскій тропическій поясъ, а изъ субтропическихъ поясовъ тѣ ихъ части, въ которыхъ температура ниже 20° продолжается не долѣе 4 мѣсяцевъ. V. *Южная зона вѣчнозеленыхъ и періодически облиственныхъ деревьевъ, вѣчнозеленыхъ и колючихъ кустарниковъ и высыхающихъ лѣтомъ степей.* Изъ странъ, лежащихъ къ югу отъ тропической зоны, къ этой зонѣ относятся всѣ за исключеніемъ южной оконечности Южной Америки (приблизительно отъ 46° ю. ш.), и острововъ (Кергуеленскіе, Малуиновы острова и проч.), лежащихъ южнѣе 48°, а также Андскаго плоскогорія и горныхъ мѣстностей Тасманіи и Новой Зеландіи, которыя относятся къ слѣдующей (VI) зонѣ. Вегетаціонный періодъ прерывается здѣсь въ южной части іюльскими холодами, а въ сѣверной части растительность замираетъ на лѣто во время январскихъ жаровъ. Этой зонѣ соотвѣтствуетъ весь южный Кеппеновскій поясъ съ умѣреннымъ лѣтомъ и холодной зимой, а также остатокъ субтропическаго южнаго пояса. VI. *Антарктическая зона вѣчнозеленыхъ низкихъ кустарниковъ и періодической травянистой растительности.* Къ этой зонѣ принадлежатъ остатки суши южнаго полушарія, перечисленные при характеристикѣ предыдущей зоны. Она совпадаетъ съ Кеппеновскимъ южнымъ холоднымъ поясомъ и не доходитъ до южнаго полярнаго пояса. Кромѣ характерной растительности, перечисленной уже въ са-

момъ названіи зоны, здѣсь надо упомянуть еще какъ и на крайнемъ сѣверѣ мхи и лишайники, покрывающіе почву и камни. Какъ ясно изъ вышеизложеннаго, Р. зоны Друде не имѣютъ ничего общаго съ Р. зонами Энглера (см. Растительныя области), такъ какъ эти послѣднія являются небольшими подраздѣленіями Р. областей (см. Schneider, «Handwörterbuch der Botanik»). *В. Арн.*

Растительныя области.—Различныя мѣстности земного шара болѣе или менѣе рѣзко отличаются другъ отъ друга по своей растительности. Соотвѣтственно этому, уже съ конца восемнадцатаго столѣтія (Вильденовъ, Гумбольдтъ) дѣлались попытки установить различныя Р. области. Въ двадцатыхъ годахъ прошлаго столѣтія Августъ Пирамъ Декандоль раздѣлилъ всю растительность земного шара на 20 регіоновъ (regions), а І. Ф. Скау—на 22 царства (regnum). Но удержаться на такомъ болѣе или менѣе детальномъ разграниченіи Р. областей при тогдашнемъ недостаточномъ запасѣ ботанико-географическихъ свѣдѣній было очень трудно, и послѣдующіе изслѣдователи переходятъ поэтому къ болѣе грубому расчлененію растительности сообразно климатическимъ и горнымъ поясамъ. Лишь черезъ пятьдесятъ лѣтъ (въ 1872 г.) Гризебахъ возвращается къ принципамъ А. П. Декандоля и Скау. Онъ различаетъ 24 области, въ значительной степени совпадающія съ «царствами» Скау. Это подраздѣленіе принято и крупнымъ русскимъ фитогеографомъ А. Н. Бекетовымъ. Свои области Гризебахъ разбиваетъ далѣе на болѣе мелкія флористическія подраздѣленія. Эта необходимость классифицировать различнаго объема Р. области въ систему охватывающихъ другъ друга группъ выяснилась еще рѣзче въ работахъ послѣдующихъ авторовъ, Энглера и Друде. Параллельно этому названіе Р. область начинаетъ присваиваться уже лишь одному опредѣленному подраздѣленію всей системы (Р. область въ узкомъ смыслѣ слова). Энглеръ разбиваетъ растительность земного шара на 4 царства, каждое царство подраздѣляется на области (числомъ 32), далѣе слѣдуютъ провинціи, зоны и округи. Что касается Друде, то высшимъ подраздѣленіемъ системы у него являются группы флористическихъ царствъ (Florenreichsgruppen). Такихъ группъ Друде насчитываетъ всего три. Группы царствъ подраздѣлены на подгруппы царствъ (7) и на отдѣльныя царства (15). Царства далѣе разбиты на области (числомъ 52). Какъ видно уже изъ одного этого сопоставленія понятіе о Р. области у двухъ названныхъ авторовъ не совпадаетъ; если же сопоставить ихъ еще съ Р. областями Гризебаха и съ Р. областями въ широкомъ смыслѣ слова, то выяснится наличность большой путаницы понятій, требующей точнаго каждый разъ упоминанія, о какихъ именно Р. областяхъ идетъ рѣчь (см. также «Географія растеній», VIII, стр. 390—402 и «Растительныя зоны» въ этомъ же томѣ). *В. Арн.*

Растительныя провинціи — см. Растительныя области.

Растительныя формаціи.—Среди растеній сходство вегетативныхъ органовъ, «сходство» облика (habitus) бросается въ глаза гораздо больше, чѣмъ сходство органовъ воспроизведенія. Соотвѣтственно этому первоначальныя попытки классификаціи растеній имѣли въ виду именно ихъ вегетативные органы. Такъ создалась, напр., одна изъ наиболѣе примитивныхъ группировокъ на деревья, кустарники, травы. Впослѣдствіи оказалось, что для классификаціи растеній гораздо удобнѣе пользоваться сходствомъ ихъ органовъ воспроизведенія, такъ какъ именно это сходство и является въ большинствѣ случаевъ показателемъ дѣйствительнаго родства растительныхъ организмовъ. Тѣмъ не менѣе оставить совершенно въ сторонѣ сходство «физіономіи», облика различныхъ растеній нельзя хотя бы потому, что это значило бы игнорировать цѣлую громадную категорію фактовъ. Былъ произведенъ рядъ попытокъ использовать это физіономическое сходство. Гумбольдтъ установилъ 16 физіономическихъ группъ, въ которыя укладывается растительность земного шара. Такъ какъ, однако, внѣшнее сходство у Гумбольдта бралось само по себѣ, безъ связи съ болѣе общими дѣйствующими причинами, то его группы оказались весьма искусственными и не удержались въ наукѣ. Гризебахъ предполагаетъ уже въ качествѣ причины физіономическаго сходства единство вегетативныхъ потребностей при наличности данныхъ жизненныхъ условій. Гризебахъ предложилъ называть фитогеографической или Р. формаціей группу растеній, имѣющую характерную физіономію, каковы, напр., лугъ, лѣсъ и т. п. Эта послѣдняя характеризуется то однимъ какимъ-нибудь видомъ, встрѣчающимся большими массами, то она складывается изъ многихъ видовъ, которые обладаютъ, однако, одной какою-либо присущею всѣмъ имъ особенностью; такъ, напр., альпійскіе луга слагаются почти исключительно изъ многолѣтнихъ травъ. Бекетовъ опредѣляетъ Р. формацію, какъ сообщество растеній, вызванное сходствомъ ихъ жизненныхъ (біологическихъ) потребностей. Но въ обоихъ этихъ опредѣленіяхъ принимаются въ разсчетъ одни только аутотрофныя зеленыя растенія. Однако, нѣтъ никакихъ основаній исключать изъ состава Р. формаціи тѣ паразитныя и сапрофитныя растенія, которыя точно также могутъ являться постоянными и характерными участниками данной Р. формаціи. Поэтому удобнѣе разсматривать Р. формацію какъ такое сообщество аутотрофныхъ, паразитныхъ и сапрофитныхъ организмовъ, которые разносторонне используютъ данную жизненную обстановку и образуютъ въ своей совокупности болѣе или менѣе устойчивыя сочетанія. Состояніе равновѣсія такого сочетанія и опредѣляетъ физіономію Р. формаціи. Быть можетъ для изученія Р. формацій продуктивнымъ окажется также разсмотрѣніе ихъ какъ случаевъ подвижного равновѣсія между составляющими формацію компонентами (Еленкинъ). Наибольшую трудность представляетъ опредѣленіе объема того сообщества, которое слѣдуетъ называть Р. формаціей. Тогда какъ

Гризебахъ, Друде, Кернеръ понимаютъ подъ Р. формаціей весьма крупныя группы, Гультъ и др. называютъ формаціями весьма мелкія подраздѣленія растительности. Поэтому оказалось необходимымъ классифицировать Р. формаціи въ систему соподчиненныхъ подраздѣленій, необходимо условиться, какому именно изъ этихъ подраздѣленій присвоить названіе Р. формаціи въ узкомъ смыслѣ этого слова. Р. формаціей называютъ теперь обыкновенно всѣ типы сообществъ всего земного шара, которые совпадаютъ другъ съ другомъ по своему облику (т. е. по своимъ жизненнымъ формамъ) и по основнымъ чертамъ своей экологіи; при этомъ не имѣютъ никакого значенія различія въ видовомъ составѣ этихъ сообществъ. Такими формаціями являются, напримѣръ, лиственный лѣсъ съ опадающей на зиму листвою, древесная растительность съ кожистыми листьями, мокрый лугъ, торфяникъ, прѣсноводный планктонъ и проч. Отдѣльныя формаціи объединяются въ группы формацій, какъ напр., лиственный лѣсъ, хвойный лѣсъ, тѣ въ классы формацій (Друде), вегетативные типы (Флао) или климатическія формаціи (Шимперъ), на которыя распадается вся растительность (см.), изучаемая съ біологической точки зрѣнія. Друде различаетъ слѣдующіе классы формацій: 1) лѣса; 2) лѣса въ перемежку съ кустарниками (Gebüsche); 3) кустарники; 4) формаціи многолѣтниковъ; 5) травянистыя поля (Grasfluren); 6) степи; 7) растительность скалъ; 8) мхи; 9) болотныя формаціи; 10) формаціи текучей воды; 11) формаціи прудовъ и 12) органическія формаціи. Шимперъ различаетъ: А. формаціи, обусловленныя климатомъ и В. формаціи, обусловленныя свойствами почвы. Климатическихъ формацій онъ насчитываетъ только три: древесная растительность, травянистыя поля и пустыни. Почвенныя формаціи могутъ быть въ зависимости отъ почвенной воды (болота, торфяники, галлерейные лѣса [Galleriewälder], мангровые лѣса) или отъ почвы самой по себѣ (скалистая, песчаная формація). Кромѣ того Шимперъ различаетъ прѣсноводную и океанскую растительность.— Съ другой стороны, Р. формація, какъ она понимается здѣсь, должна быть подраздѣлена на болѣе мелкія группы, чтобы подойти наконецъ отъ отвлеченныхъ построеній къ конкретнымъ сообществамъ растеній, являющимся непосредственнымъ объектомъ изученія. Эти сообщества получили трудно переводимое нѣмецкое названіе «Einzelbestand» (Друде, Вармингъ). Быть можетъ, удобнѣе всего передать это русскими словами «отдѣльное сочетаніе». Подъ «отдѣльнымъ сочетаніемъ» понимаютъ всю совокупность растеній данной обособленной мѣстности, представляющей единое однородное цѣлое съ точки зрѣнія совокупности жизненныхъ условій. Такое отдѣльное сочетаніе представляетъ изъ себя топографически-физіономическую единицу, «индивидуумъ» въ системѣ Р. формацій. Такія сочетанія характеризуются нерѣдко преобладаніемъ одного какого-либо вида, по имени котораго и получаютъ названіе, при чемъ къ родовому или видовому названію прибавляется окончаніе -etum. Такъ говорятъ о Pinetum, если физіономію сочетанію придаетъ сосна (Pinus silvestris); Phragmitetum означаетъ сочетаніе съ преобладаніемъ тростника (Phragmites) и т. п. Если нѣтъ безусловно доминирующаго вида, то для названія выбираютъ одинъ или два изъ наиболѣе распространенныхъ или же характеризуютъ сочетаніе по особенностямъ почвы. Всѣ отдѣльныя сочетанія, сходныя другъ съ другомъ во всемъ за исключеніемъ мѣстоположенія, образуютъ группу «сочетаніе». Однако, между отдѣльными сочетаніями небольшой географической области нерѣдко наблюдаются легкія различія, сводящіяся къ тому, что доминирующее значеніе переходитъ то къ одному, то къ другому виду и т. п. Такія легкія видоизмѣненія сочетаній именуются ихъ «обличьями» (Facies). Всѣ видоизмѣненія сочетаній, всѣ ихъ «обличья» образуютъ въ совокупности «типъ сочетаній», напр. «типъ Phragmitetum». При разсмотрѣніи всей области, въ которой встрѣчается данный типъ сочетаній, можно разбить этотъ типъ на географически исключающіе другъ друга «подтипы», руководствуясь распредѣленіемъ «руководящихъ видовъ», встрѣчающихся лишь въ ограниченномъ географически районѣ. Наконецъ, на различныхъ почвахъ (напр. известковыхъ и бѣдныхъ известью) могутъ встрѣчаться параллельные типы сочетаній, именуемые паратипами (напр. «Curvuletum» и «Firmetum»— сочетанія съ Carex curvula и C. firma). Если прибавить къ этому, что Р. формаціи часто раздѣляются еще на «субформаціи», то мы перечислимъ уже всѣ подраздѣленія этой группы. На конкретномъ примѣрѣ легче разобраться въ этой классификаціи. Мы разсматриваемъ, предположимъ, альпійскій лугъ съ преобладаніемъ Nardus stricta. Говоря о немъ, какъ объ «отдѣльномъ сочетаніи», мы должны упомянуть мѣстность, въ которой данный лугъ находится: «отдѣльное сочетаніе»: Nardetum, напр., на Alpe di Sella на Готардѣ. «Типъ сочетанія» будетъ Nardetum. Такъ какъ въ данной горной мѣстности Nardetum находится въ области распространенія Trifolium alpinum, входящаго въ составъ нашего луга, то его надо отнести къ «подтипу» Nardetum горной мѣстности (съ Trifolium alpinum). «Субформація», къ которой относится этотъ Nardetum, будетъ альпійскіе сухіе луга, «формація»—сухіе луга, группа формацій—луга, и наконецъ вегетативный типъ (классъ формацій)—травянистое поле. Въ виду разногласій въ пониманіи термина Р. формація, нѣкоторые авторы замѣняютъ его другими. Такъ Бекетовъ говоритъ о «топографическихъ флорахъ», Вармингъ употребляетъ терминъ «растительныя сообщества» и «классы сообществъ», Флао—«ассоціаціи» (см. также «Географія растеній» VIII, стр. 395 и «Формаціи климатическія» [ниже]). *В. Арциховскій.*

Растительныя царства—см. Растительныя области.

Расцвѣтка тканей—см. Печатаніе тканей, Заварные и Запарные ситцы.

Рас(з)цвѣтовъ (Александръ Павловичъ, 1823—1902)—хирургъ; по окончаніи ме-

сковскаго унив. состоялъ ассистентомъ хирургической факультетской клиники того же унив. По защитѣ докторской диссертаціи былъ назначенъ адъюнктомъ по каѳедрѣ хирургіи, съ 1864 г. доцентомъ, а съ 1868 г. по 1876 г. профессоромъ оперативной хирургіи. Р. пожертвовалъ свою библіотеку московскому обществу русскихъ врачей и принималъ видное участіе въ обществѣ любителей естествознанія, антропологіи и этнографіи въ качествѣ предсѣдателя антропологическаго отдѣла и вице-предсѣдателя общества. Учредилъ при обществѣ на свои средства премію и медаль за антропологическія изслѣдованія. Кромѣ того онъ былъ однимъ изъ дѣятельныхъ членовъ комитета по устройству въ Москвѣ музея прикладныхъ знаній и студенческаго общежитія имени Государя Императора Николая II. Съ 1894 г. состоялъ членомъ совѣта министра народн. просвѣщенія и неоднократно предсѣдателемъ медицин. экзаменаціонной коммиссіи.

Расшеватская — ст-ца Лабинскаго отд., Кубанской обл., въ 35 в. отъ ст. Влквк. ж. д. «Кавказская». Съ хуторами 8540 жит. Населеніе русское; земледѣліе и скотоводство. Церковь, школа, 42 торг.-пром. зав.

Расширеніе термическое—см. Теплота (XXXII, 932).

Расщепленязычныя (Fissilinguia)—группа ящерицъ, соединявшихся по второстепенному признаку—двурасщепленному длинному, тонкому вытяжному языку. Сюда относились теперь довольно далеко помѣщаемыя другъ отъ друга формы: семейство варановыхъ—Monitoridae и два довольно близкостоящихъ семейства Ameividae (основаніе языка одѣто влагалищемъ) и Lacertidae (языкъ безъ влагалища)—обыкновенныя ящерицы. Сообразно этому и прочія ящерицы классифицировались по формѣ языка. *В. М. Ш.*

***Ратацци** (Марія Rattazzi)—франц. писательница: ум. въ 1902 г.

***Ратимовъ** (Василій Александровичъ)—хирургъ: ум. въ 1904 г.

Ратитъ—минералъ изъ группы сѣрнистыхъ соединеній. Хим. составъ: $3PbS.2As_2S_3$, иногда содержитъ до 5% Sb. Образуетъ ромбическіе удлиненные кристаллы съ продольными бороздами. Цвѣтъ сѣрый. Блескъ металлическій. Спайность по двумъ направленіямъ совершенная. По внѣшнему виду очень напоминаетъ склероклазъ, который и сопровождаетъ въ доломитѣ Биннеталя (кант. Валлисъ). Названъ въ честь германскаго ученаго Г. ф.-Рата (G. vom Rath).

***Ратцель** (Фридрихъ Ratzel) — натуралистъ, ум. въ 1904 г. Послѣднія его крупныя произведенія: «Das Meer als Quelle der Völkergrösse» (Мюнхенъ, 1900); «Der Lebensraum» (Тюбингенъ, 1901); «Die Kant-Laplacesche Hypothese und die Geographie» (Гота, 1901); «Die Erde und das Leben» (2 т., Лейпцигъ, 1901—02); «Ueber Naturschilderung» (Мюнхенъ, 1901); «Politische Geographie» (2 изд., Лпц., 1903); по-русски вышли въ СПб. два его большія сочиненія: «Земля и жизнь» и «Народовѣдѣніе». *В. В—въ.*

Ратценгоферъ (Густавъ Ratzenhofer)—австрійскій генералъ и ученый (1842—1904). Много писалъ, сперва по военнымъ вопросамъ: «Die taktischen Lehren des Krieges 1870—71» (Вѣна, 1872); «Moltke und Gambetta» (Вѣна, 1882). Въ книгѣ: «Im Donaureich» (Прага, 1877—78) онъ искалъ основы для примиренія національностей въ Австріи. Главный и во многихъ отношеніяхъ выдающійся трудъ его жизни: «Wesen und Zweck der Politik, als Teil der Soziologie und Grundlage der Staatswissenschaften» (Лпц., 1893), гдѣ онъ пытался построить политику на почвѣ естествознанія. Дальнѣйшіе труды: «Der positive Monismus» (Лпц., 1899); «Positive Ethik» (Лпц., 1901). Р.—сторонникъ широкоразвитаго федерализма и политич. свободы, боявшійся, однако, надвигающейся волны демократизма. См. Gramzow, «G. R. und seine Philosophie» (Берлинъ, 1904); глава у Gumplowicz, «Gesch. d. Staatstheorien» (Инсбрукъ, 1905). *В. В—въ.*

Ратцингеръ (Георгъ Ratzinger) — баварскій политическій дѣятель (1844—99). Сначала былъ священникомъ, потомъ журналистомъ и членомъ рейхстага и баварскаго ландтага; въ послѣднемъ пользовался большимъ вліяніемъ. Сперва онъ принадлежалъ къ партіи центра, но въ 1894 г. былъ однимъ изъ главныхъ основателей Баварскаго Крестьянскаго Союза—демократически-аграрной партіи, ведшей энергичную борьбу съ центромъ. Въ 1895 г. онъ внесъ въ бав. ландтагъ предложеніе о введеніи всеобщаго избирательнаго права для выборовъ въ баварскій ландтагъ. Написалъ: «Gesch. d. kirchlichen Armenpflege» (Фрейбургъ, 1868, 2 изд. 1884); «Die Volkswirtschaft in ihren sittlichen Grundlagen» (Фрейб., 1881, 2 изд. 1895); «Die Erhaltung des Bauernstandes» (Фрейб., 1883); «Das Konzil u. die deutsche Wissenschaft» (Майнцъ, 1871); «Forschungen zur bayerischen Geschichte» (Кемптенъ, 1898).

Рау (Альбрехтъ Rau, род. въ 1843 г.)—нѣм. философъ. Написалъ: «L. Feuerbachs Philosophie, die Naturforschung und die philosophische Kritik der Gegenwart» (Лейпц., 1882); «Das Empfinden und Denken» (Гиссенъ, 1896); «Die Ethik Jesu» (1899); «Der moderne Panpsychismus» (Берл., 1901); «Reformation und Renaissance» (1902); «Harnack, Goethe, D. Strauss und L. Feuerbach über das Wesen des Christentums» (1903); «Bibel und Offenbarungsglaube» (1903); «Theorien der modernen Chemie» (1877—84) и др.

Рауберъ (Августъ Rauber) — анатомъ, род. въ 1841 г.; образованіе получилъ въ мюнхенскомъ унив., гдѣ въ 1865 г. защитилъ диссертацію на доктора медицины. Съ 1869 г. былъ прозекторомъ лейпцигскаго унив. Съ 1886 г. состоитъ профессоромъ юрьевскаго университ. по каѳедрѣ анатоміи. Напечаталъ: «Die Vaterschen Körperchen der Bänder und Periostnerven und ihre Beziehung zum sogenannten Muskelsinn» (диссерт., 1865); «Neue Untersuchungen über das Vorkommen und die Bedeutung der Vaterschen Körperchen» (Мюнхенъ, 1867) и др. Перечень работъ см. «Біографическій словарь профессоровъ и преподавателей Имп. Юрьевскаго унив.» (т. II, Юрьевъ, 1903).

***Рауль** (Франсуа-Мари Raoult) — французскій химикъ: ум. въ 1901 г.

Раутеръ (Густавъ Rauter, р. въ 1868 г.)—нѣм. химикъ и технологъ. Его труды: «Schutz des Holzes gegen Fäulniss» (1898); «Allgemeine chemische Technologie» (1903); «Gegenwärtiger Stand der Schwefelsäureindustrie» (1903); «Anorganische Chemie» (1904, 3 т.); «Das deutsche Patentgesetz» (1904); «Industrie der Silikate» (2 т., 1904).

Раухенеггеръ (Бенно Rauchenegger)—нѣмецкій писатель (род. въ 1843 г.), популярный мюнхенскій юмористъ, особенно извѣстный разсказами изъ народнаго быта, написанными на баварскомъ діалектѣ, и пьесами, изъ которыхъ большой успѣхъ имѣла «Jägerblut».

Раухтопазъ (дымчатый кварцъ)—окрашенная органическими веществами въ темно-бурый цвѣтъ разновидность горнаго хрусталя.

Раушаръ (Іосифъ Зденекъ Raušar) — чешскій поэтъ, род. въ 1862 г. Написалъ «Z údolí» (1884), «Obrázek z dob robství Srbska» (1887); изслѣдованія: «Vacek Kamenický» (1885), «Český emigrant Josef Mejsner» (1895) и др.

Раушенъ (Гергардъ Rauschen, род. въ 1854 г.)—нѣм. католическій богословъ, профессоръ исторіи религій въ боннскомъ университетѣ. Написалъ: «Legende Karls des Grossen im XI und XII Jahrhundert» (1890); «Das griechisch-römische Schulwesen zur Zeit des ausgehenden Heidentums» (1901); «Grundriss der Patrologie mit besonderer Berücksichtigung der Dogmengeschichte» (1903) и др.

Рафаловичъ (Сергѣй Львовичъ)—писатель. Род. въ 1875 г., кончилъ курсъ въ спб. унив., по историко-филологич. факультету. Примкнувъ къ тому теченію, которое принято у насъ называть «символизмомъ» и «декадентствомъ», напеч. по-русски и по-французски рядъ повѣстей, драмъ, стихотвореній, вошедшихъ въ сборники: «Poèmes» (П., 1900), «Весенніе Ключи. Стихотворенія» (СПб., 1901), «Противорѣчія. Разсказы и драматич. этюды» (СПб., 1903), «Свѣтлыя пѣсни. Стихотворенія» (СПб., 1905), «Женскія письма» (СПб., 1906). Съ успѣхомъ шла въ 1905 г. символическая драма Р. «Рѣка идетъ». Другія пьесы его: «L'une et l'autre» (1900), «Храмъ Мельпомены» (1902), «Красота» и пр.

Рафинобіоза (мелибіоза) — см. Сахарозы.

Рафиноза—см. Сахаротріозы.

Рахамъ (Neophron percnopterus)—хищная птица изъ группы грифовъ, называемая также египетскимъ или священнымъ стервятникомъ; см. Грифы.

Раціональное птицеводство—двухнедѣльное изданіе, выходившее въ Ревелѣ въ 1904 г. Съ января 1905 г. возобновилось, съ прибавленіемъ отдѣла: «Раціональное животноводство». Изд. Э. В. Багговутъ; ред. И. И. Юргенсонъ.

Раціональное удобреніе — извѣстія агрономическаго бюро для распространенія раціональнаго искусств. удобренія въ Россіи. Выходитъ ежемѣсячно съ 1906 г. въ СПб. Ред.-изд. Ф. П. Вальта.

***Рачинскій** (Сергѣй Александровичъ)—ум. въ 1902 г. Его послѣдніе труды: «Письма къ духовному юношеству о трезвости» (М., 1899); «Сельская школа. Сборникъ статей» (изд. 5, СПб., 1902); «Геометрическія забавы» (ib., 1901); «1001 задача для умственнаго счета. Пособіе для учителей сельскихъ школъ» (ib., 1899). См. С. Танаевскій, «Памяти С. А. Р.» (Казань, 1904); его же, «С. А. Р., какъ борецъ за трезвость народную на церковно-школьной почвѣ» (Вятка, 1899); Н. Горбовъ, «С. А. Рачинскій» (СПб., 1903). Переписка Р. съ самыми разнообразными, знакомыми и незнакомыми, лицами и по самымъ разнообразнымъ вопросамъ (въ 60 переплетенныхъ томахъ, съ обозначеніемъ срока, послѣ котораго она можетъ поступить въ общее пользованіе), хранится въ Импер. Публичной Библіотекѣ. Часть писемъ еще не разобраны, всего, по мнѣнію Н. Горбова, ихъ получится свыше 150 томовъ.

Рашпиль для дерева—см. Столярное дѣло (XXX, 695).

Рвотный камень (хим.) — см. Сурьма (XXXII, 111).

Реактивъ (хим.). - Въ широкомъ смыслѣ Р. или *реагентами* называютъ вообще всѣ вещества, употребляемыя въ химической лабораторной практикѣ для воспроизведенія различныхъ химическихъ превращеній или *реакцій*. Въ этомъ смыслѣ, напр., цинкъ и сѣрная кислота, употребляемые для добыванія водорода, соляная кислота и перекись марганца, служащія для полученія хлора, пятихлористый фосфоръ, съ помощью котораго получаютъ, напр., хлорангидриды изъ органическихъ кислотъ, вода или спиртъ, примѣняемые въ качествѣ растворителей, и пр. представляютъ собою Р. Въ болѣе тѣсномъ значеніи подъ этимъ названіемъ разумѣютъ обыкновенно вещества, извѣстнымъ образомъ составленныя смѣси двухъ или болѣе веществъ и растворы ихъ, употребляемые при химическомъ анализѣ (см.) для опредѣленія качественнаго и количественнаго состава тѣлъ, ихъ свойствъ или химической функціи и химическаго строенія. Такъ напр., сѣрная кислота представляетъ Р. для опредѣленія въ составѣ изслѣдуемыхъ тѣлъ металла барія, азотнокислое серебро — Р. для опредѣленія галоидовъ (Cl, Br, J); для распознаванія кислотныхъ или щелочныхъ свойствъ тѣлъ первымъ Р. почти всегда служитъ лакмусъ, для распознаванія кетоннаго или алдегиднаго строенія Р. являются гидроксиламинъ, фенилгидразинъ и пр. Вообще число такого рода аналитическихъ Р. очень велико: сюда относятся какъ простыя тѣла и въ ихъ числѣ почти всѣ обычные металлы и большинство металлоидовъ, такъ и сложныя, какъ то: кислоты, щелочи, окислы, сѣрнистыя соединенія, соли и разнообразныя органическія вещества. Они употребляются въ твердомъ, жидкомъ (большею частью въ видѣ водныхъ растворовъ) и газообразномъ состояніяхъ (H^2S, CO^2 и т. п.). Къ разсматриваемымъ сейчасъ аналитическимъ Р. большею частью предъявляется требованіе особенной чистоты, т. е. отсутствія въ нихъ примѣси посто-

роннихъ веществъ, которыя, тоже будучи нерѣдко способны вступать въ реакцію съ испытываемымъ веществомъ, могутъ маскировать или даже вовсе искажать ту реакцію, которую именно желаютъ вызвать съ помощью употребляемаго Р., а при количественныхъ опредѣленіяхъ кромѣ того въ видѣ случайной примѣси къ Р. можетъ быть вмѣстѣ съ нимъ къ анализируемому продукту прибавлено нѣкоторое количество того именно вещества, опредѣленіе количества котораго предпринимается. Часто поэтому, особенно въ количественномъ анализѣ, добиваются даже абсолютной чистоты Р., для чего примѣняютъ спеціальные способы ихъ очищенія отъ примѣсей. Р., употребляемые въ объемномъ количественномъ анализѣ (см.), отличаются тѣмъ, что примѣняются въ видѣ болѣе или менѣе слабыхъ растворовъ точно опредѣленнаго содержанія (титръ), въ другихъ же случаяхъ употребляются растворы Р. произвольнаго состава, при чемъ обыкновенно избѣгаютъ крѣпости большей 10%. Впрочемъ Treadwell («Kurzes Lehrbuch d. analyt. Chemie», 1906) рекомендуетъ вообще и для качественнаго анализа готовить растворы съ эквивалентнымъ содержаніемъ Р. (т. е. такъ наз. нормальнымъ, $^1/_2$-нормальными или $^1/_{10}$-нормальнымъ) вмѣсто обыкновенно употребляемыхъ всюду растворовъ съ тѣмъ или другимъ %-нымъ содержаніемъ ихъ, съ чѣмъ нельзя не согласиться, такъ какъ этотъ способъ приготовленія растворовъ Р. во многихъ случаяхъ даетъ возможность правильнѣе дозировать прибавленіе Р., а въ качественномъ анализѣ позволяетъ кромѣ того по объему прибавленнаго Р. дѣлать приблизительныя количественныя заключенія, далеко болѣе правильныя, чѣмъ тѣ, которыя допускаетъ, напр., сдѣлать оцѣнка на глазъ количества полученнаго осадка (много, мало, слѣды и пр.). Объ употребленіи и приготовленіи обычныхъ и нѣкоторыхъ спеціальныхъ Р. см. соотвѣтствующія статьи и ст. Анализъ, Органическій анализъ, Микрохимія, Паяльная трубка, Іодометрія, Оксидиметрія, Нитрометрія, Индикаторы, а также руководства: R. Fresenius, «Anleitung zur qualit. ch. Analyse»; его же, «Anleit. z. quant. ch. Anal.»; Fr. Mohr, «Lehrbuch d. chem. analyt. Titrirmethode»; Krauch, «Die Prüfung d. chem. Reagentien» (1891); «Merck's Reagentien Verzeichnis» (1903); Jean et Mercier, «Repertoir des reactifs speciaux» (1896); Roche, «Formulaire general des reactions et reactifs chimiques et microscopiques» (1906); A. J. Cohn, «Test and reagents» (1903, Нью-Іоркъ).

Реактивы микрохимическіе—см. Микрохимія.

Реакціи микрохимическія—см. Микрохимія.

Реакція химическая—см. Химическія реакціи, Сжатіе при химическихъ реакціяхъ и Превращенія химическія (доп.).

Реберъ (Францъ Reber)—нѣмецк. историкъ искусства (род. въ 1834 г.), профессоръ исторіи изящныхъ искусствъ и эстетики въ мюнхенскомъ высшемъ технич. училищѣ, директоръ мюнхенской старой пинакотеки. Важнѣйшіе его труды: «Geschichte der Baukunst im Altertum» (1864—67), «Kunstgeschichte des Altertums», «Geschichte der neuern deutschen Kunst» (1876), «Die Ruinen Roms und der Campagna» (2 изд. 1877).

***Реберъ** (Фридрихъ Roeber)—нѣмецкій поэтъ: ум. въ 1901 г.

Ребиковъ (Владиміръ Ивановичъ) — русскій композиторъ (род. въ 1866 г.), пропагандирующій меломимику, т. е. музык. исполненіе при соотвѣтствующей обстановкѣ и мимикѣ. Р.—музыкальный декадентъ, не считающійся ни съ какими музыкальными законами и формами. Главныя его произведенія: оперы «Въ грозу» и «Елка», романсы («Басни Крылова въ лицахъ»), «Вокальныя меломимики».

Н. Б—нъ.

Реверсовъ (Иванъ Петровичъ)—писатель, воспитанникъ казанской дух. академіи, въ которой состоялъ профессоромъ древней гражданской исторіи. Главные его труды: «Очеркъ западной апологетической литературы II и III вв.» (Казань, 1892, магистерская диссертація); «Защитники христіанства» (СПб.).

Революціонная Россія—журналъ, центральный органъ партіи соціалистовъ-революціонеровъ. №№ 1—2 вышли въ концѣ 1901 г. въ Россіи нелегальнымъ образомъ; съ № 3 выходилъ за границей, тетрадями; мѣсто изданія не обозначалось, имя редактора—также не обозначалось; такимъ образомъ «Р. Россія» была органомъ формально нелегальнымъ даже въ мѣстѣ своего изданія. Это не мѣшало ей имѣть широкое распространеніе въ Россіи, куда она проникала контрабанднымъ путемъ. Выходила сперва ежемѣсячно, потомъ чаще; послѣдній № 77 вышелъ въ дек. 1905 г. За весьма немногими исключеніями статьи — анонимныя. «Р. Р.» стремилась не столько къ теоретической разработкѣ вопросовъ соціализма и т. п., сколько къ противоправительственной агитаціи во всѣхъ слояхъ общества. Ей пришлось занять оборонит. позицію противъ «Искры», органа соціалъ-демократіи; но тонъ полемики въ «Р. Р.» былъ болѣе сдержанный. Не разъ «Р. Р.» заявляла, что разногласія с.-р. и с.-д. — домашніе споры, и что обѣ партіи одинаково рѣзко противоположны либераламъ. Тѣмъ не менѣе и либеральный органъ «Освобожденіе» (см.) «Р. Р.» привѣтствовала дружески, въ видахъ общей борьбы противъ правительства. Благожелательства къ «Освобожденію» «Р. Р.», однако, не выдержала, и впослѣдствіи не разъ рѣзко нападала на него, обвиняя его въ сочувствіи къ дворянству и къ умѣреннымъ земцамъ, въ затаенномъ стремленіи подготовлять царство буржуазіи. «Р. Р.» была все время очень богата фактическими корреспонденціями изъ Россіи и секретными оффиціальными документами (особенно изъ области дѣятельности цензурныхъ учрежденій), конкуррируя въ этомъ отношеніи съ «Освобожденіемъ» и превосходя «Искру». Прекратилась «Р. Р.» тогда, когда казалось, что явилась возможность создать соціалистско-рев. [illegible] въ самой Россіи.

В. В—[illegible]

Революціонное движеніе *Россіи*—см. въ концѣ тома, Россія.

Революція 1848 года. Новыя сочиненія на русскомъ языкѣ: Блоосъ, «Ист. рев. 1848 г.» (два перевода, СПб., 1906 и М., 1905); П. А. Берлинъ, «Германія наканунѣ революціи 1848 г.» (СПб., 1906).

Регель (Фридрихъ Regel)—нѣм. географъ и путешественникъ, р. въ 1853 г. Въ 1892 г. занялъ каѳедру географіи въ Іенѣ, съ 1899 г. въ Вюрцбургѣ. Въ 1896—1897 гг. Р. путешествовалъ для научныхъ изслѣдованій по Центральной и Сѣверной Америкѣ. Ему принадлежитъ рядъ статистическо-географическихъ трудовъ о Тюрингіи, изъ коихъ главнѣйшіе: «Beiträge zur Landes und Volkskunde des Thüringer Waldes» (1884—87) и «Thüringen. Ein landeskundlicher Grundriss» (1897). Др. тр. Р.: «Der Harz», «Kolumbien» (1899). Въ 1882—99 гг. былъ соредакторомъ «Mitteilungen der Geographischen Gesellschaft zu Jena» (т. 1—17).

Регенерація—см. Генераторный газъ.

Регенерація у растеній.—Р. въ общемъ смыслѣ слова называютъ новообразованіе органовъ (а также тканей и даже только одной кутикулы) на отрѣзанныхъ или пораненныхъ частяхъ растенія. Наиболѣе важны тѣ явленія регенераціи, которыя ведутъ къ увеличенію количества особей, къ ихъ «вегетативному размноженію». У высшихъ растеній дѣло сводится при этомъ къ новообразованію корней и къ новообразованію почекъ или просто къ дальнѣйшему развитію почекъ уже имѣющихся. Такъ происходитъ вегетативное размноженіе черенками у ивъ, тополей, точно также—размноженіе бегоній обрѣзками листьевъ, размноженіе хрѣна отрѣзками корня. Далеко не всегда регенерація сводится къ новообразованію органовъ, весьма часто дѣло сводится къ развитію покоящихся, «спящихъ», зачатковъ. Новообразованія возможны лишь на эмбріональной, зародышевой ткани, поэтому, если поранены не молодыя, а уже закончившія свой ростъ части растенія, то прежде всего часть клѣтокъ возвращается къ состоянію эмбріональной ткани; такія клѣтки начинаютъ усиленно дѣлиться и, вернувшись такимъ путемъ къ недифференцированному, зародышевому состоянію, даютъ начало новымъ органамъ. Г. Симонъ, изучая Р. верхушки корня, предлагаетъ различать здѣсь *прямую* и *частичную* Р. При прямой Р. новая корневая верхушка образуется непосредственно изъ всѣхъ тканей центральнаго цилиндра, тогда какъ при частичной Р. въ образованіи новой верхушки принимаетъ участіе лишь часть всей поверхности раны. Новообразованіе идетъ здѣсь изъ кольцевого вала, который образуется путемъ разрастанія перикамбія, равно какъ изъ наружныхъ слоевъ центральнаго цилиндра. Въ болѣе узкомъ смыслѣ слова регенераціей называютъ лишь возобновленіе отдѣленной части какого-либо органа, тогда какъ, если восполненіе недостающихъ частей происходитъ путемъ новообразованія цѣликомъ новыхъ органовъ или путемъ развитія покоящихся зачатковъ, то такія явленія относятъ уже къ области репродукціи (см.; Пфефферъ).

В. Арн.

Регрессивное доказательство противоположно прогрессивному; второе идетъ отъ общаго къ частному, отъ основанія къ выводу, первое отъ частнаго къ общему, отъ слѣдствія къ условіямъ.

Регулированіе испаренія—является необходимымъ условіемъ существованія нашихъ наземныхъ растеній. Количество воды, фактически имѣющейся въ распоряженіи каждаго растенія такъ невелико, что расходовать эту воду приходится весьма расчетливо. Проще всего было бы одѣться со всѣхъ сторонъ непроницаемой для воды и водяныхъ паровъ пленкой безъ всякихъ отверстій, но вся трудность задачи состоитъ въ томъ, что для цѣлей ассимиляціи необходима, напротивъ, возможно болѣе энергичная вентиляція воздуха въ межклѣтникахъ ассимилирующихъ органовъ, такъ какъ количество углекислаго газа въ воздухѣ весьма ничтожно (около 0,03%), и добыть изъ него достаточное количество углерода можно лишь при энергичномъ обмѣнѣ воздуха въ ассимилирующихъ тканяхъ. Такой обмѣнъ неминуемо сопровождается потерей водяныхъ паровъ, испаряющихся сквозь тоненькую оболочку ассимилирующихъ клѣточекъ. Компромиссъ между опасностью высыханія и требованіями ассимиляціи устанавливается при посредствѣ кожицы, являющейся органомъ Р. испаренія по преимуществу. Въ интересахъ ассимиляціи кожица зеленыхъ органовъ пронизана громаднымъ количествомъ отверстій, именуемыхъ устьицами. По изслѣдованіямъ Брауна и Эскомба, пластинка, продырявленная столь мелкими и столь многочисленными отверстіями какъ кожица растеній, почти не представляетъ никакого препятствія для диффузіи газовъ. Такимъ образомъ, кожица съ раскрытыми устьицами весьма совершенно удовлетворяетъ запросамъ ассимиляціи. Но, съ одной стороны, ассимиляція возможна только на свѣту, съ другой стороны, непосредственная опасность отъ высыханія можетъ заставить пренебречь работой ассимиляціи. Въ связи съ этимъ мы видимъ, что устьица кожицы способны уменьшать свой просвѣтъ, способны и совершенно закрываться. Закрываются устьица при недостаткѣ влаги, уже тогда, когда нѣтъ еще никакихъ внѣшнихъ указаній на то, что растеніе начало вянуть; закрываются обыкновенно устьица и въ темнотѣ, при чемъ запасы воды не растрачиваются понапрасну, ибо кутикула, покрывающая всѣ клѣтки кожицы и прерывающаяся только надъ щелями устьицъ, почти совершенно не пропускаетъ сквозь себя водяныхъ паровъ.—Съ другой стороны, хотя въ конечномъ счетѣ воды едва хватаетъ растенію для удовлетворенія его нуждъ, тѣмъ не менѣе въ отдѣльные моменты вегетативнаго періода растеніе можетъ получать избытокъ влаги; корни при этомъ доставляютъ растенію гораздо больше воды, чѣмъ это непосредственно для него нужно и сосудистая система растенія оказывается переполненною. Въ такихъ случаяхъ многія растенія выдѣляютъ избытокъ влаги въ капельно-жидкомъ видѣ сквозь особыя водяныя железки (гидатоды, см.). Большинство растеній, однако, и

въ этомъ случаѣ довольствуется испареніемъ. Въ листьяхъ почти всѣхъ растеній кромѣ спеціально приспособленной для ассимиляціи «столбчатой» мякоти сильно развита «губчатая» мякоть, клѣтки которой бѣдны хлорофилловыми зернами, но зато отходятъ мѣстами другъ отъ друга, образуя крупные воздухоносные межклѣтники. При широко раскрытыхъ устьицахъ эта губчатая мякоть представляетъ весьма совершенное приспособленіе для испаренія, устроенное по типу «драгирни». Такимъ образомъ, увеличивая и уменьшая просвѣтъ щелей, или совершенно закрывая устьица, растеніе регулируетъ свое испареніе, приспособляя его къ фактически имѣющимся въ его распоряженіи запасамъ воды. *В. Арц.*

Регулирующіе приборы—см. Паровыя машины.

Регулятивный принципъ (терминъ Канта)—такой принципъ, который не содержитъ въ себѣ положительнаго и законченнаго содержанія мысли, но служитъ правиломъ для методичнаго и послѣдовательнаго изслѣдованія опытныхъ данныхъ. Кантъ противополагаетъ Р. принципы конститутивнымъ, т. е. тѣмъ, которые опредѣляютъ сущность объектовъ. Всѣ категоріи — конститутивны; напротивъ того, идеи разума, служащія къ пониманію опыта какъ поля изслѣдованія, въ которомъ никакой эмпирическій законъ не представляетъ абсолютной границы и законченнаго синтеза,—суть принципы Р.

Редеръ (Генрихъ von Reder)—нѣмецкій поэтъ. Род. въ 1824 г. Его непосредственно свѣжія и красиво оформленныя лирическія признанія собраны въ «Soldatenlieder» (1854), «Gedichte» (1859), «Federzeichnungen aus Wald und Hochland» (1885), «Wotans Heer» (1892), «Mein Wanderbuch» (1896), «Lyrisches Skizzenbuch» (1893) и др. Хороши его разсказы изъ народной жизни, иллюстрированные самимъ авторомъ, особенно «Der Bayerwald» (1861).

***Редигеръ** (Александръ Ѳедоровичъ)—генералъ-лейтенантъ; съ 1905 г. состоитъ военнымъ министромъ.

***Редмондъ** (Джонъ Redmond)—ирландскій политическій дѣятель. Въ 1900 г., когда произошло объединеніе парнеллистовъ и антипарнеллистовъ, Р. выбранъ лидеромъ ихъ. Стремясь продолжить политику Парнелля, онъ все время боролся съ консервативнымъ кабинетомъ. Когда въ дек. 1905 г. сформировался кабинетъ либеральный, Р. и его партія остались на скамьяхъ оппозиціи. Осенью 1906 г. Р. произнесъ нѣсколько публичныхъ рѣчей, въ которыхъ утверждалъ, что его партія не положитъ оружія, пока не добьется гомруля. Въ 1899—1902 гг. Р. не скрывалъ своихъ симпатій дѣлу буровъ; правительство намѣревалось даже привлечь его къ суду по обвиненію въ госуд. измѣнѣ, но не исполнило этого намѣренія. См. Пименова, «Политическіе вожди современной Англіи и Ирландіи» (СПб., 1904).

Редрутитъ—синонимъ мѣднаго блеска. Названіе дано по мѣстности Redruth (въ Корнваллисѣ), гдѣ онъ встрѣчается.

Редтенбахеръ (Іосифъ Redtenbacher)—австрійскій энтомологъ, преподаватель въ Елизаветинской гимназіи въ Вѣнѣ; извѣстенъ своими работами по жилкованію крыльевъ у насѣкомыхъ и по фаунистикѣ и систематикѣ прямокрылыхъ насѣкомыхъ. Р. напечаталъ между прочимъ: «Vergleichende Studien über das Flügelgeäder der Insecten» («Ann. Hofm. Wien», 1886); «Dermapteren und Orthopteren des Erzherzogthums Oesterreich» (1889); «Monographie der Conocephaliden» («Verh. K. K. zool.-botan. Ges.», 1891); «Dermapteren und Orthopteren von Oesterreich-Ungarn und Deutschland» (Вѣна, 1900); «Ueber Wanderheuschrecken» (Будвейсъ, 1893). *Н. Н. А.*

Reductio ad absurdum (лог.)—опроверженіе положенія путемъ выведенія изъ него явно ложныхъ и невозможныхъ заключеній. Этотъ способъ опроверженія считается недостаточнымъ, ибо онъ не выясняетъ основанія ложности извѣстнаго положенія; но косвенное доказательство можетъ быть превращено въ прямое.

Редуцинъ—см. Фенолы (XXXV, 479).

Редуцированные органы у растеній часто противополагаются по предложенію Страссбургера органамъ рудиментарнымъ. Рудиментарными органами называетъ Страссбургеръ такіе, которые являются исходнымъ пунктомъ прогрессирующаго ряда, тогда какъ Р. именуются органы, образовавшіеся изъ болѣе совершенныхъ благодаря утратѣ функціи. Такъ напр., крошечныя сухія чешуйки, располагающіяся въ «глазкахъ» картофелины, являются редуцированными листьями. Это противоположеніе, однако, мало удобно, такъ какъ установить рудиментарность въ смыслѣ зачаточности въ одной и той же филогенетической цѣпи является весьма трудно выполнимой задачей; если же называть Р. органы, устроенные весьма просто по сравненію съ органами другихъ растеній (напр. листья юнгерманіевыхъ по сравненію съ другими листьями), то мы становимся на скользкую почву, ибо то, что при сравненіи данныхъ образцовъ кажется весьма совершеннымъ, можетъ при сравненіи съ еще болѣе высокой организаціей оказаться рудиментарнымъ. Поэтому удобнѣе разсматривать термины Р. и рудиментарные органы какъ синонимы. Р. органы, сохраняющіеся у растенія благодаря наслѣдственности, не смотря на ихъ безполезность, имѣютъ громадное значеніе для морфологіи, такъ какъ помогаютъ разобраться въ морфологическомъ значеніи органовъ и даютъ указанія относительно морфологическихъ свойствъ предковъ изучаемыхъ растеній.

Редуцированные глаза встрѣчаются у формъ, ведущихъ паразитическій или подземный образъ жизни, живущихъ въ пещерахъ и на большихъ глубинахъ, куда не проникаетъ свѣтъ, и вообще въ подобныхъ условіяхъ. Иногда на рядѣ близкихъ видовъ, напр., морского ракообразнаго Cymonomus, можно прослѣдить постепенную редукцію глазъ въ зависимости отъ глубины обитанія даннаго вида. Между позвоночными Р. глаза представляютъ намъ ведущія полупаразити-

ческій образъ жизни круглоротыя рыбы и нѣкоторыя пещерныя. Между круглоротыми у личинки миноги—Ammocoetes глазъ лежитъ подъ кожей и лишенъ склеротики и роговицы, такъ что двигающіе глазомъ мускулы прикрѣпляются къ слабо развитой сосудистой оболочкѣ. Хрусталикъ, сохраняющій внутри эмбріональную полость и у взрослой миноги, выполняетъ громадную часть задней камеры, а спереди лежитъ полулунное тѣльце, которое разсматривается, какъ мѣстное утолщеніе Десцеметіевой оболочки (membrana Descemetii), выстилающей въ вполнѣ развитомъ глазу заднюю поверхность роговицы. У взрослой миноги кожа надъ глазомъ дѣлается прозрачной и животное начинаетъ видѣть. У Myxine, нерѣдко проникающей во внутренніе органы хозяина, нѣтъ уже ни хрусталика, ни радужины, ни глазныхъ мышцъ и хоріоидальная щель сохраняется въ теченіе всей жизни, такъ что глазъ представленъ въ сущности однимъ первичнымъ пузыремъ. У пещерныхъ формъ залагаются главнѣйшія части глаза, т. е. какъ первичный пузырь, такъ и вторичный, т. е. хрусталикъ, при чемъ оба эти зачатка подвергаются упрощенію въ различной степени у различныхъ формъ. Изъ костистыхъ у Amblyopsis, у которой дегенерація идетъ далѣе, чѣмъ у другихъ, хрусталикъ исчезаетъ вовсе, стекловидное тѣло не развивается, а равно и первичный пузырь, совершенно утерявшій связь съ мозгомъ, сохраняется лишь въ видѣ рудиментарнаго органа безъ полости внутри и съ замкнутымъ зрачкомъ. Склеротика и нѣкоторые мускулы развиты. У другихъ формъ могутъ отсутствовать склеротика и мускулы, но сохраняться иныя части. Вообще, въ этомъ отношеніи замѣчается значительное разнообразіе (Eigenmann, 1899 и 1902). Между амфибіями ведущія подземный образъ жизни безногія Gymnophiona и нѣкоторыя пещерныя формы представляютъ различныя степени редукціи глаза. Большой степени упрощенія достигаютъ глаза Proteus и еще большей Typhlomolge (Eigenmann, 1900). У нихъ глазъ лежитъ подъ кожей и представляетъ собой первичный пузырь съ небольшимъ количествомъ соединительной ткани, представляющей собой стекловидное тѣло, и съ соединительно-тканной оболочкой кругомъ, представляющей сосудистую и бѣлковую оболочку. Ни радужины, ни хрусталика, ни глазныхъ мускуловъ нѣтъ. Слои ретины также редуцированы и представляютъ по степени упрощенія значительныя индивидуальныя колебанія. Между рептиліями Р. глаза имѣютъ нѣкоторыя ведущія подземный образъ жизни очень (Typhlopidae), а между млекопитающими у крота глазъ лежитъ подъ кожей, а не въ глазницѣ, имѣетъ небольшую величину, а равно тоже несетъ въ своемъ строеніи нѣкоторыя второстепенныя, правда, черты редукціи. У одного вида (Talpa coeca) вѣки срастаются, а у другого (T. europaea) такое срастаніе бываетъ лишь иногда. Также очень малы глаза (а у нѣкоторыхъ видовъ тоже срастаются и вѣки) у слѣпышей (Spalax) изъ грызуновъ. Это же наблюдается и у мадагаскарскаго крота Chrysochloris, китообразнаго Platanista и др. Хотя связь между редукціей глазъ и образомъ жизни весьма ясна, однако, было бы слишкомъ поспѣшно заключать, что послѣдній есть непосредственная причина редукціи. По отношенію къ пещернымъ животнымъ, Гаманнъ (1896) приходитъ къ заключенію, что у нихъ исчезли глаза вовсе не потому, что они живутъ въ темнотѣ, а только въ зависимости отъ этого условія глаза могли исчезнуть безъ вреда для вида. Возможно даже, что у нѣкоторыхъ формъ глаза исчезли еще тогда, когда они жили на поверхности земли. Точно тоже разсужденіе можетъ быть примѣнено къ глубоководнымъ формамъ. Глаза ихъ редуцировались не потому, что они живутъ на такой глубинѣ, куда не проникаютъ свѣтовые лучи, а только въ зависимости отъ этого условія. Причина же редукціи, какъ и у пещерныхъ формъ, вѣроятно, лежала внутри организма. Повидимому, съ наступленіемъ условій, при которыхъ глаза оказываются излишними, они становятся внѣ поддерживающаго на извѣстномъ уровнѣ органъ вліянія подбора и вступаетъ въ права принципъ панмиксіи (см.), т. е. безразличнаго скрещиванія и переживанія формъ, какъ имѣющихъ тенденцію къ нормальному или даже прогрессивному состоянію органа, такъ и имѣющихъ тенденцію къ регрессу органа, и въ результатѣ получается ослабленіе органа, сопровождающееся сильными индивидуальными колебаніями степени его развитія. *В. Шимкевичъ.*

Реестровые казаки—см. Козачество (XV, 590). Ср. проф. В. Б. Антоновичъ, «Исторія малорусскаго козачества» (литограф. лекціи); его же, «Монографіи по исторіи Западной Россіи. Т. I. Бесіди про часи козацькі на Україні» (Чернівці, 1897); Н. И. Павлищевъ, «Польская анархія при Янѣ Казимирѣ и война за Украину».

Резаль (Луи-Жанъ-Викторъ-Аме Résal, род. въ 1854 г.)—французскій инженеръ, профессоръ теоріи постройки мостовъ и прикладной механики въ «Ecole des ponts et des chaussées» (съ 1895 г.). Извѣстенъ, какъ теоретикъ и конструкторъ металлическихъ мостовъ. Изъ построенныхъ имъ мостовъ замѣчательны въ техническомъ отношеніи Барбенскій мостъ на Нантскомъ каналѣ у Бреста и мосты Мирабо и Александра III въ Парижѣ. Кромѣ многочисленныхъ работъ въ «Annales des ponts et des chaussées», Р. напечаталъ: «Etude sur la stabilité des ponts métalliques en arc» (Пар., 1882); «Ponts métalliques» (ib., 1885—89, 2 т.; 2-ое изд. 1893); «Ponts en maçonnerie» (ib., 1887—89, 2 т.), вмѣстѣ съ E. Degrand'омъ, «Constructions métalliques. Elasticité et résistance des matériaux» (1892).

Резацетофенонъ — см. Кетонофеноды (доп.).

Резе (Marie Félicie Clémence de Reiset)—талантливая французская композиторша, ученица Сенъ-Санса (род. въ 1830 г.). Написала много оперъ, симфоній, церковн. пьесъ, изданныхъ подъ псевдонимами Tesier, Banger, Jasper и др.

Резекъ (Антонинъ Rezek)—чешскій историкъ, род. въ 1853 г.; былъ проф. чешскаго унив. въ Прагѣ. Изъ изданій и изслѣдованій Р. болѣе извѣстны: «Paměti Mikuláše Daćického z Heslova» (1878—1880), «Zvolení a krunování Ferdinanda I za krále českého» (1878), «Zápisy Viléma Slavaty z let 1601—1603» (1887), «Dějiny postonárodního hnutí náboženského v Čechach» (1887), «Děje čech a Moravy za Ferdinanda III» (1890), «Dějiny saského vpádu do Čech a návrat emigrace» (1892), «Dějiny čech a Moravy nové doby» (1893).

Резенъ—см. Смолы и бальзамы (XXX, 563).

Резерважъ—см. Резервъ (техн.).

Резике (Густавъ Rösicke)—германскій политич. дѣятель, род. въ 1856 г. Принадлежитъ къ «Союзу сельскихъ хозяевъ», въ которомъ играетъ видную роль. Въ 1898—1903 гг. членъ рейхстага, аграрій. На выборахъ 1903 г. забаллотированъ.

Резике (Рихардъ Rösicke)—германскій политич. дѣятель (1845—1903). Стоялъ во главѣ пивоваренныхъ заводовъ въ Берлинѣ, однимъ изъ главныхъ акціонеровъ котораго былъ его отецъ; позже управлялъ собственнымъ пивовареннымъ заводомъ въ Дессау (въ герц. Ангальтъ). Отличался гуманнымъ отношеніемъ къ рабочимъ. Въ 1884 г. онъ былъ выставленъ партіей Liberale Vereinigung, выдѣлившейся изъ національ-либеральной и впослѣдствіи примкнувшей къ прогрессистамъ, кандидатомъ въ рейхстагъ, но безъ успѣха; тоже повторилось въ 1887 г., когда противъ него вели агитацію справа національ-либералы, обвинявшіе его въ тяготѣніи къ соціализму, слѣва—газета Евг. Рихтера, за сочувствіе его правительственному военному проекту. Въ 1890 г. онъ былъ избранъ какъ «дикій», при поддержкѣ свободомыслящихъ и нац.-либераловъ; переизбранъ въ 1893, 1898 и 1903 гг. Въ соціальныхъ вопросахъ онъ былъ, можетъ быть, самымъ крайнимъ изъ всѣхъ политиковъ, не принадлежащихъ къ соц.-демократич. партіи. За это Штуммъ, Крупп и другіе представители интересовъ буржуазіи ненавидѣли его еще больше, чѣмъ соціалъ-демократовъ, такъ какъ видѣли въ Р. отступника, перебѣжчика. Относясь отрицательно къ конечнымъ цѣлямъ соціалъ-демократіи и къ ея интернаціонализму, Р. видѣлъ въ ней во всякомъ случаѣ меньшее зло, чѣмъ въ реакціонерахъ, и въ извѣстныхъ случаяхъ отстаивалъ союзъ съ нею. Въ декабрѣ 1902 г. онъ оффиціально присоединился къ Свободомыслящему Союзу. Черезъ нѣсколько недѣль послѣ выборовъ неожиданно умеръ отъ послѣдствій переутомленія. Написалъ: «Arbeiterschutz» (Дессау, 1887); «Rückblick auf die Verhandlungen des Reichstages, betreffend die Erhöhung der Brausteuer am 10—11 Jan. 1893» (Дессау, 1893). См. H. S. Artl, «R. R.; sein Leben und Wirken dem Volke dargestellt» (Берлинъ, 1901).

Резинка—см. Каучукъ (XIV, 787).

Резиноловыя кислоты, резинолы, резинотаннолы, резины—см. Смолы и бальзамы (XXX, 563).

Ресмусъ—см. Ресмусъ (доп.).

Резничекъ (Эмиль-Николай Reznicek)—чешскій композиторъ, род. въ 1861 г. Музыкальное образованіе получилъ въ лейпцигской консерваторіи. Ему принадлежатъ оперы: «Орлеанская Дѣва», «Сатанелла», «Эмерихъ Фортунатъ», «Донна Діана» (1894) и «Тилль Эйленшпигель» (1901, въ народномъ стилѣ); послѣднія двѣ съ успѣхомъ ставились въ Берлинѣ, Карлсруэ и др. гор. Писалъ камерную и симфоническую музыку (квартетъ C-moll, симфон. сюита и др.), пьесы для фортепіано и романсы.

Резорциновая желть—см. Желтыя краски.

Рейлингъ (Карло [Carlot] Reuling)—нѣмецкій писатель. Род. въ 1861 г. Выдвинулся въ литературѣ сказками («Aus Hag und Tann», «Zwischen Licht und Dunkel», «Knecht Hagebuchen»), писалъ разсказы («Fragwürdige Gestalten»), драматизированную сказку («Der bunte Schleier», 1898), имѣлъ большой сценическій успѣхъ въ реалистической драмѣ: «Der Mann im Schatten», «Der Stärkere», «Die Gerechte Welt» и др.

Реймань (Генрихъ Reimann)—одинъ изъ лучшихъ нѣмецкихъ органистовъ и писатель о музыкѣ (1850—1906). Главные его труды: «Das deutsche Lied», «Internationales Volksliederbuch», «Das deutsche geistliche Lied», «Zur Theorie und Geschichte der byzantinischen Musik», «Wagneriana-Lisztiana», біографіи Шумана, Брамса, Баха.

Реймонтъ (Владиславъ Reymont)—выдающійся польскій беллетристъ. Род. въ 1868 г. въ крестьянской семьѣ; систематическаго образованія не получилъ; перемѣнилъ нѣсколько профессій, отъ странствующаго актера до послушника Ченстоховскаго м-ря; служилъ на фабрикахъ, работалъ въ полѣ, и т. п. Польская критика видитъ въ Р. чрезвычайно кипучее стихійное творчество (Стенъ), большой и мощный талантъ (Мазановскій), такого же «Гомера польскаго хлопства», какъ Сенкевичъ—Гомеръ шляхты (Брюкнеръ), въ его произведеніяхъ — цѣльный колоритъ и музыкальное настроеніе (Фельдманъ), результатъ чисто эпическихъ наблюденій надъ жизнью людей и природы (Брюкнеръ), выдающееся пластическое дарованіе (Хмѣлевскій). Въ первомъ же разсказѣ Р. «Pielgrzymka do Jasnej Góry» (1894) обратило на себя вниманіе мастерское изображеніе «собирательной души» простого народа; новостью въ немъ для польской литературы было органическое «сліяніе», «тѣсное мистическое родство» интеллигентнаго лица и скептика, отъ имени котораго ведется разсказъ, съ толпой. Менѣе удачны написанные затѣмъ разсказы «Spotkanie», «Cienie» и «Oko w oko», основанные на психологическомъ анализѣ мужской совѣсти предъ призраками загубленныхъ женщинъ. Послѣ этого Р. перешелъ къ описанію крестьянской среды, рѣдко идеализируя ея «праздничную» патріархальность («Sprawiedliwi»), чаще изображая непривлекательныя ея стороны: въ хатѣ умираетъ одинокій старикъ, подобно Лиру отдавшій землю одно-

изъ дочерей («Smierć»); собака, спасающая цѣною жизни щенятъ, оказывается несравненно выше крестьянки-матери, которая истязаетъ ребенка («Suka»); потерявшій работу поденщикъ не находитъ помощи ни у помѣщика, ни у ксендза и отравляетъ падалью единственнаго сына («Tomek Bergan»). Послѣ этихъ потрясающихъ картинъ нищеты, сравниваемыхъ польскими критиками съ «Ткачами» Гауптмана, Р. перешелъ къ романамъ изъ жизни интеллигенціи («Komedyantka», 1896 и «Fermenty», 1897). Это — исторія страстной и гордой женской души, Янки Орловской, которая не знаетъ, куда приложить силы, и бросается въ «театральное болото»; ее спасаетъ крестьянскій сынъ Гжесикевичъ, прощаетъ ея «грѣхъ» и женится на бывшей актрисѣ. Янка должна переносить оскорбленія отъ грубыхъ родителей мужа и понемногу изъ неуравновѣшенной бурной натуры превращается въ типичную самку, напоминая такое же превращеніе Наташи Ростовой въ «Войнѣ и мирѣ» (Матушевскій). «Ziemia obiecana» (1898) рисуетъ міръ наживы лодзинскихъ фабрикантовъ, представляя умѣло задуманную иллюстрацію къ рабочему вопросу; на фонѣ ужасовъ польскаго Манчестера нарисованы типы циничныхъ фабрикантовъ, ихъ ловкихъ прислужниковъ-директоровъ, отвратительныхъ аферистовъ. Къ «Землѣ обѣтованной» примыкаетъ талантливый разсказъ Р. «Pewnego dnia»: въ старомъ рабочемъ настолько убитъ самый инстинктъ свободы, что, взявъ отпускъ въ деревню и выйдя уже за ворота, онъ машинально возвращается на фабрику, какъ только услыхалъ свистокъ. Аграрный вопросъ трактуется Р. своеобразно; «экономическая» природа крестьянина, въ глазахъ Р., сильно реагируетъ только на матеріальное вопросы, оставаясь инертной къ моральнымъ. Когда молодой крестьянинъ, изъ мести, совершилъ поджогъ, отчего выгорѣла вся деревня, и народный судъ Линча присудилъ его къ сожженію въ пламени хатъ, то его мать, до тѣхъ поръ не чаявшая въ немъ души, называетъ рѣшеніе мужиковъ «справедливымъ» («Sprawiedliwie»). Болѣе ярко та же мысль проводится у Р. въ его четырехтомномъ романѣ «Chłopi» («Осень», «Зима», «Весна» и «Лѣто»), въ столкновеніи старика Борыны съ сыномъ Антькомъ, котораго онъ прогналъ изъ дому и лишилъ наслѣдства. Въ первой книгѣ «Мужиковъ» великолѣпно описанъ аграрный бунтъ; романъ охватываетъ всю жизнь польскаго крестьянина, «и притомъ не съ точки зрѣнія экономической или городской, но съ точки зрѣнія самой деревни, въ ея собственномъ освѣщеніи, съ глубокимъ проникновеніемъ въ мужицкую психологію» (Брюкнеръ). Разсказы Р. помѣщены въ сборникахъ «Spotkanie. Szkice i obrazki» (1897) и «Z pamiętnika» (1903). См. А. Яцимирскій, «Владиславъ Р.» («Вѣстн. иностр. литературы», 1906, VI). *А. Яцимирскій.*

***Рейнахъ** (Жозефъ Reinach) — франц. политич. дѣятель. Съ 1898 г. членомъ палаты не состоитъ. До 1906 г. велъ въ печати энергичную агитацію за пересмотръ дѣла Дрейфуса, въ которомъ значеніе его развѣ немного уступаетъ значенію Кореса и Зола. Этому дѣлу онъ посвятилъ большую книгу: «Histoire de l'affaire Dreyfus» (вышло съ 1901 до 1905 г. четыре тома; ожидаются дальнѣйшіе). Эта книга, по сущности, представляетъ собою исторію Франціи въ періодъ съ 1894 г. Характеристики отдѣльныхъ политич. дѣятелей (Мерсье, Мелина и мн. др.) блестящи. Въ связи съ тѣмъ же дѣломъ Р. написалъ книгу: «Une erreur judiciaire sous Louis XV» (П., 1898). *В. В—въ.*

***Рейнбабенъ** (Георгъ, баронъ ф. Rheinbaben) — прусскій государственный дѣятель. Въ 1899 г. назначенъ прусскимъ мин. вн. д. на мѣсто фонъ-деръ-Рекке. Въ 1901 г., послѣ ухода Микеля, занялъ постъ прусскаго министра финансовъ и занимаетъ его понынѣ (1906).

***Рейнбергеръ** (Іосифъ Rheinberger)—нѣм. композиторъ: ум. въ 1901 г.

***Рейнгартъ** (Беньяминъ-Франклинъ Reinhart) — сѣверо-америк. живописецъ: ум. въ 1888 г.

***Рейнгольдтъ** (Александръ Александровичъ) — историкъ русской литературы: ум. въ 1902 г.

Рейнекія пина—см. Рейнвейнъ.

***Рейнъ** (Георгій Ермолаевичъ)—съ 1900 г. состоитъ профессоромъ по акушерству и гинекологіи въ военно-медицинской академіи.

Рейнъ (Тіодольфъ)—извѣстный финляндскій ученый и публицистъ (род. въ 1838 г.), профессоръ философіи и вице-канцлеръ гельсингфорсскаго университета. Уволенный Плеве въ 1903 г. безъ прошенія въ отставку, Р. вновь назначенъ на этотъ постъ въ 1906 г. Ученикъ финляндскаго философа Снелльмана, Р. въ своихъ первыхъ трудахъ является гегельянцемъ; позднѣе же онъ посвящаетъ себя преимущественно психологіи и является сторонникомъ системы Лотце. Важнѣйшіе его труды: «Om kunskapens möjlighet» (1867, «О возможности знанія», докторск. диссерт.), «Om den filosofiska metoden i sitt förhållande till öfriga vetenskapliga metoder» (1868, «Объ отношеніи философскаго метода къ остальнымъ научнымъ методамъ», профес. диссерт.), «Försök till en framställning af psykologin» (I, II, 1, 1876, 1891, «Опытъ изложенія психологіи», самый главный трудъ Р.), «Johan Vilhelm Snellman» (I—1895 и 1899, II—1901, 2-ое изд. 1905, на фин. яз. 2 изд.), «Uppsatser och tal» (I, 1903, «Статьи и рѣчи»). Р. принимаетъ участіе на всѣхъ сеймахъ, начиная съ 1872 г. *В. М. С.*

Рейнъ (Фридрихъ Александровичъ) — хирургъ, род. въ 1866 г., окончилъ въ 1890 г. мед. факульт. москов. унив., въ 1892 г. назначенъ сверхштатнымъ помощникомъ прозектора при каѳедрѣ топографической анатоміи и оперативной хирургіи въ томъ же унив. Въ 1894 г., за диссертацію «О подкожныхъ поврежденіяхъ почки» (М.) удостоенъ степени доктора медицины и избранъ факультетомъ на должность прозектора; съ 1902 г. состоитъ экстраординарнымъ профессоромъ по той же каѳедрѣ. Въ 1904 г. состоялъ то-

варищемъ председателя, а съ 1905 г. состоитъ председателемъ правленія общества россійскихъ хирурговъ. Съ 1905 г. состоитъ консультантомъ по хирургическимъ болѣзнямъ при московскихъ учебно-воспитательныхъ заведеніяхъ вѣдомства учрежденій Императрицы Маріи. Кромѣ диссертаціи Р. напечаталъ: «Бородавчатыя разростанія на поверхности собственной влагалищной оболочки яичка» («Хирургія», 1897, № 4); «О сочетанномъ бромъ-этилъ-хлороформномъ наркозѣ» (ib., 1899, № 30); «Краткое руководство по общей хирургіи» (М., 1901, 2-е изд., М., 1904); «Обзоръ случаевъ аппендицита, лѣченныхъ въ хирургической клиникѣ Иверской общины въ Москвѣ»; «Общая оперативная хирургія» (совмѣстно съ проф. П. И. Дьяконовымъ, «Русская Хирургія», вып. 10 и 11, 1903); «Поврежденія и заболѣванія брюшной стѣнки» (ib., вып. 13, 1904); «Лекціи оперативной хирургіи» (совмѣстно съ профессорами П. И. Дьяконовымъ и Н. К. Лысенковымъ и прив.-доц. Н. И. Напалковымъ, вып. I—IV, М., 1901—1905).

Рейсманъ (Augustus Reissmann) — піанистъ и композиторъ: ум. въ 1903 г.

Рейснерова перепонка—см. Кортіевъ органъ.

Рейссъ (XXVI, 507—509)—два конституціонныя княжества въ Германіи: а) *Р. старшая линія*—занимаетъ 317 кв. км. съ 70590 жителями (въ 1905 г.); протестанты составляютъ 97,8% всего населенія; главн. гор. Грейцъ (23 т. жит.). Госуд. бюджетъ на 1906 г. исчисленъ по приходу и расходу въ 1,78 милл. г. м.; госуд. долга нѣтъ. б) *Р. младшая линія* — 827 кв. км., жителей въ 1905 г.—144570; протестантовъ 97,7% всего населенія; главн. гор. Гера (47 т. ж.). Госуд. бюджетъ на 1906 г. исчисленъ по приходу и расходу въ 2,48 милл. г. мар.; госуд. долгъ составляетъ 1,04 милл. г. мар.

Исторія. Въ Р. старшей линіи въ 1902 г. умеръ князь Генрихъ XXII; ему наслѣдовалъ его сынъ Генрихъ XXIV (род. въ 1878 г.), но вслѣдствіе его душевной болѣзни, ландтагъ призналъ его неспособнымъ къ управленію и передалъ власть на правахъ регента Генриху XIV, князю Р. младшей линіи, который уступилъ ее своему сыну, Генриху XXVII. Въ Р. младшей линіи царствуетъ съ 1867 г. Генрихъ XIV, въ 1892 г. сдѣлавшій регентомъ своего сына Генриха XXVII. Оба Р. принадлежатъ къ числу тѣхъ 8 государствъ Германіи, въ которыхъ абсолютное большинство избирателей на выборахъ въ рейхстагъ подаетъ голоса за соціалъ-демократическую партію. Въ Р. старшей линіи въ 1898 г. было подано за нее 6339 голосовъ (55%), на выборахъ 1903 г.—6840 (50,5%); остальные голоса подаются за консерваторовъ. Въ Р. младшей линіи въ 1898 г. за соц.-дем. подано 12044 гол. (58%), въ 1903 г.—13261 (55%); остальные за свободом. Оба княжества въ рейхстагѣ представлены соціалъ-демократами. Въ ландтагахъ княжествъ, подъ вліяніемъ избирательной системы, соціалъ-демократическая партія слаба: въ Р. старшей линіи она съ 1900 г. представлена всего 1 соц.-демократомъ (изъ 12 деп.), въ Р. младшей линіи съ 1904 г.—4 соц.-демократами (изъ 16). *В. В—въ.*

Рейсъ (Фердинандъ-Фридрихъ Reuss)—химикъ (1778—1852), пріобрѣлъ степень доктора медицины и званіе приватъ-доцента въ Геттингенѣ; затѣмъ былъ профессоромъ химіи въ московскомъ университетѣ и въ медико-хирургической академіи, также библіотекаремъ университета. Его работы: «Sistens examen vasorum figulinorum patriae, calce plumbi obductorum etc.» (Тюбингенъ, 1800); «De incendiis spontaneis» (Москва, 1809); «Nouvel analyse du principe fébrifuge du quinquina» (М., 1810); «Commentatio de electricitatis Voltanae effectu novo et de viribus sanguinem moventibus» (1821); «Effectuum chemicorum electricitatis galvanicae historia» («Comment. Soc. phys.-med. apud Univ. litt. Caesaris Mosquensem institutae», т. I, 1808). Ср. также въ ст. Россія, XXVIII, 754 и 755.

Рейтеръ (Габріэль Reuter)—нѣмецкая писательница. Род. въ 1859 г. Юность провела въ Александріи. Къ современной египетской жизни относится первый ея романъ «Glück und Geld» (1888). Въ романѣ «Kolonistenvolk» изображена жизнь нѣмцевъ въ Южной Америкѣ. Большой успѣхъ имѣлъ ея идейный романъ «Aus guter Familie» (1895). За нимъ слѣдовали «Lebenskünstler», «Frau Bürgelin und ihre Söhne», «Ellen von der Weiden», «Frauenseelen», «Gunhild Korsten», «Margaretes Mission», «Liselotte von Reckling», «Wunderliche Liebe».

Рейтеръ (Іонатанъ)—финляндскій поэтъ (род. въ 1859 г.), по профессіи инженеръ, преподаватель гельсингфорсскаго политехническаго института. Стихотворенія Р., въ которыхъ онъ воспѣваетъ главнымъ образомъ море и жизнь въ шхерахъ, отличаются простотою и безыскусственностью формы. Онъ издалъ нѣсколько сборниковъ стихотвореній: «Dikter» (1884), «Nya Sänger och Dikter» (1888), «Dikter i Färg och Ord» (1891) и «Seglande Skyar» (1896) и три сборника разсказовъ, въ которыхъ также описывается жизнь въ шхерахъ. Ему принадлежитъ иниціатива основанія шведскаго народнаго театра въ Гельсингфорсѣ.

Рейтеръ (Одо Моранналъ)—извѣстный финляндскій ученый и поэтъ (род. въ 1850 г.), профессоръ зоологіи въ гельсингфорсскомъ университетѣ. Р.—выдающійся энтомологъ (до 200 научныхъ сочиненій), главная спеціальность—геминтерогіи (т. е. полужесткокрылыя насѣкомыя), и въ этой области онъ величайшій авторитетъ. Важнѣйшіе научные его труды: «Revisio critica Capsinarum praecipue Scandinaviae et Fenniae» (1875), «Hemiptera Gymnoceratae Europae» (I—V, 1873—96), «Ad cognitionem Reduviidarum» (1881), «Monographia Anthocoridarum orbis terrestris» (1885) и др. Р. изучалъ также и рыбъ. Съ цѣлью популяризаціи написалъ «Finlands natur, folk och Kultur» (1889, и по-франц.: «La Finlande et les Finlandais, Itinéraire historique et descriptif») и «Finland i ord och bild» («Финляндія въ словахъ и картинахъ», по-шведски, 1903, по-фински, 1906). Ему принадлежатъ, далѣе, 4 сборника стихотво-

ренiй: «Dikter» (1881), «Nya Dikter» (1898), «I brytningstid» (1889, «Въ критическое время»), «Dikter» (1906), поэма «Karin Mänsdotters Saga» (1880) и сборникъ разсказовъ (1899).

***Рейтцъ** (Владиміръ Николаевичъ)—педіатръ: ум. въ 1904 г.

Рейхель (Eugen Reichel)—нѣмецкій писатель. Род. въ 1853 г. Кромѣ ряда историко-литературныхъ работъ (напр. о Готтшедѣ), написалъ: «Gedichte» (1873); «Schlichte Gedichte» (1876—77); «Antigone» (1877); «Zehn Jahre» (1881); «Der Eisbär» (1881); «Aberglaube» (1883); «Aus dem Leben» (1887); «Lebensbilder» (1888).

Рейхенбахъ (Морицъ von Reichenbach)—псевдонимъ, подъ которымъ извѣстна нѣмецкая писательница графиня Валеска фонъ-Бетузи-Гукъ (Bethusy-Huck). Род. въ 1849 г. Здоровою наблюдательностью отличаются ея романы и повѣсти: «Die Eichhofs» (1881), «Die Schlossfrau zu Dromnitz», «Der Sohn des Flüchtlings», «Zwei Novellen», «Durch», «Auf Umwegen», «Coeurdamen», «Die Lazinskys», «Seine Frau», «Das Paradie des Teufels», «Eva in allerlei Gestalten», «Der älteste Sohn», «Die Prinzessin», «Verwaiste Herzen», «Die Kinder Klingströms», «Der König von Polnischecken», «Unter der Maske», «Amor in Perücke», «Frauen», «Ein reiches Mädchen», «Glückskinder», «Der schöne Erwin», «Glück im Wald», «Maud», «Wanderndes Volk», «Nach stillen Inseln», «Die Ballnacht von Rodity» (1904).

Рейхеръ (Эмануилъ Reicher)—талантливый нѣм. актеръ, род. въ 1849 г. Дебютировалъ въ Вѣнѣ въ 1868 г., затѣмъ игралъ въ Мюнхенѣ, съ 1888 г. въ Берлинѣ (въ Королев. театрѣ, Лессинга театрѣ и Нѣмецкомъ). Р.—одинъ изъ лучшихъ исполнителей на нѣмецкой сценѣ главныхъ героевъ въ пьесахъ Ибсена, Бьернсона и Гауптмана. Онъ содѣйствовалъ популяризаціи новаго реалистическаго направленія на нѣмецкой сценѣ. Основалъ въ Берлинѣ высшую школу драматическаго искусства и общество сценическихъ дѣятелей.

Рейхесбергъ (Наумъ Reichesberg, род. въ 1867 г.)—швейцарскій экономистъ и статистикъ, профессоръ политической экономіи въ Бернѣ. Написалъ: «F. A. Lange als Nationalökonom» (1892); «Statistik und Gesellschaftswissenschaft» (1893); «Sozialismus und Anarchismus» (1895); «Die Arbeiterfrage sonst und jetzt» (1897); «Die Soziologie, soziale Frage und der Rechtssozialismus» (1898); «Kampf gegen die Arbeitslosigkeit in der Schweiz» (1899); «Wesen und Ziele der modernen Arbeiterschutzgesetzgebung» (1899); «Der internationale Arbeiterschutzkongress in Paris» (1900); «Soziale Gesetzgebung und Statistik» (1904). Онъ также издалъ: «Handwörterbuch der schweizerischen Volkswirtschaft, Sozialpolitik und Verwaltung» (1903).

***Рейхсратъ** *австрійскій.* — Выборы 1900 г. измѣнили его составъ: см. Австрія (Доп. I, 30). Въ 1906 г. въ Р. внесенъ проектъ новаго избирательнаго закона и связаннаго съ нимъ измѣненія австрійской конституціи. Проектъ внесенъ министерствомъ Гауча. Послѣ паденія министерства проектъ былъ усвоенъ министерствомъ Гогенлоэ, а затѣмъ и министерствомъ Бека. Въ силу этого законопроекта палата депутатовъ Р. должна избираться на основаніи всеобщихъ и прямыхъ выборовъ. Ко второму чтенію законопроекта приступлено въ ноябрѣ 1906 г. Для его принятія необходимо большинство въ $^2/_3$ голосовъ (въ силу связаннаго съ нимъ измѣненія конституціи). *В. В—въ.*

***Рейхстагъ** *германскій.* Выборы 1903 г. измѣнили его составъ: см. Германія (Дополнительн. I, 550.)

Рейхъ (Эдуардъ Reich, род. въ 1836 г.), нѣм. врачъ. Написалъ рядъ работъ, преимущественно по общественной гигіенѣ и антропологіи: «Lehrbuch der Chemie» (Эрлангенъ, 1857—58), «Lehrbuch der allgemeinen Aetiologie und Hygiene» (ib., 1858), «Die Nahrungs- und Genussmittelkunde» (Геттингъ., 1860—61, 2 т.), «Zur Staatsgesundheitspflege» (Лейпц., 1861), «Volksgesundheitspflege» (Кобургъ, 1862, 2-ое изд. 1866), «Geschichte, Natur und Gesundheitslehre des ehelichen Lebens» (Кассель, 1864); «Die allgemeine Naturlehre des Menschen» (Гиссенъ, 1865), «Ueber Unsittlichkeit, hygienische und politisch-moralische Studien» (Лейпцигъ, 1866), «Geschichte und Gefahren der Fruchtabtreibung» (3-е изд., Лейпцигъ, 1897), «Criminalität u. Altruism» (Аристбергъ, 1900), «Philosophische Betrachtungen und sozialhygienische Studien» (1895—96), «Die Entwickelung der Religiosität und der Werke der Religion» (1896—98).

Рейхъ (Эмиль Reich, род. въ 1864 г.)—нѣм. писатель, профессоръ эстетики въ вѣнскомъ университетѣ, сторонникъ этической культуры — ученія, возникшаго въ концѣ 1870-ыхъ годовъ въ Америкѣ и проникшаго въ 1890-хъ годахъ въ Германію. Согласно этому ученію, область этики должна быть самостоятельна и независима отъ религіи. Написалъ: «Schopenhauer als Philosoph der Tragödie» (Вѣна, 1888), «Grillparzers Kunstphilosophie» (ib., 1890), «Die bürgerliche Kunst und die besitzlosen Volksklassen» (2-ое изд. 1894), «H. Ibsens Dramen» (4-ое изд. 1903), «Volkstümliche Universitätsbewegung» (1897), «Kunst und Moral» (1901).

***Рейшъ** (Францъ-Генрихъ Reusch) — старокатолическій богословъ: ум. въ 1900 г.

***Реклю** (Жакъ-Элизе)—франц. географъ: ум. въ 1905 г. Его послѣднее соч. «Человѣкъ и Земля» печатается одновременно на франц. яз. и въ русс. переводѣ (1906, изд. Брокгаузъ и Ефронъ).

Рекентъ—см. Динамиты (X, 623).

Рекуперація—см. Генераторный газъ.

Реликтовая флора. Реликтовою флорою называются остатки прежде бывшей въ данной мѣстности флоры, но теперь почти совершенно вытѣсненной другою растительностью. Вслѣдствіе этого реликтовыя растенія принадлежатъ обыкновенно къ числу рѣдкихъ въ данной мѣстности. Послѣ ледниковаго періода въ Европѣ началось «великое переселеніе растеній», которое, конечно, оставляло повсюду за собою слѣды въ видѣ рѣдкихъ «реликтовыхъ» растеній, сохранившихся кое-гдѣ, *мѣстами*, въ ограниченномъ

количествѣ особей и продолжающихъ постепенно исчезать, какъ исчезаютъ постепенно всякіе слѣды чего-нибудь, т. е., другими словами, продолжаютъ вымирать въ каждой данной мѣстности въ силу ненормальныхъ условій жизни и въ борьбѣ за существованіе съ другими растеніями, для которыхъ почвенныя, климатическія и др. условія обитанія въ данномъ мѣстѣ наиболѣе благопріятны, чѣмъ для этихъ «реликтовыхъ» растеній. Такъ Вармингъ считаетъ, напр., для Даніи Cornus Suecicum, Rubus Chamaemorus, Polygonum viviparum, Saxifraga Hirculus, Scheuchzeria palustris, Primula farinosa, Carex chordorhiza и др. реликтовыми растеніями періода тундровой растительности. Названныя растенія выбираютъ себѣ и теперь такія мѣста для обитанія, которыя наиболѣе соотвѣтствуютъ тундрѣ, т. е. холодныя болота, а съ уменьшеніемъ болотъ постепенно вымираютъ. То же самое слѣдуетъ сказать и о растущихъ въ сибирскихъ степяхъ, среди типичныхъ степняковъ, тундровыхъ растеніяхъ Castillea pallida и Aster alpinus. Это также реликты тундровой флоры. Затѣмъ, остатками прежней тундровой флоры въ Европейской Россіи являются слѣдующія растенія, которыя сохранились еще кое-гдѣ по моховымъ болотамъ значительно южнѣе современной области тундры: Betula nana, идущая на югъ до Псковской и Костромской губ., Rubus Chamaemorus — до Польши, сѣвера Волынской и Черниговской губ., Andromeda polifolia—до сѣверной границы чернозема. Литвиновъ показалъ, что сосновые боры на выходахъ мѣла и на известнякахъ степной полосы Россіи вмѣстѣ съ цѣлымъ рядомъ другихъ рѣдкихъ растеній, живущихъ въ этихъ борахъ, являются остатками ледниковой флоры, такъ какъ растительность этихъ боровъ въ настоящее время встрѣчается еще только въ Крыму, на Кавказѣ и на Алтаѣ, тогда какъ въ послѣледниковый періодъ уже не было условій для общенія флоры степныхъ известняковъ съ Крымомъ, Кавказомъ или Алтаемъ. Среди этихъ растеній Литвиновъ приводитъ Pinus silvestris, Daphne altaica, Rhus Cotinus, Mattiola odoratissima, Hyssopus officinalis, Scrophularia cretacea, Androsace villosa и мн. др. Особенно рѣзко бросаются въ глаза, по свидѣтельству Энглера, реликтовыя растенія въ горныхъ странахъ (Альпы, Исполиновыя горы).

Литература. Вармингъ, «Распредѣленіе растеній въ зависимости отъ внѣшнихъ условій» (переводъ А. Г. Генкеля, СПб., 1903); Г. И. Танфильевъ, «Главнѣйшія черты растительности Россіи» (дополненіе къ предыд. сочиненію, 1903); A. Engler, «Versuch einer Entwickelungsgeschichte der Pflanzenwelt» (2 ч., 1879 и 1882); С. Коржинскій, «Слѣды древней растительности на Уралѣ» («Изв. Имп. Акад. Наукъ», 1894, 1); Н. Кузнецовъ, «Элементы средиземноморской области въ Зап. Закавказьѣ» («Зап. Имп. Русск. Геогр. Общ.», XXIII, 1891); Д. Литвиновъ, «Геоботанич. замѣтки о флорѣ Европ. Россіи» («Bull.» Имп. Моск. Общ. Исп. Природы, 1890, 3); его же, «О реликтовомъ характерѣ каменистыхъ склоновъ въ Европ. Россіи» («Тр. Ботан. Музея Имп. Акад. Наукъ», 1902, 1); И. Палибинъ, «Нѣкоторыя данныя о растит. остаткахъ южной Россіи» («Изв. Геол. Комитета», XX, 1901).

И. Л. Сербиновъ.

***Рело** (Franz Reuleaux) — нѣм. техникъ: ум. въ 1900 г.

***Ремезовъ** (Иванъ Сократовичъ)—писатель: ум. въ 1901 г.

***Ремезовъ** (Митрофанъ Ниловичъ)—писатель: ум. въ 1901 г.

Ремеръ (Александръ Römer)—псевдонимъ нѣмецкой романистки Шарлотты фонъ-Регенштейнъ. Род. въ 1835 г.; написала много романовъ «для семейнаго чтенія», представляющихъ собою хорошіе образцы этого литературнаго рода. Таковы: «Gräfin Sibylle» (1878), «Still und bewegt», «Frühling und Hochsommer», «Einer aus der Masse» (1888), «Moderne Kultur», «Unter dem Purpur», «Die Lüge ihres Lebens» (1890), «Die Glücksjäger», «Tante Jettes Pflegesöhne», «Dem Irrlicht nach», «Eine Entführung», «Was ist Glück?», «Lic ht und Fin sternis», «Wer hat den Frieden», «Gesühnte Schuld», «Am Ziele», «Ebenbürtige Gefährten», «Späte Erkenntniss» (1902).

Ремеръ (Пауль Remer)—нѣмецкій писатель. Род. въ 1867 г. Написалъ: «Unterm Regenbogen, Gedichte in Prosa» (1894), «Unter fremder Sonne» (1896), комедію «Frau Sonne» (1900).

Ремесленникъ-Любитель—еженедѣльный журналъ для ремесленниковъ, кустарей, техниковъ ремесленныхъ мастерскихъ и пр. Выходилъ въ Москвѣ съ марта 1904 г. по 1905 г. Ред.-изд. С. К. Родіоновъ.

Ремесленный Голосъ—еженедѣльное изданіе, выходящее въ Москвѣ съ янв. 1906 г.; ред.-изд. А. В. Лобановъ.

Ремке (Іоганнъ Rehmke, родился въ 1848 г.) — нѣмецкій философъ, профессоръ грейфсвальдскаго университета. Не считая себя настоящимъ представителемъ имманентной философіи, т. е. философіи *непосредственнаго даннаго*, онъ, однако, стоитъ на точкѣ зрѣнія монизма въ теоріи познанія. Душа, по его ученію, вполнѣ нематеріальна, она — чистое сознаніе; ее нельзя противопоставить матеріи, какъ другому виду дѣйствительности, существующему самостоятельно, ибо матеріи можно противопоставлять только матерію. Безъ внѣшняго и внутренняго міра ее нельзя мыслить, такъ какъ бытіе ея обусловлено тѣмъ, что она обладаетъ міромъ. Въ своей книгѣ: «Lehrbuch der allgemeinen Psychologie» (Гамб., 1894), которая должна была служить «общимъ руководствомъ для частныхъ психологическихъ изслѣдованій», Р. старается дать философскую психологію и разобрать общіе вопросы, поставленные жизнью души. Онъ является рѣшительнымъ противникомъ параллелизма Спинозы, принимая существованіе взаимодѣйствія между душой и тѣломъ. Главные его труды: «Philosophie des Weltschmerzes» (1876); «Die Welt als Wahrnehmung und Begriff» (Берл., 1880); «Der Pessimismus und die Sittenlehre» (Лпц., 1882); «Physiologie und Kantianismus» (Эйзе-

нахъ, 1883); «Unsere Gewissheit von der Aussenwelt» (Гейльброннъ, 1894); «Grundriss der Geschichte der Philosophie» (Берл., 1896; русскій переводъ, СПб., 1898); «Zur Lehre vom Gemüth» (Берл., 1897); «Aussenwelt, Innenwelt, Leib und Seele» (Грейфсвальдъ, 1898). Ср. H. Lachelier, «La psychologie générale d'après Rehmke» («Revue philosophique», 1896); F. Marschner, «Grundfragen der Aesthetik im Lichte der immanenten Philosophie» («Zeitschrift für immanente Philosophie», IV, стр. 1—56); Ибервегъ-Гейнце, «Исторія новой философіи» (СПб., 1899).

Реммертъ (Адольфъ Александровичъ, 1835—1902)—врачъ. Окончилъ медико-хирург. акад. въ 1858 г. Былъ медицин. инспекторомъ на Кавказѣ, гдѣ занимался устройствомъ минеральныхъ водъ Абасъ-Тумана. Въ должности главнаго военно-медицинскаго инспектора (1887—1902 г.) способствовалъ устройству при военно-лѣчебныхъ заведеніяхъ научныхъ лабораторій, центральнаго учрежденія (завода военно-врачебныхъ заготовленій съ химико-фармакологической и бактеріологической лабораторіями) по снабженію арміи въ мирное и военное время медикаментами, хирургическими инструментами и перевязочными средствами. *Д. К.*

Ремсенъ (Ира)—америк. химикъ, род. въ 1846 г., усовершенствовался въ Мюнхенѣ и Геттингенѣ. Въ 1870—72 гг. былъ ассистентомъ въ Тюбингенѣ, затѣмъ профессоромъ химіи въ коллегіи Вилліамса въ Массачузетсѣ и профессоромъ въ университетѣ Джона Гопкинса въ Балтиморѣ. Р. принадлежитъ цѣлый рядъ оригинальныхъ руководствъ по химіи: «The principles of theoretical chemistry» (4 изд., Филад., 1893), «Introduction to the study of the compounds of carbon or Organic chemistry» (5 изд., Бост., 1890), «An introduction to the study of chemistry» (Нью-Іоркъ, 1889), «The elements of chemistry» (Нью-Іоркъ, 1889); «Inorganic chemistry advanced course» (2 изд., Нью-Іоркъ, 1890). Всѣ они переведены на нѣмецкій языкъ (въ Тюбингенѣ). Съ 1879 г. Р. издаетъ основанный имъ журналъ: «American Chemical Journal».

***Ремюза** (Поль-Луи-Этьенъ Rémusat)—французскій политическій дѣятель; съ 1871 по 1879 г. былъ депутатомъ, въ 1879 г. избранъ сенаторомъ. Въ 1888 и 1897 гг. переизбранъ. Ум. въ 1897 г.

***Ренанъ** (Эрнестъ). — Послѣ измѣненія цензурныхъ условій на русскомъ языкѣ появился въ Россіи рядъ переводовъ книгъ Р. «Жизнь Іисуса»—во многихъ изданіяхъ; единственный пока (сент. 1906 г.) полный переводъ Святловскаго—изд. Пирожкова (СПб., 1906).

Ренатусъ (Johannes Renatus)—псевдонимъ нѣмецкаго писателя барона Іоганна фонъ-Вагнера (род. въ 1833 г.). Состоитъ профессоромъ технологическаго института въ Брауншвейгѣ; кромѣ спеціальныхъ работъ написалъ много разсказовъ и пьесъ, особ. на лужицкомъ діалектѣ: «Allerlee aus der Aeberlausitz» (1880—94), «Lebensskizzen aus ernsten und heiteren Tagen», «Die letzten Mönche vom Oybin» (1887), «Johannes Pranka» (1895) и др.

Рендрокъ—см. Динамиты (X, 622).

Реневье (Eugène Renevier) — геологъ, проф. минералогіи, геологіи и палеонтологіи въ лозаннскомъ университетѣ (съ 1857 года). Род. въ 1831 г. Въ 1894 г. былъ президентомъ международнаго геологическаго конгресса въ Цюрихѣ; въ 1897 г.—предсѣдателемъ международной стратиграфической комиссіи. Р. извѣстенъ въ наукѣ своими выдающимися работами по стратиграфіи и изученію главнымъ образомъ мѣловыхъ отложеній Швейцаріи, печатавшимися преимущественно въ швейцарскихъ спеціальныхъ журналахъ («Bull. Soc. vaud. Lausanne» и «Arch. sciences phys. Genève»).

***Ренненкампфъ** (Николай Карловичъ)—юристъ: ум. въ 1899 г.

Ренни (Renny) — англійскій зоологъ (1786 (?)—1867), профессоръ зоологіи въ King's College, затѣмъ въ Австраліи; въ свое время извѣстенъ своими сочиненіями «Insect Architecture», «Insect Miscellanies» и мн. др., а также своимъ «Conspectus of British Butterflies and Moths», появленіе котораго вызвало судебное дѣло между Р. и извѣстнымъ лепидоптерологомъ Стефенсомъ, надѣлавшее много шума. *Н. Н. А.*

***Ренувье** (Шарль): умеръ въ 1903 г. Его послѣдніе труды: «Philosophie analytique de l'histoire» (II., 1896—1897); «La nouvelle monadologie» (1899); «Histoire et solution des problèmes metaphysiques» (II., 1901); «Le personnalisme» (II., 1902). О немъ см. Ph. Bridel, «Charles Renouvier et sa philosophie» (II., 1905).

Ренуфъ (Peter le Page Renouf, 1824—1897)—англійскій египтологъ и историкъ, профессоръ древней исторіи въ дублинскомъ университетѣ. Написалъ: «Lectures on the origin and growth of religion as illusrtated by the religion of ancient Egypt» (Л., 1880; нѣм. переводъ въ 1882 г.). Его «Egyptological and philological essays» вышли послѣ его смерти въ Лондонѣ (1903).

Реомюровъ сплавъ—см. Сурьма (XXXII, 114).

Реомюровъ фарфоръ—см. Стеклянное производство (XXXI, 569).

Реостатъ (Rheostat)—такъ называется приборъ, служащій для измѣренія электрическаго (или гальваническаго) сопротивленія проводника. Подъ этимъ названіемъ впервые былъ описанъ приборъ Витстономъ въ 1843 г. (Wheatstone). Подобный же приборъ (агометръ), независимо отъ Витстона, былъ устроенъ русскимъ академикомъ Якоби. Этотъ послѣдній былъ затѣмъ усовершенствованъ Э. Х. Ленцомъ. Способъ измѣренія помощью этихъ приборовъ основанъ на введеніи въ данную гальваническую цѣпь тонкой нейзильберовой проволоки извѣстной длины. Проволока эта намотана на мраморный цилиндръ, при чемъ одинъ конецъ сообщается съ металлическою осью цилиндра. При вращеніи цилиндра или часть проволоки сматывается на другой, металлическій цилиндръ (Витстонъ), или по проволокѣ перемѣщается металлическое колесико (Якоби), или передвигается вдоль своей оси самъ цилиндръ, а колесо остается на мѣстѣ (Ленцъ). *Н. А. Г*

Реотаксисъ.—Если активное движеніе свободноподвижныхъ низшихъ организмовъ обусловлено направленіемъ движенія текучей воды, то говорятъ о Р. До настоящаго времени Р. съ несомнѣнностью обнаруженъ только у плазмодіевъ миксомицетовъ. Они движутся по субстрату противъ теченія воды, по направленію къ ея источнику (положительный Р.).

Реполовъ (Erithacus rubecula)—пѣвчая птица, принадлежащая къ роду малиновка (см.).

Репродуктивные органы у растеній суть органы размноженія; ихъ противополагаютъ вегетативнымъ, рабочимъ органамъ, назначеніе которыхъ состоитъ въ удовлетвореніи всѣхъ остальныхъ жизненныхъ потребностей организма. Различаютъ два основныхъ типа Р. органовъ: органы безполаго размноженія (спорангій и конидія) и органы полового размноженія (антеридій и оогоній). Эти основныя подраздѣленія носятъ въ различныхъ группахъ растительнаго царства различныя названія; функціонированіе ихъ обусловлено наличностью различныхъ вспомогательныхъ органовъ, которые точно также причисляются къ системѣ Р. органовъ.

Репродукція или *воспроизведеніе*.—Терминъ этотъ въ ботаникѣ толкуется двояко: съ одной стороны (Пфефферъ), все развитіе особи (онтогенезисъ) является Р., поскольку въ этомъ развитіи «воспроизводится» развитіе предковъ данной особи. Точно также именуется съ этой точки зрѣнія Р. воспроизведеніе утраченныхъ органовъ, чаще именуемое регенераціей. Съ другой стороны, Р. называютъ воспроизведеніе въ смыслѣ размноженія.

***Репяховъ** (Василій Михайловичъ)—зоологъ: ум. въ 1905 г.

Рерихтъ (Рейнгольдъ Röhricht, род. въ 1842 г.)—нѣм. историкъ. Главные его труды: «Beiträge zur Geschichte der Kreuzzüge» (Берл., 1874—78); «Arabische Quellenbeiträge zur Geschichte der Kreuzzüge» (1879, вмѣстѣ съ Гёргенсомъ); «Deutsche Pilgerreisen nach dem Heiligen Lande» (1880; 3-е изд. въ 1899 г.); «Studien zur Geschichte des 5 Kreuzzuges» (1891); «Die Deutschen im Heiligen Lande» (1894); «Geschichte des Königreichs Jerusalem» (1898); «Geschichte des ersten Kreuzzuges» (1901).

Рерихъ (Николай Константиновичъ)—живописецъ историческаго жанра и пейзажистъ. Род. въ СПб. въ 1874 г.; учился въ спб. университетѣ по юридическому факультету и въ имп. академіи худ., гдѣ его главнымъ руководителемъ былъ проф. А. Куинджи. Въ 1898—1900 гг. читалъ лекціи въ спб. археологическомъ институтѣ. Состоитъ директоромъ рисовальной школы при обществѣ поощренія художествъ. Важнѣйшія изъ его картинъ: «Гонецъ», «Городъ строятъ» (обѣ въ Третьяковск. галл. въ Москвѣ), «Заморскіе гости» (пріобрѣтена Государемъ Императоромъ), «Зловѣщіе» (въ русскомъ музеѣ имп. Александра III въ СПб.), «Заповѣдное мѣсто» (у г-жи М. Якунчиковой, въ Москвѣ).

Res de re praedicari non potest—формула номинализма, выражающая положеніе о томъ, что общее не имѣетъ реальности.

Ресифе—гл. гор. бразильск. шт. Пернамбуко; ок. 120000 жит. (1902 г.).

***Рескинъ** (John Ruskin)—англ. историкъ искусства, моралистъ и общественн. дѣятель: ум. въ 1900 г. Ср. Collingwood, «Art teaching of J. R.» (Л., 1892); его же, «The life and work of John R.» (ib., 1893); Waldstein, «The work of J. R.» (Нью-Іоркъ, 1893); Mather, «John R., his life etc.» (5 изд., Л., 1897); Hobson, «John R., social reformer» (ib., 1898); Spielmann, «John R.» (Л., 1900); Meynell, «John R.» (ib., 1900); Shaw, «John R., ethical and religious teacher» (ib., 1901); Marie von Bunsen, «John R. Sein Leben und sein Wirken» (Лпц., 1903); Charlotte Broicher, «John R. und sein Werk» (ib., 1903).

Ресмусъ—см. Столярное дѣло.

***Республиканская партія**. Во *Франціи*. Въ виду полнаго торжества республики во Франціи терминъ: «республиканцы» для обозначенія особой партіи потерялъ значеніе; нерѣдко употребляется вмѣсто наименованія прогрессисты (партія Мелина); имъ именуютъ себя также всѣ, довольно многочисленные депутаты, не принадлежащіе къ составу какой-либо партіи (дикіе). См. Жоржъ Вейль, «Исторія республиканской партіи во Франціи съ 1814—1870 г.» (Москва, 1906)—въ высшей степени цѣнное научное изслѣдованіе. Въ *Соединенныхъ Штатахъ*—республиканская партія упрочила свое господство съ избраніемъ на постъ президента въ 1900 г. Макъ-Кинлея и въ 1904 г. Рузвельта. См. Francis Curtis, «The Republican Party. A History of its 50 Years Existence and a Record of its Measures and Leaders 1854—1904» (Нью-Іоркъ, 1904). При образованіи партій въ *Россіи* въ 1905—06 г. партіи съ названіемъ республиканской не образовалось, но требованіе республики включили въ свои программы партіи соціалистско-революціонная, соціалъ-демократическая и радикальная. Партія конституціонно-демократическая по этому вопросу сперва колебалась, но на съѣздѣ въ янв. 1906 г. признала себя партіей монархической.

В. В—съ.

Ретиниспора.—Семейство кипарисовыхъ (Cupressineae Beissn.) рѣзко отличается отъ другихъ хвойныхъ между прочимъ чешуйчатыми листиками, густо покрывающими ихъ вѣточки. Это особенно характерно для видовъ Cupressus, Thuja, Biota, но всходы кипарисовыхъ имѣютъ первоначально нѣжные игольчатые листья, подобные таковымъ у видовъ Pinus и Abies и только впослѣдствіи, въ болѣе позднемъ возрастѣ, развиваютъ побѣги съ типичными чешуйчатыми листьями. Если на молоденькихъ экземплярахъ кипарисовыхъ удалять всѣ вѣточки съ чешуйчатыми листочками и оставлять только вѣточки съ первичною хвоей, то можно вырастить большіе экземпляры, которые всю жизнь будутъ обладать хвоей, т. е. будутъ какъ бы младенчествовать. Такія формы кипарисовыхъ выдѣлились прежде въ особый родъ Retinispora. Р., какъ и всѣ кипарисовыя, прекрасно размножаются черенками и

широко распространены какъ красивыя хвойныя въ практикѣ декоративнаго садоводства. Такимъ образомъ Р. есть кипарисовыя, удержавшія во взрослом состояніи внѣшній видъ и форму первыхъ стадій своего развитія. Подобныя явленія наблюдаются и у представителей другихъ семействъ растеній. Гебель предложилъ для такихъ формъ младенчествующихъ растеній особый біологическій терминъ—Jugendform, который и удержался въ наукѣ. Ср. Beissner, «Handbuch der Nadelholzkunde» (Берлинъ, 1891); V. Tubeuf, «Die Nadelhölzer» (1897; русскій переводъ Коркушко и Попова подъ ред. проф. В. Ф. Хмѣлевскаго, 1902); Goebel, «Organographie d. Pflanzen» (1898). *И. Л. С.*

Ретицитъ (Rhätizit) — разновидность дистена или кіанита.

Ретскій ярусъ (Rhätische Stufe) — представляетъ собой верхній ярусъ кейпера альпійскаго тріаса (см. Тріасовая система). Слагается свѣтлыми мелкозернистыми песчаниками, покрываемыми сѣрыми сланцеватыми глинами. Характеризуется между прочимъ зоной съ Avicula contorta (такъ назыв. Kössener-Schichten).

Реформа—общедоступная ежедневная политическая и литературная газета, выходящая въ СПб. съ 1 апрѣля 1906 г. Изд. Ю. Б. Бакъ, ред. О. Е. Бужанскій. Цѣль газеты распространять въ широкихъ кругахъ населенія идеи к.-дем. партіи. Это маленькое изданіе «Рѣчи».

Реформа денежнаго обращенія. Мѣры къ реформѣ денежнаго обращенія стали приниматься правительствомъ еще съ начала 80-хъ годовъ. На основаніи указа 1-го января 1881 г. приступлено было къ постепенному погашенію долга государственнаго казначейства государственному банку. Въ уплату этого долга банкомъ въ 1881—1888 гг. было получено 243,5 милл. р. наличными деньгами и 173,5 милл. р. не реализованными рентами. Суммы эти были употреблены отчасти на расширеніе оборотныхъ средствъ банка, отчасти на погашеніе или обезпеченіе временно выпущенныхъ кредитныхъ билетовъ. Послѣднихъ было погашено на 150,7 милл. р.: на 87 милл. р. — уничтоженіемъ кредитныхъ билетовъ и на 63,7 милл. р.—передачей въ размѣнный фондъ 40 милл. р. золотомъ. Въ 1884 г. съ цѣлью увеличенія запасовъ золота послѣдовало распоряженіе о передачѣ въ кассу государственнаго банка золота, поступающаго въ счетъ таможенныхъ пошлинъ. Указомъ 8 іюля 1888 г. повелѣно было выпускъ кредитныхъ билетовъ производить не иначе, какъ подъ обезпеченіе золотомъ, принадлежащимъ государственному казначейству или государственному банку. При И. А. Вышнеградскомъ достигнуто было значительное увеличеніе размѣннаго золотого фонда. На 1-ое января 1887 г. онъ составлялъ 171,5 милл. р. Въ слѣдующемъ году онъ увеличился на 40 милл. р. золотомъ (= 63,7 милл. р. кр.), упомянутыхъ выше. На основаніи указа 28 іюля 1891 года въ обезпеченіе временныхъ выпусковъ кредитныхъ билетовъ было передано на храненіе вмѣстѣ съ размѣннымъ фондомъ 25 милл. р. золотомъ изъ золота, принадлежащаго государственному казначейству, и 50 милл. р. изъ золота, принадлежащаго государственному банку. Въ 1892 г. на томъ же основаніи и для той же цѣли переданы изъ золота государственнаго банка 25 милл. р. и изъ золота государственнаго казначейства 50 милл. р. Такимъ образомъ размѣнный фондъ въ 1891—1892 гг. увеличился на 150 милл. р. и составлялъ на 1-ое января 1893 г. 361,5 милл. р. Указомъ 3-го марта 1893 г. въ размѣнный фондъ было передано изъ суммъ государственнаго казначейства золота на 99,2 милл. р., указомъ 9 декабря 1894 г. — на 65,4 милл. р. золота. Въ 1896 г. размѣнный фондъ былъ увеличенъ еще на 50 милл. р.; за изъятіемъ изъ него нѣкоторыхъ суммъ онъ составлялъ на 1-ое января 1897 г. 500 милл. р. Въ видахъ увеличенія металлическаго обезпеченія кредитныхъ билетовъ указомъ 8 іюля 1896 г. былъ заключенъ 3% заемъ на 100 милл. руб. Дальнѣйшей подготовительной мѣрой, необходимой для денежной реформы, явилось упроченіе колеблющейся, главнымъ образомъ вслѣдствіе заграничной спекуляціи, цѣнности кредитнаго рубля. Для борьбы съ спекуляціей необходимо было предварительно ознакомиться съ ея средствами и въ точности опредѣлить количество кредитныхъ билетовъ, которыми она располагала. 29 марта 1893 г. издано было узаконеніе объ установленіи до 1-го января 1894 г. таможенной пошлины въ размѣрѣ 1 коп. со ста рублей на вывозимые изъ-за границы и ввозимые оттуда кредитные билеты, исключительно для статистическихъ цѣлей. 29 декабря 1893 г. мѣра эта была продолжена еще на три года. Въ тѣхъ же видахъ послѣдовало воспрещеніе сдѣлокъ на разность по покупкѣ и продажѣ золотой валюты и вообще цѣнностей, писанныхъ на эту валюту, при чемъ кредитныя и банкирскія заведенія были подчинены особому надзору м-ва ф-совъ (законъ 8 іюня 1893 г.). Тогда же издано было узаконеніе объ усиленіи надзора за биржами, также въ видахъ препятствованія спекуляціи съ кредитнымъ рублемъ. Вмѣстѣ съ тѣмъ приступлено къ воздѣйствію на курсъ непосредственно путемъ покупки и продажи траттъ. Благодаря этимъ мѣрамъ, колебанія валюты постепенно стали уменьшаться: въ 1891-мъ году они составляли на Лондонъ 29,41%, въ 1892 г.—8,79%, въ 1893 г.—5,36%, въ 1894 г.—2,8%. Закономъ 8 мая 1895 г. разрѣшено заключать сдѣлки на золотую монету, производя по нимъ уплату либо золотой монетой, либо кредитными билетами по курсу на золото въ день дѣйствительнаго платежа. Министру финансовъ было предоставлено разрѣшать, по желанію плательщиковъ, пріемъ золотой монеты въ уплату акцизныхъ сборовъ по назначенному напередъ курсу. 15 мая 1895 г. изданы правила о допущеніи металлическихъ депозитныхъ квитанцій къ пріему казною наравнѣ съ золотой монетой во всѣ платежи, производство которыхъ разрѣшено въ золотой монетѣ. Квитанціи эти введены были еще въ 1876 г. и выдавались государственнымъ банкомъ частнымъ лицамъ въ обмѣнъ на золото въ слиткахъ, иностранную

золотую монету, иностранные банковые билеты и пр. Выпускъ депозитныхъ квитанцій былъ до тѣхъ поръ очень незначителенъ и къ концу каждаго года обыкновенно онѣ извлекались изъ обращенія. Вслѣдствіе новаго закона, выпускъ металлическихъ квитанцій быстро развился, достигнувъ въ 1895 г. 62,2 милл. руб., въ 1896 г. — 171,7 милл. руб. Для дальнѣйшаго водворенія золота въ народномъ обращеніи 24 мая 1895 г. всѣмъ конторамъ и отдѣленіямъ государственнаго банка разрѣшено покупать золотую монету по опредѣленному курсу, а 8 конторамъ и 25 отдѣленіямъ — не только покупать, но и продавать и производить платежи по тому же курсу. 20 іюля 1895 г. разрѣшенъ государственному банку пріемъ золотой монеты на текущій счетъ; вслѣдъ затѣмъ и частные петербургскіе банки объявили, что будутъ принимать золото по текущимъ счетамъ и по всѣмъ обязательствамъ. Въ видахъ облегченія для публики полученія золотой монеты, главному и 16 мѣстнымъ казначействамъ разрѣшено было выдавать по соглашенію съ получателями нѣкоторую часть слѣдующихъ имъ изъ казны суммъ золотой монетой по курсу, который назначенъ для нея при пріемѣ въ уплату акциза. 6 ноября 1895 г. допущенъ пріемъ золотой монеты по желанію плательщиковъ кассами всѣхъ правительственныхъ учрежденій и казенныхъ жел. дор. Для окончательнаго перехода къ золотому обращенію признано было необходимымъ фиксировать курсъ кредитнаго рубля, установленнаго до 31 декабря 1895 г. въ размѣрѣ 7 руб. 40 к. за полуимперіалъ, на уровнѣ 1 руб. 50 к. кредитныхъ за 1 р. золота. Такой уровень представлялся наиболѣе близкимъ къ той цѣнѣ кредитнаго рубля, по которой за продолжительный промежутокъ времени совершались всѣ внутренніе и внѣшніе платежи и къ которой примѣнились какъ сельскохозяйственные, такъ и торговопромышленные обороты и разсчеты. Такой курсъ, при которомъ между золотой и кредитной валютой устанавливалось простое соотношеніе $1 : 1^1/_2$, представлялъ значительное облегченіе при всѣхъ разсчетахъ о платежахъ. Въ виду этихъ соображеній курсъ полуимперіала съ 1-го января 1896 г. былъ установленъ на годъ въ размѣрѣ 7 руб. 50 коп., а указомъ 8 августа 1896 г. онъ на такомъ же уровнѣ былъ закрѣпленъ до конца 1897 г., съ тѣмъ, что и по истеченіи 1897 г. означенная цѣна золотой монеты должна оставаться безъ измѣненія, пока не воспослѣдуетъ о томъ особое распоряженіе. Въ виду усилившагося спроса на золотую монету и необходимости приступить къ новой чеканкѣ, представлялось крайне неудобнымъ чеканить монету вновь съ надписью 5 р. и 10 р., когда она выдавалась за 7 р. 50 к. и 15 р. Вслѣдствіе этого указомъ 3 января 1897 г. велѣно было, оставивъ золотую монету безъ всякаго измѣненія по содержанію чистаго золота, пробѣ, вѣсу и размѣрамъ, чеканить ее съ означеніемъ на имперіалахъ цѣны 15 руб. и на полуимперіалахъ цѣны 7 р. 50 к. Указами 8 августа 1896 г. и 3 января 1897 г. важнѣйшіе вопросы въ дѣлѣ денежной реформы были окончательно разрѣшены: курсъ кредитнаго рубля былъ узаконенъ, операціи государственнаго банка по покупкѣ и продажѣ золота по твердому курсу утратили характеръ временной мѣры, возстановленъ размѣнъ кредитныхъ билетовъ на золото. Оставалось еще установить твердыя и согласованныя съ указомъ 3 января 1897 г. основанія выпуска кредитныхъ билетовъ въ обращеніе. Указомъ 29 августа 1897 г. опредѣлено: «Государственные кредитные билеты выпускаются государственнымъ банкомъ въ размѣрѣ, строго ограниченномъ настоятельными потребностями денежнаго обращенія подъ обезпеченіе золотомъ; сумма золота, обезпечивающаго билеты, должна быть не менѣе половины общей суммы выпущенныхъ въ обращеніе кредитныхъ билетовъ, когда послѣдняя не превышаетъ 600 милл. руб. Кредитные билеты, находящіеся въ обращеніи свыше 600 милл. руб., должны быть обезпечены золотомъ по крайней мѣрѣ рубль за рубль, такъ чтобы каждымъ 15 р. въ кредитныхъ билетахъ соотвѣтствовало обезпеченіе золотомъ на сумму не менѣе 1 имперіала». Къ этому времени количество кредитныхъ билетовъ въ обращеніи составляло 1068,8 милл. р. Такъ какъ размѣнный фондъ, составлявшій сумму въ 500 милл. р. золотомъ, въ новой валютѣ былъ зачисленъ въ суммѣ 750 милл. р., то безпроцентный долгъ казначейства государственному банку, составляющій разность между суммой кредитныхъ билетовъ и размѣннымъ фондомъ, былъ низведенъ до суммы 368,8 милл. руб. На дальнѣйшее уменьшеніе этого долга обращено было золото, оставшееся отъ реализаціи 3% займа 1896 г., въ суммѣ 75 милл. руб. золотомъ, съ перечисленіемъ этой суммы по тому же разсчету, что составляло 112,5 милл. р. Въ силу указа 13 декабря 1897 г. уплачено государственному банку изъ средствъ государственнаго казначейства 31,3 милл. р., благодаря чему безпроцентный долгъ уменьшился до 175 милл. р. Дальнѣйшее погашеніе этого долга состоялось въ послѣдующіе 3 года, по указамъ 18 декабря 1898 г., 24 декабря 1899 г. и 28 апрѣля 1900 г., суммами въ 75, 50 и 50 милл. р. За произведеннымъ такимъ образомъ погашеніемъ долга государственнаго казначейства кредитные билеты обратились въ настоящіе билеты гос. банка. Указомъ 14 ноября 1897 г. повелѣно было на вновь изготовляемыхъ кредитныхъ билетахъ замѣнить прежній текстъ слѣдующей надписью: «Государственный банкъ обмѣниваетъ кредитные билеты на золотую монету безъ ограниченія суммы (1 р. $= {}^1/_{15}$ имперіала)». Одновременно изданъ былъ указъ о чеканкѣ и выпускѣ въ обращеніе, для облегченія разсчетовъ съ золотою монетою, сверхъ имперіальной и полуимперіальной монеты, 5-рублевой золотой монеты достоинства въ ${}^1/_3$ часть имперіала. Вѣсъ чистаго золота въ 5-рублевой монетѣ опредѣлялся въ 87,12 долей; лигатурный вѣсъ ея составлялъ 1 золотникъ 0,8 долей (900 пробы); терпимость въ пробѣ опредѣлена въ ${}^1/_{1000}$, въ вѣсѣ — 0,3 долей. Къ чеканкѣ новой золотой мо-

неты приступлено было по указу 11 декабря 1898 г. Что касается серебряной монеты, получившей значеніе вспомогательнаго орудія обращенія, то указомъ 27 марта 1897 г. предѣлъ выпуска ея въ обращеніе ограниченъ 3 руб. на жителя. На основаніи монетнаго устава 1899 г. пріемъ вспомогательной монеты обязателенъ для частныхъ лицъ до 25 р., если монета полноцробная (1 р., 50 к. и 25 к.) и до 3 руб. – если она не полноцробная или мѣдная. Правительственныя кассы принимаютъ эту монету на всякую сумму при всѣхъ платежахъ, кромѣ таможенныхъ. Серебряная монета въ 1 р., 50 к. и 25 к. содержитъ въ себѣ 900 частей чистаго серебра и 100 частей мѣди, а серебряная монета въ 20, 15, 10 и 5 к.—500 частей серебра и 500 частей мѣди. Изданіемъ новаго монетнаго устава была закончена реформа денежнаго обращенія.

Движеніе золотыхъ запасовъ государственнаго банка и государственнаго казначейства за періодъ съ 1896 г. и выпуска кредитныхъ билетовъ за этотъ же періодъ можно видѣть изъ слѣдующей таблицы:

Къ концу года.	Золота въ обращеніи.	Въ гос. б. и казнач.	Всего.	Выпускъ кред. бум.
1896 . .	37,5	1206	1243,5	1121
1897 . .	155	1315	1470	999
1898 . .	445	1446	1891	725
1899 . .	639,4	927	1566,4	630
1900 . .	684,5	807,8	1492,3	630
1901 . .	694,5	830,1	1525	630
1902 . .	737,3	927,5	1664,8	630
1903 . .	787	1058	1845	630
1904 . .	683,3	1239	1922,3	900

Къ концу сентября 1906 г. запасъ золота государственнаго банка составлялъ 1119,5 милл. р.; кредитныхъ билетовъ было выпущено въ обращеніе на 1280 милл. р., а за исключеніемъ 40 милл. кредитныхъ билетовъ, находившихся въ кассахъ государств. банка—1240 милл. р.

Литература. «Исторія мин-ва финансовъ 1802—1902» (СПб., 1902); М. Кашкаровъ, «Денежное обращеніе въ Россіи» (СПб., 1898); А. Гурьевъ, «Реформа денежнаго обращенія» (СПб., 1896, 2 ч.); П. Х. Шванебахъ, «Денежное преобразованіе и народное хозяйство» (СПб., 1901); Л. Слонимскій, «Нашъ денежный вопросъ» и «Еще о денежной реформѣ» («Вѣстн. Европы», 1897, кн. VI, XI).

Б. Брандтъ.

Реформистская Германская партія.—Германско-соціальная партія реформы, составившаяся въ 1894 г. изъ германско-соціальной партіи (Либерманъ фонъ-Зонненбергъ) и германской партіи реформъ и выработавшая въ Эрфуртѣ въ 1895 г. компромиссную программу, вскорѣ послѣ выборовъ въ рейхстагъ 1898 г. распалась на двѣ прежнія партіи; но основатель германской партіи реформы, докторъ Беккель, вышедшій изъ нея вслѣдствіе ея сліянія съ нѣмецко-соціальной партіей, въ нее болѣе не вступалъ послѣ обратнаго выдѣленія послѣдней. Упадокъ партіи, замѣтный уже въ 1898 г., продолжался и позднѣе. На выборахъ 1903 г. она провела въ рейхстагъ всего 5-хъ представителей, изъ которыхъ ни одинъ не пользовался въ рейхстагѣ ни малѣйшимъ значеніемъ, ни одинъ не имѣлъ сколько-нибудь извѣстнаго имени; наиболѣе крупный лидеръ партіи, Циммерманъ, потерпѣлъ неудачу въ 1903 г. на выборахъ въ г. Касселѣ, исконномъ владѣніи партіи реформы, уступивъ мѣсто Герлаху (послѣдователю Наумана, члена національ-соціальной партіи, послѣ распущенія послѣдней присоединившагося къ свободомыслящему союзу). Только на дополнительныхъ выборахъ 1904 г. въ 20-мъ саксонскомъ округѣ выбранъ Циммерманъ на мѣсто скончавшагося соціалъ-демократа Розенова. 20—22 октября 1906 г. партія устроила партейтагъ въ г. Касселѣ, который не имѣлъ ни малѣйшаго успѣха и положенія партіи не исправилъ.

В. В—въ.

Рефрижераторъ или *рефрижераторъ* —см. Холодильники.

Реха (Карлъ Семеновичъ, р. въ 1853 г.)—писатель, директоръ народныхъ училищъ Эстляндской губ. Образованіе получилъ въ Юрьевскомъ унив. Главные его труды: «Zur Frage über den Ursprung der perfektionierenden Wirkung der Verbalpräfixe» (Юрьевъ, 1893, диссерт. на степень магистра сравнительнаго языковѣдѣнія); «Нѣмецкая грамматика для русскихъ среднихъ учебныхъ заведеній. Ч. I. Этимологія» (Юрьевъ, 1898); «Нѣмецкая хрестоматія» (СПб., 1900).

Рецептъ—двухнедѣльный врачебно-фармацевтическій журналъ, выходившій въ СПб. съ 1902 по 1904 г. Ред.-изд. Е. А. Шацкій, ред. С. Л. Залѣскій.

Реціусъ (Магнусъ-Густавъ) — шведскій анатомъ и гистологъ, родился въ 1842 г., учился въ Упсалѣ и Лундѣ, въ 1877 г. профессоръ гистологіи и анатоміи при Каролинскомъ институтѣ, съ 1890 г. путешествовалъ по Европѣ и Америкѣ съ научною цѣлью. Ученые труды Р. касаются преимущественно анатоміи и гистологіи нервной системы и органовъ чувствъ позвоночныхъ животныхъ и человѣка, антропологіи. Гл. тр.: «Das Gehörorgan der Knochenfische» (Стокгольмъ, 1872); «Studien in der Anatomie des Nervensystems und des Bindegewebes» (совмѣстно съ А. Кейомъ, ib., 1875—76); «Das Gehörorgan der Wirbelthiere» (ib., 1881 и 84); «Biologische Untersuchungen» (1881—82 и сл.); «Das Menschenhirn, Studien in der makroskopischen Anatomie» (1896); «Crania suecica antiqua» (1899).

Решъ (Фридрихъ Rösch)—нѣмецкій композиторъ и музык. писатель (род. въ 1862 г.). Главныя его произведенія: «Der heilige Antonius», мадригалы для мужск. и смѣшан. хоровъ, романсы, «Musikästhetische Streitfragen».

Ржевскій справочный листокъ —еженедѣльный справочникъ, выходившій въ Ржевѣ въ 1900—03 гг.; изд. А. М. Лосевъ.

Ржевускій (Станиславъ Rzewuski)—польскій драматургъ; род. въ 1864 г. Кромѣ критическаго очерка «Moda Francya» и повѣсти «Hrabia Witold», Р. написалъ пьесы: «Doktor Faustyna», «Optymiści», «Bez pieniędzy»,

«Z przeciwnych obozów», «Dla miłości sztuki», «Jenerałowo», «Cudze dzieci», «Potrzebne grzeszki», «Na łaskawym chlebie», «Ostatni dzień don Juana» и др.

Ржегакова (Анна Řeháková) — чешская писательница, род. въ 1850 г. Изъ ея разсказовъ и очерковъ болѣе извѣстны: «Na Slovinsku» (1891), «Povídky z cest» (1896), «Žena a život» (1898), «Povídky z hor» (1893).

Ржезничекъ (Вацлавъ Řezníček)—чешскій беллетристъ, род. въ 1861 г. Изъ его повѣстей и разсказовъ болѣе извѣстны: «Léta spásy» (1882), «Na stara kolena» (1883), «U českého lva» (1883), «Za utrpení předků» (1884), «Pod praporem naděje» (1885), «Národní beseda» (1886), «Pro lepší budoucích», «Za květu mladosti» (1887), «Na ostatním penízi», «Český roman» (1892), «Krví a železem» (1893), «Poslední selské pozdvižení» (1897).

Ржешотарскій (Альфонсъ Александровичъ, 1847—1904)—металлургъ, высшее образованіе получилъ въ спб. технологическомъ институтѣ (1875). Въ теченіе многихъ лѣтъ завѣдывалъ на Обуховскомъ заводѣ бессемеровской мастерской и отжигомъ и закалкою орудій, а въ 1899 г. былъ назначенъ на должность главнаго металлурга завода. Въ 1902 г. занялъ каѳедру металлургіи въ политехническомъ институтѣ. Гл. труды: «Структура стали», «Теорія закалки», «Металлографія», «О бессемерованіи», «Микроскопическое изслѣдованіе желѣза, стали и чугуна» (СПб., 1898) и др. Въ настоящемъ Словарѣ ему принадлежитъ рядъ статей по металлургіи.

Ржонжевскій (Адамъ Rzążewski)—польскій беллетристъ и литературный критикъ (1845—1885). Беллетристическій псевдонимъ Р. — Аёг. Ему принадлежитъ рядъ очерковъ о Мицкевичѣ и Коховскомъ (1871), «Pierwszy romantyk» (1883), «Ostatni Krzyżowcy», «Miłość poety», «Złudzenia» (1885), «Dwa temperamenty», «Opowiadania i studya» (1885).

***Риббекъ** (Отто Ribbeck)—филологъ: ум. въ 1898 г.

***Рибейро** (Томасъ Антоніо Ribeiro Ferreira)—португальскій поэтъ и политическій дѣятель: ум. въ 1901 г.

Рибекитъ (Riebeckit)—минералъ изъ группы натр-содержащихъ роговыхъ обманокъ. Хим. составъ $Na_2Fe_2Si_4O_{12}$. Цвѣтъ черный. Сильный плеохроизмъ. Встрѣчается въ богатыхъ натромъ изверженныхъ горныхъ породахъ: въ гранитѣ Корсики, Pikes Peak (Колорадо), сіенитѣ острова Skye и пр.

Рибитъ—см. Адонитъ (доп.).

Ригель (Германъ Riegel, 1834—1900)—нѣм. историкъ искусства, профессоръ политехническаго института въ Брауншвейгѣ. Главные его труды: «Geschichte des Wiederauflebens der deutschen Kunst zu Ende des 18 und Anfang des 19 Jahrhunderts» (Ганноверъ, 1874—75); «Beiträge zur niederländischen Kunstgeschichte» (Берл., 1882); «Geschichte der Wandmalerei in Belgien» (ib., 1882); «Peter Cornelius» (ib., 1883); «Unter dem Striche. Bunte Bilder aus beiden Welten» (2-е изд., ib., 1898); «Die bildenden Künste» (4-е изд., Франкф. на Майнѣ, 1895); «Beiträge zur Kunstgeschichte Italiens» (Дрезденъ, 1898).

***Ригеръ** (Францъ Ладиславъ Rieger)—чешскій политическій дѣятель: ум. 3 марта 1903 г. Характеристика и біографія—Henri Hantich, «Fr. L. R.», въ «Revue politique et parlementaire» (1905, 4).

Ригоризмъ (отъ лат. rigor — сила) — обозначаетъ строгое примѣненіе какого-либо принципа, особенно въ этикѣ. Терминъ Р. ввелъ въ употребленіе Кантъ, который противополагалъ ригористовъ латитудинаріямъ. Первые—тѣ, которые подобно стоикамъ не допускаютъ въ вопросахъ нравственности безразличія (ἀδιάφορα); вторые, напротивъ, признаютъ, что есть дѣйствія въ нравственномъ отношеніи безразличныя.

Ригъ (Еліасъ)—докторъ богословія, лютеранскій проповѣдникъ въ Болгаріи; принималъ дѣятельное участіе въ переводѣ Библіи на болгарскій языкъ, написалъ много священныхъ пѣснопѣній на болг., греческомъ и армянскомъ яз.; написалъ много философскихъ и этико-богословскихъ трактатовъ. Въ 1865 г. редактировалъ лучшую въ то время болгарскую газету «Зорница».

Ридель (Бернгардъ Riedel) — нѣм. хирургъ, род. въ 1846 г., прозекторъ анатоміи въ Ростокѣ, профессоръ и директоръ хирургической клиники въ Іенѣ съ 1888 г. Ему принадлежатъ крупныя работы о болѣзняхъ печени и воспаленіи слѣпой кишки и червеобразнаго отростка. Р.—защитникъ оперативнаго лѣченія аппендицита на раннихъ стадіяхъ развитія этой болѣзни. Напеч.: «Die Pathogenese, Diagnose und Behandlung des Gallensteinlebens» (Іена, 1903) и др. въ «Langenbeck's Archiv».

Ридлеръ (Алоисъ Riedler)—нѣм. инженеръ и гидротехникъ, род. въ 1850 г. Былъ профессоромъ высшей технич. школы въ Мюнхенѣ (1880—84), въ Аахенѣ (1884—88), съ 1888 г. въ Берлинѣ. Р. наряду съ академической дѣятельностью развилъ многостороннюю практическую техническую дѣятельность въ качествѣ конструктора многихъ заводовъ, водопроводныхъ и горнодѣльческихъ сооруженій. Р. изобрѣтатель особаго типа безшумнаго насоса и паровыхъ турбинъ. Напеч.: «Indikatorversuche an Pumpen» (1881), «Maschinentechnische Exkursionen» (1884), «Wasserhaltungsmaschinen mit gesteuerten Ventilen» (1888), «Kraftversorgung v. Paris» (1889), «Neue Erfahrungen über Kraftversorgung» (1891), «Neuere Wasserwerkmaschinen» (1896), «Schnellbetrieb» (1899). Съ 1898 г. пожизненный членъ прусской палаты господъ.

***Ридли** (сэръ Матью, баронетъ, съ 1900 г. виконтъ White-Ridley) — англійскій политическій дѣятель. Въ 1900 г., при преобразованіи кабинета Салисбери, вышелъ въ отставку. Умеръ въ 1904 г.

Ридъ (Эдуардъ Джемсъ Reed, род. въ 1830 г.) — англійскій инженеръ. Извѣстенъ своими работами по судостроенію: «Modern ships of war» (Лонд., 1888). Ему же принадлежатъ «Letters from Russia» (ib., 1876) и обширный трудъ по исторіи и внутренней жизни Японіи: «Japan, its history, traditions and religions» (ib., 1880).

Ризенталь (Оскаръ Riesenthal, 1830—1898)—нѣмецкій орнитологъ и лѣсоводъ. Написалъ: «Die Raubvögel Deutschlands und des angrenzenden Mitteleuropa» (Кассель, 1876 — 78; 2-е изданіе 1894); «Jagdlexikon» (Лейпц., 1882); «Die Kennzeichen der Vögel Mitteleuropas und angrenzender Gebiete» (3 т., Берл., 1889—91). Первый томъ послѣдняго труда, подъ заглавіемъ: «Die Raubvögel», выдержалъ 4 изданія.

Ризовъ (Димитрій)—извѣстный болгарскій публицистъ и общественный дѣятель. Род. въ 1862 г.; высшее образованіе получилъ въ Бельгіи; былъ главнымъ инспекторомъ болг. училищъ въ Македоніи. Съ 1883 г. начинается его общественно-публицистическая дѣятельность; онъ былъ депутатомъ въ Великомъ народномъ собраніи, въ 1891 г. эмигрировалъ и вмѣстѣ съ другими эмигрантами дѣятельно агитировалъ противъ Стамбулова; редактировалъ революціонную газету «Христо Ботйовъ», въ которой рѣзко осуждалъ тогдашнее правительство, за что и былъ арестованъ; вмѣстѣ съ Ил. Георгіевымъ редактировалъ газ. «La Voix de la Macédonie». Въ 1902 г. написалъ брошюру «Отворено поздравително писмо», направленную противъ болг. экзарха и вызвавшую горячіе споры. Въ томъ же году Р. былъ назначенъ дипломатическимъ агентомъ въ Черногоріи, а черезъ годъ—въ Бѣлградѣ. Въ Народномъ собраніи Р. извѣстенъ какъ одинъ изъ лучшихъ ораторовъ, въ болг. литературѣ—какъ хорошій переводчикъ съ французскаго.

Риккарди (Піетро)— итальянскій математикъ. Родился въ 1828 г. Съ 1851 г. занимался практическими работами въ званіяхъ инженера, архитектора и гидравлика. Съ 1859 г. профессоръ геодезіи въ моденскомъ университетѣ. Съ 1873 г. профессоръ практической геометріи въ моденскомъ техническомъ институтѣ, а съ 1877 г. въ университетѣ и въ инженерной школѣ въ Болоньѣ. Главными предметами его ученыхъ работъ были исторія и библіографія математическихъ наукъ: «Biblioteca matematica italiana dalla origine della stampa ai primi anni del secolo XIX» (Модена, 1870—80, 2-е изд., Туринъ, 1894) съ прибавленіемъ (тамъ же, 1891); «Cenni sulla storia della Geodesia in Italia dalle prime epoche fin'oltre alla metà del secolo XIX» (Болонья, 1879—84). *В. В. Б.*

Риккати (графы)—семья итальянскихъ математиковъ. 1) *Джакопо* (1676—1754). Главными предметами его ученo-литературной дѣятельности были интегральное исчисленіе и распространеніе въ Италіи идей Ньютона. Въ области перваго значительнѣйшими изъ работъ Р. были его изслѣдованія по предмету интегрированія дифференціальнаго уравненія перваго порядка $\frac{dy}{dx} + ay^2 = bx^m$, сдѣлавшагося съ этого времени извѣстнымъ въ наукѣ подъ именемъ *уравненія Риккати*. Посвященная этимъ изслѣдованіямъ статья была послана авторомъ для предварительнаго разсмотрѣнія Іоанну Бернулли, а затѣмъ появилась въ 1724 г. въ «Acta eruditorum» (Supplementa VIII). Полное собраніе сочиненій Р.: «Opere del conte Jacopo Riccati» (Лукка, 1765).—2) *Викченцо* (1707—1775)—сынъ 1-го. Вступилъ въ орденъ іезуитовъ и былъ профессоромъ математики въ коллегіи въ Болоньѣ съ 1739 г. Онъ началъ свои изслѣдованія въ области математики съ предмета, обращавшаго на себя вниманіе Лейбница, Эйлера и др., именно съ изученія траторіи кривой, описываемой тяжестью, прикрѣпленною къ одному концу нити, другой конецъ которой движется по прямой. Этому изученію, а также и приложенію той кривой къ построенію дифференціальныхъ уравненій, онъ посвятилъ два сочиненія, обратившія на себя общее вниманіе современныхъ ученыхъ: «De usu motus tractorii in constructione aequationum differentialium commentarius» (Болонья, 1752) и «De natura et proprietatibus quarundam curvarum, quae simul cum tractoria generantur, quaeque proinde syntractoriae nominabuntur» («Commentarii dell' Accademia di Bologna», III, 1755). Математикѣ были посвящены также: «De seriebus recipientibus summam generalem algebraicam aut exponentialem commentarius» (Болонья, 1756); «Opusculorum ad res physicas et mathematicas pertinentium» (1757 и 1762); «Institutiones analyticae collectae» (1765—67; новое изданіе, Миланъ, 1775). Вопросами механики занимались слѣдующія сочиненія: «Dialogo dove ne'congressi, di più giornate delle forze vive e dell'azioni delle forze morte si tien discorso» (Болонья, 1749); «De' principii della meccanica, Lettera al Prof. V. Carina» (Венеція, 1772); «De centro aequilibrii» («Comment. Bonon.», II, ps. III, 1748); «De motibus liberis et curvilineis in vacuo» (тамъ же, IV, 1757); четыре разсужденія о прямолинейномъ движеніи тѣла, притягиваемаго или отталкиваемаго центромъ при разныхъ условіяхъ (тамъ же, VI, 1783) и др.—3) *Джордано* (1709—1790)—сынъ 1-го. Изъ его ученыхъ работъ, относящихся къ математикѣ, механикѣ, физикѣ, теоріи музыки и архитектурѣ, наибольшее значеніе имѣютъ посвященныя акустикѣ. Онъ былъ первымъ, приступившимъ къ изученію законовъ колебанія пластинокъ, для чего пользовался натянутою барабанною кожею. Свои изслѣдованія по этому предмету изложилъ въ замѣчательномъ мемуарѣ «Delle vibrazioni sonore del tamburo» («Saggi dell' Accademia di Padova», т. I, 1786). Также очень цѣннымъ вкладомъ въ науку считается его сочиненіе о струнахъ «Delle corde, ovvero delle fibre elastiche» (Болонья, 1767).—4) *Франческо Р.* (1718—1791)—сынъ 1-го, издалъ два сочиненія по архитектурѣ: «Dissertazione intorno al l'architettura civile» (Венеція, 1761) и «Lett. al cav. di Rovero intorno a varie nuove teoriche e metodi pratici per l'architettura civile» (Тревизо, 1763). *В. В. Б.*

***Риккертъ** (Гейнрихъ Rickert)—германскій политич. дѣятель: ум. 3 ноября 1902 г. См. Th. Barth, «Politische Porträts» (Берл., 1904).

Риль (Густавъ Riehl)—извѣстн. нѣмецкій дерматологъ и клиницистъ, род. въ 1855 г., проф. лейпцигскаго унив. съ 1896 г., преемникъ Капози въ вѣнскомъ унив. съ 1902 г. Мно-

гочисленныя изслѣдованія по болѣзнямъ кожи, о сифилисѣ, проказѣ, туберкулезѣ, ракѣ и др.

Римляне—посланіе къ нимъ апостола Павла. Римская церковь (см. XXVI, 721) до прибытія апост. Павла состояла изъ небольшого числа членовъ, но вслѣдствіе разнородности ея состава въ ней происходили распри касательно правъ іудеевъ и язычниковъ на царство Божіе. Апост. Павелъ, находившійся въ сношеніяхъ съ многими членами римской церкви и, вѣроятно, отъ нихъ слышавшій о процвѣтаніи христіанства въ столицѣ имперіи, еще за нѣсколько лѣтъ до написанія своего посланія, стремился въ Римъ, но дѣятельность на Востокѣ удерживала его отъ исполненія этого намѣренія. Отправляясь въ Іерусалимъ съ собранною въ Македоніи и Ахаіи милостынею и надѣясь скоро оттуда предпринять путешествіе на Западъ, апостолъ шлетъ Р. свое посланіе. Ближайшимъ къ тому поводомъ было отправленіе въ Римъ діакониссы Фивы, которая лично могла доставить римлянамъ посланіе апост. Павла и сообщить имъ свѣдѣнія о немъ. Такъ какъ Р. уже достаточно были знакомы съ истинами христіанства, то апостолъ ближайшимъ образомъ имѣлъ въ виду только преподать имъ «нѣкое дарованіе духовное къ утвержденію въ вѣрѣ», т. е. какъ объясняетъ блаж. Ѳеодоритъ, хотѣлъ «доказать необходимость спасительной проповѣди, ея пользу и дѣйствительность для всѣхъ людей, и іудеевъ, и эллиновъ». Стремясь къ этой цѣли, апостолъ въ то же время достигалъ и другой—примиренія враждующихъ партій въ церкви римской. Апостолъ прямо не направляетъ своего посланія противъ споровъ, происходившихъ между Р., но, излагая главныя основанія христіанскаго ученія и опровергая заблужденія іудеевъ и эллиновъ, тѣмъ самымъ полагаетъ конецъ недоумѣніямъ и спорамъ. Все посланіе проникнуто мыслью оправданія грѣшника предъ Богомъ вѣрою въ Іисуса Христа. Апостолъ доказываетъ виновность всѣхъ людей предъ Богомъ, обличаетъ эллиновъ въ томъ, что они заглушили врожденную человѣку способность различать добро и зло, еще болѣе обличаетъ іудеевъ за то, что они не воспользовались данными имъ преимуществами. Такъ какъ іудеи были слишкомъ привязаны къ закону, то апостолъ раскрываетъ истинное значеніе закона и недостаточность этого средства къ оправданію, не вслѣдствіе его несовершенства, а по немощи исполнителей закона. Къ догматическимъ истинамъ апостолъ присоединилъ, какъ необходимые выводы, истины практическія, «вмѣстѣ и истинѣ обучая, и образуя правы» (Ѳеодоритъ). Посланіе къ Р. написано въ Коринѳѣ въ февралѣ или мартѣ мѣсяцѣ 59-го года. Подлинность посланія къ Р имѣетъ за себя какъ внутреннія доказательства, такъ и внѣшнія свидѣтельства. Климентъ Римскій, Поликарпъ Смирнскій, Ириней, Тертулліанъ, Климентъ Александрійскій и всѣ позднѣйшіе писатели, даже еретики, знаютъ и цитуютъ это посланіе. Только относительно цѣлости посланія и вставки или пропуска нѣкоторыхъ главъ и стиховъ существовали и существуютъ сомнѣнія. По свидѣтельству Оригена, еретикъ Маркіонъ отсѣкъ весь конецъ посланія къ Р., начиная съ 24 ст. XIV-й главы, признавая его неподлиннымъ. Новѣйшая критика, основываясь на этомъ указаніи и на внутреннемъ содержаніи послѣднихъ двухъ главъ, признаетъ ихъ позднѣйшимъ прибавленіемъ или отрывками изъ другихъ какихъ-нибудь посланій. Указаніе Оригена свидѣтельствуетъ, однако, въ пользу подлинности этихъ главъ; къ тому же заключенію приводитъ и существованіе ихъ въ древнѣйшихъ рукописяхъ. См. епископъ Ѳеофанъ, «Толкованіе посланія св. апостола Павла къ римлянамъ» (М., 1890); епископъ Никаноръ, «Объясненіе посланія св. апостола Павла къ римлянамъ» (СПб., 1891).

***Римскій-Корсаковъ** (Николай Андреевичъ). Новыя его произведенія: оперы—«Сказка о царѣ Салтанѣ, о сынѣ его славномъ и могучемъ богатырѣ князѣ Гвидонѣ Салтановичѣ и о прекрасной царевнѣ лебеди», по Пушкину (1900); «Сервилія», по Мею (1902); «Кощей безсмертный» (1902)—осенняя сказочка; «Панъ воевода» въ 4 д.; «Сказаніе о невидимомъ градѣ Китежѣ и дѣвѣ Февроніи».

Рина (Rhina squatina s. Squatina angelus)—небольшая акула, именуемая морскимъ ангеломъ. По сплюснутой дорзо-вентральной формѣ тѣла и по положенію переднихъ парныхъ плавней, расположенныхъ горизонтально по бокамъ головы, приближается къ скатамъ, но передняя часть этихъ плавниковъ отдѣлена еще отъ головы и жаберныя щели по бокамъ, а не снизу. Нѣтъ анальнаго плавника и безъ мигательной перепонки. Кожа густо покрыта плакоидными чешуями и употребляется въ столярномъ дѣлѣ вмѣсто наждачной бумаги. Мясо мало употребительно, ибо невкусно. Живородяща. Весьма обыкновенна въ европейскихъ, а также и въ другихъ моряхъ. *В. М. Ш.*

***Рингъ** (Max Ring)—нѣм. романистъ: ум. въ 1901 г.

Ринеманова зелень—см. Кобальтъ и Зеленыя краски.

Ринкитъ—минералъ, близкій іонструпиту. Встрѣчается въ южной Гренландіи.

Ринофила (греч.)—шишковатый носъ. На носу образуются бугристые наросты, мягкіе на ощупь и свѣшивающіеся иногда въ видѣ лопастей; покрывающая ихъ кожа имѣетъ обыкновенно красный или сине-багровый цвѣтъ; на буграхъ видны черныя точки, образовавшіяся отъ закупорки расширенныхъ протоковъ сальныхъ железъ; при надавливаніи изъ нихъ выдѣляется въ большомъ количествѣ кожное сало. Наросты могутъ быть незначительной величины; иногда, однако, они достигаютъ величины кулака и могутъ даже препятствовать бинокулярному зрѣнію, вслѣдствіе чего больные пріобрѣтаютъ привычку смотрѣть только однимъ глазомъ, наклоняя голову на бокъ. Сущность болѣзни заключается въ разростаніи соединительной ткани и сальныхъ железъ кожи. Часто она находится въ связи съ разстройствами пищеваренія, а у женщинъ—съ заболѣваніями половыхъ органовъ. Пристрастіе къ спиртнымъ

напиткамъ можетъ лишь способствовать развитію болѣзни, но не можетъ вызвать ее. Лѣченіе, если возможно, причинное, т. е. устраненіе разстройства пищеваренія или половыхъ органовъ. Въ слабо выраженныхъ случаяхъ помогаетъ иногда массажъ кожи носа. Въ рѣзко выраженныхъ случаяхъ можетъ помочь только оперативное удаленіе гипертрофированной кожи, при чемъ во время операціи полезно руководствоваться фотографіей, снятой до развитія Р. *Л. Якобзонъ.*

Риноцель—полость обонятельныхъ лопастей мозга позвоночныхъ, стоящая въ сообщеніи съ боковыми желудочками полушарій и, слѣд., со всей системой мозговыхъ полостей. Р., въ зависимости отъ формы обонятельныхъ лопастей, можетъ или непосредственно примыкать къ боковымъ желудочкамъ или стоять съ ними въ сообщеніи посредствомъ канала, пронизывающаго иногда довольно длинную ножку (tractus olfactorius), на которой сидитъ обонятельная лопасть.

***Ристичъ** (Іованъ)—сербскій политич. дѣятель: ум. 4 сент. 1899 г.

Рисъ (Джонъ Rhys) — англійскій филологъ, род. въ 1840 г., профессоръ кельтскихъ языковъ въ оксфордскомъ университетѣ. Главные труды: «Lectures on Welsh philology» (Л., 2 изд., 1879); «Celtic Britain» (2 изд., 1884); «Studies in the Arthurian legend» (Оксфордъ, 1891); «The Welsh people» (2 изд., 1904); «Celtic folklore» (1901). Онъ же издалъ вмѣстѣ съ Эвансомъ серію памятниковъ валлійской литературы: «Mabinogion» (1887), «The Bruts» (1890) и др.

Риттеръ (Анна Ritter)—нѣмецкая поэтесса. Род. въ 1865 г.; произвела значительное впечатлѣніе своими «Gedichte» (1898).

Риттихъ (Александръ Александровичъ)—административный дѣятель и писатель, сынъ А. Ѳ. Р. (XXVI, 819). Родился въ 1868 г. Образованіе получилъ въ Александровскомъ лицеѣ. Состоитъ директоромъ департамента государственныхъ земельныхъ имуществъ. Принималъ участіе въ трудахъ особаго совѣщанія о нуждахъ сельскохозяйственной промышленности, по порученію котораго редактировалъ «Сводъ трудовъ мѣстныхъ комитетовъ о нуждахъ сельскохозяйственной промышленности»; имъ составлены два выпуска «Свода»—«Крестьянское землепользованіе» (1903) и «Крестьянскій правопорядокъ» (1904). Написалъ еще: «Переселенческое и крестьянское дѣло въ Южно-Уссурійскомъ краѣ» (1899) и «Зависимость крестьянъ отъ общины и міра» (1903).

Риттландъ (Клаусъ Rittland) — псевдонимъ нѣмецкой писательницы Гейнротъ. Род. въ 1864 г.; написала рядъ новеллъ и романовъ — «Ihr Sieg» (1896), «Unter Palmen», «Weltbummler», «Ein Moderner» (1902), «Sanitätsraths Türkin», «Anna Priszewska», «Nur Weib», «Lebensgefährter», «Die das Leben lieben», «Auf neuen Wegen» (1904) и др.

***Риттнеръ** (Эдуардъ Rittner)—австрійскій политич. дѣятель: ум. въ 1899 г.

Риттнеръ (Ѳаддей Rittner)—польскій беллетристъ (псевд. Tomasz Czaszki), род. въ 1873 г. Написалъ разсказы: «Dora», «Lilu» (1893), «Drei Frühlingstage» (1898), пьесы «Sąsiadka» (1902), «Maszyna» (1903) и др.

***Ритчи** (Чарльзъ Томсонъ Ritchie)—великобрит. политич. дѣятель. Въ 1900 г. занялъ мѣсто мин-ра вн. дѣлъ въ преобразованномъ кабинетѣ Салисбери. Въ 1902 г. получилъ въ кабинетѣ Бальфура постъ канцлера казначейства; проводя фритредерскую политику, онъ былъ главнымъ и постояннымъ антагонистомъ Чэмберлена. Вмѣстѣ съ послѣднимъ вышелъ въ отставку въ сент. 1903 г. На выборахъ 1906 г. въ палату общинъ не выступалъ. *В. В—въ.*

Рихтгофенъ (Освальдъ, баронъ von Richthofen), сынъ Эмиля Р. (XXVI, 822)—германскій политическій дѣятель (1847—1906). Принималъ участіе рядовымъ въ войнѣ 1866 г. и офицеромъ въ войнѣ съ Франціей; съ 1885 по 1896 г. былъ представителемъ Германіи въ управленіи египетской dette publique. Въ 1897 гр. Бюловъ, назначенный статсъ-секретаремъ ин. д., сдѣлалъ его младшимъ статсъ-секретаремъ, а когда въ окт. 1900 г. гр. Бюловъ сдѣлался канцлеромъ, то Рихтгофенъ занялъ мѣсто статсъ-секр. по иностр. дѣламъ. Самостоятельной политич. физіономіи Р. не имѣлъ; онъ былъ тѣнью Бюлова. Въ 1904 г. прусское правительство создало въ угоду Россіи процессъ (въ Кенигсбергѣ), въ которомъ обвинялись нѣкоторые прусскіе граждане за помощь русскимъ въ доставкѣ нелегальной литературы въ Россію и т. п. Всю тяжесть переговоровъ съ Россіей по этому поводу взялъ на себя Р. и стойко вынесъ въ рейхстагѣ и запросы, и крики: «пфуй»! Онъ же взялъ на себя отвѣтственность за высылку русскихъ эмигрантовъ, равносильную выдачѣ ихъ русской полиціи. *В. В—въ.*

***Рихтгофенъ** (баронъ Фердинандъ ф.-)—геологъ: умеръ въ сентябрѣ 1905 года.

Рихтерить—марганцовая роговая обманка, характерная большимъ содержаніемъ (7—9%) Na_2O. Образуетъ длинныя желтыя или красныя иголочки въ магнитномъ желѣзнякѣ Пайсберга и въ известнякѣ близъ Långban (въ Швеціи).

***Рихтеръ** (Густавъ-Карлъ-Людвигъ Richter) — нѣмецкій истор. живописецъ; род. въ 1823 г., ум. въ 1884 г.

Рихтеръ (Дмитрій Ивановичъ)—статистикъ. Род. въ 1848 г. Былъ 3 года студентомъ института путей сообщенія; затѣмъ слушалъ лекціи въ заграничныхъ университетахъ. Съ 1876—89 г. Р. служилъ въ тверскомъ губ. земствѣ, сначала по страхованію, потомъ въ статистич. отдѣленіи тверского губ. земства и содѣйствовалъ выработкѣ особыхъ пріемовъ территоріальной статистики по учету земель съ полученіемъ свѣдѣній на волостныхъ съѣздахъ и обратилъ спеціальное вниманіе на изслѣдованіе хозяйства на церковныхъ земляхъ. Съ 1890 г. занимаетъ должность завѣдующаго статистикой въ дворянскомъ банкѣ. По иниціативѣ Р. въ 1894 г. учреждена статистич. коммиссія Имп. Вольн. Эконом. Общества. Въ 1900—03 гг. Р. состоялъ секретаремъ Вольн. Экон. Общ. и редактировалъ его «Труды». Первыя печатныя работы Р. помѣщены въ нѣкоторыхъ загра-

пичныхъ изданіяхъ. Тверскимъ земствомъ изданы составленныя имъ, отчасти вмѣстѣ съ В. И. Покровскимъ, описанія уѣздовъ Ржевскаго (1885) и Вышневолоцкаго (1889) и «О цѣнности и доходн. земель Ржевскаго у.» (1884). Изъ другихъ работъ Р. выдается «Опытъ раздѣленія Евр. Россіи на районы по естеств. и экономич. признакамъ» («Труды В. Э. Общ.», 1898); къ той же темѣ Р. вернулся въ сборникѣ, изданномъ въ честь И. А. Стебута въ 1904 г. Въ сборникѣ «Вліяніе урожаевъ и хлѣбн. цѣнъ» (1897) Р. принадлежитъ статья: «Задолженность частн. землевладѣнія». Въ 1904 г. напечаталъ статью «Bemerkung über die twerischen Karelier» въ гельсингфорск. «Journ. de la societé finno-ougrienne». Въ настоящемъ Словарѣ Р. напечаталъ много статей по географіи и статистикѣ; былъ помощникомъ редактора геогр. отдѣла, а теперь состоитъ его редакторомъ. *А. Ф—товъ.*

***Рихтеръ** (Евгеній Richter)—германскій политическій дѣятель. Въ 1901—02 гг., во время обсужденія въ рейхстагѣ проекта новаго таможеннаго тарифа, значительно усиливавшаго аграрный протекціонизмъ, Р. выступилъ его рѣшительнымъ и энергичнымъ противникомъ; но когда соціалъ-демократы и Свободомыслящій Союзъ, бывшіе тоже его противниками, въ борьбѣ съ нимъ прибѣгли къ обструкціи, то Р. не только не пошелъ съ ними, но весьма энергично нападалъ на нихъ, обвиняя ихъ въ униженіи парламентаризма. Справа его стали называть «честнымъ врагомъ»; на лѣвой и въ рядахъ Свободом. Союза противъ него усилилось раздраженіе, которое въ одномъ изъ засѣданій рейхстага проявилось въ громкомъ возгласѣ Бебеля по его адресу: «Предатель меньшинства», страшно оскорбившемъ Р.: онъ обратился къ президенту съ просьбой оградить его отъ оскорбленій. Во время выборовъ въ рейхстагъ въ 1903 г. Р. выстроилъ фронтъ своей партіи налѣво и направо, рѣшительно отказываясь отъ какихъ бы то ни было соглашеній съ соціалъ-демократами, на чемъ настаивалъ Бартъ (Свободом. Союзъ). За Р. шла его партія, и эта непримиримая тактика отразилась на ней очень тяжело (см. Свободомыслящіе). Можно сказать, что Р. и создалъ свободомыслящую партію, и погубилъ ее. Онъ былъ выбранъ въ рейхстагъ на перебаллотировкѣ, но по болѣзни болѣе почти не появлялся въ немъ. Ум. 10 марта 1906 г. Смерть его примирила съ нимъ и соц.-демократовъ; во многихъ соц.-демократич. газетахъ отмѣчались его крупныя заслуги въ борьбѣ за свободу, за парламентаризмъ, противъ милитаризма, протекціонизма, расточительности народныхъ средствъ и т. д.; были, однако, голоса и крайне враждебные (Мерингъ въ «Neue Zeit»). Въ 1903 г. въ Берлинѣ появилась 10-мъ, сильно переработаннымъ изданіемъ, его «Politisches ABC-Buch»; вышелъ также длинный рядъ его новыхъ брошюръ и рѣчей. По-русски появились его «Соціалъ-демократическія картинки будущаго по Бебелю» (безъ означенія года; вышло въ 1905 или 1906 г.).

В. В—въ.

***Рицкій** (Александръ Антоновичъ)—живописецъ-жанристъ: окончилъ жизнь самоубійствомъ въ Римѣ, въ 1902 г.

***Ричль** (Альбрехтъ Ritschl)—протестантскій богословъ: ум. въ 1889 г.

Ричль (Отто Ritschl, род. въ 1860 г.)—нѣм. протестантскій богословъ, профессоръ въ Килѣ, затѣмъ въ Боннѣ. Написалъ: «Cyprian von Karthago und die Verfassung der Kirche» (Геттингенъ, 1885), «Schleiermachers Stellung zum Christentum» (Гота, 1888); «Die Sendung des Bischofs Dr. Ritschl nach St.-Petersburg im Jahre 1829» (Боннъ, 1890); «Albrecht Ritschls Leben» (Фрейбургъ, 1892—96); «Nietzsches Welt- und Lebensanschauung» (ib., 2-oe изд. 1899), «Die Kausalbetrachtung in den Geisteswissenschaften» (Боннъ, 1901); «Wissenschaftliche Ethik und moralische Gesetzgebung» (1903).

Ришаръ (de Saint-Victor) — философъ (умеръ въ 1173 г.). Его сочиненіе: «De trinitate» трактуетъ догматъ о Св. Троицѣ и опредѣляетъ Бога какъ любовь. Р.—мистикъ; онъ указываетъ 6 ступеней созерцанія. О немъ см. G. Engelhardt, «Richard von St.-Victor und Johannes Ruysbroek» (1838); Kaulich, «Die Lehre des Hugo und Richard von St.-Victor» (1864).

Рише (Поль-Мари Richer, род. въ 1849 году)—извѣстный французскій врачъ-невропатологъ. Въ 1882—95 гг. стоялъ во главѣ лабораторіи клиническихъ болѣзней нервной системы въ Парижѣ. Ученикъ и послѣдователь Шарко, онъ написалъ рядъ работъ по анатоміи и физіологіи, а также объ истеріи и гипнотизмѣ: «Etudes cliniques sur la grande hystérie ou hystéro-épilepsie» (Парижъ, 1885); «Anatomie artistique» (ib., 1890, съ 100 табл.), премирована парижской академіей изящныхъ искусствъ и академіей наукъ; «Physiologie artistique de l'homme en mouvement» (ib., 1895). Вмѣстѣ съ Шарко онъ издалъ: «Les Démoniaques dans l'art» (ib., 1886); «Les difformes et les malades dans l'art» (ib., 1889).

***Ріо-де-Жанейро** — стол. Бразиліи (XXVI, 849); 750000 жит. (1900 г.).

Ріолитъ—новѣйшая изверженная горная порода порфироваго типа, состоящая изъ основной массы и щелочнаго полевого шпата, кварца, слюды, пироксена и амфибола. Синонимъ: липаритъ=кварцевый трахитъ.

Робертсонъ (G. Croom Robertson, 1842—1892)—англійскій философъ, профессоръ философіи въ University College въ Лондонѣ. Сначала онъ стоялъ на эмпирической точкѣ зрѣнія, но въ послѣднихъ своихъ сочиненіяхъ болѣе склоняется на сторону Лейбница и Лотце. Главнѣйшіе его труды: «Philosophical Remains» (Лонд., 1895); «Elements of general Philosophy» (ib., 1896); «Elements of Psychologie» (ib., 1896). См. Ибервегъ-Гойнце, «Исторія новой философіи» (СПб., 1899).

***Робертсъ** (сэръ Фредерикъ Слей Робертсъ, съ 1892 г. баронъ of Kandahar and Waterford, съ 1901 г. графъ of Pretoria)—англ. фельдмаршалъ. Въ дек. 1899 г., когда война Англіи съ бурами получила неблагопріятный для первой оборотъ, Р. былъ назначенъ главнокомандующимъ англ. войскъ въ Южной Африкѣ. Начальникомъ своего глав-

наго штаба онъ назначилъ ген. Китченера. Прибытіе Р. и Китченера быстро измѣнило положеніе дѣлъ на театрѣ военныхъ дѣйствій. Уже въ февралѣ Р. успѣлъ освободить отъ осады Кимберлей, 27 февраля принудилъ генерала Кронье къ капитуляціи съ цѣлой арміей при Паардебергѣ; вслѣдъ затѣмъ онъ занялъ Блумфонтейнъ, а 5 іюня 1900 г.—Преторію. 28 мая 1900 г. онъ провозгласилъ Оранжевую республику, 1 сент.—Южно-Африканскую присоединенными къ Великобританіи на правахъ колоніи; 19 сент. объявилъ войну оконченной, но фактически она продолжалась еще два года. 30 ноября 1900 г. онъ передалъ главное командованіе Китченеру и уѣхалъ въ Англію. Въѣздъ его туда былъ тріумфальнымъ шествіемъ. Палата общинъ назначила ему національный даръ въ 100000 фн. ст. Между тѣмъ въ радикальной печати противъ него велся походъ; указывалось, что веденіе имъ войны сопровождалось рядомъ безцѣльныхъ жестокостей. Лагери, въ которыхъ онъ поселялъ плѣнныхъ—мужчинъ, женщинъ и дѣтей,—были хуже всякихъ тюремъ; его дѣйствія возбуждали ненависть къ Англіи. Въ 1901 г. Р. назначенъ главнокомандующимъ великобританскихъ войскъ; въ 1904 г. оставилъ эту должность вслѣдствіе недовольства нѣкоторыми нововведеніями въ арміи. Въ 1898 г. въ Калькуттѣ ему воздвигнута конная статуя. Р. написалъ: «The rise of Wellington» (Л., 1895); «Forty one years in India» (Л., 1897). Біографіи Р. написали: Groser (Л., 1900), Jerrold (Л., 1900), Cairnes (Л., 1901), Cobban (Л., 1902). *В. В—въ.*

Робертъ (Карлъ)—нѣм. филологъ и археологъ (род. въ 1850 г.), профессоръ берлинскаго, потомъ галльскаго университета, директоръ археологич. музея. Гл. тр.: «De Apollodori bibliotheca», «Archäolog. Märchen» (1886), «Die antiken Sarkophagreliefs» (1890 и 1898) и «Studien zur Ilias» (1901). Въ 1894 г. издалъ въ новой переработкѣ соч. Преллера, «Griech. Mythologie» (1894).

***Роберъ-Флери** (Жозефъ-Никола)—франц. живописецъ историческаго жанра: ум. въ 1890 г.

Рогатки (Ceratophrys)—крупныя лягушки, принадлежащія къ семейству Cystignathidae. Представители рода Ceratophrys, живущіе исключительно въ Южной Америкѣ, по общей формѣ тѣла напоминаютъ жабъ; голова у нихъ очень большая; ноги толстыя, переднія четырехпалыя, заднія пятипалыя; языкъ съ глубокой вырѣзкой; надъ глазами находятся у нихъ своеобразные заостренные нарости (удлиненныя верхнія вѣки) въ формѣ рожковъ; на головѣ и спинѣ проходятъ кромѣ того высокій гребень и швы. Окраска Р. обыкновенно яркая съ черными, зелеными и желтыми полосами и пятнами. Пища ихъ состоитъ изъ насѣкомыхъ, улитокъ, мелкихъ млекопитающихъ и птицъ. Наиболѣе извѣстными видами являются C. cornuta, живущая въ Бразиліи и называемая тамъ итаннією, 15—20 сант. длиной и C. boiei, распространенная въ Гвіанѣ и Бразиліи.

Роггe (Беригардъ Rogge)—протестант. проповѣдникъ и писатель, род. въ 1831 г. Въ качествѣ полкового священника участвовалъ во франко-прусской войнѣ. Нап.: «Die evang. Feld- und Lazarettgeistlichen im Feldzuge v. 1870—71» (1872), «Vom Kurhut zur Kaiserkrone» (1891—92 и позже), «Bei der Garde. Erlebnisse und Eindrücke aus Kriegsjahr 1870—71» (1895); «Illustrierte Gesch. d. Reformation in Deutschland» (1898—99) и др.

Рогенгоферъ (Алоизій Rogenhofer)—австрійскій энтомологъ (1831—1897), состоялъ хранителемъ при вѣнскомъ естественноисторическомъ музеѣ, работалъ надъ морфологіей и систематикой чешуекрылыхъ насѣкомыхъ. Изъ числа научныхъ трудовъ Р. вниманія заслуживаютъ преимущественно слѣдующіе: «Afrikanische Schmetterlinge des K. K. naturhistor. Hofmuseums» («Ann. Wien. Hofm.», IV и VI); «Ueber die taschenförmigen Hinterleibsanhänge der weiblichen Smetterlinge der Acraeiden» («Verh. zool.-bot. Ges.», 1892) и др. Въ капитальномъ трудѣ вѣнской академіи «Novara-Expedition» Р. обработалъ чешуекрылыхъ. *Н. Н. А.*

Роговская—станица Темрюкскаго отд., Кубанской обл., на почт. дорогѣ отъ ст. Кисляковка Владикавказской ж. д. въ ст. Новонижнестебліевскую. Вмѣстѣ съ хуторами 8905 жит., малороссы. Земледѣліе; есть садоводы, огородники и рыбаки. Церк., школа, почта и тлгр.

Роговскій (Евгеній Александровичъ)—физикъ и метеорологъ, род. въ 1855 г. Окончивъ курсъ спб. университета по физико-математическому факультету въ 1882 г., былъ оставленъ при университетѣ для приготовленія къ профессорскому званію. Въ 1887 г. былъ командированъ русскимъ физико-химическимъ общ. для фотометрическихъ измѣреній въ составъ коммиссіи для изслѣдованія полнаго солнечнаго затмѣнія 7-го авг. 1887 г. По защитѣ диссертаціи: «О внѣшней теплопроводности серебряныхъ проволокъ въ водѣ» (СПб., 1903) получилъ степень магистра физики и въ теченіе 1903—1904 гг. читалъ лекціи по кинетической теоріи газовъ въ спб. университетѣ въ качествѣ приватъ-доцента, а съ 1904 г. состоитъ и. д. экстраординарнаго профессора по каѳедрѣ физики и метеорологіи въ харьк. унив. Печатн. труды Р.: «О строеніи земной атмосферы и общихъ законахъ теоріи газовъ» («Журн. Русс. Физ.-Химич. Общ.», т. XVI, 1884 и «Извѣстія Русск. Астроном. Общ.», 1906); «О температурѣ и составѣ атмосферъ солнца и планетъ» (рядъ статей въ «Журн. Рус. Физ.-Хим. Общ.», т. XVI, 1884, т. XVII, 1885; «Извѣстія Русск. Астроном. Общ.», вып. VII, 1898; вып. VIII, 1899; «Astrophysical Journal», т. XIV, 1901; «Nature», т. 66, 1902); «Отчетъ о фотометрическихъ измѣреніяхъ во время полнаго солнечнаго затмѣнія 7 авг. 1887 г.» («Журн. Русск. Физ.-Хим. Общ.», т. XX, 1888); «О новой звѣздѣ Персея» (статьи въ «Извѣстіяхъ Русск. Астрон. Общ.», IX, 1901 и «Astron. Nachrichten», № 3724, 1901); «Кинетическая теорія газовъ» («Энциклопед. Словарь» Брокгауза-Ефрона, т. XV); «Лучистая теплота» (ib., т. XVIII); «О значеніи наблюденій надъ солнечною радіаціею» («Протоколъ засѣданія Русскаго Отдѣленія Международн. Коммиссіи

для изслѣдованія солнца 3 янв. 1905», СПб., 1905) и друг.

Рогожка—см. Хлопчатобумажныя ткани и Переплетеніе нитей въ тканяхъ (XXIII, 247).

Рогошъ (Іосифъ Rogosz)—польскій беллетристъ и публицистъ (1844—1896). Послѣ перваго сборника стихотвореній (1863) Р. писалъ главнымъ образомъ повѣсти и разсказы. Ему же принадлежатъ: экономическое изслѣдованіе «Choroby Galicyi» (1876—1878) и книга о художникахъ А. Гроттгерѣ и Я. Матейкѣ (1875). Въ Краковѣ издавалъ антисемитическій органъ «Głos Narodu».

Роденичъ (Михаилъ Васильевичъ)—писатель, бѣлоруссъ по происхожденію. Род. въ 1838 г. Учился въ с.-петерб. духовной академіи и спб. университетѣ. Былъ преподавателемъ русской словесности въ гимназіяхъ; окончилъ службу начальникомъ варшавской учебной дирекціи. Писалъ въ «Искрѣ» и въ другихъ изданіяхъ, подъ псевдонимомъ *Обыкновенный Наблюдатель* и друг. Отдѣльно издалъ: «Наша общественная нравственность», «Новый Митрофанъ», «Черты послѣпетровской русской исторіи» и друг.

Родезія—страна, лежащая къ С и З отъ Трансвааля и раздѣляемая рѣкой Замбези на двѣ части: Сѣверную и Южную. Сѣверная дѣлится на двѣ провинціи: сѣверо-восточную и сѣверо-западную Р., а южная состоитъ изъ двухъ частей: Машоналандъ и Матабелеландъ. Пространство Сѣв. Р.—667000 кв. километровъ, Южн. Р.—391 тыс. квадр. километровъ. Число жителей въ 1904 г. въ Южн. Р.: европейцевъ 12600, бѣлыхъ, родившихся въ Африкѣ, около 2000, туземцевъ, приблизительно, 594000. Населеніе Сѣв. Р. не можетъ быть опредѣлено даже съ такой степенью приближенія; европейцевъ тамъ всего нѣсколько сотенъ, а туземцевъ вѣроятно не менѣе 600—700 тысячъ. Наиболѣе крупныя европейскія поселенія: въ Сѣв. Р.—фортъ Джемсонъ и Чилингп, въ Южной Р.—Булавайо и Салисбери. Главный центръ торговли всей Р.—Булавайо, который теперь соединенъ желѣзной дорогой съ Капштадтомъ (болѣе 2000 километровъ) и съ Бейра на Индійскомъ океанѣ (болѣе 1000 км.). Администр. центръ—Салисбери. Климатъ Сѣв. Р. тропическій, почти невыносимый для европейцевъ; климатъ Южн. Р. умѣренный и довольно здоровый; средняя годичная температура послѣдней 18° Ц.; наиболѣе холодный мѣсяцъ—іюль (темп.—15° Ц.), наиболѣе жаркій—ноябрь (26°); съ ноября до марта періодическіе дожди. Южная Р. представляетъ высокое плоскогорье (до 1500 метровъ), Сѣверная—значительно ниже и большею частью болотиста. Главные предметы добычи и вывоза—золото, слоновая кость, каучукъ. Существуетъ предположеніе, что Р. есть именно та страна Офиръ, съ которой по библейскимъ даннымъ велъ торговыя сношенія царь Соломонъ. Завоеванная Капландіей, во главѣ правительства которой стоялъ въ то время Сесиль Родсъ, Р. съ 1895 г. находится во владѣніи британской южно-африканской компаніи (British South-African Company). Во главѣ управленія Р. стоитъ англійскій резидентъ, назначаемый великобританскимъ министромъ колоній; при немъ состоитъ исполнительный совѣтъ, члены котораго назначаются на трехлѣтній срокъ британской южно-африканской компаніей, съ утвержденія великобританскаго министра колоній. Законодательный совѣтъ состоитъ изъ семи лицъ, назначаемыхъ той же компаніей, и семи, избираемыхъ зарегистрированными избирателями, къ числу которыхъ принадлежатъ исключительно бѣлые. Законодательный совѣтъ назначается и избирается на трехлѣтній срокъ. Во главѣ администраціи отдѣльныхъ провинцій стоятъ особые администраторы. Съ августа 1903 г. Южная Р. входитъ въ составъ южно-африканскаго. таможеннаго союза. Основной капиталъ британской южно-африканской компаніи, первоначально равнявшійся одному милліону фн. ст., къ 1904 г. возросъ до шести милліоновъ. Бюджетъ колоніи страдаетъ отъ систематическаго дефицита. На 1903—04 годъ (финансовый годъ съ 1-го апр.) онъ сведенъ съ дефицитомъ болѣе чѣмъ въ 400000 фунтовъ (доходы—608 тысячъ, расходы—1073 тыс. фунт. стерлинговъ).

Литература. Leonard, «How we made R.» (Лондонъ, 1896); Selous, «Sunshine and storm in R.» (Лонд., 1896); Du Toit, «R., past and present» (Лонд., 1897); F. E. Younghusband, «South Africa of to-day» (Лонд., 1897); Green, «Raiders and rebels in South Africa» (Лонд., 1898); Alderson, «With the mounted infantry and the Mashonaland field force» (Лонд., 1898); «Report on the native disturbances in R., 1896—1897» (Л., 1898); Thomson, «R. and its government» (Л., 1898); «Informations as to mining in R.» (Лонд., 1899); Donaldson and Hill, «Transvaal and R. Directory» (Л., 1899); Sir Harry Johnstone, «A History of the colonistion of Africa by alien Races» (Л., 1899); H. Hensman, «History of Rhodesia» (Лонд., 1900); A. H. Keane, «Africa. Vol. II. South Africa» (2-е изд., Л., 1904); его же, «The Gold of Ophir» (Лонд., 1901); G. T. Hutchinson, «From the Cape to the Zambesi» (Лонд., 1905). *В. В—въ.*

Роденъ (Огюстъ Rodin)—знаменитый франц. скульпторъ, ученикъ Баржа и Каррье-Беллеза. Род. въ 1840 г. въ Парижѣ. Большинство французск. художественныхъ критиковъ называетъ его Микеланджело настоящаго времени и въ его работахъ находитъ геніальную оригинальность замысла, богатство фантазіи, необыкновенную силу экспрессіи и широкій, мастерской пріемъ исполненія; нѣкоторые упрекаютъ его въ вычурности и излишней эскизности. Главныя его произведенія: терракоттовый бюстъ Гарнье, статуя «Сотвореніе человѣка», бронзовый бюстъ живописца Ж.-П. Лорана, портретъ Ж. Далу (въ берлинск. націон. гал.), монументъ Клода Лоррена (въ Нанси), «Данаида», «Поцѣлуй», «Врата ада», «Химера», женскій бюстъ (въ Люксембургской гал., въ Парижѣ), бюсты В. Гюго, Пюви-де-Шаванна и А. Рошфора, статуя «Іоаннъ Креститель» (въ Люксембургской гал., въ Парижѣ), «Ева», памятники В. Гюго и Бальзака. Р. занимался также гравированіемъ; извѣстно нѣсколько портретовъ его работы, гравированныхъ сухою иглою съ офортною подготовкой.

Родзевичъ (Марія Rodziewiczówna)—польская писательница, род. въ 1858 г. Изъ ея повѣстей, романовъ и разсказовъ, часть которыхъ переведена по-русски, болѣе извѣстны: «Jazon Borowski» (1884), «Farsa panny Heni», «Straszny Dziadunio», «Dewajtis» (1887, считается лучшимъ), «Między ustami a brzegiem puharu», «Kwiat lotosu», «Szary proch», «Błękitni», «Obrazki», «Krywda», «Na fali», «Lew w sieci», «Na wyżynach», «Jerychonka», «Klejnot», «Magnat», «Nieoswojone ptaki», «Ragnarök» (1905) и др.

Родиналь—см. Фенолы (XXXV, 479) и Фотографія (XXXVI, 413).

Родиполь—см. Цитронеллолъ.

Родицитъ — рѣдкій минералъ изъ группы борнокислыхъ соединеній, состава: $K_2O.\ 2Al_2O_3.\ 3B_2O_3$. Кристаллизуется, подобно борациту, въ тетраэдрическомъ классѣ кубической системы. Твердость=8. Удѣльный в.=3,3—3,32. Характеренъ, подобно борациту, оптическими аномаліями. Встрѣчается на розовомъ турмалинѣ близъ дер. Сарапулки и Шайтанки (Мурзинское плато) на Уралѣ.

Родичевъ (Ѳедоръ Измайловичъ)—русскій политическій дѣятель. Родился въ 1856 г.; окончилъ курсъ петербургскаго университета по юридическому факультету. Въ 1876 г. ѣздилъ добровольцемъ въ Сербію во время ея войны съ Турціей. Въ 1877—90 гг. былъ весьегонскимъ (Тверской губ.) уѣзднымъ предводителемъ дворянства, отказался отъ этой должности послѣ введенія земскихъ начальниковъ. Какъ тверской губернскій гласный, пріобрѣлъ извѣстность выдающагося земскаго дѣятеля, уваженіе либеральныхъ, преимущественно земскихъ круговъ, и ненависть консерваторовъ; въ «Московскихъ Вѣдомостяхъ» имя его часто упоминалось, какъ имя разрушителя основъ, врага государственности, законности и порядка, и какъ одного изъ главныхъ (наряду съ Петрункевичемъ) представителей земскаго либерализма. Былъ выбранъ въ 1891 г. предсѣдателемъ тверской губернской земской управы, но не утвержденъ министромъ И. Н. Дурново. Въ 1894 г. Р. предложилъ тверскому губернск. земскому собранію весьма мягкій адресъ Государю Императору, указывавшій на необходимость народнаго представительства. Адресъ этотъ, принятый собраніемъ, далъ поводъ Государю произнести знаменитыя слова о «безсмысленныхъ мечтаніяхъ». Р., какъ иниціаторъ адреса, по Высоч. повелѣнію былъ лишенъ права принимать участіе въ сословныхъ и общественныхъ собраніяхъ, а слѣдов. и въ выборахъ. За рѣчь на студенческой сходкѣ былъ предназначенъ къ административной ссылкѣ, но вслѣдствіе различныхъ ходатайствъ не былъ высланъ. Съ 1898 г. былъ присяжнымъ повѣреннымъ въ Петербургѣ; не разъ выступалъ защитникомъ въ политическихъ процессахъ. Въ 1901 г. высланъ изъ Петербурга за подписаніе протеста по поводу избіенія студентовъ на Казанской площади 4 марта. Осенью 1904 г., по представленію кн. Святополкъ-Мирскаго, ему возвращены всѣ права. Въ 1902 г. Р. содѣйствовалъ основанію за границей журнала «Освобожденіе». Лѣтомъ 1903 г. онъ принялъ участіе въ томъ съѣздѣ на берегахъ Констанцскаго озера, на которомъ положено основаніе союзу «Освобожденіе» въ Россіи; потомъ былъ членомъ совѣта этого союза. Въ 1904 г. принялъ дѣятельное участіе въ банкетной кампаніи и въ общественныхъ съѣздахъ этого времени. 6 іюня 1905 г. былъ принятъ въ Петергофѣ въ числѣ депутатовъ отъ земско-городского съѣзда. Осенью 1905 г. Р. сталъ однимъ изъ основателей конституціонно-демократической партіи, выдѣлившейся изъ Союза Освобожденія; съ тѣхъ поръ онъ является однимъ изъ самыхъ видныхъ ея членовъ, хотя и не входитъ въ составъ ея центральнаго комитета. Во время избирательной кампаніи передъ выборами въ первую Государственную Думу Р. явился однимъ изъ дѣятельнѣйшихъ агитаторовъ партіи, выступая на множествѣ митинговъ, преимущественно въ Петербургѣ. Онъ принималъ также дѣятельное участіе во всѣхъ съѣздахъ партіи, постоянно выражая твердую увѣренность, что Государственная Дума выведетъ Россію на мирную и правильную дорогу и что правительство будетъ не въ силахъ противиться Думѣ, выразительницѣ воли народа. Р. былъ однимъ изъ кандидатовъ конституціонно-демократической партіи отъ г. Петербурга, но раньше, чѣмъ произошли выборы въ Петербургѣ, былъ выбранъ въ Тверской губ. Въ Государственной Думѣ Р. явился однимъ изъ лучшихъ ораторовъ; его краснорѣчіе—бурное и страстное; его рѣчь богата красивыми оборотами, яркими образами и поражаетъ иногда мѣткостью ироніи; при умѣренной жестикуляціи, Р. прекрасно умѣетъ пользоваться богатыми рессурсами своего голоса, звучнаго и способнаго къ модуляціямъ. Одна изъ первыхъ рѣчей, произнесенная имъ въ Думѣ, была посвящена вопросу объ амнистіи (29 апрѣля 1906 г.); онъ говорилъ въ ней объ амнистіи, какъ объ актѣ прощенія, и просилъ помилованія политическихъ преступниковъ, доказывая, что политическихъ преступниковъ можно лучше всего наказать прощеніемъ. Ему рѣзко возражали Аникинъ, Жилкинъ, Заболотный и др. По характеру его краснорѣчія Р. часто сравнивали съ Мирабо; многіе ожидали, что онъ сыграетъ роль Мирабо, если Думу будутъ разгонять. Передъ роспускомъ Думы Р. отправился делегатомъ въ Лондонъ на межпарламентскую конференцію мира и 9-го іюля въ Петербургѣ не былъ; не былъ онъ по той же причинѣ и въ Выборгѣ при составленіи Выборгскаго воззванія. *В. В—въ.*

Родіоновы—старинный русскій дворянскій родъ, восходящій къ XVI вѣку и записанный въ VI ч. род. кн. Симбирской губ. *Дмитрій Петровичъ* Р. (1831—1888) составилъ цѣнное руководство: «Основы сельскаго хозяйства» (СПб., 1879) и помѣстилъ рядъ статей въ «Русской Старинѣ», «Историческомъ Вѣстникѣ» и др. изд. *В. Р—въ.*

Родная Нива — еженедѣльный иллюстрированный худож.-литературный журналъ, выходившій въ СПб. съ 1 янв. 1905 г. Изд. А. К. Касаткинъ, ред. В. Рышковъ.

Родниковская—ст-ца Лабинскаго отд., Кубанской обл., на прав. берегу р. Лабы, въ

43 в. отъ ст. Армавиръ, Владикавк. жел. дор. 7996 жит. Преобладающее населеніе — русскіе (казаки). Земледѣліе, тонкорунное овцеводство. Церк., школа, 36 торг.-пром. завед.

Родниковъ (Николай Павловичъ) — писатель, воспитанникъ казанской духовной академіи, въ которой состоитъ профессоромъ по каѳедрѣ греческаго языка и его словесности. Главный его трудъ: «Ученіе блаж. Августина о взаимныхъ отношеніяхъ между государствомъ и церковью» (Казань, 1897, магист. диссертація).

Родной Голосъ—общественно-политическая газета, выходящая въ Тобольскѣ два раза въ недѣлю съ 4 янв. 1906 г. Ред. Н. М. Харченко, изд. Ф. К. Гергардъ. Органъ тобольск. отдѣла партіи центра («Союза 17 окт.»).

Родной Край—литературная, политическая, сельско-хозяйственная и коммерческая газета, выходящая съ 18 февр. 1906 г. въ Херсонѣ. Ред.-изд. П. И. Соколовъ. Органъ «Союза 17 октября».

***Родосскій** (Алексѣй Степановичъ)—библіографъ. Его новѣйшіе труды: «Описаніе старопечатныхъ и церк.-славянскихъ книгъ, хранящихся въ библіотекѣ спб. дух. акад. Вып. II. 1701 — 1897 гг.» (СПб., 1898); «Памяти преосв. Арсенія, епископа кирилловскаго» («Христ. Чтеніе», 1903, іюнь).

Родохрозитъ—синон. марганц. шпата.

Родохромъ = плотный кеммереритъ (хромистый хролитъ). Встрѣчается въ Биссерской и Кыштымской дачѣ на Уралѣ, на хромистомъ желѣзнякѣ.

Родоцъ (M. Rodoć)—псевдонимъ польскаго сатирика Николая Бернацкаго (Bierńacki; 1836—1901). Р. воспитался на Беранже, котораго переводилъ по-польски; выступалъ противъ клерикаловъ и «станчиковъ». Собранія всѣхъ сочиненій Р. («Satyry») и избранныхъ («Wybór») вышли въ 1899 г. въ Варшавѣ. См. «Slovanský Přehl.» (1901, I, 48).

***Родсъ** (Сесиль Rhodes)—африканскій политическій дѣятель. Послѣ набѣга Джемсона на Трансвааль въ 1896 г. онъ не могъ получить высшаго поста въ управленіи Капштадтской колоніей, но вліяніе его было велико по прежнему. Степень отвѣтственности его за начало войны между Великобританіей и двумя южно-африканскими республиками съ точностью установлена пока быть не можетъ; во всякомъ случаѣ, эта война была прямымъ результатомъ его политики. Когда началась война, Р. поспѣшилъ въ Кимберлей и провелъ тамъ все время осады его бурами (съ 12 октября 1899 г. до 15 февраля 1900 г.), фактически руководя защитой города. Умеръ въ Капштадтѣ въ 1902 г. Свое громадное состояніе (15 милліоновъ фунт. стерлинг.) онъ завѣщалъ на «интеллектуальное развитіе Британской имперіи», подробно перечисливъ цѣлый рядъ учебныхъ заведеній и непосредственныя цѣли, на которыя онъ назначаетъ субсидіи. Поклонники Р. называютъ его Капскимъ Наполеономъ, и это прозвище имѣетъ за себя многое, такъ какъ Р. всего болѣе содѣйствовалъ основанію значительнаго государства въ Южной Африкѣ. Его планъ—созданіе могущественной великобританской федераціи, охватывающей громадныя страны во всѣхъ частяхъ свѣта, — не былъ осуществленъ. Р. былъ однимъ изъ главныхъ провозвѣстниковъ и наиболѣе сильныхъ сторонниковъ идей великобританскаго имперіализма. Широту его замысловъ, его громадную энергію, его дарованія какъ организатора, администратора и дипломата (послѣднее сказалось въ умѣньѣ вести переговоры съ дикими племенами) признавали даже его враги. Литература о Р., значительная уже при его жизни, сдѣлалась громадной послѣ его смерти. См. К. Э., «Капскій Наполеонъ», въ «Образованіи» (1902, 4); Э. Пименова, «С. Р.» въ книгѣ: «Политическіе вожди современной Англіи» (СПб., 1904); глава о Р. въ книгѣ Пьера Леруа Болье, «Новыя англо-саксонскія общества» (СПб., 1898). Наиболѣе важныя новѣйшія книги о Р. на англ. языкѣ: Vindex, «C. Rh. His political life and speeches» (Л., 1900); W. Stead, «The last will and testament of C. Rh.» (Л., 1904); Hensman, «C. Rh.» (Л., 1902). *В. В—въ.*

Рождествено—сел. СПб. губ., Царскосельскаго у., при р. Оредежи, на СПб.-Варшав. шоссе, въ 7 вер. отъ ст. Варш. жел. дор. Сиверской. Больница, школа, народный театръ, лѣсопильный заводъ. Жит. постоянныхъ ок. 1000, лѣтомъ много дачниковъ. Въ 1780 г. Р. было преобразовано въ уѣздный городъ (Рождественскаго уѣзда), но съ основаніемъ г. Гатчины въ 1798 г. городъ Р. упраздненъ, а уѣздъ переименованъ въ Софійскій, впослѣдствіи Царскосельскій.

Рождественскій (Александръ Васильевичъ, 1872—1905)—писатель, священникъ, воспитанникъ спб. духовной академіи. Будучи священникомъ Воскресенской церкви общества распространенія религіозно-нравственнаго просвѣщенія въ духѣ православной церкви, въ теченіе восьми лѣтъ неустанно проповѣдовалъ, организовалъ Александро-Невское общество трезвости (свыше 70 тысячъ членовъ), устраивалъ бесѣды по вопросамъ вѣры и жизни, чтенія съ свѣтовыми картинами, паломничества. Издаваемые имъ журналы: «Отдыхъ Христіанина», «Трезвая жизнь» и «Воскресный Благовѣстъ» пріобрѣли большой кругъ читателей; его книги: «Семья православнаго христіанина», «Азбука трезвости», «Пить до дна—не видать добра» и друг. выдержали по нѣсколько изданій. Памяти Р. посвящена августовская книжка журнала «Отдыхъ Христіанина» (1905 г.).

***Рождественскій** (Александръ Петровичъ)—писатель, священникъ, профессоръ Свящ. Писанія Ветхаго Завѣта въ спб. духовной академіи. Его новѣйшіе труды: «Отрывокъ оригинальнаго еврейскаго текста книги Іисуса сына Сирахова» («Христ. Чтеніе», 1897, II); «Вновь открытый еврейскій текстъ книги Іисуса сына Сирахова и его значеніе для библейской науки» (ib., 1903, I); «Новое пріобрѣтеніе богословской науки» (ib., 1903, I).

***Рождественскій** (Василій Гавриловичъ)—писатель, протоіерей. Его новѣйшій трудъ: «О значеніи философско-литературной дѣятельности В. С. Соловьева для христіанскаго богословія» (СПб., 1901).

Рождественскій (Иванъ Александровичъ; 1849—76)—писатель. Окончилъ курсъ въ петербургскомъ университетѣ. Помѣщалъ въ разныхъ изданіяхъ публицистическіе и критическіе очерки и статьи для народнаго чтенія, частью подъ псевдонимомъ *Ив. Лукинскій*. Ему принадлежитъ также надѣлавшая въ свое время много шуму въ литературномъ мірѣ брошюра: «Литературное паденіе гг. Антоновича и Жуковскаго» (СПб., 1869).

Рождественскій (Іоаннъ Гавриловичъ)—писатель, протоіерей, профессоръ богословія въ технологическомъ институтѣ, воспитанникъ спб. духовной академіи. Главный его трудъ: «Книга Есѳирь въ текстахъ еврейскомъ-масоретскомъ, греческомъ, древнемъ латинскомъ и славянскомъ» (СПб., 1885, магист. диссертація).

***Рождествинъ** (Александръ Сергѣевичъ)—писатель. Главные новѣйшіе его труды: «О христіанскомъ милосердіи» (М., 1899); «Протоіерей І. И. Сергіевъ-Кронштадтскій и его новое сочиненіе» (М., 1900); «Въ виду реформы средней школы» (Казань, 1900); «Николай Ивановичъ Ильминскій и его система инородческаго образованія въ Казанскомъ краѣ» (ib., 1900); «Николай Ивановичъ Пироговъ какъ педагогъ» (ib., 1902); «Жизнь и поэзія Никитина» (Казань, 1902).

Рожественскій (Зиновій Петровичъ)—русскій морякъ, вице-адмиралъ. Род. въ 1848 г. Участвовалъ въ Турецкой войнѣ 1877—78 гг. Въ 1903—04 гг. исполнялъ должность начальника главнаго морского штаба. Въ 1904 г. назначенъ командующимъ 2-й эскадрой Тихоокеанскаго флота, отправлявшейся на Дальній Востокъ. 2 октября Р. вышелъ съ эскадрой изъ Либавы. Близъ Гулля, на Доггерской мели, 8 октября 1904 г. онъ встрѣтилъ флотилію англійскихъ рыбачьихъ пароходиковъ и подвергъ ее обстрѣлу (см. Гулльскій инцидентъ, Доп. I, 640). О дальнѣйшемъ слѣдованіи эскадры см. ниже, Японско-Русская война. 14 мая 1905 г. въ $1^1/_2$ ч. дня начался бой близъ остр. Цусимы между эскадрой адмирала Р. и эскадрой адмирала Того. Не смотря на нѣкоторый формальный перевѣсъ въ тоннахъ, который, впрочемъ, съ избыткомъ перевѣшивался быстротой хода японскихъ судовъ и превосходствомъ ихъ артиллеріи, русская эскадра въ нѣсколько часовъ была разбита на-голову. Броненосецъ «Князь Суворовъ», на которомъ находился Р., черезъ 4 часа послѣ начала боя, былъ потопленъ; тяжело раненый въ голову и въ обѣ ноги Р. перенесенъ на миноносецъ «Буйный», откуда было дано знать, что командованіе передается контръ-адмиралу Небогатову. Миноносецъ «Буйный» былъ сильно поврежденъ въ послѣдующемъ бою; тогда, утромъ 15 мая, Р. пожелалъ перейти на миноносецъ «Бѣдовый», что и было исполнено. Идя на сѣверъ къ Владивостоку вмѣстѣ съ миноносцемъ «Грознымъ», «Бѣдовый» былъ настигнутъ двумя японскими миноносцами и сдался японцамъ безъ боя, между тѣмъ какъ «Грозный» вступилъ въ бой и потопилъ одинъ изъ японскихъ миноносцевъ. Вопросъ о томъ, въ какой степени виновенъ Р. въ пораженіи при Цусимѣ, не можетъ считаться безусловно разрѣшеннымъ. Служившій подъ его командой капитанъ Вл. Семеновъ (сдавшійся вмѣстѣ съ нимъ), въ книжкѣ: «Бой при Цусимѣ» (СПб., 1906), доказываетъ, что русская эскадра никуда не годилась; артиллерія на ней была ниже всякой критики, команда, спѣшно подобранная, не могла сравниться съ командой японской; присоединеніе отряда Небогатова, съ еще худшими судами, только ослабило эскадру. Напротивъ, контръ-адмиралъ Небогатовъ (см. II Доп., 255) въ газетной статьѣ обвиняетъ Р. въ нераспорядительности и въ отсутствіи плана. Въ стратегическихъ ошибкахъ обвиняетъ Р. и капитанъ Кладо, тоже служившій на его эскадрѣ. Въ отвѣтномъ письмѣ («Новое Время» 21 декабря 1905 г.) Р. говоритъ, между прочимъ, что о дислокаціи японскихъ силъ въ Корейскомъ проливѣ «не зналъ даже адмиралъ союзнаго японцамъ англійскаго флота, сосредоточившій свои силы у Вей-Хай-Вея въ ожиданіи приказа истребить русскій флотъ, если бы эта конечная цѣль Англіи оказалась не подъ силу японцамъ». Эти слова вызвали въ Англіи взрывъ негодованія противъ Р. Въ русской печати появилось, въ 1906 г., нѣсколько статей, выставляющихъ образъ дѣйствій Р. въ крайне неблагопріятномъ свѣтѣ. По возвращеніи изъ японскаго плѣна, когда зашелъ вопросъ о преданіи суду виновниковъ пораженій, Р. вышелъ въ отставку и самъ потребовалъ суда. 21—26 іюня 1906 г. происходилъ процессъ адмирала Р. и нѣсколькихъ находившихся подъ его командой офицеровъ въ кронштадтскомъ военно-морскомъ судѣ; но они обвинялись не въ какихъ-либо дѣйствіяхъ, вызвавшихъ пораженіе, а только въ сдачѣ миноносца «Бѣдоваго». Самъ Р. настаивалъ на томъ, что хотя онъ былъ тяжело раненъ и не могъ говорить, но находился въ полномъ сознаніи, когда къ нему обратились съ вопросомъ, сдаваться или не сдаваться, и кивкомъ головы вполнѣ сознательно приказалъ сдаться; за это онъ признавалъ себя подлежащимъ смертной казни. Приговоромъ суда Р. былъ оправданъ. *В. В—въ.*

Рожки головного мозга—выступы боковыхъ желудочковъ полушарій въ мозгу млекопитающихъ, при чемъ передній выступъ именуется cornu anterior, задній — cornu posterior, а средній, спускающійся внизъ, cornu descendens.

Рожки (cornua) **подъязычной кости** (см.) могутъ быть въ различномъ числѣ и имѣть различное морфологическое значеніе. Чаще всего они представляютъ собой остатки гіоидной и слѣдующихъ за ней жаберныхъ дугъ. У хвостатыхъ амфибій число рожковъ можетъ достигать до 5 паръ, а у змѣй редуцируется до 1 пары, соотвѣтствующей гіоидной дугѣ. У безхвостыхъ амфибій тоже наблюдается нѣсколько паръ рожковъ, но эти рожки, хотя прежде тоже считались за остатки висцеральныхъ дугъ, на дѣлѣ являются позднѣйшими образованіями. Рожки посредствомъ связокъ могутъ соединяться съ черепомъ и съ гортанными хрящами. *В. М. Ш.*

***Розановъ** (Василій Васильевичъ)—пи-

сатель. Его новѣйшіе труды: «Въ мірѣ не яснаго и не рѣшеннаго» (СПб., 1901); «Природа и исторія. Сборникъ статей» (ib., 1900); «Семейный вопросъ въ Россіи» (ib., 1903).

Розаріо (Rosario de Santa Fe)—гор. въ Аргентинѣ—см. Санта-Фе. Жит. въ 1903 г. 122156.

***Розбери** (Арчибальдъ Филиппъ Примрозъ, 5-ый графъ Rosebery)—англ. политич. дѣятель. Послѣ долгаго воздержанія отъ участія въ политической дѣятельности, Р. возвратился къ ней въ 1898 г., оказавъ въ палатѣ лордовъ вліятельную поддержку политикѣ консервативнаго кабинета въ столкновеніи съ Франціей изъ-за Фашоды. Съ 1899 г. онъ сталъ выступать съ рѣчами и письмами въ газеты по поводу англо-бурской войны, рѣшительно отстаивая политику Чэмберлена, защищая имперіализмъ вообще и упрекая либераловъ за ошибки въ иностранной политикѣ, вспоминая даже и особенно подчеркивая ошибочность такихъ старыхъ ихъ дѣяній, какъ заключеніе Гладстономъ мира съ бурами послѣ пораженія при Маджубѣ. Въ 1899 г. Р. выбранъ канцлеромъ глазговскаго университета; соперникомъ его былъ консерваторъ, лордъ Кэльвинъ (извѣстный физикъ Томсонъ). Въ 1902 г. Р. принялъ званіе президента либерально-имперіалистской лиги. Въ 1899—1905 гг. не разъ высказывался по ирландскому вопросу, отрицательно относясь къ гомрулю. Въ 1902 г. онъ въ письмѣ въ «Times» заявилъ о своемъ «окончательномъ расхожденіи» съ Кампбелль-Баннерманомъ. Тѣмъ не менѣе, и не смотря на личную близость со многими консерваторами и либ.-уніонистами, онъ не пожелалъ оффиціально перейти въ ихъ лагерь и выступилъ съ рѣзкой критикой консервативнаго школьнаго билля и уніонистской политики вообще. Новые его труды: «Sir Rob. Peel» (Лондонъ, 1899); «Napoleon. The last phase» (Л., 1900; панегирикъ Наполеону, защита его поведенія на о-вѣ св. Елены). Сборники рѣчей и статей Р.: «Speeches 1874—96» (Л., 1896); «Appreciations and addresses» (Л., 1899). См. Э. Пименова, «Политическіе вожди современной Англіи» (СПб., 1904); Е. Тарле, «Лордъ Р. и современный составъ либеральной партіи въ Англіи» («Міръ Божій», 1903, 1—2); Stoddart, «The earl of R.» (Л., 1900).

Розвадовскій (Янъ Михаилъ Rozwadowski, род. въ 1867 г.)—польскій лингвистъ, профессоръ индоевропейскихъ языковъ въ краковскомъ университетѣ. Главные его труды: «Universitas linguarum Litvaniae» (Краковъ, 1896); «Quaestiones grammaticae et etymologicae» (ib., 1897—99); «Mapa języka litewskiego w gub. Wileńskiej» (ib., 1901); «Szkic wymowy (fonetyki) polskiej» (ib., 1901); «De morte prologus i zale konającego» (ib., 1903); «Język rękopismiennej reguly zeńskich klasztorów z r. 1540» (ib., 1903); «Semazjologia czyli nauka o rozwoju znaczeń wyrazów» (Львовъ, 1903).

Розелитъ—минералъ изъ группы водныхъ мышьяковокислыхъ соединеній. Хим. составъ (Ca, Co, Mg_3) $As_2O_8.2H_2O$. Встрѣчается около Schneeberg въ Саксоніи.

Розелла (Platycercus eximius)—попугай, принадлежащій къ австралійскому роду широкохвостыхъ попугаевъ (Platycercus). Отличается яркой красивой окраской: голова, горло и грудь багряно-краснаго цвѣта, спина и плечи черныя, нижняя часть груди ярко-желтая, брюшко свѣтло-зеленое; крылья темнобурыя съ синимъ; хвостъ разноцвѣтный; клювъ и ноги темно-бурые. Клювъ короткій, сильный. Хвостъ отличается очень широкими, на концѣ закругленными рулевыми перьями. Длина около 30 стм. Р. весьма обыкновененъ во многихъ мѣстностяхъ южной Австраліи и Тасманіи. Она встрѣчается семействами или небольшими стайками въ открытыхъ мѣстностяхъ съ рѣдкими деревьями и кустарниками. Онѣ летаютъ довольно быстро, но не подолгу и ловко прыгаютъ по землѣ. Пищей Р. служатъ зерна, преимущественно сѣмена злавовъ. Самка откладываетъ 7—10 яицъ въ дупло большого дерева. Р. часто привозятъ въ Европу, но выживаютъ онѣ въ неволѣ очень плохо. *М. Р.-К.*

Розенау (Мильтонъ Іосифъ Rosenau, род. въ 1869 г.)—американскій бактеріологъ, профессоръ бактеріологіи въ Waschington Medical School (съ 1901 г.) и директоръ гигіенической лабораторіи морского госпиталя въ Вашингтонѣ. Изъ его работъ, преимущественно по патологіи и бактеріологіи, слѣдуетъ указать: «Formalin Disinfection of Baggage Without Apparatus» (Вашингтонъ, 1900), «Vitability of the Bacillus Pestis» (ib., 1901), «Course in Pathology and Bacteriology» (ib., 1902), «Disinfections and Disinfectants» (Филадельфія, 1903), «Experimental Studies in Yellow Fever and Malaria» (Вашингтонъ, 1904).

***Розенбахъ** (Николай Оттоновичъ)—ген.-адъютантъ: ум. въ 1901 г.

Розенбахъ (Оттомаръ, род. въ 1851 г.)—нѣм. врачъ, профессоръ патологіи и терапіи въ бреславскомъ университетѣ (1888—96). Его труды: «Ansteckung, Ansteckungsfurcht und die bakteriologische Schule» (1892), «Die Entstehung und hygienische Behandlung der Bleichsucht» (Лейпцигъ, 1893), «Die Grundlagen der Lehre vom Kreislauf» (Вѣна, 1894), «Beiträge zur Pathologie und Therapie des Verdauungsapparates» (1895), «Nervöse Zustände und ihre psychische Therapie» (1897; 2-ое изд. въ 1904 г.), «Grundriss der Pathologie und Therapie der Herzkrankheiten» (Берлинъ, 1899), «Wesen und Behandlung der Krisen» (1899), «Arzt contra Bacteriologe» (Вѣна, 1902 г., англ. переводъ въ Нью-Іоркѣ въ 1904 г.).

***Розенбахъ** (Павелъ Яковлевичъ)—психіатръ; съ 1904 г. завѣд. отдѣленіемъ для душевно-больныхъ при спб. Николаевскомъ военн. госпиталѣ; въ настоящемъ Словарѣ Р. принадлежитъ рядъ статей по психіатріи.

Розенбергъ (Адольфъ)—нѣм. историкъ изящн. искусствъ, род. въ 1850 г. Написалъ: «Gesch. der modernen Kunst» (2-е изд. 1893); «Die Kupferstich in der Schule und unter dem Einflusse des Rubens» (1893); «Aus der Düsseldorfer Malerschule. Studien und Skizzen» (1890); серію очерковъ и біографій старыхъ

мастеровъ—Гиберти, Донателло, Сансовино, Тенирса, Ватто, Рубенса, Рембрандта, Леонардо да Винчи; «Handbuch der Kunstgeschichte» (1902) и др.

Розенблюмъ (Витольдъ Константинъ Николаевичъ)—поэтъ. Род. въ 1862 г., воспитывался въ одной изъ петербургскихъ гимназій. На литературное поприще выступилъ въ концѣ семидесятыхъ годовъ стихотвореніями, подъ псевдонимомъ *Льдова*. Пріобрѣлъ извѣстность какъ талантливый лирикъ, вдумчивый и искренній, нерѣдко тяготѣющій къ символизму тютчевскаго характера. У Р. прекрасная форма, богатыя риемы, красивые образы, живое и чуткое пониманіе природы. Совѣтуя поэту быть вольнымъ и пытливымъ, онъ говоритъ: «Ищи небеснаго пути, но трепещи сердца воплоти въ такія свѣтлыя черты, чтобъ въ нихъ сквозили Богъ и ты». Этими стихами опредѣляется характеръ поэзіи и самого Р., откликавшагося, однако, и на современныя событія и вопросы. Юмористическія пьесы Р. подписаны псевдонимомъ *Птичка-невеличка*. Множество стихотвореній его, для дѣтей и юношества, помѣщено въ «Задушевномъ Словѣ» подъ разными псевдонимами (*В. Розовъ*, *Р. Снѣжковъ* и друг.). Въ 1901 г. онъ редактировалъ газету «Ежедневникъ». Отдѣльно изданы имъ: «Стихотворенія» (СПб., 1891), «Лирическія стихотворенія» (СПб., 1897), «Отзвуки души» (СПб., 1899) и романы: «Лицедѣи» (СПб.. 1892 и 1896) и «Саранча» (СПб., 1894). *И. В. Б.*

Розенталь (Морицъ)—талантлив. піанистъ (род. въ 1862 г.), ученикъ Листа, выступалъ съ успѣхомъ еще 13-лѣтнимъ мальчикомъ. Его концерты въ 1896—99 гг. въ Европѣ и Америкѣ пріобрѣли ему славу первокласнаго виртуоза. Написалъ рядъ пьесъ для рояля, романсовъ и варіацій.

Розенталь (Юлій) — болгарскій поэтъ-революціонеръ. Род. въ 1872 г.; окончилъ габровскую гимназію, былъ учителемъ въ разныхъ болгарскихъ городахъ, поступилъ на юридическій факультетъ въ Софіи, но во время революціонныхъ движеній въ Македоніи записался въ число повстанцевъ; 12-го сентября 1903 г., вмѣстѣ съ главнымъ вождемъ возстанія Дѣлчевымъ, былъ убитъ. Онъ написалъ много талантливыхъ элегій, соціальныхъ и эпическихъ пѣсенъ, сатиръ, напечатанныхъ послѣ его смерти въ сборникѣ «Недопѣти пѣсни». *М. Г.*

Розенъ (баронъ Фридрихъ Фридриховичъ)—русскій геологъ и палеонтологъ: ум. въ 1902 г.

Розолъ—см. Розовое масло.

Розетка.—Розеткою называется такое расположеніе листьевъ у нѣкоторыхъ растеній, когда стебель бываетъ настолько укороченнымъ, а листья залегаются на немъ такъ близко другъ къ другу, что междоузлія почти совершенно не развиваются или только едва замѣтны. Черешки листьевъ въ этомъ случаѣ также бываютъ слабо развиты. Такое расположеніе листьевъ Р. наблюдается у одуванчика (Taraxacum officinale), маргаритки (Bellis perennis), росянки (Drosera angustifolia) и др. Особенно часто Р. встрѣчаются у сложноцвѣтныхъ (Compositae). У одуванчика, маргаритки и росянки стебель обнаруживается только во время цвѣтенія въ видѣ длинной безлистной стрѣлки, несущей на своей верхушкѣ цвѣты. Стрѣлка представляетъ собою одно длинное междоузліе, а потому на ней и нѣтъ листьевъ. У нѣкоторыхъ растеній, какъ напримѣръ, иногда у крестоцвѣтныхъ (Cruciferae), только нижніе листья бываютъ собраны въ Р., а выше на томъ же стеблѣ междоузлія становятся длиннѣе, въ силу чего верхніе листья оказываются раздвинутыми. Примѣромъ послѣдняго можетъ служить пастушья сумка (Capsella bursa pastoris) и нѣкоторыя другія крестоцвѣтныя. Низовые листья, собранные Р., имѣютъ подчасъ совершенно иную форму, чѣмъ выше лежащіе стеблевые листья. Происходитъ это въ силу редукціи листьевъ.

Расположеніе листьевъ Р. и едва замѣтное развитіе стебля зависятъ несомнѣнно отъ тѣхъ внѣшнихъ условій, въ которыхъ развивается растеніе. Такъ, листья бываютъ особенно часто собраны Р. у растеній высокихъ горъ (такъ называемая альпійская флора) и рѣже на равнинахъ. Боннье показалъ опытнымъ путемъ, что нѣкоторыя растенія, будучи перенесены съ равнины на высокія горы, уже въ первомъ поколѣніи измѣняютъ свою форму. Это особенно демонстративно въ опытахъ съ земляною грушею (Helianthus tuberosus). На равнинѣ земляная груша вырастаетъ высоко, имѣетъ длинный стебель, со спирально расположенными на немъ листьями. Все растеніе очень похоже при этомъ на подсолнечникъ (Helianthus annuus). То же самое растеніе, выросшее на высотѣ 2300 метровъ, имѣетъ уже совершенно другой видъ. Стебель почти совершенно не развивается, а листья располагаются въ видѣ Р. на поверхности земли. Слѣдовательно, на горахъ уже въ первый годъ послѣ посѣва земляная груша пріобрѣтаетъ подъ вліяніемъ метеорологическихъ факторовъ типичную форму альпійскаго растенія. *И. Л. С.*

Розеточные побѣги—ненормальные побѣги или вѣточки, образующіеся на соснахъ, какъ послѣдствіе вреда, нанесеннаго соснамъ нѣкоторыми вредными насѣкомыми, напр., бабочкой монашенкой и др.; такіе побѣги чрезвычайно коротки и имѣютъ пучки короткихъ и широкихъ иголъ.

Розинъ (Николай Николаевичъ)—юристъ. Род. въ 1871 г. Образованіе получилъ на юридическомъ факультетѣ спб. университета. Въ 1900 г., по защитѣ магистерской диссертаціи: «О крайней необходимости», былъ назначенъ профессоромъ томскаго университета по каѳедрѣ уголовнаго права. Главнѣйшія работы, кромѣ диссертаціи: «Уголовно-юридическая теорія Тарда» («Наблюдатель», 1897), «О вознагражденіи лицъ, невиновно привлеченныхъ къ уголовному суду» («Журн. Мин. Юст.», 1898), «О согласіи пострадавшаго», «О похищеніи электрической энергіи» («Вѣстникъ Права», 1899), «О судѣ присяжныхъ» (1900), «Уголовная отвѣтственность врача» («Право», 1902), «Современное положеніе сибирской печати» («Спб. Вопросы», 1905).

Розмариновая вода—см. Косметики (XVI, 377).

Розовъ (Алексѣй Васильевичъ)—писатель, воспитанникъ кіевской духовной академіи, въ которой состоитъ профессоромъ новой общей гражданской исторіи. Главный его трудъ: «Христіанская Нубія. Ч. I. Источники для исторіи христіанства въ Нубіи» (Кіевъ, 1890, докторская диссертація).

***Рока** (Юлій Roca)—аргентинскій политич. дѣятель; былъ вновь президентомъ республики съ 1898 по 1904 г.

Рокотовъ (Владиміръ Дмитріевичъ, 1836—1900)—общественный дѣятель и даровитый актеръ. Образованіе получилъ въ училищѣ правовѣдѣнія. Служилъ въ Преображенскомъ полку; былъ предводителемъ дворянства Великолуцкаго уѣзда. Одно время издавалъ и редактировалъ «Кіевскій Вѣстникъ»; устроилъ въ Кіевѣ первые воскресные спектакли для народа, затѣмъ два года держалъ въ Кіевѣ театръ, руководствуясь просвѣтительными цѣлями и ставя преимущественно пьесы Шекспира, Мольера, Островскаго. Подъ руководствомъ Р. начали свою дѣятельность Андреевъ-Бурлакъ, Ивановъ-Козельскій, Киселевскій и др. Въ 1887 г. поступилъ на Императорскую сцену въ СПб. Принималъ участіе во многихъ театральныхъ періодическихъ изданіяхъ («Театръ и Искусство», «Артистъ» и др.) и напечаталъ нѣсколько театральныхъ пьесъ: «Которая изъ трехъ», «А счастье было такъ возможно» и др.

Року—см. Орлеанъ и Краски органич. естественныя.

Ролингъ (Августъ Rohling, род. въ 1839 году)—нѣмецкій католическій богословъ, антисемитъ; былъ профессоромъ въ университетахъ въ Мюнстерѣ и Прагѣ. Его книга «Der Talmudjude» (Мюнстеръ, 1871; 6-е изд. 1877), которою впослѣдствіи стали пользоваться всѣ антисемитическіе писатели, создала обширную полемическую литературу и послужила причиной процесса между Ролингомъ и Іосифомъ Блохомъ, обвинившимъ Ролинга въ искаженіи текстовъ (см. Kopp, «Zur Judenfrage nach den Akten des Prozesses Rohling-Bloch», Лейпц., 1886). Другія сочиненія Р.: «Katechismus des 19 Jahrhunderts für Juden, Protestanten und Katholiken» (1878); «Franz Delizsch und die Judenfrage» (Прага, 1881); «Fünf Briefe über den Talmudismus und das Blutritual der Juden» (ib., 1881); «Die Polemik und das Menschenopfer des Rabbinismus» (Падерборнъ, 1883); «Die Ehre Israels» (Прага, 1889); «Die Wirthschaft der guten Juden und die Weltnot der Gegenwart» (1892); «Auf nach Zion oder die grosse Hoffnung Israels und aller Menschen» (Прага, 1901); «Das Judentum nach neurabbinischer Darstellung der Hochfinanz Israels» (Мюнхенъ, 1903).

***Роллетъ** (Германъ Rollet)—нѣм. писатель: ум. въ 1904 г.

***Роллина** (Морисъ Rollinat) — франц. стихотворецъ: ум. въ 1904 г.

Ролль (Альфредъ-Филиппъ Roll)—франц. живописецъ-жанристъ. Род. въ Парижѣ, въ 1847 г.; сперва занимался рисованіемъ орнаментовъ и узоровъ, затѣмъ поступилъ въ парижское училище изящныхъ искусствъ, гдѣ пользовался руководствомъ Жерома, Бонна и Арпиньи. Картины его вначалѣ оставались незамѣченными публикою и любителями искусства; таковы, напр., «Донъ-Жуанъ и Гайдея» (въ авиньонскомъ муз.), баталическая сцена «Halte-là», «Охотница». Только въ 1877 г. онъ обратилъ на себя общее вниманіе превосходно задуманной, полной драматизма картиною «Тулузское наводненіе» (въ гаврск. музеѣ). Изъ слѣдовавшихъ за этою картиною произведеній Р. въ особенности замѣчательны: «Праздникъ Силена» (1879), «Угольщики» (въ валансьенск. муз.), «Нормандія» (въ Люксемб. галл., въ Парижѣ), «Постройки въ Сюренѣ» (1885) и портретъ Коклена младшаго.

***Рольфсъ** (Готтфридъ-Генрихъ Rohlfs)—нѣм. врачъ: ум. въ 1898 г.

Роля—см. Табакъ.

Романовскій хуторъ—Кавказскаго отд.; Кубанской обл., на прав. бер. р. Кубани, при узловой ст. Кавказская Владикавк. жел. дор. 10222 жит. Преобл. нас.—русскіе; торг.-промышл. заведеній—148, фабрикъ и зав.—6; церковь, 2 училища, почта и тлгрф.

Романовскъ — безуѣздн. гор. Черноморской губ., Сочинскаго окр., въ 54 в. отъ приморскаго сел. Адлеръ, въ горахъ, въ такъ наз. Красной Полянѣ въ долинѣ р. Мзымты, на выс. св. 2000 фт. Съ с. Адлеръ Р. соединенъ шоссейнымъ путемъ, идущимъ по очень красивой мѣстности. Красота мѣстоположенія Красной Поляны и здоровый горный климатъ привели къ основанію здѣсь города Р. (въ 1899 г.), находящагося еще въ періодѣ образованія. Въ ближайшемъ сосѣдствѣ Р. два поселка колонистовъ — эстовъ (86 дворовъ) и грековъ (40 дв.).

Романовъ (Ѳедоръ Ивановичъ)—патолого-анатомъ, род. въ 1854 г.; медицинское образованіе получилъ на медицинскомъ факультетѣ харьковскаго унив. Служилъ до 1891 г. военнымъ врачемъ, затѣмъ прозекторомъ при каѳедрѣ патологической анатоміи въ томскомъ унив., гдѣ въ 1894 г. получилъ званіе приватъ-доцента, въ 1897 г. былъ назначенъ экстраординарнымъ профессоромъ по каѳедрѣ патологической анатоміи, а въ 1901 г. ординарнымъ профессоромъ по той же каѳедрѣ. Въ 1906 г. вышелъ въ отставку. Напечаталъ: «Къ вопросу о патолого-анатомическихъ измѣненіяхъ щитовидной и нѣкоторыхъ другихъ железъ при внутреннемъ употребленіи іодистаго калія и іодистаго натрія» (дисс., СПб., 1889), «Къ вопросу о многогнѣздномъ эхинококкѣ печени» («Извѣст. Имп. Томск. Унив.», 1893, кн. V), «Къ ученію объ опухоляхъ бранхіогеннаго происхожденія» (ib., 1893), «Микрохимическая реакція на желѣзо въ примѣненіи къ нѣкоторымъ концентрическисложнымъ тѣламъ» (ib., 1894), а также рядъ статей въ «Протоколахъ общ. омск. врачей», «Врачѣ» и др. изданіяхъ.

***Романчукъ** (Юлій)—галицкій политическій дѣятель; вновь выбранъ въ рейхсратъ въ 1900 г., но видной роли въ немъ больше не игралъ.

Ромашковъ (Димитрій Ивановичъ, род. въ 1863 г.)—духовный писатель, священникъ

въ Москвѣ; образованіе получилъ въ московскомъ университетѣ на историко-филологическомъ факультетѣ и въ московской духовной академіи. Главные его труды: «Проповѣди» (т. I, М., 1896; т. II, М., 1903); «По поводу реформы образованія въ духовныхъ и свѣтскихъ школахъ» (2-е изд., М., 1903); «О духовной смерти и духовномъ воскресеніи графа Л. Н. Толстого» (М., 1902); «О причинахъ малоуспѣшности современной пастырской проповѣди» (Кіевъ, 1890); «Врачи и ихъ паціенты» (М., 1897); «Современныя задачи русской школы и семьи» (М., 1901); «Взаимное сочетаніе чувствъ любви и страха въ брачномъ состояніи мужа и жены» (М., 1901); «Связь внѣшней и внутренней миссіи и условія успѣховъ той и другой» (М., 1903); «По поводу событій на Дальнемъ Востокѣ» (М., 1904); «Истинный и ложный консерватизмъ и либерализмъ» (М., 1905); «Задачи пастырскаго служенія» (Харьковъ, 1905); «Какой типъ пастыря церкви наиболѣе желателенъ въ настоящее время?» (ib., 1905); «Взглядъ пастыря на причины забастовокъ у современныхъ русскихъ людей» (ib., 1905); «Свобода гражданская и свобода христіанская» (М., 1906); «17-ое октября 1888 г. и 17-ое октября 1905 г.» (Харьковъ, 1906).

***Ромеро Робледо** (донъ Франциск Romero Robledo) — испанскій политическій дѣятель: ум. въ 1906 г.

***Ромеръ** (Павелъ Эмиліевичъ) — математикъ: ум. въ 1899 г.

***Ромеръ** (Ѳедоръ Эмиліевичъ) — писатель; въ послѣдній годъ жизни редактировалъ изданія министерства земледѣлія и государственныхъ имуществъ и «Земледѣльческую Газету»; ум. въ 1901 г.

Ромитъ—см. Составы Фавье.

Ромпотисъ (ум. въ 1875 г.)—писатель, профессоръ богословія въ аѳинскомъ унив. Написалъ «Священную исторію», «Этику» и «Литургику»; въ послѣднемъ трудѣ Р. сообщено много археологическихъ свѣдѣній о богослуженіи.

Ромундтъ (Генрихъ Romundt, род. въ 1845 г.)—нѣмецкій философъ и богословъ; находится подъ сильнымъ вліяніемъ Канта, особенно подчеркивая этическую сторону его ученія. Главные труды Р.: «Antäus, neuer Aufbau der Lehre Kants über Seele, Freiheit und Gott» (Лейпц., 1882); «Die Herstellung des Lebens Jesu durch Kants Reform der Philosophie» (Бременъ, 1883); «Die Vollendung des Sokrates. Kants Grundlegung zur Reform der Sittenlehre» (Берл., 1885); «Ein neuer Paulus. Kants Grundlegung zu einer sicheren Lehre von der Religion» (ib., 1886); «Ueber Schönheit und Kunst mit besonderer Beziehung auf Kant» (Лейпц., 1897); «Der Platonismus in Kants Kritik der Urteilskraft» (1901); «Kants philosophische Religionslehre» (1902); «Kirchen und Kirche nach Kants philosophischer Religionslehre» (1903); «Kants Widerlegung des Idealismus» (1904).

Ронгалитъ—одинъ изъ позднѣйшихъ представителей ряда соединеній, являющихся болѣе или менѣе сложными производными гидросѣрнистой кислоты. Послѣдняя едва упоминается даже въ лучшихъ современныхъ руководствахъ по неорганической химіи, а между тѣмъ необыкновенно сильныя возстановительныя свойства гидросѣрнистой кислоты и ея солей сдѣлали ее весьма цѣннымъ реактивомъ во многихъ техническихъ процессахъ (индиговые куба, печатаніе индиго, вытравленіе красокъ, не поддающихся дѣйствію всѣхъ другихъ возстановителей, обезцвѣчиваніе окрашенныхъ тканей ради новой окраски и мн. др.). Однако, значительная непрочность гидросѣрнистой кисл. и легкая окисляемость немало препятствовали ея примѣненію въ широкихъ размѣрахъ. Долгое время соли гидросѣрнистой к. были извѣстны въ техникѣ лишь въ растворахъ и готовились обыкновенно непосредственно передъ употребленіемъ дѣйствіемъ цинковой пыли на кислую сѣрнистонатріевую соль въ крѣпкомъ водномъ растворѣ на холоду (ср. VIII, 656). Многолѣтнія изслѣдованія, выполненныя Бернтсеномъ и его сотрудниками на Баденской анилиновой и содовой фабрикѣ, привели сначала (1900) къ приготовленію кристаллической гидросѣрнисто-натріевой соли—$Na_2S_2O_4.2H_2O$, а затѣмъ эта соль была получена и въ безводномъ состояніи, болѣе устойчивомъ (гидросульфитъ B. A. S. F.; также эрадитъ B). Приведенная формула Бернтсена въ настоящее время подтвердилась съ разныхъ сторонъ, въ томъ числѣ и синтезомъ Муассана ($2NaH+2SO_2=Na_2S_2O_4+H_2$). Дальнѣйшія изысканія, въ которыхъ приняли видное участіе также химики другихъ фабрикъ (Фарбверке въ Гёхстѣ, Касселла, Э. Циндель въ Москвѣ) позволили установить точныя условія приготовленія многихъ твердыхъ и устойчивыхъ производныхъ гидросѣрнистой кислоты; нерастворимыя двойныя цинк-натріевая или цинк-кальціевая соли были выпущены въ продажу (гидросульфитъ Z), но весьма скоро ихъ вытѣснили новые продукты, отличавшіеся и бо́льшею устойчивостью, и растворимостью. Эти послѣднія производныя представляютъ соединенія гидросѣрнистощелочныхъ солей съ альдегидами. Приготовленіе простѣйшаго представителя этого ряда сводится къ дѣйствію воднаго формалдегида (2 мол.) на растворъ гидросѣрнисто-натріевой соли. Составъ кристалловъ отвѣчаетъ формулѣ $2CH_2O.Na_2S_2O_4.2H_2O$. Формалдегид-гидросульфиты были выпущены красочными фабриками подъ названіями гидросульфита NF, гиральдита и т. п. Эти соединенія не окисляются при обычныхъ условіяхъ храненія и расщепляются только въ условіяхъ запариванія или при кипяченіи съ водою. Формалдегидъ, взятый въ меньшемъ количествѣ (1 мол.), но въ присутствіи ѣдкаго натра, даетъ иной продуктъ реакціи съ гидросѣрнистонатріевою солью: послѣ осажденія спиртомъ образующейся при этомъ средней сѣрнистонатріевой соли въ растворѣ остается новое соединеніе, хорошо кристаллизующееся, составъ котораго отвѣчаетъ формулѣ $CH_2O.NaHSO_2.2H_2O$, и которому дали названіе формалдегид-сульфоксиловонатріевой соли. Это и есть *ронга-*

лить *C* Баденской фабрики. Фабричный продуктъ отличается чистотою, полной устойчивостью и вдвое бо́льшимъ возстановляющимъ дѣйствіемъ по сравненію съ формалдегид-гидросульфитомъ. По совокупности свойствъ натріевый гидросульфитъ нужно считать солью несимметрично построенной кислоты, которая происходитъ изъ сѣрнистой и сульфоксиловой кислотъ черезъ отщепленіе частицы воды — $NaOS.O.SO_2Na$; однако, въ подробностяхъ строеніе всѣхъ этихъ соединеній еще не установлено окончательно, и опубликованныя структурныя формулы выражаютъ лишь болѣе или менѣе вѣроятныя предположенія отдѣльныхъ авторовъ. Ни сама сульфоксиловая кислота H_2SO_2, ни ея соли въ чистомъ видѣ не были еще описаны.

В. Шапошниковъ.

Рондани (Камилло Rondani)—итальянскій энтомологъ (1795—1867), профес. естествознанія въ Пармѣ, извѣстенъ своими изслѣдованіями надъ двукрылыми насѣкомыми. Главнѣйшая его работа слѣдующая: «Dipterologiae Italicae Prodromus» (6 т., 1856—1877). Кромѣ этого Р. напечаталъ много статей по систематикѣ двукрылыхъ, полужесткокрылыхъ, чешуекрылыхъ и перепончатокрылыхъ насѣкомыхъ. *Н. Н. А.*

Ронникеръ (Богданъ Jaksa-Ronikier)—польскій драматургъ, род. въ 1871 г.; пишетъ подъ псевдонимомъ *Gryf*, редактируетъ «Kuryer Swiąteczny» въ Варшавѣ. Изъ пьесъ Р. болѣе извѣстны: «Czy warto» (1896); «Zgaszeni»; «Nieszczęśliwi» (1896); «Dla rodu» (1897); «I to teraz» (1898); «Karyera»; «Ojciec i syn»; «Frazesowicz» (1899); «Zawód» (1904).

Роичевскій (Александръ Тимофеевичъ)—врачъ и беллетристъ (1831—1868). Окончилъ курсъ въ медико-хирургической академіи, служилъ преимущественно на Кавказѣ. Помѣстилъ рядъ разсказовъ въ «Современникѣ» и «Военномъ Сборникѣ», подъ псевдонимомъ *Ер. Б—шъ* («Вопросъ», «Неспособный», «Транспортъ»), вышедшіе отдѣльно съ дополненіями въ 1867 г. Имъ же составлены «Популярныя лекціи о холерѣ», «О средствахъ противъ холеры», «Общее кровопусканіе, какъ противовоспалительное средство на Кавказѣ», «Общепонятныя лекціи объ отправленіи человѣческаго тѣла» и проч.

Росмеръ (Эрнстъ Rosmer)—псевдонимъ нѣмецкой писательницы Эльзы Бернштейнъ. Род. въ 1866 г. Написала драмы «Wir Drei» (1893), «Dämmerung» (1893), «Königskinder» (1895), комедію «Tedeum» (1896), новеллы «Madonna» (1894), «Themistokles» (1897), «Mutter Maria» (1898).

Роснеръ (Карлъ Rosner)—нѣмецкій писатель. Род. 1873 г. Кромѣ работъ по исторіи декоративныхъ искусствъ, написалъ психологическія новеллы «Decadence» (1893), «Gefühle» (1894), драмы «Auferstehung» (1896), «Taube Ehen», «Der Ruf des Lebens», «Dietrich Hellwags Sieg», «Der Fall Versegy», «Der böse Blick» (1905) и др.

Росолистъ (Drosophyllum lusitanicum L.)—одно изъ наиболѣе замѣчательныхъ насѣкомоядныхъ растеній, произрастающее въ Португаліи и въ Марокко. Растеніе отличается отъ другихъ насѣкомоядныхъ (Drosera, Pinguicula) какъ своею внѣшностью, такъ въ особенности и своими біологическими особенностями. Растетъ оно не въ сырыхъ болотистыхъ мѣстахъ, какъ наша росянка, а въ сухихъ горахъ, на песчаной, часто даже каменистой почвѣ. Стебель его достигаетъ очень часто высоты въ $^1/_4$ аршина и на верхушкѣ несетъ на нѣсколькихъ, но немногихъ короткихъ развѣтвленіяхъ одиночные цвѣты, имѣющіе до 3 стм. въ поперечникѣ. Листья расположены въ большомъ количествѣ у основанія стебля, но находятся и выше по всему стеблю. Они—линейно-удлиненные, съуживающіеся постепенно къ верхнему своему концу. На верхней поверхности листьевъ наблюдается небольшой желобокъ. Листья и стебли Р. довольно густо покрыты небольшими железками на ясно различимыхъ стебелькахъ. Эти железки со стебельками имѣютъ форму маленькихъ шляпныхъ грибковъ и всегда покрыты своимъ выдѣленіемъ—маленькими блестящими капельками жидкости, напоминающими собою капельки росы, откуда и само растеніе получило названіе Р. По цвѣту своему красноватыя железки Р. сильно напоминаютъ таковыя у росянки, а по своей формѣ приближаются къ железкамъ жирянки (Pinguicula), одного, часто встрѣчающагося у насъ на торфяныхъ болотахъ насѣкомоядnаго растенія. Кромѣ этихъ стебельчатыхъ железокъ, хорошо различимыхъ невооруженнымъ глазомъ на Р. находятся еще болѣе мелкія, сидячія железки, почти безцвѣтныя и отличающіяся отъ стебельчатыхъ тѣмъ, что онѣ выдѣляютъ капельки безцвѣтной липкой и кислой жидкости только подъ вліяніемъ прикосновенія къ нимъ азотистыхъ тѣлъ. Жидкость этихъ сидячихъ железокъ очень клейка, сильно пристаетъ къ предметамъ, прикасающимся къ железкамъ, но легко отстаетъ отъ нихъ самихъ. Когда насѣкомое садится на листъ Р., то всѣ его части быстро склеиваются выдѣленіями сидячихъ железокъ, но животное можетъ тѣмъ не менѣе первое время хотя и медленно, но все-таки двигаться, такъ какъ клейкая жидкость железокъ легко отдѣляется отъ послѣднихъ. Чрезъ небольшой промежутокъ времени насѣкомое совершенно бываетъ облѣплено каплями выдѣленій другихъ железокъ, теряетъ уже способность къ движенію, погибаетъ и падаетъ на нижележащія столбчатыя железки, которыя при помощи своихъ выдѣленій извлекаютъ изъ трупа все растворимое и всасываютъ. Такимъ образомъ Р. питается азотистыми веществами животнаго происхожденія. Железки Р., лишившіяся капелекъ своей клейкой жидкости, снова выдѣляютъ ее. Эти выдѣленія настолько обильны, что все растеніе бываетъ подчасъ сплошь покрыто насѣкомыми какъ только что осѣвшими, такъ и отмершими и уже разложившимися. Въ окрестностяхъ Опорто, гдѣ Р. встрѣчается довольно часто, крестьяне собираютъ это растеніе и вѣшаютъ его въ жилыхъ помѣщеніяхъ для ловли и истребленія мухъ. Ср. A. Kerner von Marilaun, «Pflanzenleben» (Лейпцигъ и Вѣна, 1896); «Жизнь растеній».

проф. А. Кернера, переводъ съ нѣм. изд. А. Генкеля и В. Траншеля, подъ ред. проф. И. П. Бородина (СПб., 1899). *И. Л. С.*

***Роспись** (государственная).—Въ связи съ учрежденіемъ Государственной Думы и преобразованіемъ Государственнаго Совѣта, 8-го марта 1906 г. утверждены новыя «правила о порядкѣ разсмотрѣнія государственной росписи доходовъ и расходовъ, а равно о производствѣ изъ казны расходовъ, Р. не предусмотрѣнныхъ», внесшія слѣдующія измѣненія въ смѣтныя правила 1862 г. (см. V, 282, и XXVII, 108). Проектъ Р. доходовъ и расходовъ вносится одновременно въ Гос. совѣтъ и Гос. Думу 1 октября, а финансовыя смѣты министерствъ и главныхъ управленій—къ 1, 15 и 25 сентября. Предварительное ознакомленіе съ финансовыми смѣтами и проектомъ Р. можетъ быть возлагаемо Гос. Совѣтомъ и Гос. Думой на образуемыя ими коммиссіи, которыя могутъ приступать къ своимъ занятіямъ, по полученіи финансовыхъ смѣтъ, и до открытія сессіи. Постановленія Совѣта и Думы голосуются относительно доходовъ по параграфамъ, а относительно расходовъ—по номерамъ (главнымъ подраздѣленіямъ) Р. Кредиты на расходы министерства двора въ суммахъ, не превышающихъ ассигнованій Р. на 1906 г., а равно такія измѣненія этихъ кредитовъ, которыя обусловливаются учрежденіемъ объ Императорской фамиліи, обсужденію не подлежатъ. Кредиты на сверхсмѣтные расходы и на расходы собственной Е. И. В. канцеляріи и канцеляріи Е. И. В. по принятію прошеній подлежатъ обсужденію въ тѣхъ лишь частяхъ, въ коихъ превышаютъ назначенія по Р. на 1906 г. Назначенія на платежи по государственнымъ долгамъ и обязательствамъ не подлежатъ сокращенію. Не могутъ быть также исключены или измѣнены такіе доходы и расходы, которые внесены въ проектъ Р. на основаніи дѣйствующихъ законовъ, положеній, штатовъ, росписаній, а также Высочайшихъ повелѣній, въ порядкѣ верховнаго управленія послѣдовавшихъ. Разсмотрѣніе Р. Государственной Думой должно быть закончено къ 1 декабря. Въ случаѣ разногласія между Гос. Совѣтомъ и Гос. Думой относительно размѣра кредита, вопросъ можетъ быть, по постановленію Гос. Совѣта, переданъ въ особую коммиссію, образуемую изъ равнаго числа членовъ обоихъ законодательныхъ учрежденій. Если и такимъ путемъ не будетъ достигнуто соглашеніе, то вызвавшій разногласіе кредитъ вносится въ Р. въ цифрѣ послѣдней установленнымъ порядкомъ утвержденной росписи. Если оба установленія согласны увеличить или уменьшить это назначеніе и разногласіе сводится лишь къ цифрѣ его увеличенія или уменьшенія, то принимается цифра, ближайшая къ назначенію послѣдней Р. Если Р. не будетъ утверждена къ началу смѣтнаго періода, то остается въ силѣ послѣдняя установленнымъ порядкомъ утвержденная Р., съ тѣми лишь измѣненіями, какія обусловливаются исполненіемъ послѣдовавшихъ послѣ ея утвержденія узаконеній. Впредь до обнародованія новой Р., по постановленіямъ совѣта министровъ, въ распоряженіе вѣдомствъ открываются постепенно кредиты въ размѣрѣ дѣйствительной потребности, но ежемѣсячно не свыше $^1/_{12}$ общаго итога расходовъ. Подобный же порядокъ былъ примѣненъ послѣ роспуска Госуд. Думы, согласно Высоч. утв. 19 сентября 1906 г. постановленію совѣта министровъ, относительно Р. 1907 г. Производство экстренныхъ сверхсмѣтныхъ расходовъ допускается не иначе, какъ въ законодательномъ порядкѣ, за исключеніемъ неотложныхъ расходовъ: необходимый на покрытіе ихъ кредитъ открывается по постановленію совѣта министровъ. О такихъ ассигнованіяхъ министры вносятъ въ Госуд. Думу особыя представленія. Въ отношеніи кредитовъ, требующихъ тайны, представленіе вносится въ Гос. Думу по минованіи надобности въ сохраненіи тайны. Чрезвычайные сверхсмѣтные кредиты на потребности военнаго времени открываются, согласно правиламъ 26 февраля 1890 г., по всеподданнѣйшимъ докладамъ военнаго министра и по меморіямъ особаго финансоваго совѣщанія. Правила 8 марта, ограничивающія въ значительной степени права народнаго представительства, вызвали строгую критику въ періодической печати.

Литература. М. Кашкаровъ, «О разсмотрѣніи нашего государственнаго бюджета» («Русск. Экон. Обозр.», 1901, X); М. Боголѣповъ, «Бюджетное право» («Русская Мысль», 1905, X); Ѳ. Кокошкинъ, «Бюджетный вопросъ въ государствахъ съ представительнымъ правленіемъ» (Ростовъ на Д., 1905); Л. Шалландъ, «Бюджетъ» («Словарь юрид. и госуд. наукъ», т. I); И. Х. Озеровъ, «Финансовое право» (вып. II, М., 1905); M. v.-Heckel, «Das Budget» (Лейпцигъ, 1898); R. Stourm, «Le Budget» (П., 4 изд., 1900); K. Willgren, «Das Staatsbudget, dessen Aufbau und Verhältniss zur Staatsrechnung» (Гельсингфорсъ, 1899); E. Dubois, «Etude sur le système belge en matière de budget de l'état» (П., 1904); L. Warin, «La préparation du budget en France et en Angleterre» (П., 1904).

***Россбахъ** (Августъ Rossbach)—нѣм. филологъ и археологъ: ум. въ 1898 г.

***Россель** (Чарльзъ, баронъ Russell of Killowen)—англійскій юристъ и политическій дѣятель: умеръ въ 1900 г. См. Barry O'Brien, «The life of Lord R. of K.» (Л., 1901).

Росси (Карлъ Ивановичъ, 1775—1849)—архитекторъ-итальянецъ, трудившійся въ Россіи. Въ 1795 г. поступилъ на службу въ «Адмиралтейскую коллегію архитектуріи»; былъ помощникомъ архитектора Бренна, вмѣстѣ съ которымъ вѣроятно принималъ участіе въ сооруженіи Михайловскаго замка въ СПб.; въ 1808 г. командированъ въ Кремлевскую экспедицію въ Москву, гдѣ построилъ театръ на Арбатской площади, уничтоженный пожаромъ въ 1812 г. Въ 1816 г. назначенъ членомъ коммиссіи архитектурныхъ гидравлическихъ работъ. Въ своихъ постройкахъ онъ держался «стиля имперіи», соединяя въ нихъ грандіозность съ благородной простотой. Главныя изъ нихъ: Елагинскій дворецъ съ принадлежащими къ нему оранжереей и павильонами (1816—18), Михайловскій дворецъ (что нынѣ русскій му-

зей импер. Александра III), зданіе Сената (1829—33), фасадъ Имп. публичн. библіотеки, выходящій на Александринскую площадь, павильоны при Аничковскомъ дворцѣ, зданіе Главнаго Штаба, Александринскій театръ и лежащія за нимъ зданія дирекціи театровъ и министерства внутр. дѣлъ. Въ Павловскѣ имъ выстроена библіотечная галлерея при тамошнемъ дворцѣ. Одною изъ послѣднихъ построекъ Р. была колокольня Юрьевскаго монастыря, близъ Новгорода.

***Россиньоль** (Жанъ-Пьеръ Rossignol) —франц. ученый: ум. въ 1893 г.

***Россія**—см. въ концѣ тома.

***Россія**—газета, изд. въ СПб. Г. П. Сазоновымъ, при ближайш. участіи А. Амфитеатрова; въ 1902 г. прекращена по постановленію 4-хъ министровъ.

Россія—политическая и литературная газета; издается въ СПб. съ 1 ноября 1905 г., ежедневно, кромѣ понедѣльниковъ. Ред.-изд. А. Животовскій. Первоначально маленькая газета. Послѣ прекращенія «Рус. Государства» (см.), превратилась въ 1906 г., при ближайшемъ участіи С. Н. Сыромятникова, И. Я. Гурлянда и А. Н. Гурьева, въ оффиціозный органъ министерства внутреннихъ дѣлъ.

Россія для русскихъ—еженед. политическая и литературная газета реакціоннаго направленія, выходившая въ СПб. съ 27 апрѣля 1906 г. Ред.-изд. В. П. Врадій.

Россмэсслеръ (Эмиль-Адольфъ Rossmässler)—нѣм. естествоиспытатель (1806—1860). Учился богословію въ Лейпцигѣ, но одновременно изучалъ естественныя науки; съ 1830 г. состоялъ проф. зоологіи въ Тарандѣ, гдѣ съ 1840 г. читалъ и ботанику. Научная дѣятельность Р. касалась преимущественно ботаники, вредныхъ насѣкомыхъ и наземныхъ и прѣсноводныхъ моллюсковъ. Р. напечаталъ между прочимъ: «Systematische Uebersicht des Thierreichs» (1832, съ атласомъ); «Iconographie der Land- und Süsswassermollusken etc.» (1835—1859, 18 частей; этимъ капитальнымъ трудомъ Р. пріобрѣлъ извѣстность какъ малако-зоологъ). Кромѣ этого Р. напечаталъ цѣлый рядъ научно-популярныхъ работъ («Mikroskopische Blicke»; «Der Mensch im Spiegel der Natur»; «Die Geschichte der Erde; der Wald» и мн. др.), имѣвшихъ большой успѣхъ.

Ростовцевъ (Иванъ Яковлевичъ)—филологъ и педагогъ. Род. въ 1831 г. Окончилъ курсъ въ кіевскомъ университетѣ по истор.-филологическ. факультету. Въ 90-хъ гг. былъ попечителемъ Оренб. учебн. округа. Напеч.: переводы нѣкот. рѣчей Цицерона (1862, 1869 и 1880) и изслѣдованіе «О георгикахъ Виргилія» (1884).

Ростовцевъ (Михаилъ Ивановичъ)—хирургъ, род. въ 1865 г. По окончаніи курса на медицинскомъ факультетѣ юрьевскаго унив. состоялъ на службѣ самарскаго губернскаго земства въ качествѣ санитарнаго врача, съ 1894 по 1901 г.—при спб. городской женской Обуховской больницѣ ассистентомъ хирургическаго отдѣленія. Въ 1902 г. защитилъ диссертацію на степень доктора медицины и съ 1903 г. состоитъ профессоромъ оперативной хирургіи и десмургіи въ юрьевскомъ унив. Напечаталъ: «Къ анатоміи слѣпой кишки и червеобразнаго отростка» («Протоколы Зас. Спб. Медиц. Общества», 1901); «Къ анатоміи червеобразнаго отростка» (ibid.); «Ученіе о перитифлитѣ» (дисс., «Приложеніе къ Военно-Медицинскому Журналу», 1902); «Объ эпидемичности перитифлита и объ его отношеніи къ гриппу и другимъ заразнымъ болѣзнямъ» («Русскій Врачъ», 1905), а также рядъ работъ, напечатанныхъ въ «Больничной Газетѣ Боткина» (съ 1896 г.), «Лѣтописи Русской Хирургіи» (съ 1897), «Русскомъ Архивѣ Патол., Клин. Мед. и Бактер.» (съ 1898 г.), «Медицинскомъ Обозрѣніи», «Die medic. Woche», «Allg. Wiener med. Zeitung» и др. изданіяхъ.

***Ростовцевъ** (Михаилъ Ивановичъ)—состоитъ съ 1903 г. профессоромъ классич. филологіи въ спб. унив. и проф. римской исторіи на высшихъ женскихъ курсахъ; въ 1903 г. издалъ докторскую диссерт. «Римскія свинцовыя тессеры» (СПб.), а въ 1905 г. ея переработку на нѣмецкомъ языкѣ (Лпц.); въ настоящемъ Словарѣ ему принадлежитъ рядъ статей по римской исторіи.

Россъ (Рональдъ Ross)—англійскій врачъ, род. въ 1857 г. Служилъ санитарнымъ врачемъ въ Индіи. Съ 1891 г. предпринялъ изслѣдованіе развитія болѣзнетворнаго возбудителя маляріи, разносимаго особымъ видомъ комаровъ Anopheles maculipennis, увѣнчавшееся открытіемъ всего цикла развитія микроорганизмовъ маляріи. Работы его въ 1902 г. удостоены были Нобелевской преміи.

Ротаціонное движеніе протоплазмы—см. Ротація.

Ротація или *ротаціонное* (вращательное) *движеніе протоплазмы* наблюдается главнымъ образомъ въ клѣткахъ водяныхъ растеній, каковы Elodea, Vallisneria и пр. Подъ вліяніемъ раздраженія главная масса протоплазмы у нихъ собирается въ видѣ вала, опоясывающаго извнутри клѣтку въ одномъ какомъ-либо направленіи. Обыкновенно такой валъ располагается по боковымъ стѣнкамъ клѣточки, но въ нѣкоторыхъ случаяхъ пересѣкаетъ ее наискось. Протоплазма, составляющая этотъ валъ, движется равномѣрнымъ вращательнымъ потокомъ внутри клѣтки, тогда какъ въ остальныхъ мѣстахъ клѣтки движенія не замѣтно. Р. противополагаютъ циркуляціи, наблюдаемой главнымъ образомъ въ клѣткахъ наземныхъ растеній. Здѣсь протоплазма движется не однимъ правильнымъ потокомъ, а нѣсколькими струйками, располагающимися безъ видимой правильности, при чемъ направленіе движенія плазмы въ отдѣльныхъ струйкахъ непостоянно. Циркуляцію называютъ еще «струйчатымъ» движеніемъ протоплазмы.

Ротенъ—см. Фенисьенъ.

Роштейнъ — см. Штейны, Серебро (XXIX, 679) и Мѣдь (XX, 305).

***Рошфоръ** (Викторъ Анри, маркизъ de Rochefort-Luçay)—французскій публицистъ. Послѣ Дрейфусовскаго дѣла Р. остался публицистомъ того лагеря, въ который его толкнуло это дѣло—лагеря антисемитовъ, клерикаловъ и націоналистовъ. Положеніе его въ

немъ довольно оригинально; не заявляя прямо объ отказѣ отъ свободныхъ въ области религіи и демократически-радикальныхъ въ области политики взглядовъ, онъ занимается тѣмъ, что систематически поноситъ республиканцевъ, антиклерикаловъ и т. д., вообще своихъ прежнихъ друзей; при этомъ онъ исходитъ по большей части не изъ какихъ-либо идей, а изъ чисто личныхъ обвиненій въ продажности и т. п., свободно пользуясь орудіемъ клеветы. Появились 2—5 томы его «Aventures de ma vie». Онъ продолжаетъ издавать «Intransigeant», но его значеніе и вліяніе сильно упали. См. Jules Lemaître, «Les Contemporains» (П., 1891; враждебная, но яркая характеристика Р. въ первый, радикальный періодъ его жизни, сдѣланная политическимъ противникомъ, впослѣдствіи единомышленникомъ); біографія и характеристика Р. въ книгѣ Н. Кудрина: «Галлерея современныхъ франц. знаменитостей» (СПб., 1906). *В. В—въ.*

Рошъ (Жюль Roche)—французскій политическій дѣятель. Не смотря на прикосновенность къ панамской исторіи, остался членомъ палаты депутатовъ. Въ послѣднее время принадлежалъ къ прогрессистамъ и боролся съ антиклерикализмомъ Комба.

Рощинъ (Ѳедоръ Антиповичъ, 1841—1905) — писатель, лейбъ-медикъ. По окончаніи курса на историко-филологическомъ факультетѣ московскаго унив. былъ преподавателемъ русскаго языка въ Курляндіи; затѣмъ поступилъ въ спб. медико-хирургическую академію, по окончаніи курса въ которой сдѣлался первымъ земскимъ врачемъ въ Россіи. Устроилъ въ Петергофскомъ уѣздѣ нѣсколько больницъ съ пріемными покоями. Имъ же устроены первый въ Россіи телятникъ для прививанія оспы и курсы для фельдшеровъ. Позже Р. былъ окружнымъ врачемъ спб. дворцоваго управленія и совѣщательнымъ членомъ военно-медицинскаго комитета. Напечаталъ: «Почва гор. Петергофа и его отношеніе къ холернымъ эпидеміямъ» (дисс., СПб., 1881); «Броунсекаровская эмульсія и ея примѣненіе, какъ терапевтическаго средства» (въ «Курсѣ органотерапіи» Пеля, СПб., 1899); рядъ разсказовъ подъ заглавіемъ «Изъ записной книжки доктора» (I и II т., СПб., 1903). Изобрѣлъ въ 1894 г. приборъ, повышающій дѣятельность сердца (описаніе его см. во «Врачѣ», 1893, № 19; модель находится въ музеѣ общества охраненія здравія); по его проекту сдѣлана модель блиндированнаго лазаретнаго фургона (въ музеѣ завода военно-медицинскихъ заготовленій). См. «Обзоръ развитія земско-медицинскихъ учрежденій Петербургской губерніи съ 1865 по 1880 г.» (СПб., 1882).

Руа (Жанъ Roy)—французскій писатель; род. въ 1744 г., ум. въ началѣ XIX вѣка. Написалъ: «Essai de philosophie morale» (1775), «Discours sur l'étude» (1776); «Discours en vers sur la servitude abolie» (1781); «L'ami des vieillards» (1783), «Le mentor universel» (1784); «Histoire des cardinaux français» (1786—1788) и др.

Руа (Пьеръ-Шарль Roy) — французскій поэтъ (1683—1764); писалъ лирическія произведенія, оды, элегіи, тексты для оперъ и балетовъ. Его «Oeuvres diverses» изданы въ 1727 г.; нѣкот. его произведенія приложены къ «Eloge de Roy», составленному Палиссо.

Руанда (Ruhanda)—обл. въ центральной части Африки; входитъ въ составъ нѣмецк. вост.-африканскихъ владѣній; расположена на границѣ госуд. Конго. Мѣстность гористая; на СЗ, у подножія вулкана Кирунга, достигаетъ 2600 м., а на З, у береговъ оз. Кіу—2800 м. н. ур. м.; хорошо орошена и воздѣлана, производитъ сорго, бананы, бататы, табакъ и др.; густо населена (ок. 2000000 жит.) негрскими племенами Вахума или Ватусси (аристократія страны) и Вахуту (племени Банту—подчиненное сословіе). Р. долго оставалась неизслѣдованной, въ виду разныхъ слуховъ и легендъ о ней, которые испугали даже Стэнли; изъ европейцевъ первый вступилъ въ нее Бауманнъ, въ 1892 г., а изслѣдовалъ—гр. Гетценъ (Götzen), въ 1894 г.

Рубанокъ—см. Столярное дѣло.

Рубеановый водородъ—см. Флавеановый водородъ.

Рубелланъ — разновидность мероксена (изъ группы слюдъ).

Рубеллитъ—розовый турмалинъ. Одно изъ лучшихъ его мѣсторожденій—окрестности дер. Липовой, Шайтанки, Мурзинки и Сарапулки на Уралѣ.

Рубини (Джуліо Rubini) — итальянскій политическій дѣятель, р. въ 1845 г. Крупный желѣзозаводчикъ; съ 1886 г. депутатъ; съ іюня по дек. 1900 г. мин-ръ казначейства въ кабинетѣ Саракко.

Рубинштейнъ (Сусанна Rubinstein)—нѣмецкая писательница. Род. въ 1847 г. Ея труды: «Psychologisch-aesthetische Essays» (1878—1884), «Aus der Innenwelt» (1888), «Zur Natur der Bewegungen» (1890), «Auf dunklem Grunde» (1892), «Ein individualistischer Pessimist» (1894), «Eine Trias von Willensmetaphysikern» (1896), «Psychologisch-aesthetische Fragmente» (1902).

Рубинъ — см. Краски органич. искусственныя (XVI, 523).

Рубинъ бразильскій — ювелирное названіе, присвоенное прокаленнымъ топазамъ краснаго цвѣта изъ Minas Geraës (Бразилія).

Рубинъ восточный=обыкновенный рубинъ.

Рубинъ мѣдный, золотой — см. Стеклянное производство (XXXI, 570).

Рубцовъ (Петръ Павловичъ)—химикъ. Род. въ 1860 г.; среднее образованіе получилъ въ 7-й спб. гимназіи и въ 1885 г. окончилъ курсъ въ спб. унив. со степенью кандидата по естеств. отд. физ.-матем. фак., гдѣ работалъ по органич. химіи въ лабораторіи проф. Бутлерова, послѣ чего короткое время преподавалъ естеств. исторію и химію въ реальномъ училищѣ въ г. Выборгѣ. Съ 1886 г. состоялъ лаборантомъ и руководилъ практич. занятіями по аналитической химіи въ минномъ офицерскомъ классѣ въ Кронштадтѣ, въ 1891 г. назначенъ старшимъ помощникомъ начальника учрежденной морскимъ вѣдомствомъ въ этомъ году въ СПб. научно-технической лабораторіи для изученія бездымнаго пороха и взрывчатыхъ веществъ и съ 1904 г.

состоитъ начальникомъ ея. Въ теченіе лѣта 1889 г. исполнялъ обязанности химика на Невскомъ химическомъ заводѣ, въ 1893 г. былъ командированъ для опыта производства пироколлодія на химич. заводѣ Ушкова въ Елабугу, въ 1902 г. командированъ въ Германію для ознакомленія съ современнымъ положеніемъ тамъ порохового дѣла; въ 1898—1901 гг. преподавалъ химію въ морскомъ кадетскомъ корпусѣ. Научныя работы Р. касаются почти исключительно бездымнаго пороха и взрывчатыхъ веществъ. Результаты ихъ напечатаны въ «Отч. Н.-Т. Лаб.» за 1891—97 гг., а также въ «Журн. Рус. Физ.-Хим. Общ.» (1891) имъ напеч. «Способъ опредѣленія азота въ азотнокислыхъ эфирахъ реакціей возстановленія ихъ желѣзнымъ купоросомъ съ соляной кислотой». Р. принималъ дѣятельное участіе въ выработкѣ Н.-Т. лабораторіей въ 1891—92 гг. новаго вида бездымнаго (пироколлодійнаго) пороха и въ постановкѣ затѣмъ фабрикаціи его на заводѣ морского вѣдомства. Въ настоящемъ Словарѣ Р. принадлежитъ рядъ статей по неорганической, органической и аналитической химіи, по химической технологіи, обзоръ исторіи химіи въ Россіи, а также начиная съ 31 полутома по 75 и значительная доля участія, въ качествѣ сотрудника проф. Д. И. Менделѣева, въ редакціи химико-техническаго отдѣла Словаря; въ дополнительныхъ томахъ этотъ отдѣлъ ведется подъ ред. Р. Кромѣ того, Р. участвовалъ какъ помощникъ проф. Менделѣева въ редакціи «Библіотеки промышленныхъ знаній», изд. Брокг. и Ефр. въ 1900—1901 гг.

***Рувье** (Морисъ Rouvier)—французскій политическій дѣятель, попрежнему членъ палаты депутатовъ. Будучи однимъ изъ лучшихъ финансистовъ во Франціи, онъ выступалъ преимущественно по финансовымъ вопросамъ. Комбъ, образуя въ 1902 г. свое радикальное м-ство, далъ въ немъ портфель финансовъ Р., занявшему мѣсто на правомъ его флангѣ. Онъ обязался, однако, провести подоходный налогъ, и внесъ соотвѣтствующій законопроектъ, но не успѣлъ провести его до паденія кабинета. Новое м-ство въ янв. 1905 г. сформировалъ самъ Р., сохранивъ въ немъ портфель финансовъ. Въ кабинетъ перешли нѣкоторые члены кабинета Комба (кромѣ самого Р. — Шомье, Делькассе); новые члены были взяты частью также изъ радикальной партіи. Въ общемъ кабинетъ былъ правѣе своего предшественника, хотя подобно ему опирался на блокъ лѣвыхъ партій, изъ котораго, однако, соціалисты вышли. Въ іюнѣ 1905 г., подъ непосредственнымъ впечатлѣніемъ Цусимскаго боя, вышелъ въ отставку мин. иностр. дѣлъ Делькассе, крайній сторонникъ русско-французскаго союза; его портфель взялъ себѣ Р., стремившійся къ сближенію съ Германіей. Кабинетъ слѣдовалъ политикѣ Комба: при немъ введена двухгодичная военная служба, проведенъ законъ объ отдѣленіи церкви отъ государства (оба закона были внесены въ парламентъ еще кабинетомъ Комба). Съ ноября 1905 г. кабинетъ Р. подвинулся направо; военный мин-ръ, радикалъ Берто, вышелъ въ отставку. Во время рабочихъ стачекъ кабинетъ Р. явно сочувствовалъ капиталистамъ. Въ дек. 1905 г. произошелъ конфликтъ съ Германіей изъ-за Марокко. Подоходнаго налога Р. такъ и не провелъ. Въ мартѣ 1906 г. кабинетъ Р. уступилъ мѣсто кабинету Сарьена.

Руге (Георгій Ruge)—нѣмецкій анатомъ, род. въ 1852 г., изучалъ медицину въ Берлинѣ, былъ ассистентомъ Гегенбаура, съ 1882 г. назначенъ проф. анатоміи въ Амстердамъ, съ 1897 г. приглашенъ на каѳедру анатоміи при цюрихскомъ университетѣ. Ученые труды Р. касаются преимущественно остеологіи и міологіи человѣка и позвоночныхъ животныхъ. Онъ напечаталъ между прочимъ: «Ueber die Gesichtsmuskulatur der Halbaffen»; «Ueber die peripherischen Gebilde des N. facialis bei Wirbelthieren»; «Leitfaden für Präparierübungen».

Рудаковъ (Василій Егоровичъ)—писатель. Родился въ 1864 г. Окончилъ курсъ въ историко-филологическомъ и археологическомъ институтахъ; преподавалъ въ среднеучебныхъ заведеніяхъ гор. СПб.; съ 1901 г. завѣдуетъ архивомъ департамента герольдіи. Напечаталъ рядъ комментированныхъ переводовъ латинскихъ классиковъ (Саллюстія, Цезаря, Цицерона, Овидія и др.). Помѣстилъ множество статей въ настоящемъ «Энциклопедическомъ Словарѣ» (начиная съ 1890 г.), «Журналѣ Министерства Народнаго Просвѣщенія», «Историческомъ Вѣстникѣ», «Біографическомъ Словарѣ Императорскаго Истор. Общества», «Критико-біографическомъ словарѣ» С. А. Венгерова. Отдѣльно напечаталъ: «Генералиссимусъ князь А. В. Суворовъ въ анекдотахъ и разсказахъ современниковъ» (СПб., 1899); «Къ исторіи Архива Департамента Герольдіи» (Влад. губ., 1907) и др.

Рудзскій (Александръ Фелиціановичъ, 1838—1901)—лѣсоводъ; по окончаніи курса въ черниговской гимназіи, Р. поступилъ въ спб. лѣсной и межевой институтъ, гдѣ окончилъ курсъ въ 1860 г. Въ 1861 г. былъ командированъ за границу для усовершенствованія въ своей спеціальности. Въ 1876 г. онъ былъ назначенъ преподавателемъ спб. земледѣльческаго института по каѳедрѣ лѣсоустройства, а по преобразованіи послѣдняго въ 1880 г. въ лѣсной институтъ былъ избранъ профессоромъ его по той же каѳедрѣ. Р. былъ постояннымъ сотрудникомъ «Журнала Мин. Госуд. Имуществъ», переименованнаго въ «Сельское Хозяйство и Лѣсоводство» (см. т. XIX, 386), гдѣ велъ лѣсной отдѣлъ, а съ 1895 по 1901 г. былъ редакторомъ этого журнала и «Земледѣльческой Газеты». Съ 1877 по 1880 г. редактировалъ «Лѣсной Журналъ», гдѣ также помѣщалъ статьи подъ псевд. «*Провинціалъ*». Ему же обязаны своимъ возникновеніемъ журналы: «Плодоводство» (см. XXIII, 898) и «Школьное Хозяйство». Главные труды Р.: «Лѣсная таксація» (1 изд., СПб., 1880, 3 изд., 1900); «Лѣсныя бесѣды для русскихъ лѣсовладѣльцевъ и лѣсничихъ» (СПб., 1880); «Руководство къ устройству русскихъ лѣсовъ» (2 изд., СПб., 1893); «Краткій очеркъ исторіи лѣсоустройства» (2 изд., СПб., 1899); «Справочная книга для лѣсничаго» (2 изд.

подъ загл. «Настольная книга по лѣсоводству», СПб., 1897). Подъ редакціей Р. изданы: «Руководство къ плодоводству» Гоше, выдержавшее два изданія (2-е изд., СПб., 1899); «Физіологія растеній для садовниковъ» (СПб., 1893) Зораузра и «Полная Энциклопедія Русскаго сельскаго хозяйства и соприкасающихся съ нимъ наукъ», I — V томы (СПб., 1900—1901), изданіе А. Девріена.

Рудистовый известнякъ—известнякъ, характеризующійся такъ наз. рудистами (см.), и образующій рифы и банки въ верхнемѣловыхъ отложеніяхъ восточныхъ Альпъ (такъ наз. «Gosauschichten»), Истріи, Далмаціи и другихъ странъ.

Рудисты (Rudistae, Hippuritidae)—группа вымершихъ пластинчатожаберныхъ моллюсковъ, состоящихъ изъ двухъ очень толстыхъ створокъ, при чемъ одна (которой животное прикрѣплялось) имѣетъ видъ удлиненной пирамиды, другая же видъ крышечки. Встрѣчаются въ отложеніяхъ верхняго мѣла (см. Рудистовый известнякъ и Мѣловая система).

Рудничная доставка и откатка—см. Горное дѣло, Скатъ, Скрэперъ, Собака, Тачка.

Рудничная мелочь—см. Руды и ихъ обработка (XXVII, 238).

Рудничный дворъ—см. Горное дѣло (IX, 243).

Рудольштадтъ—гл. гор. герм. княж. Шварцбургъ-Р., на рѣкѣ Заалѣ; 12405 жит. (1900); въ окрестностяхъ 2 замка—Гейдексбургъ (XII в.), съ картинной галлереей, библіотекой и архивомъ, и Людвигсбургъ (1734), съ естественно-историч. кабинетомъ. Курортъ Rudolsbad; фабрики и заводы химич., прод., фарфоровыя и музыкальныхъ инструментовъ.

***Рудченко** (Иванъ Яковлевичъ)—административный дѣятель и писатель. Помимо трудовъ по этнографіи, указанныхъ въ т. XXVII, стр. 237, составилъ: «Записку о земскихъ повинностяхъ въ Эстляндской губерніи» (1888), «Земское устройство Прибалтійскихъ губерній» (1890), «Историческій очеркъ обложенія торговли и промысловъ въ Россіи» (1893). Умеръ въ 1905 г.

Рузвельтъ (Теодоръ Roosevelt)—сѣверо-американскій политическій дѣятель. Род. въ 1858 г. въ Нью-Іоркѣ, въ богатой семьѣ голландскаго происхожденія; нѣсколько лѣтъ управлялъ своею степною фермою въ Аризонѣ. Въ 1882 г. избранъ въ законодательное собраніе штата Нью-Іорка, гдѣ примкнулъ къ республиканцамъ. Въ 1886 г. безъ успѣха выступалъ кандидатомъ на постъ мэра города Нью-Іорка. Съ 1895 по 1897 г. былъ начальникомъ нью-іоркской полиціи; нажилъ себѣ много враговъ строгимъ примѣненіемъ закона о продажѣ спиртныхъ напитковъ. Макъ-Кинлей, послѣ вступленія своего на постъ президента республики (1897 г.), назначилъ Р. товарищемъ морского министра. Въ виду ожидавшейся войны съ Испаніей Р. проявилъ кипучую дѣятельность и болѣе, чѣмъ кто-либо другой, содѣйствовалъ подготовкѣ флота къ войнѣ. Когда въ 1898 г. началась война, Р. организовалъ на собственный счетъ конный полкъ добровольцевъ и во главѣ его поѣхалъ на Кубу, гдѣ отличился въ рядѣ сраженій. Своими солдатами онъ былъ боготворимъ какъ за заботливость его о нихъ, такъ и за личное безстрашіе. Послѣ возвращенія съ Кубы Р. былъ самымъ популярнымъ человѣкомъ въ Соед. Штатахъ; въ немъ видѣли лучшаго выразителя американскаго народнаго генія. Самъ Р. въ своихъ многочисленныхъ сочиненіяхъ всегда проповѣдовалъ культъ американизма. Онъ протестуетъ противъ мѣстнаго патріотизма отдѣльныхъ штатовъ, считаетъ жителей Соед. Штатовъ, независимо отъ происхожденія и религіи, единой націей, и въ истинномъ патріотизмѣ видитъ главную добродѣтель человѣка. Быть можетъ, когда-либо человѣчество перейдетъ черезъ національныя границы, и патріотизмъ будетъ казаться чѣмъ-то столь же архаическимъ, какъ теперь кажется патріотизмъ отдѣльныхъ штатовъ или церковной колокольни; но, по мнѣнію Рузвельта, это случится не скоро, а теперь прогрессъ человѣчества зависитъ отъ прогресса отдѣльныхъ національностей, невозможнаго безъ живого національнаго чувства и патріотизма. Р. не отрицаетъ наличности въ Штатахъ нѣкотораго классоваго антагонизма, но думаетъ, что этотъ антагонизмъ во всѣхъ серьезныхъ случаяхъ политической жизни долженъ уступать мѣсто національному единству. Американцы неизбѣжно противоположны французамъ, нѣмцамъ, англичанамъ; подъ словомъ американецъ нужно понимать одинаково и рабочаго, и фабриканта, и фермера,—и бѣлаго, родившагося и выросшаго въ Соед. Шт., и бѣлаго, эмигрировавшаго въ Соед. Шт., но сросшагося съ ними всѣми фибрами существованія, и родившагося и выросшаго тамъ же негра. Въ своемъ признаніи равенства всѣхъ людей Р., по американскимъ понятіямъ, заходитъ такъ далеко, какъ до него не заходилъ никто изъ занимавшихъ столь высокій постъ: онъ всегда принималъ у себя рядомъ съ бѣлыми и негровъ, нисколько не смущаясь той бурей негодованія, которую это вызывало. Въ вопросахъ соціальныхъ Р. является сторонникомъ улучшенія положенія рабочаго класса и признаетъ его право на борьбу за это улучшеніе посредствомъ союзовъ и стачекъ, но при условіи сохраненія основъ капиталистическаго строя. Въ 1899 г. Р. былъ избранъ мэромъ Нью-Іорка. Во время президентской кампаніи 1900 г. его имя называлось уже какъ имя наиболѣе естественнаго кандидата на президентскій постъ; однако, вожди республиканской партіи опасались пылкости, страстности и излишней самостоятельности Р. и предпочли выставить на второе четырехлѣтіе Макъ-Кинлея, предложивъ Р. почетный, но мало вліятельный постъ вице-президента. Многіе ожидали, что Р. откажется, но онъ согласился и принялъ дѣятельное участіе въ выборахъ 1900 г. Были выбраны Макъ-Кинлей и онъ, и 4 марта 1901 г. онъ сдѣлался вице-президентомъ. Послѣ убійства Макъ-Кинлея (14 сент. 1901 г.) Р. занялъ по праву его мѣсто, сдѣлавшись такимъ образомъ двадцать шестымъ президентомъ Соед. Штатовъ. Его программа была программой и Макъ-

Кинлея; главными ея пунктами были протекціонизмъ (болѣе осторожный и умѣренный, чѣмъ у Макъ-Кинлея) и имперіализмъ, сводившійся къ возможному расширенію сферы вліянія Соед. Шт. Своей ближайшей задачей Р. ставилъ установленіе прямыхъ коммерческихъ рейсовъ между восточнымъ побережьемъ Соед. Шт. и Южной Америкой, а также между Тихо-Океанскими портами Соед. Шт. и Мексикой, Центральной и Южной Америкой; поощреніе торговаго флота и сооруженіе судовъ, которыя плавали бы подъ американскими флагами, были бы построены на американскіе капиталы и принадлежали бы американцамъ; возможно скорѣйшее сооруженіе канала черезъ Панамскій перешеекъ; прокладку федеральнаго кабеля между Соед. Шт. и ихъ заморскими владѣніями на Гавайскихъ островахъ и Филиппинахъ. Отъ борьбы съ трестами Р. отказывался. Свою политику Р. проводилъ съ чрезвычайной энергіей; призывая людей на государственную службу, онъ весьма мало сообразовался съ ихъ партійными отношеніями. Продолжая политику Макъ-Кинлея, Р. окончательно отказался отъ доктрины Монроэ постольку, поскольку она ограничивала сферу вліянія Соед. Штатовъ Американскимъ материкомъ; онъ энергично вмѣшивался въ европейскую политику, стараясь проводить вездѣ американское вліяніе. Въ числѣ идей, за которыя онъ боролся, была идея всесвѣтнаго мира и національнаго равенства. Онъ произвелъ дипломатическое давленіе на Румынію (1903), чтобы понудить ея правительство отказаться отъ антисемитич. политики; онъ открыто выражалъ свое сочувствіе евреямъ, гонимымъ въ Россіи.—Во время своего перваго президентства Р. нѣсколько разъ публично заявлялъ, что онъ по окончаніи срока ни за что не останется въ бѣломъ домѣ. Однако, когда республиканскій конвентъ въ 1904 г. единогласно предложилъ ему кандидатуру на второе четырехлѣтіе, то онъ согласился и въ ноябрѣ 1904 г. громаднымъ большинствомъ голосовъ былъ избранъ президентомъ республики, противъ демократа Паркера. Въ 1905 г. онъ взялъ на себя посредничество между Россіей и Японіей и добился того, что переговоры о мирѣ были начаты на Американской территоріи, въ Портсмутѣ. Когда эти переговоры нѣсколько разъ грозили оборваться, Р. употреблялъ все свое вліяніе на обѣ стороны для склоненія ихъ къ уступчивости. Въ 1906 г. Р. обратился къ державамъ съ предложеніемъ второй Гаагской конференціи мира. Изъ сочиненій Р. главныя: «The naval war of 1812» (1882); «Hunting trips of a ranchman» (1885); «Ranch life and the hunting trail» (1888); «The winning of the West» (1888—95); «History of New York» (1891, въ серіи «Historic Towns»); «The wilderness hunter» (1893); «American ideals» (1897; имѣется франц. и нѣмецкій переводы; сочиненіе, наиболѣе полно выражающее политическіе взгляды и политическія мечты Р.); «The rough riders» (1899); «Oliver Cromwell» (1900); «The strenuous life» (1901). См. Meyers, «Th. R.» (Нью-Іоркъ, 1902); Halstead, «Th. R.» (Акронъ, 1902); A. Firmin, «M. Roosevelt, président des États-Unis et la république d'Haïti» (П., 1905). Интересная (въ тонѣ панегирика) характеристика Р. и его политики—во 2-мъ т. книги Fr. Curtis, «The republican party 1854—1904» (Нью-Іоркъ, 1904). На русскомъ языкѣ: Е. К. Пименова, «Т. Р.» («Міръ Божій», 1905, № 2); А. Луначарскій, «Міросозерцаніе здороваго буржуа» («Правда», 1905, № 1); М. Ольгинъ, «По поводу президентскихъ выборовъ въ Соед. Шт.» («Правда», 1905, № 1—2). *В. В—въ.*

Рузскій (Дмитрій Павловичъ)—род. въ 1869 г., образованіе получилъ на математическомъ факультетѣ московскаго унив. и на механическомъ отдѣленіи въ Имп. московскомъ техническомъ училищѣ. Въ 1898 г. былъ командированъ кіевскимъ политехническимъ институтомъ за границу для подготовки къ профессорскому званію и осенью слѣдующаго года приступилъ къ чтенію лекцій по прикладной механикѣ. Въ 1901 г. за диссертацію «Теорія гребныхъ винтовъ» удостоенъ степени адъюнкта прикладной механики и назначенъ экстраординарнымъ профес., а въ 1903 г. ординарнымъ по той же каѳедрѣ. Въ теченіе двухъ лѣтъ (1904—05 гг.) исполнялъ обязанности декана инженерно-строительнаго отдѣленія. Кромѣ диссертаціи напечаталъ: «Къ вопросу о приспособляемости центробѣжныхъ насосовъ» («Бюллетень Политехническаго общества», 1904).

Рунэ (Вальдемаръ)—финляндскій ученый (род. въ 1857 г.), профессоръ педагогики и дидактики въ гельсингфорск. университетѣ. Важнѣйшіе его труды: «Kunskap och ideal, ett bidrag till frågan om vetandets begränsning» («Знаніе и идеалъ, къ вопросу объ опредѣленіи границъ знанія»; доктор. диссертація); «Om karaktärsbildningens didaktiska hjelpmedel» (1887, «О дидактическихъ средствахъ къ образованію характера»; профессор. диссертація). *В. М. С.*

Рукоятка (manubrium)—передній отдѣлъ грудины (sternum) млекопитающихъ. Въ составъ Р. можетъ входить prosternum, т. е. передній отдѣлъ грудины, являющійся самостоятельнымъ у низшихъ млекопитающихъ и, можетъ быть, соотвѣтствующій переднему отдѣлу грудины амфибій (omosternum), но отнюдь несравнимый съ episternum или надгрудинникомъ Sauropsida. Послѣдній является костью накладною, а prosternum—перихондральной. *В. М. Ш.*

Рулевыя перья (rectrices)—сидятъ на хвостѣ птицъ и играютъ нѣкоторую роль при полетѣ въ смыслѣ измѣненія направленія. У ископаемаго Archaeopteryx Р. перья сидѣли попарно по бокамъ длиннаго хвоста по 2 на каждый позвонокъ. Съ укороченіемъ хвоста у прочихъ птицъ Р. перья пріобрѣли вѣерообразное расположеніе. Число ихъ обыкновенно 12, хотя бываетъ 10, бываетъ и 20 и даже болѣе. Основанія ихъ прикрыты кроющими перьями, которыя въ отдѣльныхъ случаяхъ могутъ достигать значительной величины, получать яркую окраску, главнымъ образомъ у самцовъ (павлины, куриныя и др.). Р. перья могутъ служить опорой при лазаніи (дятелъ и др.), для балансированія при хожде-

нія, а при утерѣ летательной способности могутъ подвергаться редукціи или исчезать вовсе, хотя при этомъ кроющія перья хвоста могутъ достигать значительной величины.

В. М. Ш.

***Рулофсъ** (Виллемъ Roelofs)—голландск. живописецъ-пейзажистъ и естествоиспытатель: ум. въ 1897 г.

Рулуль (Cryptonix cristatus)—птица изъ отряда куриныхъ, семейства куропатковыхъ (Perdricidae). Клювъ толстый, съ тупымъ крючкомъ; ноги съ короткими пальцами, задній палецъ безъ когтя; хвостъ короткій. Часть головы и нижняя часть туловища чернаго цвѣта съ синеватымъ отливомъ; на головѣ у самцовъ большой хохолъ изъ красновато-коричневыхъ перьевъ; верхняя сторона туловища темно-зеленая; крылья бурыя съ голубовато-зеленымъ; хвостъ синевато-черный; ноги и нижняя сторона клюва ярко-красныя. Длина около 26 стм. Р. встрѣчается въ низменностяхъ Суматры и Малакки. Летаетъ мало, бѣгаетъ очень хорошо. Пищей Р. служатъ насѣкомыя, улитки, а также сѣмена и ягоды. Р. встрѣчается обыкновенно парами. Гнѣзда дѣлаются на землѣ и самка откладываетъ 8—10 яицъ. Туземцы охотятся на Р. изъ-за его вкуснаго мяса. Въ неволѣ онъ легко приручается, но рѣдко можетъ выживать сколько-нибудь продолжительное время.

Румаиль (Жозефъ Roumanille)—французскій писатель, одинъ изъ виднѣйшихъ дѣятелей возрожденія провансальской литературы (1818—1891). Сынъ садовника; былъ учителемъ въ Авиньонѣ, гдѣ познакомился съ Фредерикомъ Мистралемъ (XVIII, 456) и основалъ книжную торговлю. Первымъ поэтическимъ опытомъ Р. были стихотворенія, написанныя на французскомъ литературномъ языкѣ. Когда они появились въ печати, мать автора съ глубокой печалью созналась ему, что она ихъ не понимаетъ. Это заставило Р. впервые оцѣнить значеніе роднаго нарѣчія, теоретическимъ и практическимъ поборникомъ котораго онъ сдѣлался. Съ 1836 по 1847 г. онъ собираетъ свои изящныя «Margarideto»; на революцію 1848 г. отзывается стихотворнымъ діалогомъ «Li Sounjarello»; въ 1854 г. заканчиваетъ герои-комическую эпопею «La campano mountado». Появившіяся въ 1859 г. «Nuove» доставили поэту широкую популярность въ провансальскомъ простонародьѣ. Сознавая ограниченность своихъ поэтическихъ силъ, Р. главное свое вниманіе отдавалъ другимъ провансальскимъ поэтамъ, поддерживая и давая надлежащее направленіе ихъ стремленіямъ. Въ 1851 г. онъ издалъ первую лирическую антологію: «Li Provençalo», въ 1854 г.—«Lou Roumavàgi deïs Troubaïres»; позже онъ издавалъ журналъ «Armana provençau», ставшій средоточіемъ «фелиберства» (ср. XXV, 327).

Румель (Витольдъ Владиславовичъ, 1855—1902)—генеалогъ. Завѣдуя архивомъ департамента герольдіи, собралъ богатѣйшіе генеалогическіе матеріалы. Въ 1886—1887 г. Р. издалъ, совмѣстно съ В. В. Голубцовымъ, два тома «Родословнаго сборника русскихъ дворянскихъ фамилій». Въ настоящемъ Словарѣ въ теченіе 10 лѣтъ писалъ статьи о дворянскихъ родахъ.

***Румынія** (XXVII, 259—274)—конституціонное королевство. *Поверхность*—131353 кв. км. *Жит.* въ 1905 г. 6480300; городское населеніе составляетъ 18,2%; изъ городовъ болѣе значительные: Бухарестъ (283 т. жит.), Яссы (79), Галацъ (64), Браиловъ (58). Румынъ 5489 тысячъ (87%), остальные—евреи, венгерцы, турки, греки и проч. Греко-католич. исповѣданія—5451 тыс. (87%), затѣмъ идутъ іуден—267 тыс., рим.-катол.—150 т. *Внѣшняя торговля* (1903). Ввозъ—269923710 лев. (1 левъ=1 фр.), вывозъ—355630307 л. Главнѣйшіе предметы: ввоза—мануфактурн. и издѣлія изъ металла (машины и проч.), вывоза—хлѣбъ въ зернѣ (пшеница, маисъ, ячмень, овесъ и рожь), фрукты, лѣсные матеріалы, продукты животные. Ввозъ идетъ большею частью изъ Германіи, Австро-Венгріи и Англіи, вывозятъ болѣе всего въ Бельгію (около 50%), Австро-Венгрію и Англію. Торговый флотъ Р. въ 1904 г. состоялъ изъ 379 судовъ въ 78214 тоннъ, изъ нихъ 67 паров. въ 14692 т. (искл. рѣчныхъ), въ порты Р. пришло съ моря 3033 суд. въ 3066560 т., ушло—3069 суд. въ 3156074 тон. *Жел. дор.* въ 1904 г. было въ дѣйствіи—3319 км., въ постройкѣ—474 км.; длина телеграфн. линій—6964; проводовъ—18194 км. *Образованіе* (1904 г.): университ. 2, съ 148 преподават. и 4072 студ., нѣск. профессіональныхъ высшихъ школъ (земледѣльч., инженерныхъ и др.), 86 училищъ для средн. образов. съ 21642 уч., начальн. шк. 4065, съ 285561 уч. *Войско* (1904) въ мирное время состоитъ изъ 64250 чел., въ военное—171948, кромѣ милиціи и ополченія. Военный флотъ состоитъ изъ 27 судовъ съ 45 орудіями, въ томъ числѣ 1 броненосецъ съ 12 оруд.; экипажъ—1935 челов. *Госуд. бюджетъ* (смѣта 1905—06 г.): доходы—229645737 лев. (главн. образ. косвенные налоги, доходы отъ госуд. монополій, прямое обложеніе), расходы—228645737 лев. (платежъ по долгамъ—86 милл. лев.). Бюджетъ мѣстныхъ органовъ самоуправленія въ 1901—1902 г.: доходовъ—74720353 л., расходы—69596895 л. *Госуд. долгъ* въ 1905 г. равнялся 1359927235 левамъ.

Исторія. Либеральный кабинетъ Стурдзы, образованный 12-го апрѣля 1897 г., заключилъ торговый договоръ съ Турціей и соглашеніе съ Германіей, касающееся желѣзнодорожнаго и почтоваго обращенія. Со стороны консервативной партіи Стурдза подвергался обвиненію въ томъ, что онъ предаетъ національное румынское дѣло (въ особенности въ Семиградіи), прекращая, напр., субсидію румынской школѣ въ Кронштадтѣ, согласно съ желаніемъ венгерскаго правительства. Когда палаты выразили Стурдзѣ свое довѣріе, оппозиція, состоявшая изъ консерваторовъ и изъ сторонниковъ Флевы (бывшаго министра въ либеральномъ кабинетѣ Авреліана), вынесла борьбу на улицу и организовала противъ кабинета рядъ народныхъ демонстрацій. 9-го апрѣля 1899 г. произошли на улицахъ Бухареста столкновенія между народной процессіей, демонстрировавшей противъ кабинета, и войсками; нѣсколько человѣкъ изъ публики было

убито и значительное число ранено. Это побудило Стурдзу, 11-го апрѣля, уступить мѣсто вождю консерваторовъ, графу Кантакузену, въ кабинетъ котораго вступилъ и Флева. Программа правительства обѣщала нѣкоторыя реформы, но умалчивала о главномъ предметѣ спора—о поддержкѣ національной румынской школы въ Седмиградіи. Организованные новымъ (консервативнымъ) правительствомъ выборы въ обѣ палаты дали ему значительное большинство въ нихъ обѣихъ; при такомъ большинствѣ оно могло бы управлять страною, если бы въ рядахъ его сторонниковъ не происходило разногласій. Сильный неурожай 1899 г. имѣлъ своимъ послѣдствіемъ экономическій и финансовый кризисъ. Открывъ 27-го ноября 1899 г. сессію парламента, правительство должно было обратиться къ нему съ требованіемъ значительнаго возвышенія налоговъ и утвержденія заграничнаго займа. И на то, и на другое парламентъ согласился. Въ январѣ 1900 г. Кантакузенъ, по разстроенному здоровью, вышелъ въ отставку; никто другой не смогъ, однако, составить кабинета, и во главѣ мин-ства опять сталъ Кантакузенъ. Отношенія съ Венгріей, испорченныя систематической румынской пропагандой въ Седмиградіи, измѣнились къ лучшему. Положеніе м-ва вновь пошатнулось, вслѣдствіе конфликта съ французскимъ предпринимателемъ Галье, взявшимъ подрядъ на постройку порта въ Константѣ. Румынское правительство хотѣло разрѣшенія спора въ обычномъ судебномъ порядкѣ, но французское правительство на это не соглашалось и подъ угрозой запрещенія котировки на французской биржѣ румынскаго займа добилось передачи спора на разсмотрѣніе третейскаго суда, который призналъ Галье правымъ и приговорилъ румынское правительство къ возвращенію залога и къ уплатѣ $5^1/_2$ милліоновъ франковъ убытковъ (4 апрѣля 1900 г.). Подъ впечатлѣніемъ этого приговора правительство 20 іюня вышло въ отставку, уступивъ мѣсто тоже консервативному кабинету Карпа. Проектъ возвышенія ряда налоговъ и сокращенія расходовъ, затрагивавшій интересы вліятельныхъ консервативныхъ группъ, вызвалъ сильное недовольство въ консервативной партіи; въ февралѣ 1901 г. Карпъ долженъ былъ выйти въ отставку и уступить мѣсто кабинету, составленному вождемъ національ-либеральной партіи Дмитріемъ Стурдзой (27 февраля 1901 г.). Стурдза распустилъ парламентъ и произвелъ выборы, которые дали ему достаточное большинство. Передъ парламентомъ Стурдза явился съ новымъ проектомъ финансовой реформы (вмѣсто возвышенія налоговъ онъ уступалъ табачную монополію, за извѣстное вознагражденіе, акціонерному обществу), а также съ проектомъ помощи нуждающемуся крестьянскому населенію. Со времени освобожденія крестьянъ (1864) положеніе крестьянства въ Р., въ общемъ, ухудшилось; ничтожные земельные участки, еще уменьшившіеся вслѣдствіе перехода значительной части земли въ руки крупныхъ собственниковъ и вслѣдствіе роста населенія, не могутъ прокормить крестьянскаго населенія; ростъ сельскаго пролетаріата даетъ свободныя руки для крупнаго землевладѣнія, почти совершенно лишая крестьянъ-собственниковъ возможности пользоваться землями помѣщиковъ на арендномъ началѣ, или что-либо зарабатывать, нанимаясь къ помѣщикамъ. Правительство время отъ времени является на помощь крестьянамъ съ какимъ-нибудь частичнымъ мѣропріятіемъ, не разрѣшая вопроса радикально. Такъ поступилъ и кабинетъ Стурдзы. Кабинету Стурдзы пришлось имѣть дѣло и съ обостреніемъ политическихъ отношеній на Балканскомъ полуостровѣ. Національная борьба въ Македоніи касалась и Румыніи, такъ какъ румынское правительство считало необходимымъ поддерживать національныя притязанія куцовлаховъ въ ихъ борьбѣ съ болгарами и греками, не стѣсняясь опасностью осложненій въ отношеніяхъ съ Болгаріей и Грецією. Наибольшею настойчивостью въ преслѣдованіи національной румынской политики отличается партія консервативная, но обостренное македонское движеніе заставило и кабинетъ Стурдзы нести отвѣтственность за политику предшествовавшихъ консервативныхъ правительствъ. Въ февралѣ и іюлѣ 1900 г. въ самой Р. были убиты болгарско-македонскими революціонерами два румына, Витовскій и проф. Михайлеану, заподозрѣнные революціонерами въ шпіонствѣ; румынскій судъ призналъ заочно виновными въ убійствѣ нѣсколькихъ македонцевъ, успѣвшихъ бѣжать въ Болгарію, въ томъ числѣ вождя македонскаго революціоннаго движенія Бориса Серафова, приговорилъ ихъ къ тюремному заключенію и требовалъ отъ Болгаріи приведенія въ исполненіе надъ ними судебнаго приговора, но безуспѣшно. Само правительство продолжало поощрять румынскія національныя притязанія въ Македоніи, и въ 1902 г. не смотря на тяжелое положеніе финансовъ, ассигновало 600000 фр. на основаніе церквей и школъ въ румынскихъ общинахъ Македоніи. Не смотря на недовольство, вызванное этимъ въ Болгаріи, правительству удалось устроить свиданіе между королемъ румынскимъ и княземъ болгарскимъ; за свиданіемъ послѣдовала ихъ совмѣстная поѣздка въ Плевну, гдѣ они осматривали поля битвъ. Въ политическомъ смыслѣ свиданіе осталось безплоднымъ. Въ слѣд. году ассигновка на церкви и школы была уменьшена до 300000 фр. Въ 1903 г. стѣсненія евреевъ въ Р. вызвали ихъ усиленную эмиграцію и дипломатическій протестъ Соед. Штатовъ. 3 января 1905 г. м-ство Стурдзы пало и вновь сформировалось консерв. м-ство Кантакузена. Въ февр. произведены выборы, давшіе ему большинство. Тронная рѣчь, произнесенная королемъ при открытіи палатъ 10 марта 1905 г., была составлена въ алармистскомъ тонѣ. Субсидіи на румынскія школы и церкви въ Македоніи были вновь доведены до 600 т. Въ маѣ 1905 г. правительству удалось добиться отъ Турціи ираде, по которому куцовлахи получали право богослуженія на родномъ языкѣ, большую, чѣмъ раньше, самостоятельность ихъ общинъ и право на основаніе школъ съ собственными учителями и собственной инспекціей. Это осложнило отношеніе Р. съ другими балканскими

государствами, озлобило македонскихъ грековъ и болгаръ, и въ сент. 1905 г. привело къ разрыву дипломатическихъ отношеній между Греціей и Р.

Новѣйшая литература о Р. Grecescu, «Conspectul florei Romaniei» (Бухарестъ, 1898); Kommenhöller, «La Roumanie» (Роттердамъ, 1898); de Gubernatis, «La R. et les roumains» (Флоренція, 1898); Sturdza, «Charles I, roi de R.» (Бухарестъ, 1899—1903); de Martonne, «La R.» (Пар., 1900); Benger, «R. im Jahre 1900» (Штуттгартъ, 1900); Damé, «Hist. de la R. contemporaine, 1822—1900» (Пар., 1900); Alexandresco, «Droit ancien et moderne de la R.» (Пар., 1900); Sincerus, «Les juifs en R. depuis le traité de Berlin» (Лондонъ, 1901); Metzler, «R., seine Handelspolitik und sein Handel» (Альтенбургъ, 1902); de Martonne, «La Valachie» (П., 1902). *В. В—въ.*

Румянцевъ (Иванъ Николаевичъ; 1845—1880)—писатель, журналистъ. Изъ крестьянъ Пензенской губ. Мальчикомъ тянулъ лямкою суда по Волгѣ. Попавъ въ караванъ, отправлявшійся въ Персію, былъ взятъ въ плѣнъ; научился нѣсколькимъ восточнымъ языкамъ и служилъ переводчикомъ въ сношеніяхъ мусульманъ съ русскими. Помѣщалъ въ разныхъ изд., бол. частью анонимно, статьи и разсказы. Отдѣльно: «Въ плѣну у Шамиля» (СПб., 1877).

Румянцовитъ—плотная разновидность гессонита (граната). Встрѣчается въ Финляндіи (о-въ Варгасъ, Кимито) и др. мѣстахъ.

Рундисты — см. Драгоцѣнные камни (XI, 93).

Рунебергъ (Іоганнъ Вильгельмъ, род. въ 1843 г.)—извѣстный финляндскій клиницистъ и политическій дѣятель, сынъ знаменитаго поэта, профессоръ клинич. медицины въ гельсингфорсскомъ университетѣ. Главный его трудъ — диссерт. «Om albuminurins patogenetiska vilkor» (1876). Р. принимаетъ дѣятельное участіе на всѣхъ сеймахъ съ 1882 г.

***Рункевичъ** (Стефанъ Григорьевичъ)—писатель, оберъ-секретарь св. синода, приватъ-доцентъ спб. унив. и членъ учебнаго комитета при св. синодѣ. Главные его новѣйшіе труды: «Исторія русской церкви подъ управленіемъ свят. синода. Томъ I. Учрежденіе и первоначальное устройство св. правит. синода. 1721—1725 гг.» (СПб., 1900, докторская диссертація); «Приходская благотворительность въ СПб.» (СПб., 1900); «Русская церковь въ XIX вѣкѣ. Историческіе наброски съ иллюстраціями» (СПб., 1901).

Рунова (Ольга Павловна, рожд. Мещерская)—романистка. Род. въ 1864 г. Окончила с.-петербургскіе педагогическіе курсы. Въ «Недѣлѣ» съ 1887 по 1900 г. появились ея повѣсти и разсказы: «Въ ночь подъ Рождество», «Какъ согрѣшилъ, такъ и покайся», «Голова Медузы», «Лихіе подарки», «Плѣсень», «По времени», «Цвѣточки», «Оцѣнка», «Утренники», «По благородному», «Осенній день». Она рисуетъ главнымъ образомъ провинціальную жизнь, затхлую и косную, обнаруживая хорошее знаніе быта помѣщичьей и чиновной среды и нерѣдко давая довольно живыя фигуры.

Русановъ (Викторъ) — псевдонимъ Сигизмунда Феликс. Либровича (II Доп., 78).

Русановъ (Андрей Андреевичъ) — химикъ. Род. въ 1862 г.; высшее техническое образованіе получилъ въ спб. технолог. институтѣ. Работалъ на фабрикахъ, былъ преподавателемъ въ реальномъ училищѣ въ СПб., занимался по химіи въ лабораторіи проф. Бейльштейна; въ гейдельбергскомъ унив. получилъ званіе доктора естественно-математическаго факультета. Въ 1889 г. поступилъ лаборантомъ въ техническую лабораторію спб. технологич. инст.; въ 1892 г. былъ назначенъ преподавателемъ по каѳедрѣ химической технологіи въ томъ же институтѣ. Состоитъ профессоромъ по той же каѳедрѣ (по отдѣлу такъ называемой «технологіи органическихъ веществъ»), а также членомъ-экспертомъ комитета по техническимъ дѣламъ, вѣдающаго дѣлами по выдачѣ привилегій на изобрѣтенія, и экспертомъ особаго присутствія по примѣненію таможеннаго тарифа. Напечаталъ: «Ueber Condensationsproducte von Benzaldehyd mit Phenol und Thymol» («Ber. d. deutsch. ch. Gesellsch.», 1889); «О продуктахъ уплотненія хлоралгидрата съ нафтолами» («Журн. Русск. Физ.-Хим. Общ.», 1891); «Замѣтка о приготовленіи хлороуксусной кислоты» (ib., 1891); «Ueb. die Phenylglyoxime und ihre Umwandlungsproducte» («Ber. d. d. chem. G.», 1891); «Ueber die Einwirkung von salpetrigsaurem Silber auf Methylenjodid» (ib., 1892); «Zur Kenntnis der Indoxazengruppe» (ib., 1892); «Ueber raumisomere Phenylglyoxime» (Гейд., 1894); «Къ вопросу о значеніи плавиковой кислоты въ винокуреніи» («Изв. Спб. Технол. Инст.», 1892).

Русановъ (Николай Сергѣевичъ)—писатель. Род. въ 1859 г. въ купеческой семьѣ; недолго учился въ спб. медицинской академіи; съ 1878 г. принималъ дѣятельное участіе въ журналистикѣ. Въ 1881 г. Р. уѣхалъ за границу (съ паспортомъ). Поселясь въ Парижѣ, онъ сблизился съ П. Лавровымъ, Л. Тихомировымъ и др. русскими эмигрантами и сталъ принимать участіе въ русской революціонной журналистикѣ, въ особенности въ «Вѣстникѣ Народной Воли», однимъ изъ редакторовъ котораго онъ былъ, подъ псевдонимомъ Тарасова. Съ 1895 г. онъ былъ однимъ изъ ближайшихъ сотрудниковъ обновленнаго «Русскаго Богатства»: писалъ корреспонденціи изъ Франціи подъ различными заглавіями, подписываясь псевдонимомъ Н. Е. Кудринъ, и статьи литературно-публицистическаго содержанія, подписываясь псевдонимомъ Подарскій. Во всѣхъ своихъ произведеніяхъ Р. обнаруживаетъ очень разностороннюю эрудицію. Въ началѣ своей литературной дѣятельности онъ могъ считаться однимъ изъ первыхъ провозвѣстниковъ марксизма въ Россіи; впослѣдствіи, наоборотъ, велъ ожесточенную борьбу съ нимъ, по крайней мѣрѣ въ его русской формѣ. Признавая почти въ полномъ объемѣ чисто экономическую сторону ученія Маркса, Р. не считаетъ борьбу классовъ единственнымъ или даже главнымъ содержаніемъ исторіи. Рядомъ съ классовой психологіей онъ признаетъ психологію національную и въ своихъ очеркахъ французской жизни многое объясняетъ французской національной

психологіей. Являясь вполнѣ опредѣленнымъ и убѣжденнымъ соціалистомъ, Р. тѣмъ не менѣе не соглашается выдвигать на первый планъ исключительно промышленный пролетаріатъ и приписываетъ роль борца за преобразованіе капиталистическаго строя въ соціалистическій всѣмъ трудящимся классамъ. Въ этой борьбѣ онъ считаетъ недопустимыми компромиссы трудящихся классовъ съ буржуазіей, соціалистическихъ партій—съ партіями, враждебными соціализму. Теорія Жореса о сотрудничествѣ классовъ находитъ въ немъ строгаго критика и порицателя. Вообще по своему міросозерцанію Р. очень близокъ къ Михайловскому и можетъ считаться его ближайшимъ ученикомъ и послѣдователемъ. Съ начала 1900-хъ гг. принималъ дѣятельное участіе въ журналѣ «Революціонная Россія». Послѣ амнистіи 21 окт. 1905 г. Р. вернулся въ Петербургъ. Онъ былъ членомъ редакціи газеты «Сынъ Отечества» съ 15 нояб. 1905 г. до ея запрещенія въ дек. 1905 г. Въ маѣ и іюнѣ 1906 г. Р. былъ членомъ редакціи трехъ газетъ, бывшихъ одна за другою органами соц.-революціонной партіи и существовавшихъ всего по нѣсколько дней каждая («Дѣло Народа», «Народный Вѣстникъ», «Голосъ»). Послѣ запрещенія этого послѣдняго, когда стало яснымъ, что изданіе въ Россіи с.-р. газетъ представляется невозможнымъ, Р. уѣхалъ въ Парижъ. Изъ Петербурга онъ писалъ корреспонденціи въ парижскую «Humanité» Жореса.—Изъ статей Р., напечатанныхъ въ «Русскомъ Богатствѣ», составились двѣ его книги: «Очерки современной Франціи» (СПб., 1902) и «Галлерея современныхъ французскихъ знаменитостей» (СПб., 1906); обѣ изданы подъ псевдонимомъ Н. Е. Кудринъ. Отдѣльно подъ тѣмъ же псевдонимомъ изданы Р. брошюры: «Какъ организовать выборы» (М., 1906); «О равноправности женщинъ» (СПб., 1905). Кромѣ того имъ изданъ сборникъ: «Политическіе памфлеты. Серія I. Французскіе памфлетисты XIX вѣка» (СПб., 1906; сюда вошли переводы памфлетовъ Кормènена, Войе-д'Аржансона, Феликса Піа, Вермореля). *В. В—въ.*

Русинъ — см. Хлопчатобумажныя ткани.

Русполи (Евгеній, князь)—путешественникъ по Африкѣ (1866—1893). Въ 1891—93 гг. онъ первый изслѣдовалъ страну рѣки Юбъ и Ома въ странѣ Сомалъ и установилъ ихъ направленіе и ихъ истоки и вообще значительную часть Сомала и сосѣднихъ странъ въ гидрографическомъ отношеніи. Рано погибъ отъ несчастнаго случая во время путешествія.

Русская Виттова пляска—см. Сатирическіе журналы.

Русская Жизнь—ежемѣсячный журналъ литературы, науки, искусства и общ. жизни, выходившій въ СПб. съ марта по май 1905 г. Ред.-изд. Н. Дучинскій.

Русская жизнь—иллюстрированный общественно-политическій и литерат. еженед. журналъ, выходившій въ Кіевѣ въ февралѣ 1906 г. Изд. Н. А. Гиричъ, ред. А. А. Павловичъ. № 1-ый конфискованъ, а журналъ пріостановленъ.

Русская Земля—ежедневная политическая, общественная и литературная газета, выходящая въ Москвѣ съ 18 марта 1906 г. Ред. С. К. Глинка-Янчевскій; изд. А. С. Суворинъ.

Русская Окраина—ежедневная политическая, общественная и литературная газета, выходитъ въ Самаркандѣ съ 25 нояб. 1905 г.; органъ мѣстнаго отдѣла «Союза 17 октября». Ред. І. І. Соболевскій, изд. Г. Г. Бекъ.

Русская Охота — еженедѣльный журналъ для любителей природы, охоты, рыбной ловли и конскаго спорта; выходитъ съ 1905 г. въ СПб. Редакторъ-издатель Л. В. Колбъ-Сѣлецкій.

Русская правда — ежедневная общественно-политическая и литературная иллюстрированная газета; выходила въ Москвѣ съ апрѣля 1904 г. по январь 1905 г.; ред.-изд. М. Гаккебушъ.

Русская Правда—органъ полтавскаго отдѣла партіи правового порядка; выходитъ въ Полтавѣ съ 8 января 1906 г. по два раза въ недѣлю. Редакторъ А. Перницъ, изд. Ѳ. Квитка.

Русскій антропологическій журналъ, издаваемый антропологич. отд. Имп. общ. любит. естествознанія, антропологіи и этнографіи при московскомъ университетѣ съ 1900 г. четыре раза въ годъ подъ редакціей секретаря антроп. отд. А. А. Ивановскаго.

Русскій врачъ—еженедѣльная медицинская газета, посвященная всѣмъ отраслямъ клинической медицины, общественной и частной гигіенѣ и пр.; выходитъ въ СПб. съ 27 октября 1901 г. вмѣсто прекратившейся за смертью проф. В. А. Манасеина газ. «Врачъ». Ред. В. В. Подвысоцкій и д-ръ С. В. Владиславлевъ.

Русскій Вѣстникъ дрожжевовинокуреннаго дѣла—выходилъ по 2 раза въ мѣсяцъ въ СПб. въ 1900 и 1901 гг. на русскомъ и нѣмецкомъ языкахъ. Ред.-изд. А. Б. Блаубергъ.

Русскій Голосъ—большая политическая, общественная и литературная газета; выходитъ въ Москвѣ, ежедневно; преобразована изъ «Русскаго Листка» (XXVII, 328). Еженедѣльное приложеніе къ газетѣ—«Дѣло и Отдыхъ», съ 1906 г.

Русскій горнозаводскій вѣстникъ—еженедѣльный журналъ, выходившій въ СПб. въ 1902 — 04 гг. Ред.-изд. Н. М. Штейнфельдъ.

Русскій дневникъ—общественно-политическая газета, органъ московскаго отдѣла торгово-промышленной партіи; выходитъ въ Москвѣ съ марта 1906 г. по три раза въ недѣлю. Ред. Д. С. Опонасенко, изд. Н. Л. Казецкій.

Русскій журналъ кожныхъ и венерическихъ болѣзней—ежемѣсячное изданіе, выходящее въ Харьковѣ съ января 1901 г. Ред.-изд. проф. И. Ф. Зеленевъ.

Русскій кожевенникъ—спеціальное изданіе кожевенной и обувной промышленности въ Россіи; выходитъ съ 1 янв. 1904 г.

въ Либавѣ два раза въ мѣсяцъ. Ред.-изд. Г. Шмидтъ.

Русскій Медицинскій Вѣстникъ—двухнедѣльный журн., выходившій въ СПб. съ 1899 по 1905 г. подъ ред. И. И. Ковалевскаго, М. П. Манасеина и В. П. Раева, съ 1903 г.—подъ редакц. М. П. Манасеина.

Русскій Народъ — еженедѣльная газета, органъ Ярославскаго союза русскаго народа; выходитъ съ марта 1906 г. въ Ярославлѣ. Ред. В. А. Колесниковъ; изд. Ф. П. Дуряевъ.

***Русскій Пчеловодный Листокъ** (XXVII, 329)—журналъ, выходитъ ежемѣсячно подъ редакціей проф. Н. М. Кулагина (XVI, 951).

Русскій рабочій—соціально-экономическій, литературный и иллюстрированный журналъ; выходилъ въ СПб. съ 1 октября 1905 г.; ред.-изд. И. А. Сафоновъ. Закрытъ за содержаніе номера отъ 24 декабря 1905 г.

Русскій Стягъ—политическая, общественная и литературная газета; выходитъ въ Москвѣ съ февраля 1906 г., по два раза въ недѣлю. Ред.-изд. Я. М. Сарандинаки. Органъ московскаго союза русскаго народа.

Русскій Экономистъ, см. Промышленный міръ.

Русскія Новости—ежедневная газета, выходящая въ Елизаветградѣ съ апрѣля 1906 г. Ред.-изд. М. Я. Бахмутскій.

Русско - англійскій журналъ торговли, промышленности и инженернаго дѣла—выходилъ въ Москвѣ въ 1903 г. Изд. Стаффордъ Тальботъ, ред. П. Успенскій.

Русско-англійскій торгово-промышленный вѣстникъ—ежемѣсячный журналъ для содѣйствія развитію торговыхъ сношеній между Россіей и Великобританіей. Выходилъ съ ноября 1897 г. по апрѣль 1904 г. Издат. Вил. Ривингтонъ, ред. А. Кашинцевъ.

Русское Государство—вечерняя газета, издававшаяся въ видѣ приложенія къ «Правительственному Вѣстнику», съ 1 февраля по 15 мая 1906 года, подъ ред. испр. должность главнаго редактора С. Ширяева, при ближайшемъ участіи А. Н. Гурьева, И. Я. Гурлянда и С. Н. Сыромятникова. Газета была рѣзко-полемическимъ органомъ министерства Витте.

Русское знамя—еженедѣльный органъ союза русскаго народа (съ января 1906 г.—ежедневный), выходитъ въ СПб. съ декабря 1905 г. Изд. А. И. Дубровинъ, ред. И. С. Дурново и П. Ѳ. Булацель (послѣдній съ марта 1906 г.).

Русское Крестьянство—ежемѣсячный журналъ реакціоннаго направленія, выходилъ въ Москвѣ съ октября 1905 г.; ред.-изд. кн. А. Г. Щербатовъ. Прекратился въ декабрѣ 1905 г.

Русское Слово—ежедневная газета, изд. въ Москвѣ: см. Приложеніе въ концѣ настоящаго тома.

Русское торговое дѣло—еженедѣльная газета практической торговли и промышленности, выходившая въ СПб. въ 1902—3 гг. Ред.-изд. А. Э. Кауллъ.

Русское Чтеніе—общедоступная газета; выходитъ въ СПб. съ 1901 г. по два, съ 1904 г. — по три раза въ недѣлю и съ 1906 г. ежедневно. Ред.-изд. Дм. Дубенскій.

Русское энтомологическое обозрѣніе—двухмѣсячный журналъ, издаваемый при содѣйствіи русскаго энтомологическаго общества въ СПб. и Ярославлѣ съ 1901 г.

***Руссъ** (Karl Russ)—нѣм. этнографъ и зоологъ: ум. въ 1899 г.

***Рустиге** (Гейнрихъ - Францъ - Гауденцъ Rustige)—нѣм. истор. живописецъ: † въ 1900 г.

Русь—ежедневная газета, изд. въ СПб. А. А. Суворинымъ: см. Приложеніе въ концѣ настоящаго тома.

Рутарь (Симонъ Rutar) — словенскій писатель (1852—1903). Изъ многочисленныхъ статей Р. на словенскомъ, нѣмецкомъ и хорватскомъ языкахъ, часть которыхъ издана «Словенской Матицей», особенно замѣчательны монографія объ итальянскихъ словенцахъ: «Beneška Slovenija» и статьи: «Slovenske narodne pesni» («Ljubljanski Zvon», 1883).

Рутеновый ангидридъ — см. Рутеній.

Руффе́ръ (Іосифъ Ruffer) — польскій поэтъ-модернистъ, род. въ 1878 г. Изъ произведеній его наиболѣе извѣстно: «Posłanie do dusz» (1903).

Руффи (Евгеній Ruffy) — швейцарскій политич. дѣятель (р. въ 1854 г.). Съ 1893—99 г. членъ бундесрата (правительства Швейцаріи), въ 1898 г.—президентъ Союза. Съ 1899 г.—директоръ международнаго бюро всемірнаго почтоваго союза.

Рухлякъ или *мергель*—представляетъ собой смѣсь углекислой извести (или углекислой извести и магнезіи) съ глиной.

Ручникъ—см. Молотъ, Ковка, Кузнечное мастерство, Плотничное дѣло.

Ручной трудъ—ежемѣсячный популярный журналъ кустарно-ремесленной промышленности и торговли для самообученія, выходившій въ СПб. съ января 1902 г. по май 1905 г. Ред.-изд. С. К. Архангельскій.

Рыба-змѣйка (Ophidium) — рыба изъ сем. Ophidiidae, характеризующагося угреобразнымъ тѣломъ и недоразвитіемъ парныхъ плавниковъ, обыкновенно брюшныхъ. У Ophidium—брюшные плавники въ видѣ пары вилкообразно расщепленныхъ нитей въ подъязычной области, а спинной и анальный слиты съ хвостовымъ. Чешуи и зубы малы. Мясо вкусное, хотя жесткое. Oph. barbatum въ Средиземн. морѣ, особенно изобилуетъ въ Адріатическомъ.

Рыба-молотокъ (Zygaena)—акула изъ сем. Carchariidae, у которой голова молоткообразно расширена и на этихъ выступахъ сидятъ глаза. Z. malleus у береговъ Европы достигаетъ 3—4 метровъ длины. Мясо почти не употребляется (итальянцы мѣстами ѣдятъ), ибо невкусно и непріятнаго запаха. Z. blochii у береговъ Остиндіи.

***Рыбинскій** (Владиміръ Петровичъ)—писатель, профессоръ по каѳедрѣ Свящ. Писанія Ветхаго Завѣта въ кіевской духовной академіи. Его новѣйшіе труды: «Историческій очеркъ лжемессіанскихъ движеній въ іудействѣ» (Кіевъ, 1901); «О Библіи» (ib., 1902); «Пер-

вый опытъ «Введенія въ Свящ. Писаніе» (ib., 1900); «Вавилонъ и Библія» (ib., 1903); «Къ вопросу объ отношеніи Библіи къ Вавилону. Раскопки храма Бэла въ Ниппурѣ» (ib., 1904); «Юлій Африканскій и его Руководство къ изученію Библіи» (ib., 1903).

Рыбинскій Вѣстникъ объявленій и справокъ—выходилъ три раза въ недѣлю въ 1900—05 гг. Ред.-изд. С. Я. Разродновъ.

Рыбинскій листокъ—общественно-литературная газета, органъ мѣстнаго отдѣла конст.-демокр. партіи; выходитъ въ Рыбинскѣ три раза въ недѣлю съ марта 1906 г. Ред.-изд. С. А. Овсянниковъ.

Рыбинскій сборникъ—общественно-литературное изданіе, выходившее непериодически въ 1902 г. Продолженіе его «Рыбинскія Новости», «Рыбинскій Вѣстникъ» и «Рыбинско-Ярославскія Вѣсти» (1 вып.). Ред.-изд. С. Я. Разродновъ.

Рыбный ярусъ—подъ этимъ названіемъ въ геологіи извѣстны верхне-эоценовыя отложенія (см. Третичная система) ахалцыхскаго бассейна (на Кавказѣ), состоящія изъ сланцеватыхъ глинъ и рухляковъ съ остатками рыбъ.

Рыболовство (законодательство и администрація).—Съ 1899 г. въ области рыболовнаго законодательства и администраціи произошли слѣдующія важнѣйшія измѣненія. Въ 1901 г. въ Архангельскѣ открыто рыбопромышленное бюро, въ задачу котораго входитъ собираніе свѣдѣній о мѣстной рыбопромышленности, посредничество между спросомъ и предложеніемъ рыбныхъ товаровъ и содѣйствіе сбыту этихъ товаровъ. Въ 1902 г. учреждена въ Уссурійскомъ казачьемъ войскѣ должность техника по рыболовству по образцу такой же должности въ Уральскомъ войскѣ. Закономъ 12 апрѣля 1901 г. внесены нѣкоторыя измѣненія въ правила 10 апрѣля 1898 г. и 9 марта 1899 г. относительно Р. въ водахъ р. Дона въ предѣлахъ Области Войска Донскаго. 11 февраля того же года ратифицирована конвенція съ Румыніей о рыболовствѣ въ пограничныхъ водахъ рѣкъ Дуная и Прута. Наблюденіе за исполненіемъ конвенціи поручено завѣдывающему черноморско-дунайскими промыслами. 3 іюня 1902 г. утверждены новыя правила о каспійско-волжскихъ рыбныхъ и тюленьихъ промыслахъ, представляющія переработку устава 1865 г.; они запрещаютъ, между прочимъ, продажу маломѣрной рыбы и употребленіе при ловѣ ядовитыхъ и взрывчатыхъ веществъ. Бо́льшая часть штрафныхъ за нарушеніе правилъ суммъ обращена на образованіе особаго капитала для улучшенія рыболовства и рыбоводства. За право лова рыбы или боя тюленей въ морѣ взимается съ каждаго судна, лодки, саней или запряжки билетный сборъ въ пользу казны въ размѣрѣ 6—80 руб. въ годъ. Скупщики облагаются за привезенныя съ моря тюленей, тюленьи шкуры и жиръ особой пошлиной въ 30 и 40 к. съ пуда. Кромѣ того, съ промышленниковъ взимается особый процентный сборъ на расходы по надзору, не свыше 180 тыс. руб. въ годъ. Дѣйствіе правилъ рѣшено было распространить на верхневолжскій бассейнъ, гдѣ рыбный промыселъ не подлежалъ никакому контролю; но затѣмъ это отсрочено до 1910 г. 27 мая 1904 г. утверждены правила объ огражденіи каспійсковолжскихъ водныхъ путей отъ загрязненія нефтью, какъ вредно отражающагося на рыболовствѣ; за нарушеніе установленъ денежный штрафъ не свыше 300 рублей или арестъ не свыше 3 мѣс. Эти правила вступаютъ въ силу для всѣхъ судовъ лишь съ навигаціи 1914 г. Временными правилами 10 іюня 1902 г. впервые урегулированъ устричный промыселъ на Черномъ морѣ, въ видахъ устраненія хищническаго лова. Закономъ 12 іюня того же года приняты мѣры къ охранѣ морскихъ промысловыхъ богатствъ въ Пріамурскомъ краѣ: производство промысловъ допускается здѣсь лишь съ разрѣшенія правительства. См. Н. А. Бородинъ, «По поводу новыхъ правилъ каспійско-волжскаго рыболовства и ихъ введенія въ жизнь» («Вѣстникъ Рыбопром.», 1902, X); И. Д. Кузнецовъ, «Очеркъ русскаго рыболовства (промыселъ различныхъ водныхъ животныхъ)» (1902); «Сборникъ обязательныхъ постановленій и мѣстныхъ правилъ по рыбопромышленности» (1903); И. Н. Арнольдъ, «Загрязненіе водъ нефтяными продуктами и его вліяніе на рыбныя богатства» (1903; всѣ три книги изданы деп-томъ земледѣлія).

Рыдель (Луціанъ Rydel)—выдающійся польскій писатель. Род. въ 1870 г. Читалъ лекціи по исторіи всеобщей литературы на женскихъ курсахъ при музеѣ имени Баранецкаго (въ Краковѣ). Въ 1900 г. Р. женился на крестьянкѣ (ей посвященъ циклъ любовныхъ стихотвореній «Żonie mojej») и поселился въ деревнѣ около Кракова. Кромѣ сборника стихотвореній («Poezye», 1899 и 1902), «Awanturnik XVIII stólecia» (1903) и «Bajka o Kasi i królewiczu» (1904), Р. написалъ драмы: «Matka», «Dies irae», «Z dobrego serca», «Ze sceny», «Jeńcy», «Prolog», «Epilog», «Na marne» (изданы въ 2 томахъ «Utwory dramatyczne», Краковъ, 1902); «Zaczarowane koło» (1900 и 1902), «Na zawsze» (1903), «Bodenheim» (1906). Большая часть пьесъ Р. поставлена на польскихъ сценахъ. Критики считаютъ Р. поэтомъ въ полномъ значеніи термина, мастеромъ по части формы, знатокомъ народнаго языка и всѣхъ его ритмическихъ тонкостей. Недостатки Р.—отсутствіе цѣльности, преобладаніе разсудочнаго элемента надъ непосредственностью и слишкомъ замѣтное книжное вліяніе даже въ «народныхъ» произведеніяхъ. Онъ бросается изъ стороны въ сторону, словно боится, что хоть одна литературная форма останется неиспробованной имъ. Въ результатѣ получается нѣчто хаотичное, хотя всегда красивое. Наряду съ поэтической драмой въ духѣ Метерлинка, Р. даетъ бытовую картинку изъ жизни мелкаго мѣщанства; наряду съ фантастическимъ міромъ дьяволовъ и утопленницъ—дворъ кичливаго магната стародавней Польши; языческая миѳологія переплетается съ покаянной христіанской молитвой и т. д. (В. Фельдманъ). Не смотря на великолѣпный народный языкъ, на выдержанный размѣръ

краковяка его мѣщанскихъ «эротикъ», нѣкоторые критики отказываютъ Р. въ такомъ «народничествѣ» (ludowość), какъ у Каспровича, Выспянскаго, Реймонта и др., потому что «тяготѣніе къ землѣ не есть еще самая земля, а пестрыя ленты народнаго убора не исчерпываютъ всей физіономіи народа». Съ цѣлью поддѣлаться подъ народныя любовныя пѣсни Р., какъ изысканный парнассистъ, вводитъ грубыя выраженія. Его стихотворенія «Mojej żonie» представляютъ нѣчто среднее между альбомными стихами «сентиментальныхъ жеманницъ» и подлинными этнографическими записями. Тяготѣніе къ народу у Р. не органическое, а платоническое, и лучше всего онъ описываетъ народъ, находясь на чужбинѣ. Поэтому, при всей пластичности, изяществѣ и музыкальности, стихотворенія Р. отличаются слабой оригинальностью, и трудно найти въ нихъ такія черты, которыя были бы присущи одному ему. Зато пейзажи у Р., полные лиризма, свободны отъ всякихъ напоканій. Когда въ тихую лунную ночь поэтъ слышитъ игру на скрипкѣ, ему кажется, что и березы заслушались; «въ серебристомъ сіяніи мѣсяца онѣ опустили свои сѣрыя волны и слушаютъ, какъ жалуется и жалитъ голосъ скрипки» («W noć miesięczną»). «Проснись, пѣснь, подымись съ дрожащихъ струнъ, звени и звучи! Сквозь вечерній блескъ золотого зарева, сквозь тріумфальныя арки радугъ плыви въ небесную лазуревую глубь, звучи и звени! Подъ тобой внизу, среди липъ и березъ,—тихая деревня въ зеленыхъ садахъ, чириканье птицъ въ густыхъ лозняхахъ, дымъ, гонимый дыханьемъ вѣтра съ низкихъ крышъ. Подъ тобой — нивы хлѣбныхъ злаковъ, ленты рѣкъ, синія плиты морей, серебристый снѣгъ скалистыхъ вершинъ. Подъ тобой въ спящихъ тучахъ—громъ и полетъ орловъ. Плыви сквозь лучистую пыль звѣздъ въ бездны сферъ, въ головокружительный водоворотъ огненныхъ глыбъ, въ пурпурный омутъ кровавыхъ искръ, въ опаловый блескъ—лети и утопай, звени и звучи» («Wstań pieśni»). Ради одного пейзажа Р. пишетъ античныя стихотворенія, напоминающія картины Беклина («Parki», «Wenus Miłońska», «Psyche», «Przystań», «Syreny», «Centaur i Kobieta»). Фигуры людей и чудовищъ остаются среди пейзажа «случайными гостями» и только оттѣняютъ въ немъ «психологическій моментъ». Европейски образованный, Р. подражалъ другимъ поэтамъ даже послѣ того, какъ «формально» освободился отъ чужихъ вліяній. Недолго онъ увлекался Словацкимъ, одно время находился подъ вліяніемъ французскихъ символистовъ; затѣмъ «затосковалъ по натурѣ, по настроенію польской деревни, по ея радужной простотѣ, по ея пястовскому міру» (Т. Грабовскій). Этотъ реализмъ и національнымъ старопольскимъ языкомъ. Совершенно иную картину даетъ Р. въ пьесѣ «Dies irae», гдѣ представленъ послѣдній день земли; «предѣлъ всего, что живетъ», представленъ въ потрясающихъ ужасахъ: весь міръ корчится въ конвульсіяхъ; изъ потира, который несетъ послѣдній папа, улетаютъ облатки; на Левіаѳанѣ выплываетъ Антихристъ; гремятъ трубы; дивный свѣтъ ослѣпляетъ глаза и т. п. аксесуары мистеріи. Болѣе слабыми признаются «Плѣнники». Въ остальныхъ драмахъ Р. или трактуетъ психологическіе вопросы, связанные съ мистицизмомъ и оккультизмомъ («Мать»), или же даетъ жанровыя сцены, полныя любви и простоты («Отъ добраго сердца»). См. T. Ulanowski, «Nowe poezye. Rydel. Utwory dramatyczne» («Krytyka», 1902, № 11); J. Bissinger, «Z współczesnej poezyi polskiej. Luźne szkice. L. R.» («Dziennik Poznański», 1902, № 197); L. Szczepański, «L. R. i jego dramaty» («Ilustracya polska», 1903, 368). *А. Яцимирскій.*

Рыжиковое масло—см. Рыжикъ и Масла жирныя (XVIII, 723).

Рымаркевичъ (Янъ Rymarkiewicz)—польскій журналистъ и филологъ (1811—1889). Былъ редакторомъ «Gazety W. Ks. Poznańskiego» (съ 1845 г.). Кромѣ изданій «Pisma Kacpra Miaskowskiego» (1855), «Książeczka Jadwigi albo Nawojki z XV w.» (1876) и др., Р. написалъ: «Nauka prozy» (1855 и 1863), «Wzory prozy na wszystkie jej rodzaje, stopnie i Kształty» (нѣск. изданій, 1856—1871).

Рыпачекъ (Франтишекъ-Ярославъ Рыпáчек)—чешскій историкъ и поэтъ (псевд. *Tichý* и *Hoděta*). Род. въ 1853 г. Изъ сборниковъ стиховъ Р. болѣе извѣстенъ: «V bouři a klidu» (1884). Бо́льшая часть статей и изданій Р. касаются прошлаго и настоящаго Моравіи: «Pan Vilém z Pernštejna» (1883), «Uryvky z dějin hradu a města Bechyně» (1889), «Kronika Eliáše Střelky a pokračovatelů» (1892), «Třebičské farní kroniky M. J. Motlocia a J. Dvořeckého» (1895), «Z našich dějin» (1895), «Paměti a zápisy Smila II Osovského» (1897), «Fr. Palacký» (1898) и др.

Рыхтеръ (Іосифъ Іеронимъ Rychter)—историкъ польской литературы. Род. въ 1860 г. Главные его труды: «Hetman Seweryn Rzewuski jako poeta» (1884), «Miłość Stefana Garczyńskiego» (1885), «O poemacie filosoficznym Słowackiego «Teogenia» (1885), «Józef Sołtykowicz jako uczony i poeta» (1886), «O nieznanym poemacie Wacława Potockiego» (1886), «Jan Czeczot jako poeta» (1888).

Рышкевичъ (Іосифъ Ryszkiewicz)—польскій живописецъ-баталистъ и историческій жанристъ. Род. въ 1856 г., учился въ варшавской рисовальной школѣ, въ петербургской академіи художествъ и въ Мюнхенѣ. Изъ его композицій болѣе извѣстны: «Мародеры», «Сборъ раненыхъ», «Смерть Лешка», «Отдыхъ», панорама «Осада Ченстоховскаго монастыря».

***Рѣдинъ** (Егоръ Кузьмичъ)—историкъ искусства. Его новѣйшіе труды: «Памятники церковныхъ древностей Харьковской губ.» (Харьковъ, 1900); «Икона Недреманное око» (ib., 1901 и 1902); «О лицевыхъ синодикахъ, посту-

пившихъ въ распоряженіе харьковскаго предварительнаго комитета по устройству XII археологическаго съѣзда» (ib., 1902); «Каталогъ выставки» того же съѣзда (ib., 1902); «О нѣкоторыхъ лицевыхъ рукописяхъ «Шестоднева» Іоанна, экзарха болгарскаго» (М., 1902); «Историческіе памятники города Адули (въ Африкѣ) въ лицевыхъ рукописяхъ сочиненія Козьмы Индикоплова» (Харьковъ, 1905).

Рѣдисочная муха (Anthomyia radicum)—муха изъ семейства Muscidae (см. Мухи). Сѣраго цвѣта, самцы съ черными полосами; брюшко удлиненное, глаза голые, длиной 5 мм. Весьма обыкновенная муха, распространенная по всей Европѣ, встрѣчается на цвѣтахъ. Самки откладываютъ яички на стебли близъ корней рѣдиски, капусты, брюквы и др. Личинки продѣлываютъ ходы въ корняхъ означенныхъ растеній и тамъ же окукливаются. Въ теченіе лѣта развивается нѣсколько поколѣній, которыя приносятъ нѣкоторый вредъ рѣдискѣ и проч., такъ какъ корни поврежденныхъ растеній загниваютъ. Противъ Р. мухи рекомендуется перепашка огородовъ и выбираніе пораженныхъ корней; кромѣ того посыпаютъ передъ лѣтомъ мухи растенія древеснымъ углемъ или гипсомъ, чтобы препятствовать откладкѣ яицъ мухами.

Рѣдочь — см. Ткацкое производство (XXXIII, 362).

Рѣка и море—еженедѣльный научно-литературный журналъ, посвященный интересамъ и нуждамъ коммерческаго, рѣчного и морского судоходства; выходитъ въ СПб. съ 10 февраля 1906 г. Ред. Л. Вардзеловъ, изд. М. В. Церетелли.

Рѣполовъ (Acanthis cannabina)—птица изъ семейства вьюрковъ (Fringillidae): см. Коноплянки.

Рѣсничные или *рѣснитчатые* **отростки** (processus ciliares) — въ своей совокупности образуютъ рѣсничное тѣло (corpus ciliare) на внутренней поверхности передняго края сосудистой оболочки глаза позвоночныхъ. Отростки эти имѣютъ форму вдающихся внутрь глаза меридіональныхъ складокъ, покрытыхъ извнутри пигментнымъ слоемъ и содержащихъ въ своей толщѣ волокна рѣсничнаго мускула (m. ciliaris), играющаго роль при аккомодаціи и состоящаго изъ волоконъ меридіальныхъ, радіальныхъ и кольцевыхъ.

Рѣчныя училища—имѣютъ цѣлью подготовлять служащихъ на судахъ внутренняго плаванія. Первое Р. училище было учреждено въ 1887 г. въ Нижнемъ-Новгородѣ, на средства мѣстныхъ купцовъ и судопромышленниковъ. Въ 1899 г. устроено еще два Р. училища—въ Рыбинскѣ и Благовѣщенскѣ; первое преобразовано изъ бывшаго мореходнаго класса. 10 іюня 1902 г. утверждено общее положеніе о Р. училищахъ вѣдомства путей сообщенія. Училища могутъ быть двухъ разрядовъ: училища I разр. раздѣляются на 3 класса (приготовительный и 2 спеціальныхъ), а училища II разр.—на 2 класса. Р. училища содержатся на счетъ общественныхъ и сословныхъ учрежденій, частныхъ обществъ и лицъ, съ пособіемъ отъ казны или безъ него, а также на средства государственнаго казначейства. При училищахъ, содержимыхъ на средства общественныя или частныя въ суммѣ свыше половины всѣхъ расходовъ, учреждаются попечительные совѣты, съ участіемъ представителей отъ судовладѣльцевъ и отъ общественныхъ учрежденій и частныхъ лицъ, участвующихъ въ расходахъ по содержанію училища. Въ училищахъ I разр. преподаются: Законъ Божій, судовая практика, лоція, основанія судостроенія, пароходная механика, счетоводство, основныя законоположенія о плаваніи по внутреннимъ водамъ, основанія судовой гигіены и поданія первой помощи, физика съ началами общей механики, свѣдѣнія объ электротехническихъ установкахъ на судахъ, ариѳметика, практическая геометрія съ черченіемъ, упражненія въ рѣшеніи практическихъ задачъ вычисленіемъ и построеніемъ, русскій языкъ и свѣдѣнія по географіи и исторіи Россіи. Въ училищахъ II разр. преподаются тѣ же предметы кромѣ судового законоположенія, физики, свѣдѣній объ электротехническихъ установкахъ, географіи и исторіи и съ замѣной пароходной механики понятіемъ о пароходныхъ машинахъ. На время навигаціи учащіеся распредѣляются для практики на Р. паровыя суда. Для поступленія въ училище I разр. требуется 16-лѣтній возрастъ и знаніе курса двухкласснаго сельскаго училища — для приготовительнаго класса, городского училища по полож. 1872 г.—для перваго спеціальнаго класса; для поступленія въ училище II разр. требуется 18-лѣтній возрастъ и знаніе курса одноклассnаго училища. Кромѣ того, требуется предварительное плаваніе на паровыхъ судахъ: не менѣе 3 мѣс.,—для пріема въ первый спеціальный классъ училища I разр. и не менѣе 12 мѣс.—для поступленія въ училище II разр. Для полученія аттестата, кромѣ выдержанія теоретическаго испытанія, требуется служба на паровыхъ судахъ во время прохожденія курса или по окончаніи его не менѣе 18 мѣс. Въ 1904 г. въ Казани открыто на мѣстныя средства Р. училище. Къ 1 января 1905 г. учащихся во всѣхъ 4 Р. училищахъ насчитывалось 400; окончило курсъ въ 1889—1904 гг. 557. По даннымъ, приведеннымъ инсп. судоходства М. В. Черепановымъ на 3-мъ съѣздѣ русскихъ дѣятелей по техническому и профессіональному образованію (1903—1904), изъ 1962 командировъ Р. паровыхъ судовъ и такого же числа механиковъ и машинистовъ только 399 капитановъ и 184 механика получили спеціальное образованіе; 130 капитановъ и 103 механика были совершенно неграмотны. См. «Обзоръ дѣятельности мин-ва путей сообщенія за десятилѣтіе 1895—1904 гг.» (1906). *Н. Ив—ко.*

Рѣчь—большая ежедневная политич. и литературная газета, выходящая въ СПб. съ 23 февраля 1906 г. при ближайшемъ участіи П. Н. Милюкова и І. В. Гессена. Изд. Ю. Бакъ; ред. О. Е. Бужанскій, позже П. А. Харитонъ. Органъ конст.-дем. партіи. Ред. газеты нѣск. разъ былъ привлекаемъ къ судебной отвѣтственности. Съ 13 іюля по 8 авг. 1906 г. газета была пріостановлена.

Рѣчь—ежедневный общественно-литера-

турный журналъ, выходившій въ СПб. въ 1903—4 гг. Ред.-изд. С. С. Окрейцъ.

Рѣшетникъ—см. Лѣсопильное производство.

Рѣшето отсадочное—см. Руды и ихъ обработка (XXVII, 239).

Рэйнъ (Луи Reiche, 1799 — 1890) — французскій энтомологъ, сначала былъ врачемъ, затѣмъ имѣлъ торговлю кружевами, работалъ преимущественно по систематикѣ и біологіи жесткокрылыхъ насѣкомыхъ. Большинство статей Р. помѣщены въ изданіяхъ французскаго энтомол. общ-ва, членомъ-учредителемъ котораго онъ былъ. Р. напечаталъ между прочимъ: «Tableau d'une division systématique de la tribu des Coprophages etc.» («Ann. Soc. Ent. Fr.», 1842); «Insectes dans le voyage en Abyssinie par Ferret et Gallinier» (Парижъ, 1847); «Espèces nouvelles ou peu connues de Coléoptères, recueillies par M. F. de Saulcy dans son voyage en Orient» (вмѣстѣ съ Соси, «Ann. Soc. Ent. Fr.», 1855—1858) и мн. др.

Рэклю (A. C. Réclus, 1797—1873)—французскій конхіологъ, изучалъ преимущественно систематику мягкотѣлыхъ европейскихъ и другихъ морей, при чемъ установилъ большое число новыхъ родовъ и видовъ. Многочисленныя статьи Р. по этому предмету посвящены небольшимъ группамъ.

***Рюдингеръ** (Nicolaus Rüdinger)—германскій анатомъ: ум. въ 1896 г.

Рюдорфъ (Фридрихъ Rüdorff, 1832—1902)—нѣмецкій химикъ, учился въ Геттингенѣ (у Велера), затѣмъ въ Берлинѣ (у Дове, Розе); былъ профессоромъ въ нѣсколькихъ высшихъ техническихъ учебныхъ заведеніяхъ и наконецъ ректоромъ высшей технической школы въ Берлинѣ. По физической химіи Р. написалъ: «О замерзаніи воды»; «Объ охладительныхъ смѣсяхъ»; «Пониженіе температуры при раствареніи въ водѣ солей»; «Растворимость смѣсей солей»; «Къ природѣ растворовъ». Работы Р. по неорганической, аналитической химіи и электролизу: «Полученіе твердаго фосфористаго водорода»; «О соединеніяхъ As_2O_3 съ KCl, KBr, KJ и съ такими же солями Na и NH_4»; «О кальціево-мѣдноуксусной соли»; «Опредѣленіе мѣди электролитическимъ путемъ»; «Количественный анализъ электролизомъ». Р. напечаталъ также руководства: «Grundriss d. Chemie», «Grundriss d. Mineralogie» и «Anleitung z. chemischen Analyse». *Н. Гр.*

Рюль (Францъ Rühl) — нѣм. историкъ. Род. въ 1845 г. Былъ профессоромъ дерптскаго, потомъ кенигсбергскаго университетовъ. Гл. труды: «Chronologie des Mittelalters und der Neuzeit» (B., 1897) и «Briefe und Aktenstücke zur Geschichte Preussens unter Friedrich Wilhelm III» (1899—1904).

Рюльфъ (Исаакъ Rülf)—нѣмецкій писатель (1834—1902). Былъ раввиномъ въ Мемелѣ. Главные его труды: «Meine Reise nach Kowno» (1869); «Der Einheitsgedanke als Fundamentalbegriff», «Drei Tage in Judisch-Russland», «Wissenschaft des Weltgedankens» и «Wissenschaft der Gedankenwelt, System einer neuen Metaphysik», «Wissenschaft der Krafteinheit», «Das Erbrecht als Erbübel», «Wissenschaft der Geisteseinheit» (1898 и 1903).

Рюмъ (Otocorys alpestris) — см. Жаворонки.

***Рютимейеръ** (Ludwig Rütimeyer) — нѣм. зоологъ и палеонтологъ: ум. въ 1895 г.

Рязанская (Габукаевская)—ст-ца Екатеринодарскаго отд., Кубанской обл., на р. Пшишъ, въ 37 в. отъ ст. Владикавк. жел. д. Васюринская. 5067 жителей. Преобладаютъ малороссы. Земледѣліе. Церковь, школа, торг.-промышл. зав. 12.

***Рязанская губернія** (XXVII, 520—526). По окончательному подсчету переписи 1897 г. жит. 1802196 (843559 мжч., 958637 жнщ.), изъ нихъ въ городахъ 169874; въ губ. г. Рязани—46122, въ Егорьевскѣ 19241, въ ост. не свыше 15 тысячъ въ каждомъ. Значительный перевѣсъ женскаго населенія надъ мужскимъ (на 100 мжч. ок. 114 жнщ.) объясняется значительнымъ отходомъ на сторонніе заработки: въ 1900 г. на сторонѣ проживало 142170 чел., главн. образ. муж. пола. Населеніе преимущ. великорусское—1792683 (99,4%)—и православное (98,5%); старовѣровъ 16543 (0,9%), послѣднихъ много въ сѣв. лѣсистой и промышленной части губ., въ уѣздахъ Егорьевскомъ и отчасти Рязанскомъ. Кромѣ русскихъ въ губерніи болѣе всего татаръ—магометанъ (5033), которые сплошною массою живутъ въ г. Касимовѣ (1269 чел.) и его уѣздѣ (3495). По даннымъ центр. ст. комит. въ 1905 г. въ Р. губ. было 2074600 жит. Ср. «Первая всеобщ. перепись населенія Росс. Имп. 1897 г.» (XXXV, СПб., 1903).

Рязанская недѣля — ежемѣсячная газета-журналъ; выходитъ съ средины февраля 1906 г. Ред.-изд. А. И. Каменевъ.

Рязанскій Справочный Листокъ—ежедневное изданіе, выходившее въ Рязани съ января 1903 г. по іюль 1905 г.; ред.-изд. В. Н. Розановъ; вм. него съ іюля 1905 г. выходила, подъ тою же редакціей, справочная мѣстная ежедневная газета «Рязанскій Вѣстникъ». Съ 13 ноября 1905 г. «Ряз. Вѣстн.», съ расширенною программою, превратился въ общественно-литературную газету.

С.

Саарскія вина—см. Мозельскія вина.

***Сабатье** (Луи-Огюстъ Sabatier)—франц. протестантскій богословъ: ум. въ 1901 г.

***Сабининъ** (Габронъ [Михаилъ] Павловичъ)—писатель: ум. въ 1900 г. Некрологъ С. см. въ «Церковномъ Вѣстникѣ», 1900, № 22.

Сабиновое масло (Ol. Sabinae, Sadebaumöl, Ess. de Sabine, Savin oil)—получается перегонкой изъ молодыхъ вѣтвей казацкаго можжевельника (Juniperus Sabina), разводимаго и дико-растущаго въ Тиролѣ и южной Франціи. У насъ онъ растетъ дико въ изобиліи на Кавказѣ. Выходъ масла отъ 4 до 5%. Лучшимъ въ продажѣ считается тирольское масло, ибо французское почти постоянно фальсифицировано скипидаромъ. Уд. вѣсъ 0,910—0,930; $\alpha_D = +42°$ и до $+60°$. Темп. кип. 175°—250°; до 200° перегоняется около 30%. Главною составною частью масла является спиртъ сабинолъ $C_{10}H_{16}O$ (?) частью въ свободномъ состояніи, а частью въ видѣ уксуснаго эфира. Въ высшей фракціи масла съ несомнѣнностью доказанъ кадиненъ, а въ низшей пиненъ и можетъ быть камфенъ. Фальсификація С. масла скипидаромъ съ легкостью открывается фракціонированной перегонкой и опредѣленіемъ коэфф. обмыливанія, который для натуральнаго масла равенъ 115—125. *К. Дебу.*

Сабичъ (Sabić)—хорватскій журналистъ, критикъ и поэтъ, род. въ 1860 г. Въ 1888 г. основалъ еженедѣльный журналъ «Il dirrito croato» въ Пульѣ. Оригинальныя и переводныя стихотворенія С. проникнуты стремленіемъ къ всеславянскому единенію.

Саблерогая антилопа (Oryx leucoryx)—см. Сернобыкъ (XXIX, 700).

***Саблеръ** (Владиміръ Карловичъ)—админ. дѣятель. Въ 1905 г. оставилъ должность товарища оберъ-прокурора св. синода и назначенъ членомъ Государственнаго Совѣта.

Сабаланъ—потухшій вулканъ въ персидской провинціи Азербейджанъ, высотой въ 4813 м. Возвышенность С. связана на западѣ съ цѣпями Кара-Дага и черезъ посредство ихъ съ горами Арменіи и Закавказья. С. отдѣляется на югѣ долиною р. Аджи-чая отъ западнаго отрога Талышинскихъ горъ, направляющагося къ оз. Урміи и оканчивающагося возвышенностью Сехендъ, на В долиною р. Кара-Су отъ главной цѣпи Талыша. На вулканическое происхожденіе С. указываетъ и составъ породъ, его слагающихъ, и форма вершины (усѣченный конусъ, отчасти провалившійся) и присутствіе горячихъ сѣрныхъ источниковъ на склонахъ его. Вершина С. почти всегда покрыта снѣгомъ.

***Савва** (въ мірѣ Иванъ Михайловичъ *Тихомировъ*)—архіепископъ тверской. О немъ И. Н. Корсунскій, «Высокопреосвящ. Савва, архіепископъ тверскій» («Богосл. Вѣстникъ», 1896, IV); «Высокопреосв. С., архіепископъ тверской, и его значеніе для науки, особенно археологіи и исторіи»; свящ. Н. Колосовъ, «Ученыя заслуги высокопреосвящ. С.» (М., 1897). Его «Автобіографическія записки» печатаются въ приложеніяхъ къ «Богосл. Вѣстнику» (издано отдѣльно шесть томовъ, Сергіевъ-Посадъ, 1898—1906).

Савельевъ (Николай Александровичъ)—терапевтъ (род. въ 1860 г.). Медицин. образованіе получилъ на медицинскомъ факультетѣ московскаго унив. Въ 1892 г. назначенъ сверхштатнымъ клиническимъ ординаторомъ при варшавскомъ унив. и въ томъ же году отправился за границу для усовершенствованія. Въ 1894 г. С. избранъ московскимъ унив. въ приватъ-доценты по каѳедрѣ внутреннихъ болѣзней, а съ 1898 г. состоитъ профессоромъ по каѳедрѣ спеціальной патологіи и клиники въ юрьевскомъ унив. и директоромъ университетской поликлиники. Въ 1904 г. произведенъ въ ординарные профессоры. Главнѣйшіе труды С.: «Физіологія N. olfactorii. Историческія и экспериментальныя изслѣдованія по физіологіи Nervi olfactorii» (1892); «Матеріалы для выясненія значенія glandulae thymus. Вліяніе экстирпаціи ея на теченіе инфекціонныхъ болѣзней» («Медицина», 1895, № 5); «Примѣненіе нѣкоторыхъ механическихъ факторовъ къ лѣченію желудочныхъ и кишечныхъ болѣзней» («Медицинское Обозрѣніе», т. XLVI). Ср. «Поликлиника Юрьевскаго, бывш. Дерптскаго унив.» (Юрьевъ, 1906) и «Словарь профессоровъ и преподавателей юрьевскаго унив.» (Юрьевъ, 1903).

Савельевъ (Николай Ѳедоровичъ)—гражданскій инженеръ, преподаватель электротехники института гражданскихъ инженеровъ. Род. въ 1867 г. Высшее техническое образованіе получилъ въ институтѣ гражд. инженеровъ (1887—1892). Въ 1901 г. командированъ институтомъ за границу по вопросамъ построекъ трамваевъ и метрополитеновъ въ европейскихъ городахъ. Съ 1898 г. по 1905 г. былъ преподавателемъ практической электротехники электротехнической школы Имп. рус. техническаго общ-ва. Изъ сооруженій, исполненныхъ С., отмѣтимъ: постройку центральной городской электрическ. станціи Вельгійскаго общества въ СПб., устройство центральной станціи и оборудованіе электродвиженія зданій элеватора СПб. порта. Печатные труды С.: «Новый способъ

Дика изготовленія дельта-металла» (СПб., 1901); «Электрическія центральныя станціи—какъ самостоятельный типъ построекъ» («Труды 1-го съѣзда Рус. Зодчихъ въ СПб.», 1892); «Желѣзо въ конструкціяхъ современныхъ уличныхъ устройствъ» («Труды Желѣзнаго Съѣзда въ СПб.»); «О сотрясеніяхъ грунта въ городахъ подъ вліяніемъ трамваевъ, метрополитеновъ, фабрикъ и заводовъ» («Труды электротехническаго съѣзда въ 1902 г.») и др. Въ настоящемъ Словарѣ ему принадлежатъ статьи: «Электрическая вентиляція» и «Электрическія станціи».

Савицкая (Юзефа Sawicka)—польская писательница: см. Остоя (Доп. II).

***Савицкій** (Константинъ Аполлоновичъ)—живописецъ-жанристъ: ум. въ 1905 г.

Савицкій (Семенъ Львовичъ)—д-ръ мед., ученый секретарь военно-мед. ученаго комитета, род. въ 1850 г.; окончилъ медико-хирургическую академію. Печатные труды С.: «Къ вопросу о вліяніи сахарина Falberg'a на усвоеніе азота и азотообмѣнъ у здоровыхъ людей» (диссерт., СПб., 1890); «Объ одной изъ причинъ глазныхъ болѣзней въ нашихъ войскахъ» («Врачъ», 1880, 32); «Недостатокъ сна, какъ одна изъ причинъ, вызывающихъ болѣзни глазъ среди нашихъ солдатъ» (ib., 37); «Къ вопросу о частотѣ грыжъ живота въ мужскомъ населеніи Россіи въ молодомъ и старческомъ возрастѣ» (ib., 1881, 8); «Эрготинъ при упорныхъ перемежныхъ лихорадкахъ» (ibid., 1886, 52); «О такъ назыв. подпольной смазкѣ въ казармахъ, какъ источникѣ порчи воздуха въ нихъ и болѣзненности среди солдатъ» («Прот. Кишинев. врач.-санит. О-ва», 1887); «О пищѣ солдатъ» (ib., 1887); «О тѣлесныхъ осмотрахъ нижнихъ чиновъ» («Военно-Санит. Дѣло», 1887, 7); «Колонія алкоголиковъ» («Недѣля», 1891, № 14). *Д. К.*

Савичевскій (Вацлавъ Sawiczewski)—польскій драматургъ (1876—1896). Пьесы С. «Z powrotem», «Na bezdrożach», «Amulet» представляютъ подражаніе Зудерману. Художественными достоинствами отличается разсказъ С. «Grafoman».

Савичевскій (Станиславъ Sawiczewski)—польскій пейзажистъ и иллюстраторъ. Род. въ 1866 г., учился въ краковской школѣ изящныхъ искусствъ подъ руководствомъ Матейки. Изъ картинъ его болѣе извѣстны «Мостъ Елисаветы въ Вѣнѣ» и «Пристань на Вислѣ».

Савоннери—см. Ковры (XV, 529).

***Савостицкій** (Герасимъ Аѳанасьевичъ)—хирургъ: ум. въ 1898 г.

Сагапенъ—см. Смолы.

Сагарда (Николай Ивановичъ)—писатель, воспитанникъ спб. духовной академіи, гдѣ теперь состоитъ профессоромъ патристики. Главные его труды: «Первое соборное посланіе св. апостола и евангелиста Іоанна Богослова» (Полтава, 1903, магистр. диссерт.) и «Характерныя особенности въ раскрытіи и изложеніи св. апостоломъ Іоанномъ Богословомъ христіанскаго ученія» («Христ. Чтеніе», 1904, іюнь).

***Сагаста** (донъ Прахедесъ Матео Sagasta)—испанскій политич. дѣятель; былъ вновь министромъ-президентомъ съ 6 марта 1901 г. по 6 дек. 1902 г.; уступилъ мѣсто консервативному кабинету Сильвелы. Время управленія кабинета С. было отмѣчено множествомъ стачекъ и разныхъ волненій, съ которыми С. расправлялся желѣзной рукой. Ум. въ янв. 1903 г.

Сагуассу (Callithrix personata)—см. Прыгуны (XXV, 640).

Сагызъ (Сагизъ)—степная рѣчка, берущая начало въ отрогахъ Мугоджаръ въ сѣв. части Уральской области и протекающая на протяженіи верстъ 200. Постояннаго теченія не имѣетъ, идетъ небольшими омутами и теряется въ топяхъ урочища «Тентякъ-Соръ» близъ сѣв.-вост. берега Каспія. Свое названіе р. получила отъ киргизскаго слова, означающаго смола (русскіе зовутъ нѣкоторые сорта смолы «сагусъ»)—вслѣдствіе того, что во многихъ мѣстахъ, особенно въ нижнемъ теченіи, на поверхность выступаетъ нефть. Небольшое количество ея добывается киргизами, но пробное буреніе пока не дало указаній на нахожденіе нефти въ значительномъ количествѣ. *Н. Б.*

Садовниковъ (Василій Семеновичъ, 1800—79)—живописецъ-акварелистъ и рисовальщикъ, ученикъ М. Н. Воробьева въ имп. акад. худож. По порученію имп. Николая I и Александра II исполнилъ множество видовъ Зимняго дворца, съ происходившими передъ нимъ парадами и смотрами, залъ этого дворца, а также загородныхъ дворцовъ съ ихъ парками. Много работалъ для «Памятной книжки», издаваемой Главнымъ Штабомъ; рисовалъ на камнѣ для издателей литографій. Изъ его литографическихъ произведеній особенно любопытна серія 30 листовъ, изображающихъ обѣ стороны Невскаго проспекта отъ Адмиралтейской площади до Аничковскаго моста (1835 г.).

Садоводъ—ежемѣсячный журналъ плодоводства, огородничества и декоративнаго садоводства. Издается въ Ростовѣ на Дону мѣстнымъ обществомъ садоводства съ 1902 г. Редакторъ Г. Х. Бахчисарайцевъ.

Садовскій (Александръ Ивановичъ)—физикъ, род. въ 1859 г.; по окончаніи курса въ 1881 г. на математическомъ отдѣленіи физико-математическаго факультета спб. унив. былъ оставленъ при немъ для приготовленія къ профессорскому званію и читалъ физику въ институтѣ гражданскихъ инженеровъ, въ Николаевской морской академіи, на высшихъ женскихъ курсахъ и въ горномъ институтѣ. Въ 1894 г. защитилъ магистерскую диссертацію и перешелъ на службу въ юрьевскій унив., гдѣ состоитъ въ наст. время профессоромъ по каѳедрѣ физики. Лѣтомъ въ 1895 г., по порученію ген. А. А. Тилло, провелъ нивелировки отъ гор. Шлиссельбурга до гор. Новой Ладоги одиночную и отъ Новой Ладоги до устья р. Свири двойную (туда-обрат.) и въ 1887 г. былъ командированъ физическимъ обществомъ при спб. унив. въ гор. Красноярскъ для полярископическихъ наблюденій солнечной короны во время солнечнаго затмѣнія 7 авг. 1887 г. Напечаталъ: «Къ вопросу о сопротивленіи висмута перемѣнному току» («Журн. Рус. Физ.-Хим. О-ва», т. 26); «On some experiments with alternating currents»

(«Philosophical Magazin», т. 39); «Замѣтка о движеніи ваттовскаго центробѣжнаго регулятора» («Вѣстн. опытной физики и элементарной математики», 1894, № 199); «Пондеромоторныя дѣйствія электромагнитныхъ и свѣтовыхъ волнъ на кристаллы» («Ученыя Записки Имп. Юрьев. Унив.», 1898); «О пограничныхъ условіяхъ въ вопросѣ о пондеромоторныхъ дѣйствіяхъ электромагнитныхъ и свѣтовыхъ волнъ на кристаллы» (ibid., 1900) и др. Въ настоящемъ Словарѣ ему принадлежитъ рядъ статей по физикѣ. Ср. «Словарь профессоровъ и преподавателей Имп. юрьевскаго унив.» (Юрьевъ, 1903).

***Садовъ** (Александръ Ивановичъ) — писатель, профессоръ по каѳедрѣ латинскаго языка и его словесности въ спб. духовной академіи. Его новѣйшіе труды: «Теологія и этика просвѣщенныхъ римскихъ язычниковъ перваго христіанскаго вѣка» («Христ. Чтеніе», 1899, II); «Пессимизмъ въ языческомъ Римѣ» (ib., 1899, II); «Обращеніе римскихъ язычниковъ къ высшей божественной силѣ при началѣ каждаго новаго дѣла» (ib., 1901, II); «Сознаніе человѣческой грѣховности и потребность ея очищенія, наблюдаемыя у древнихъ римлянъ» (ib., 1901, II); «Латинская древне-христіанская поэзія» (ib., 1904, II).

Сазанъ (Cyprinus carpio)—см. Карпъ (XIV, 591).

***Сазоновъ** (Георгій Петровичъ)—писатель; издавалъ газету «Россія» (см. XXVII, 125 и II Доп.).

***Сазоновъ** (Николай Ѳедоровичъ)—артистъ: ум. въ 1902 г.

***Сандъ Паша** (Мегеметъ, по прозванію Ключюкъ) — турецкій политич. дѣятель; неожиданно вновь вошелъ въ милость и былъ великимъ визиремъ съ декабря 1901 г. до января 1903 г. (послѣ него—Феридъ паша). Ничего положительнаго сдѣлать не смогъ.

Сай (Arbelorhina cyanea)—мелкая южноамериканская лѣсная птица изъ сем. американскихъ древолазовъ (Coerebidae), изъ отряда воробьиныхъ (Passeres). Американскіе древолазы строеніемъ своего раздвоеннаго на концѣ, кистеобразнаго языка напоминаютъ медососовъ (Meliphagidae, см.), но отличаются тѣмъ, что имѣютъ всего девять большихъ маховыхъ перьевъ. Большинство американскихъ древолазовъ, въ томъ числѣ и родъ Arbelorhina, формою тонкаго, довольно длиннаго, саблевидно-изогнутаго клюва походятъ на европейскихъ пищухъ (Certhia); питаются насѣкомыми и плодами, а также пьютъ сладкій сокъ изъ цвѣтовъ, за что и получили у нѣмцевъ названіе «сахарныхъ птицъ» (Zuckervögel). Самецъ С. блестяще-голубого цвѣта съ черной спиной, крыльями и хвостомъ; ноги—оранжево-красныя. Самка—оливково-зеленая съ бѣловатою шеею. Ср. также Питпитъ. *В. Ю.*

Саковскій (Карлъ Карловичъ)—писатель-зоотехникъ, род. въ 1879 г. Высшее образованіе получилъ въ Юрьевѣ, Цюрихѣ и Бернѣ. Въ послѣднемъ удостоенъ университетомъ степени доктора ветеринарной медицины. Въ 1906 г. бернскимъ университетомъ оставленъ при каѳедрѣ зоотехніи и зоогигіены. Сотрудничалъ въ настоящемъ «Словарѣ», принимаетъ дѣятельное участіе въ журналахъ «Архивъ Вет. Наукъ», «Молочное Хозяйство», «Deut. land. Tierzucht» и «Jahrbuch für wissenschaf. und prakt. Tierzucht». Отдѣльно издалъ книгу «Краткій очеркъ соврем. положенія крупнаго рог. скота и мѣры къ развитію и улучшенію его въ различныхъ странахъ» (СПб., 1905), затѣмъ «Крупный рогатый скотъ Россіи наканунѣ XX столѣтія подъ вліяніемъ экономическихъ и зоотехническихъ факторовъ» (дисс., Бернъ, 1906).

Сакральная область — см. Крестцовая область.

Сакке (Евгеній Sachsse)—протестантскій богословъ. Род. въ 1839 г.; съ 1890 г. профессоръ по каѳедрѣ практическаго богословія и университетскій проповѣдникъ въ Боннѣ. Главн. труды: «Ursprung und Wesen des Pietismus» (Висбаденъ, 1884); «Evangel. Katechismus» (Б., 4-е изд., 1900); «Die ewige Erlösung. Evang. Predigten» (1885 и 1898); «Die geschichtliche Wert d. drei ersten Evangelien» (Б., 1904); «Evangel. Katechetik» (Б., 1896).

***Саксенъ-Альтенбургъ** (XXVIII, 85)—герцогство въ Германіи. Въ 1905 г. было 206500 жителей, изъ городовъ самый значительный — резиденція герцога Альтенбургъ (39 т. жит.). Госуд. бюджетъ (1905) исчисленъ по доходу и расходу въ 4,2 милл. марокъ каждый; госуд. долгъ—3,9 милл. мар.

Исторія. На выборахъ въ рейхстагъ въ 1903 г. въ С.-Альтенбургѣ подано 36404 голоса (83,5%; по Германіи средняя—76,1%; на выборахъ 1898 г. участіе избирателей въ выборахъ выразилось цифрой 76,5%), изъ нихъ за соціалъ-демократа—51,6%. Такимъ образомъ съ 1903 г. С.-Альтенбургъ является однимъ изъ 8 государствъ Германіи съ соціалъ-демократич. большинствомъ. Остальные голоса распредѣлились между консерваторами (40%) и свободомыслящей народной партіей (8,3%). Въ населеніи соціалъ-демократія растетъ, но въ мѣстномъ ландтагѣ число ея представителей падаетъ: въ 1898 г.—6, въ 1901 г.—4, въ 1904 г.—3 (изъ 30). Это объясняется свойствами избират. системы. См. Amenda, «Landeskunde des Herzogtums S.-A.» (Альтенбургъ, 1902).

***Саксенъ-Веймаръ** (XXVIII, 87)—великое герцогство въ Германіи. По переписи 1905 г. 387892 жит.; болѣе значительные города—Веймаръ (31 т.), Эйзенахъ (35 т.) и Іена (26 т.). Госуд. бюджетъ (1905 г.) по доходу и расходу—12,4 м. м. Госуд. долгъ (1904 г.)—2,5 м. м.

Исторія. Въ 1898 г. министромъ-президентомъ вмѣсто барона Гросса сдѣлался министръ финансовъ Роте. Въ 1899 г. проведена реформа прямого обложенія, облегчившая низшіе разряды плательщиковъ. 5 янв. 1901 г. умеръ вел. герцогъ Карлъ-Александръ; ему наслѣдовалъ его внукъ Вильгельмъ-Эрнстъ. Вскорѣ послѣ того главный представитель крайней реакціи въ кабинетѣ, мин. культовъ Павелъ (Pawel) вышелъ въ отставку; мѣсто его занялъ премьеръ Роте. На выборахъ въ рейхстагъ въ іюнѣ 1903 г. въ С.-Веймарѣ

участіе въ выборахъ выразилось цифрой 73,1% (въ 1898 г.—63,7%); за соціалъ-демократію подано 43,1% (въ 1898 г.— 37,5), за національ-либераловъ—33,6; вел. герцогство послало въ рейхстагъ 1 соціалъ-демократа и 2 національ-либераловъ. Въ ландтагъ въ 1903 г. выбрано: 16 консерваторовъ, 12 національ-либераловъ, 2 свободомыслящихъ, 2 соціалъ-демократа, 1 клерикалъ. Въ мартѣ 1904 г. ландтагъ отклонилъ проектъ введенія всеобщаго избирательнаго права. *В. В—въ.*

***Саксенъ-Кобургъ-Гота** (XXVIII, 88) — герцогство въ Германіи. Въ 1905 г. 242292 жит.; болѣе значительные города: Гота (резиденція герцога)—37 т. жит., Кобургъ—23 т. Госуд. бюджетъ (1905—6 г.): доходы—8,1 милл. мрк., расходы—7,3 м. мар.; госуд. долгъ (1905 г.) $4^1/_2$ милл. марокъ.

Исторія. Въ 1899 г. смерть наслѣднаго принца Альфреда вызвала споръ о престолонаслѣдіи, разрѣшившійся тѣмъ, что герцогъ Коннаутскій, братъ герцога Альфреда (сынъ королевы великобританской Викторіи), отказался отъ правъ на герцогскую корону въ пользу своего внучатнаго племянника Карла-Эдуарда, герцога Альбанскаго, съ тѣмъ однако, что въ случаѣ смерти этого послѣдняго безъ потомства, право на корону перейдетъ къ сыну герц. Коннаутскаго. С.-кобургъ-готскій ландтагъ принялъ законъ, которымъ утверждался этотъ порядокъ престолонаслѣдія. 30 іюля 1900 г. умеръ герц. Альфредъ, и ему наслѣдовалъ Карлъ-Эдуардъ (род. въ 1884 г.), вмѣсто котораго страной управлялъ до 1905 г. принцъ Эрнестъ Гогенлое-Лангенбургъ. Въ ландтагъ осенью 1900 г. было выбрано 11 свободомыслящихъ, 9 соціалъ-демократовъ, 4 національ-либерала, 6 аграріевъ. Президентомъ ландтага избранъ свободомыслящій, вице-президентомъ—соціалъ-демократъ Бокъ. На выборахъ 1903 г. въ рейхстагъ участвовало 80,4% всѣхъ имѣющихъ голосъ; за соціалъ-демократовъ подано 46,4% (въ 1898 г.—47,4%), за національ.-либераловъ—25,5%, за дикаго—20,3%. Герцогство представлено въ рейхстагѣ однимъ соціалъ-демократомъ и однимъ національ-либераломъ. Въ 1904 г. въ ландтагъ выбрано только 6 соціалъ-демократовъ; три потерянныхъ ими мандата достались аграріямъ.

В. В—въ.

***Саксенъ-Мейнингенъ** (XXVIII, 89—90)—герцогство въ Германіи. Въ 1905 г. 268859 жит.; самый значительный городъ, резиденція герцога, Мейнингенъ имѣетъ 16 тыс. жит. Госуд. бюджетъ на 1905 г.: доходы—9,6 милл. мрк., расходы—8,6 м. м.; госуд. долгъ (1903 г.)—7,8 м. м.

Исторія. На выборахъ въ рейхстагъ въ 1903 г. участвовало 76,7% избирателей (въ 1898 г.—66,3%); за соціалъ-демократовъ подано 40,4% всѣхъ голосовъ (въ 1898 г.—36,8), за свободомыслящую народную партію—31,7%, за аграріевъ—11,9%. Выбраны 1 соціалъ-демократъ и 1 свободомыслящій. Въ 1904 г. въ ландтагъ выбрано 6 соціалъ-демократовъ (столько же, сколько и въ 1898 г.).

Саксифрагинъ—см. Взрывчатыя вещества (VI, 179).

***Саксонія** (XXVIII, 91—99) - королевство, входящее въ составъ Германской имперіи. Въ 1905 г. 4502350 жит., т. е. 300 жит. на 1 кв. км. За исключеніемъ княж. Монако и 3 вольныхъ городовъ Германіи (Бремена, Гамбурга и Любека) С. по густотѣ населенія занимаетъ первое мѣсто среди всѣхъ государствъ. По округамъ населеніе распредѣляется такъ:

	Площадь кв. км.	Число жителей.	Жит. на 1 кв. км.
Бауценъ	2470	426416	173
Дрезденъ	4337	1281315	295
Лейпцигъ	3567	1144843	321
Хемницъ	2071	850566	411
Цвиккау	2548	799204	314

Главная масса населенія — по даннымъ 1900 г. 4148 т.—говоритъ по-нѣмецки. Вендовъ или лужичанъ въ окр. Бауценѣ (Будишинѣ) 28727, въ 1880 г. ихъ было 51400. Эмигрировало изъ С. въ 1904 г.—1425, въ 1905 г.—1637 чел. Городовъ, имѣющихъ (въ 1905 г.) болѣе 50 т. жит., 5: Дрезденъ (514 т.), Лейпцигъ (503 т.), Хемницъ (244 т.), Плауенъ (105 т.) и Цвиккау (68 т.). Государственный бюджетъ на 1905 г. исчисленъ по приходу и расходу въ 111,3 милл. мрк.; государственный долгъ 1045,2 м. м., заключенный гл. обр. на постройку жел. дор.; процентовъ съ него 31 милл. мрк. въ годъ. Годовая производительность страны (въ 1904 г.) 2675 милл. мрк.

Исторія. Со времени закона 1896 г., введшаго въ С. трехклассную избирательную систему, подобную прусской, главнымъ содержаніемъ внутренней исторіи С. королевства сдѣлалась борьба за всеобщее избирательное право. Тотчасъ же послѣ опубликованія этого закона въ средѣ соціалъ-демократовъ былъ поднятъ вопросъ о бойкотѣ выборовъ. Сначала вопросъ былъ рѣшенъ отрицательно, и въ выборахъ въ саксонскій ландтагъ 1897 г., обновившихъ одну треть палаты депутатовъ, соціалъ-демократія участвовала, но безъ успѣха: она потеряла всѣ принадлежавшія ей мѣста. На выборахъ 1898 г. въ германскій рейхстагъ она получила почти половину (49,5%) поданныхъ въ С. голосовъ; не смотря на такое число сторонниковъ, она рѣшила въ выборахъ въ ландтагъ болѣе не участвовать, и послѣ выборовъ 1901 г. они были окончательно изъ него вытѣснены; консерваторы получили 56 мѣстъ изъ общаго числа 82; остальныя мѣста распредѣлились между антисемитами, національ-либералами, прогрессистами и другими. Новый ландтагъ принялъ повышеніе налоговъ, въ частности—подоходнаго налога на 25%, но, находя, что народныя средства расходуются недостаточно экономно, выразилъ недовѣріе правительству. Министерство Метцша подало въ отставку, но король принялъ только отставку министра финансовъ Ватцдорфа. По желѣзнодорожному вопросу въ ландтагѣ обнаружилось стремленіе къ сближенію съ остальными германскими государствами и къ замѣнѣ желѣзнодорожнаго хозяйства отдѣльныхъ государствъ общимъ имперскимъ желѣзнодорожнымъ хозяйствомъ; вмѣстѣ съ тѣмъ указывалось на то, что Пруссія въ своей тарифной политикѣ

старается отвлечь грузы отъ саксонскихъ на прусскія желѣзныя дороги.

19 іюня 1902 г. умеръ король Альбертъ. На престолъ вступилъ его братъ Георгъ. Въ ландтагъ внесено было требованіе объ увеличеніи цивильнаго листа съ 3052000 до 3550000 марокъ. Это требованіе встрѣтило недовольство даже среди консерваторовъ, но тѣмъ не менѣе оно было принято. Въ декабрѣ 1902 г. кронпринцесса, урожденная принцесса тосканская Луиза, бѣжала въ Швейцарію съ учителемъ Жирономъ. Кронпринцъ подалъ въ судъ просьбу о разводѣ, который и состоялся. Въ 1903 г. разведенная кронпринцесса разрѣшилась отъ бремени дочерью Анной-Моникой, которую кронпринцъ Фридрихъ-Августъ призналъ своею.

Въ іюнѣ 1903 г., при выборахъ въ рейхстагъ, избирательная борьба велась въ С. съ особенной страстностью; къ выборамъ явилось 754000 избирателей, т. е. 83% всѣхъ лицъ, имѣющихъ право голоса, тогда какъ по всей Германіи норма участія избирателей не превышала 76,1% и въ самой С. на предшествовавшихъ выборахъ была почти на 10% ниже (73,9). За соціалъ-демократію было подано 58,8% голосовъ, т. е. значительно болѣе половины (по всей Германіи — 31,7%); С. оказалась однимъ изъ 8 и притомъ самымъ большимъ германскимъ государствомъ съ соціалъ-демократическимъ большинствомъ. Изъ 23 округовъ 22 достались соціалъ-демократамъ, изъ нихъ только 4 послѣ перебаллотировки, всѣ остальные сразу. Лишь одинъ округъ во всей странѣ (Бауценъ-Каменцъ) достался другой партіи, именно антисемитамъ, которые получили въ общей сложности во всемъ королевствѣ 9,8% голосовъ (вмѣсто 12,1% на предыдущихъ выборахъ); изъ остальныхъ партій двѣ консервативныя получили 11,4% (вмѣсто 18,1%), національ-либералы 12,5% (вмѣсто 14,7%), 2 свободомыслящія партіи—4,3% (вмѣсто 2,5%). Не только соціалъ-демократы, но свободомыслящіе и даже національ-либералы указывали на вопіющее противорѣчіе, состоящее въ томъ, что самая сильная партія страны, располагающая значительнымъ большинствомъ избирателей, не имѣетъ ни одного представителя въ мѣстномъ законодательномъ собраніи. Въ іюлѣ министръ-президентъ Метцшъ произнесъ въ Пирнѣ рѣчь, въ которой избирательная реформа была какъ бы поставлена на очередь, но съ тѣмъ, что она не должна идти слишкомъ далеко. Въ октябрѣ 1903 г. въ Дрезденѣ была созвана правительствомъ конференція политическихъ дѣятелей по выбору правительства (преимущественно консерваторовъ и національ-либераловъ), которой былъ предложенъ на обсужденіе правительственный законопроектъ избирательной реформы: страна дѣлилась на 16 округовъ, избиравшихъ трехклассными способомъ 48 депутатовъ, къ которымъ присоединялось 35 депутатовъ, избираемыхъ по всей странѣ по общественнымъ группировкамъ. Распредѣленіе между классами должно было быть нѣсколько инымъ, чѣмъ ранѣе: въ I-й классъ должны были заноситься избиратели, платящіе не менѣе 300 марокъ податей, во второй классъ—платящіе отъ 38 до 300 марокъ, въ третій—плательщики меньшихъ суммъ. Противъ проекта были сдѣланы нѣкоторыя частныя возраженія, и онъ былъ взятъ назадъ для переработки. Выборы 22 октября 1903 г., происходившіе безъ участія соц.-демократовъ, вновь дали торжество консерваторамъ: послѣ нихъ ландтагъ состоялъ изъ 56 консерваторовъ, одного антисемита, 23 національ-либераловъ, 1 дикаго (либерала) и 1 свободомыслящаго. Съ августа 1903 г. по январь 1904 г. въ Криммичау происходила грандіозная стачка рабочихъ, занятыхъ въ ткацкой промышленности: они требовали 10-часового рабочаго дня. Во время стачки нѣсколько разъ происходили кровавыя столкновенія съ жандармеріей и войсками. Съ разрѣшенія ландтага, ассигновавшаго на это значительныя суммы, въ Криммичау былъ посланъ новый спеціальный жандармскій отрядъ. Послѣ 5 мѣсяцевъ борьбы стачка окончилась полнымъ пораженіемъ рабочихъ. Въ январѣ 1904 г. въ ландтагъ былъ внесенъ проектъ избирательной реформы, являвшійся лишь видоизмѣненнымъ во второстепенныхъ пунктахъ проектомъ, обсуждавшимся на октябрьской конференціи. Консерваторы высказались противъ этого проекта, опасаясь, что онъ откроетъ двери для вторженія соціалъ-демократіи, такъ какъ классу рабочихъ предполагалось дать право на избраніе нѣсколькихъ депутатовъ. Реформа была отвергнута.

15 октября 1904 г. умеръ король Георгъ и на престолъ вступилъ его сынъ Фридрихъ-Августъ III. Цивильный листъ оставленъ въ прежнемъ размѣрѣ. На мѣстномъ саксонскомъ партейтагѣ соціалъ-демократія въ апрѣлѣ 1905 г. постановила участвовать въ выборахъ въ ландтагъ, но вмѣстѣ съ тѣмъ организовать рядъ манифестацій противъ трехклассной избирательной системы. Рѣшеніе прекратить бойкотъ выборовъ немедленно принесло нѣкоторые результаты: на октябрьскихъ 1905 г. выборахъ, обновившихъ одну треть палаты, въ нее былъ избранъ 1 соціалъ-демократъ и число консерваторовъ уменьшено на 4 (въ пользу соціалъ-демократовъ, свободомыслящихъ и національ-либераловъ).

Новѣйшая литература. Blanckmeister, «Sächsische Kirchengeschichte» (Дрезденъ, 1898); Wuttke, «Sächsische Volkskunde» (Дрезденъ, 1899); «Sachsen unter König Albert. Die Entwickelung des Königreichs S.» (Лпц., 1898); Levy, «Gesch. der Juden in S.» (Б., 1900); P. Hassel, «Aus dem Leben des Königs Albert» (Б., 1898—1900); P. E. Richter, «Litteratur der Landes- und Volkskunde des Königreichs S.» (Дрезденъ, 1903). *В. В—въ.*

Саксонская зелень—см. Зеленыя краски.

Салазкинъ (Сергѣй Сергѣевичъ)—физіолого-химикъ, род. въ 1862 г.; въ 1880 г. поступилъ на естественный факультетъ с.-петербургскаго университета. Въ 1884 г., будучи студентомъ 4 курса, былъ арестованъ, посаженъ въ Петропавловскую крѣпость, а затѣмъ высланъ на родину. Въ 1886 г. былъ принятъ на естественный факультетъ кіевскаго унив., по окончаніи котораго перешелъ

на медицинскій факультетъ того же университета. По полученіи званія лекаря былъ оставленъ лаборантомъ при физіолого-химической каѳедрѣ кіевскаго унив. Въ 1896 г. вышелъ въ отставку и работалъ въ СПб. въ институтѣ экспериментальной медицины въ лабораторіи проф. М. В. Ненцкаго. Въ 1897 г. получилъ степень доктора медицины. Въ 1898 г. былъ приглашенъ въ спб. женскій медицинскій институтъ для чтенія лекцій физіологической химіи, гдѣ и по настоящее время продолжаетъ это чтеніе въ качествѣ ординарнаго профессора. Въ 1904 г. былъ избранъ ученымъ секретаремъ совѣта института, а въ 1905 г. его директоромъ. Главнѣйшіе труды С.: «Sur la question de l'oxydation de l'uroliline en uroroseine» («Arch. des Sciences biologiques», 1897, т. V); «Ueber die Bildung von Harnstoff in der Leber der Säugethiere aus Amidosäuren d. Fettreihe» («Zeitschr. für phys. Chem.», т. 25, 1897); «Къ вопросу о роли печени въ образованіи мочевины у млекопитающихъ животныхъ» (диссерт., 1897); «Ueber den Einfluss d. Leberexstirpation auf den Stoffwechsel bei Hunden» («Zeit. für phys. Chem.», т. 29, 1900); (съ Е. Ковалевской) «Ueber die Bildung von Harnsäure in der Leber der Vögel» (ib., т. 33, 1901); «Ueber das Vorkommen der Albumose resp. Pepton spaltenden Fermentes (Erepsins von Cohnheim) in reinem Darmsafte von Hunde» (ib., т. 35, 1902); «Судьба фенилмочевины и оксаниловой кислоты въ организмѣ собаки» («Сборникъ, издан. къ юбилею проф. И. П. Павлова», 1904).

Салай (Ладиславъ Szalay) — венгерскій историкъ (1813—1864). Главные его труды: «Magyarország története» (1850—60, «Исторія Венгріи» до 1706 г.), «Die Serbischen Kolonien in Ungarn» (1862), «János Király és a diplomatia» (1858—60, «Король Яношъ и дипломатія»), «Magyar történelmi emlékek» (1858—65, «Венгерскіе историч. документы»).

Салицелла—см. Филогенія.

***Салисбери** (Робертъ Артуръ Тальботъ Гасконь Сесиль, третій маркизъ Salisbury) — великобританскій политическій дѣятель. 1 ноября 1900 г., вскорѣ послѣ выборовъ въ палату общинъ, доставившихъ ему полное торжество, онъ отказался отъ поста секретаря по ин. д., сохранивъ за собою званіе хранителя тайной печати и предсѣдательство въ кабинетѣ. Фактически вдохновителемъ кабинета съ тѣхъ поръ сталъ Чэмберленъ. 11-го іюля 1902 г., вскорѣ послѣ заключенія мира съ бурами, С. сложилъ съ себя предсѣдательство въ кабинетѣ, перешедшее въ руки его племянника Артура Бальфура, и сошелъ съ политической арены. 22 авг. 1903 г. онъ умеръ. Литература о немъ пополнилась слѣд. книгами: Whates, «The third S. administration» (Л., 1900); Aitkin, «The marquis of S.» (Л., 1901); How, «The marquis of S.» (Л., 1902).— Его старшій сынъ, Чарльзъ Тальботъ 4-й маркизъ С., род. въ 1861 г., съ 1885—1892 и 1893—1903 г. консервативный членъ палаты общинъ, съ 1900 до 1903 г. былъ младшимъ секретаремъ ин. д.; въ 1903 г. при преобразованіи кабинета получилъ постъ хранителя тайной печати. Вышелъ въ отставку вмѣстѣ со всѣмъ кабинетомъ Бальфура 4 дек. 1905 г.

В. В—въ.

Салитъ (малаколитъ)—непрозрачная зеленая разность діопсида, названная такъ по мѣсторожденію Sala въ Швеціи.

Салициловые эфиры—см. Салициловая кислота и Эссенціи фруктовыя.

***Салищевъ** (Эрастъ Гавриловичъ)—хирургъ: ум. въ 1901 г.

Саловъ (Василій Васильевичъ) — инженеръ, род. въ 1839 г. По окончаніи въ 1858 г. курса наукъ въ институтѣ корпуса инженеровъ путей сообщенія, опредѣленъ былъ на службу въ главное управленіе путями сообщенія и публичными зданіями. Въ 1863 г. назначенъ для преподаванія строительнаго искусства въ институтѣ и избранъ конференціею въ 1867 г. экстра-ординарнымъ профессоромъ. Командированный неоднократно за границу для осмотра важнѣйшихъ гидротехническихъ и желѣзнодорожныхъ сооруженій Европы, С. знакомилъ русскихъ инженеровъ съ результатами своихъ наблюденій статьями, помѣщавшимися въ «Журналѣ Главнаго Управленія» (нынѣ «Журналъ Министерства Путей Сообщенія»). Въ 1861 г. въ «Журналѣ» напечатано описаніе замѣчательнѣйшихъ водоснабженій французскихъ провинціальныхъ городовъ, въ 1863 г. «Парижское водоснабженіе» и затѣмъ въ послѣдующіе годы рядъ статей о дешевыхъ, узкоколейныхъ и другихъ облегченнаго типа желѣзныхъ дорогахъ. Въ 1872 г. С. былъ назначенъ завѣдывающимъ технической и инспекторской частями по желѣзнымъ дорогамъ и затѣмъ занималъ должности директора департамента желѣзныхъ дорогъ, предсѣдателя временнаго управленія казенныхъ желѣзныхъ дорогъ и съ 1885 г. начальника управленія желѣзныхъ дорогъ. Читанныя С. въ институтѣ лекціи портовыхъ сооруженій напечатаны въ 1868 г. Постройка подъ наблюденіемъ С. Ливенской ж. д. явилась поворотнымъ пунктомъ къ сооруженію желѣзныхъ дорогъ непосредственнымъ распоряженіемъ казны, замѣнившимъ исключительное господство концессіонной системы. Подъ руководствомъ С. построены были тѣмъ же способомъ нѣкоторыя другія жел. дороги (Криворожская, Баскунчакская и др.), которыя, вмѣстѣ съ желѣзными дорогами, поступавшими въ казну путемъ выкупа, образовали все разраставшуюся сѣть казенныхъ желѣзныхъ дорогъ. Созданіе этой сѣти вмѣстѣ съ организаціей ея эксплуатаціи всецѣло принадлежитъ С. Такая практическая дѣятельность, требовавшая, конечно, значительной энергіи и труда, отвлекла С. отъ непосредственной педагогической дѣятельности. Въ 1872 г. С. освободился отъ должности профессора и назначенъ членомъ конференціи института (до 1884 г.). Въ 1889 г. С. былъ назначенъ членомъ совѣта министерства путей сообщ., а съ 1892 г. состоитъ предсѣдателемъ инженернаго совѣта мин-ва путей сообщенія. Кромѣ того, С. состоялъ съ 1877 по 1885 г. предсѣдателемъ временнаго управленія по сооруженію спб. Морского канала. Въ 1901 г. назначенъ былъ предсѣдателемъ ком-

миссіи для надзора за сооруженіемъ особаго Императорскаго пути, соединившаго С.-Петербургъ съ Царскимъ Селомъ.

***Саловъ** (Илья Александровичъ)—беллетристъ: ум. въ 1902 г.

Саломинтеръ (Tejus teguixin) — см. Тейю.

Салоникскій вилайетъ—Европейской Турціи, занимаетъ бо́льшую часть (35450 кв. км.) Македоніи (XVIII, 410—417), лежитъ на СВ отъ Эгейскаго моря; 1130800 жителей.

Салтыковъ (Николай Николаевичъ)—математикъ, род. въ 1872 г. Образованіе получилъ въ харьковскомъ университетѣ, въ 1901 году назначенъ экстраординарнымъ профессоромъ томскаго технологическаго института по каѳедрѣ теоретической механики. Въ 1904 году занялъ каѳедру теоретической механики въ кіевскомъ политехническомъ институтѣ, въ 1906 г. въ харьковскомъ университетѣ. Научныя изслѣдованія относятся къ различнымъ вопросамъ механики и теоріи уравненій съ частными производными и напечатаны въ «Сообщеніяхъ Харьковскаго Мат. Общ.» (за 1898, 1900, 1905, 1906 гг.), «Запискахъ Харьк. Унив.» (за 1899 г.), «Кіевскихъ Университетскихъ Извѣстіяхъ» (за 1904 г.), «Nouvelles Annales de Mathématiques» (за 1897, 1899 гг.), «Comptes rendus des Séances de l'Academie de Sciences» (за 1899, 1903 гг.), «Bulletin de la Société Math. de France» (за 1901, 1903 гг.), «Bulletin des Sciences Mathématiques» (за 1903 г.), «Journal des Mathématiques pures et appliquées» (за 1897, 1899, 1905 гг.). Магистерская дисс.: «Объ интегрированіи уравненій съ частными производными перваго порядка одной неизвѣстной функціи» (1899); докторская дисс.: «Изслѣдованія по теоріи уравненій съ частными производными перваго порядка одной неизвѣстной функціи» (1906).

Салхонъ (Ульрихъ Христоферъ)—врачъ. Учился медицинѣ въ Галле, гдѣ въ 1746 г. защитилъ докторскую диссертацію: «De literatorum et honoratorum sanitate tuenda». Позже вызванъ былъ въ спб. академію наукъ профессоромъ химіи. Напечаталъ: «Explicatio separationis auri ab argento» (СПб., 1755). Ср. Рихтеръ, «Исторія медицины въ Россіи» (ч. III).

Сал(ь)ва (Карлъ Salva)—словацкій писатель. Род. въ 1849 г., былъ учителемъ въ народныхъ школахъ; въ 80-хъ гг. издавалъ «Slovenský domový kalendar», журналы «Dom a škola» и «Priatel' dietok» въ національномъ духѣ, чѣмъ возбудилъ противъ себя мадьяръ. За статью «Co slovák, to človek» С. былъ лишенъ мѣста и занялся книгоиздательствомъ. Кромѣ мелкихъ книгъ для народа, С. написалъ и напечаталъ «Pohrobné verše» (1873), «Nezabudky», «Rychlý počtár», «Slovník slovensko-český a česko-slovenský» (вмѣстѣ съ Калалемъ), «Od Šumavy k Tatrám», «Národní spevník», переводы изъ Л. Толстого и др. Въ 1898—1901 гг. С. издавалъ и редактировалъ «Slovenské Listy».

***Сальвадоръ** (Санъ-Сальвадоръ, Estado del Salvador)—федеративная республика въ Центр. Америкѣ. По переписи 1901 г. было 1006848 жит. (493893 мжч. и 512955 жнщ.), въ томъ числѣ индѣйцевъ 234648, европейцевъ около 10000, ост. метисы. Болѣе значительные города: С.-Сальвадоръ — 60 тыс. жит., Санта-Анна — 48 тыс., С.-Мигуэль—25 тыс. Госуд. бюджетъ (1904 — 05 г.): доходы — 7558160 долл., расходы—7647915 долл. Долгъ (1904 г.)—10462968 долл. (ост. см. XXVIII, 373). Торговля быстро растетъ: ввозъ въ 1901 г.—6537000 долл., въ 1904 г.—10030000, вывозъ въ 1901 г. — 11047000, въ 1904 г.—16558000 долл. — Президентомъ республики на срокъ съ 1 марта 1903 г. по 1 марта 1907 г. избранъ Хозе Эскалонъ. *В. В—въ.*

Сальмоновичъ (Петръ Онуфріевичъ, ум. въ 1898 г.)—инженеръ-архитекторъ, проф. архитектуры въ институтѣ инженеровъ путей сообщенія, читалъ лекціи по архитектурѣ также и въ строительномъ училищѣ и въ институтѣ горныхъ инженеровъ. Кромѣ ряда статей въ «Архитектурномъ Вѣстникѣ», «Зодчемъ» и др. С. напечаталъ: «Руководство къ составленію смѣтъ и технической отчетности» (СПб., 3-е изд., 1900) и «Прикладная термокинетика» — изслѣдованіе о теплоохраняемости построекъ и о размѣрахъ построекъ въ зависимости отъ климатическихъ условій.

Сальта (Salta) — видъ шашечной игры, изобрѣтенной въ 1899 г. Конрадомъ Бюттгенбахомъ въ Гамбургѣ. Доска дѣлится на 100 квадратовъ (50 бѣлыхъ и 50 черныхъ) въ шахматномъ порядкѣ. Каждый играющій имѣетъ по 15 фигуръ 3 разрядовъ (5 солнцъ, 5 лунъ и 5 звѣздъ). Игра заключается въ вытѣсненіи своими фигурами фигуръ противника и занятіи ихъ мѣстоположенія. Игра С. быстро распространилась по Германіи, создала цѣлую литературу и считается послѣ шахматовъ наиболѣе сложной игрой. См. спец. журналъ «Fachschrift für Salta u. Salta-Solo» (Гамбургъ, 1900 и сл.); «Deutsche Salta-Zeitung» (1900 и сл.); Schubert, «Salta» (Лпц., 1899); «Salta und Salta-Solo» (1902).

Саманный кирпичъ или *саманъ*—см. Экономическія постройки (XL, 271).

***Самаринъ** (Дмитрій Ѳедоровичъ)—общественный дѣятель и писатель: ум. въ 1901 г.

***Самаркандская область** (XXVIII, 178—181).—По переписи 1897 г. въ С. обл. 860021 ж. (472443 мжч. и 387578 жнщ.); на 1 кв. в. приходится 14,1 жит.—это наиболѣе густо заселенная область среднеазіатскихъ владѣній Россіи. Городское населеніе—135313 чел.; городовъ 6, изъ нихъ въ Самаркандѣ 55128 жит., въ Ходжентѣ 30109 жит., въ ост. не болѣе 20 тыс. въ каждомъ. Распредѣленіе числа жителей по уѣздамъ см. «Россія» (XXVII, стр. 114). Населеніе состоитъ изъ узбековъ (507587 чел.), таджиковъ (230384), киргизовъ (63091), тюркменъ (19993), сартовъ (18073), русскихъ (14006) и др.; сарты и русскіе живутъ гл. обр. въ городахъ; въ Самаркандѣ до $4^1/_2$ т. евреевъ. За исключеніемъ русскихъ (православныхъ), евреевъ и немногихъ др. европейцевъ жители области — магометане. По даннымъ центр. стат. комит. 1905 г. въ С. области 1002200 жит. или 16,7 жит. на 1 кв. вер.

***Самарская губернія** (XXVIII, 184—189).—По переписи 1897 г. въ губерніи

было 2751336 ж. (1351438 мжч. и 1399898 жнщ.), изъ нихъ въ городахъ 158842, въ томъ числѣ въ губ. гор. Самарѣ 89999. Распредѣленіе жителей по уѣздамъ см. «Россія» (XXVII, 109). По родному языку населеніе С. губ. распредѣляется на говорящихъ: по-русски — 1895558 (изъ нихъ по-малорусски — 119301, главн. образ. въ Новоузенскомъ у.), по-мордовски — 238598, по-нѣмецки — 224336 (въ Новоузенскомъ и Николаевскомъ уѣздахъ), по-татарски — 165191, по-чувашски — 91839, по-башкирски—57242, по-тептярски — 47684 (въ Бугульминскомъ у.) и др. Православныхъ 2127726, магометанъ (татары и др. инородцы)—288655, лютеранъ—156112, рим.-католиковъ—57485 (тѣ и другіе—главн. образ. нѣмцы), старовѣровъ — 97522. По исчисленію центр. стат. ком. къ 1905 г. въ С. губ. было 3206800 жит. или по 24,2 чел. на 1 кв. в. Въ Госуд. Думѣ С. губ. имѣетъ 13 представителей, въ томъ числѣ 1 отъ гор. Самары.

Самаркитъ—рѣдкій минералъ, представляющій собой по химическому составу ніобатъ желѣза, иттрія, кальція, эрбія и урана. Кристаллизуется въ ромбической системѣ, но встрѣчается главн. образомъ въ осколкахъ съ раковистымъ изломомъ. Цвѣтъ черный, черта — коричнево-красная. Непрозраченъ. Твердость=5—6. Уд. вѣсъ=5,6—5,8. Мѣсторожденія: Ильменскія горы на Уралѣ, Mitchel County въ Сѣв. Каролинѣ.

Самбаръ, *самбуръ* (Cervus [Rusa] aristotelis)—см. Шапъ (XXXIX,169).

***Самоа**—о-ва. Договоръ 14 ноября 1899 г., касавшійся этихъ о-вовъ, былъ ратификованъ Соед. Штатами въ январѣ 1900 г. и вступилъ въ силу. Въ силу этого договора о-ва были подѣлены между Германіей и Соед. Штатами. Гражданскіе споры объ убыткахъ, причиненныхъ во время междоусобной войны, были переданы на третейскій судъ шведскаго короля, который рѣшилъ ихъ преимущественно въ пользу нѣмецкихъ колонистовъ, и возложилъ отвѣтственность на американскія и англійскія власти. По переписи, произведенной въ концѣ 1900 г., жит. на нѣмецкихъ о-вахъ Савайи и Уполу было 32612, изъ коихъ 381 бѣлыхъ, преимущественно нѣмцевъ. Доходы нѣмецкихъ о-вовъ С. въ 1905—06 г. 616360 марокъ, изъ коихъ 212150—субсидія германскаго казначейства. Торговля преимущественно въ рукахъ Deutsche Samoa Gesellschaft. Ввозъ въ 1904 г. 2317000 м., вывозъ 1675000. Предметы ввоза—керосинъ, мануфактурныя издѣлія, вывоза—кокосы и копра, бананы, кофе, южные фрукты. Во главѣ управленія стоитъ губернаторъ, назначаемый германскимъ правительствомъ; при немъ два совѣта: одинъ—изъ 7 нѣмцевъ, другой — изъ нѣсколькихъ туземцевъ, по выбору властей; во главѣ его бывшій правитель Матаафа. Савайи раздѣленъ на 6 округовъ, Уполу—на 4; остальные островки составляютъ 1 округъ; во главѣ каждаго округа стоятъ правители и судьи, всѣ изъ туземцевъ, но по назначенію нѣмецкихъ властей. Каждый туземецъ-владѣлецъ земли обязанъ насадить въ годъ 50 кокосовыхъ пальмъ. Оружіе и порохъ продаются только съ разрѣшенія властей.—На Тутуилѣ и другихъ, еще меньшихъ о-вахъ, доставшихся по договору 1899 г. Соед. Штатамъ, насчитывается жителей: на первомъ 3800, на остальныхъ 2000; ввозъ (1904) 80213 долларовъ, вывозъ—21967. См. Kurze, «S., Das Land, die Leute und die Mission» (B., 1899); A. Krämer, «Die S.-Inseln, mit besonderer Berücksichtigung Deutsch-Samoas» (т. 1: «Verfassung», Штуттгартъ, 1901); Mary Boyd, «S.» (Лондонъ, 1900); L. P. Churchill, «S.» (L., 1902); Ehlers, «S., die Perle der Südsee» (4 изд., Бр., 1900); Woerl, «S., Land und Leute» (Лпц., 1901); Deeken, «Manuia Samoa» (Ольденбургъ, 1901); Reinecke, «S.» (B., 1902); Hesse-Wartegg, «S., Bismarck Archipel und Neuguinea» (Лпц., 1902); Indra, «Südseefahrten» (Берл., 1903); H. Schnee, «Bilder aus der Südsee» (Берл., 1904); G. Wagener, «Deutschland in der Südsee» (Билефельдъ, 1903). *В. В—въ.*

Самовѣйка—см. Крупковѣйка.

Самойловъ (Александръ Филипповичъ)—физіологъ, р. въ 1867 г. По окончаніи курса на медицин. факульт. дерптскаго университета, защитилъ диссертацію на степень доктора медицины: «Ueber das Schicksal des Eisens im thierischen Organismus» (1892). До 1894 г. работалъ въ институтѣ экспериментальной медицины въ СПб. подъ руководствомъ проф. И. П. Павлова. Съ 1894 г. былъ назначенъ сверхштатнымъ лаборантомъ при каѳедрѣ физіологіи московскаго университета. Съ 1896 г. читалъ здѣсь лекціи въ качествѣ приватъ-доцента до 1903 г. Въ 1903 г. былъ назначенъ профессоромъ физіологіи казанскаго университета. Печатные труды: «Опредѣленіе ферментативной силы жидкостей, содержащихъ пепсинъ по способу Метта» («Арх. Біологич. Наукъ», т. II, 1893); «Ueber den maximalen Tetanus der quergestreiften Muskeln» («Arch. für Anat. und Physiolog.», 1898); «Ueber die eigentliche elektromotorische Kraft des muskulären Demarkationsstromes» («Arch. für d. ges. Physiologie», 1899); «Beiträge zur Elektrophysiologie des Herzens» («Arch. f. Anat. u. Physiol.», 1906), и др.

Самойловъ (Леонтій Марковичъ, † въ 1853 г.)—писатель. Былъ членомъ ученаго комитета министерства финансовъ. Въ 1851 г., когда открылась въ Лондонѣ всемірная выставка, на С. было возложено составленіе описанія русскаго ея отдѣла. Изъ трудовъ С. болѣе извѣстны: «Атласъ промышленности Московской губерніи» (М., 1845), «Обзоръ хлопчато-бумажной и шерстяной промышленности и русскаго отдѣленія на Лондонской выставкѣ», «О шелковыхъ фабрикахъ» («Собраніе матеріаловъ для исторіи и статистики Россіи»).

Самойловъ (Яковъ Владиміровичъ)—минералогъ. Род. въ 1870 г. Окончилъ курсъ физико-мат. факультета новороссійскаго университета въ 1893 г. Въ 1902 г. избранъ на каѳедру минералогіи въ Ново-Александрійскомъ институтѣ. Труды С.: «Турьитъ и сопровождающіе его минералы изъ Успенскаго рудн., въ южномъ Уралѣ» («Bull. d. Natur. d. Moscou», 1899); «Къ вопросу объ условіяхъ залеганія и парагенезисѣ желѣзныхъ рудъ центральной Россіи» (ib.); «Углекислые минералы

изъ Бакальскихъ рудн., въ южн. Уралѣ» («Зап. Спб. Мин. Общ.», 1900, XXXVIII); «Ueber Hydrogöthit, ein bestimmtes Eisenoxydhydrat» («Zeitschr. f. Krystall.», XXXV); «Къ минералогіи Бакальскаго руднаго мѣсторожденія» («Зап. Спб. Мин. Общ.», 1901, XXXIX); «Матеріалы къ кристаллографіи барита» («Bull. d. Natur. d. Moscou», 1902, магистерская дисс.); «Современ. взглядъ на кристаллическое вещество» («Зап. Ново-Алекс. Институ. С. Х.», 1903); «О соотношеніи между спайностью и обликомъ кристалловъ» («Зап. Спб. Мин. Общ.», 1904); «Введеніе въ кристаллографію» (М., 1906).

Самолюбіе—сознаніе собственныхъ достоинствъ и способностей и вытекающее отсюда стремленіе къ проявленію ихъ въ разнообразныхъ отрасляхъ дѣятельности и требованіе признанія ихъ со стороны другихъ. Такъ какъ правильная самооцѣнка очень трудна, то С. часто бываетъ ложнымъ, т. е. человѣкъ требуетъ отъ другихъ признанія за нимъ такихъ качествъ и достоинствъ, которыми не обладаетъ. О С. въ болѣе глубокомъ философскомъ смыслѣ см. Эгоизмъ.

Самонаблюденіе—направленіе вниманія на собственные психическіе процессы, на дѣятельность нашего мышленія, на наши чувствованія и волевые импульсы. С., иначе *внутренній опытъ*, противополагается *внѣшнему* опыту, изученію внѣ насъ совершающихся явленій посредствомъ органовъ чувствъ, и является главнымъ источникомъ нашего познанія психическихъ процессовъ. См. Психологія.

Самонакаливаніе—см. Желѣзо (XI, 841 и 846) и Критическія точки стали и желѣза (XIII, 771).

Самори—сѣв.-африканскій завоеватель (1835—1900), негръ, родомъ съ верховьевъ Нигера, торговецъ невольниками въ Биссандугу, съ 1870 г. правитель этого городка. Съ 1874 г. онъ сталъ предпринимать военныя экспедиціи и къ 1882 г. былъ властелиномъ цѣлой имперіи Самори, расположенной въ верховьяхъ Нигера. Онъ принялъ титулъ Эмиръ эль Муменинъ (властелинъ вѣрныхъ), сокращенно—Альмами. Въ 1882 г. произошло первое столкновеніе С. съ французами, въ которомъ онъ былъ разбитъ. Въ 1883 г. онъ совершилъ неудачное нападеніе на французскій фортъ Баммако. Въ 1887 г. по договору, заключенному его сыномъ въ Парижѣ, онъ уступилъ Франціи всѣ свои владѣнія по лѣвому берегу Нигера, и призналъ французскій протекторатъ надъ остальными. Съ 1891 г. начался новый рядъ его столкновеній съ французами, отнимавшими у него одну территорію за другой. Въ 1898 г. онъ былъ взятъ въ плѣнъ и черезъ два года умеръ. Царство его присоединено къ французскимъ владѣніямъ. См. Méril, «Samory» (П., 1899); Gatelet, «Histoire de la conquête du Soudan français. 1878—99» (П., 1901). *В. В—въ.*

Самосознаніе—психическій актъ, посредствомъ котораго мы изъ суммы смѣняющихся представленій о внутренней нашей душевной дѣятельности и о внѣшнихъ ея проявленіяхъ заключаемъ о непрерывности, тождествѣ и единствѣ своей духовной и физической личности или нашего «я». См. «Я» (т. XLI, стр. 465).

***Самосъ** (XXVIII, 232)—княжество, находящееся въ вассальныхъ отношеніяхъ къ Турціи и состоящее подъ покровительствомъ Франціи, Великобританіи и Россіи. По переписи 1902 г. жителей 53424, изъ нихъ 1197 иностранцевъ (1080 грековъ); кромѣ того до 15000 самосцевъ живутъ въ Малой Азіи. Госуд. бюджетъ 1905—6 гг.: доходы—2,8 милл. піастровъ, расходы — 3,3 милл. п., въ томъ числѣ 300 т. п. дани Турціи; госуд. долгъ — 2,2 милл. піастровъ.

Самочувствіе или *самоощущеніе*—душевное состояніе, слагающееся изъ нашей растительной, нервной и духовной дѣятельности въ данный моментъ. На С. преобладающее вліяніе имѣютъ факторы растительной жизни человѣка, равновѣсіе функціональныхъ отправленій тканей и клѣтокъ тѣла и связанное съ нимъ нормальное питаніе нервной системы. Всякое отклоненіе отъ нормы отражается въ формѣ угнетеннаго или повышеннаго С.

***Самоуправленіе.** С. въ Россіи, земское и городское, въ послѣдніе годы XIX вѣка и первые XX вѣка, все болѣе и болѣе стѣснялось правительствомъ (особенно во время министерства Плеве), видѣвшимъ въ «земцахъ», т. е. въ гласныхъ земства, и въ «третьемъ элементѣ», т. е. въ служащихъ въ земствахъ, опасную въ политическомъ отношеніи группу. Всѣ либеральные и радикальные элементы русскаго общества, напротивъ, были горячими сторонниками развитія мѣстнаго С. Для нихъ въ послѣдніе годы особенно выдвинулся въ вопросѣ о С. одинъ частный вопросъ: вопросъ о мелкой земской единицѣ, т. е. самоуправляющейся (на подобіе уѣзда) значительно болѣе мелкой чѣмъ уѣздъ, всесословной единицѣ (приближающейся къ волости).—При образованіи политическихъ партій въ Россіи въ 1905—06 г. сторонниками С. оказались всѣ лѣвыя партіи. Соц.-демократическая требуетъ въ своей программѣ широкаго мѣстнаго самоуправленія и областного самоуправленія для тѣхъ мѣстностей, которыя отличаются особыми бытовыми условіями и составомъ населенія; соц.-революціонеры—широкой автономіи областей и общинъ, какъ городскихъ, такъ и сельскихъ; возможно бо́льшаго примѣненія федеративныхъ отношеній между отдѣльными національностями. Трудовая группа въ проектѣ платформы, опубликованномъ въ ноябрѣ 1906 г., требуетъ «повсемѣстнаго введенія городского, земскаго и сельскаго самоуправленія на основахъ всеобщаго избирательнаго права съ прямой, равной и тайной подачей голосовъ, безъ различія пола, вѣры и національности, и сосредоточенія въ вѣдѣніи мѣстнаго С. всѣхъ дѣлъ мѣстнаго характера: земельныхъ, хозяйственныхъ, просвѣтительныхъ, административно-полицейскихъ». Народно-соціалистическая партія въ проектѣ программы (августъ 1906 г.) обязуется добиваться: «а) повсемѣстнаго введенія организованнаго на широкихъ демократическихъ началахъ земскаго, городского и сельскаго С., съ передачей въ его вѣдѣніе всѣхъ

мѣстныхъ дѣлъ (въ томъ числѣ и полиціи); б) введенія въ тѣхъ мѣстностяхъ, гдѣ этого пожелаетъ населеніе, національно-областной и областной автономіи». Конституціонно-демократическая партія тоже требуетъ широкаго С., основаннаго на всеобщемъ, прямомъ, равномъ и тайномъ голосованіи. Того же требуютъ и партія демократ. реформъ, и партія мирнаго обновленія, ограничивающія только всеобщее голосованіе требованіемъ двухлѣтней осѣдлости. О «расширеніи правъ и круга дѣятельности мѣстнаго земскаго и городского С.», объ устройствѣ мелкой земской единицы, о «распространеніи начала С. *по возможности* на всѣ мѣстности Имперіи, съ привлеченіемъ къ участію въ самоуправленіи возможно широкаго круга лицъ», но при условіи сохраненія политическаго единства Россіи, говоритъ и программа Союза 17 октября. Гораздо осторожнѣе говорятъ о С. торговыя партіи, безусловно подчиняющія его единству Россіи, на которомъ онѣ особенно настаиваютъ, и либо совсѣмъ не говорятъ, либо относятся къ нему отрицательно партія правового порядка и разныя «монархическія» партіи.

Литература. C. Hugo, «Die deutsche Städteverwaltung» (Штуттг., 1900); H. Lindemann (Hugo), «Arbeiterpolitik und Wirtschaftspflege in der deutschen Städteverwaltung» (Штуттг., 1904); «Мелкая земская единица. Сборникъ статей» (1-й т.—2 изд., 2-й т.—1-е изд., СПб., 1903); В. М. Гессенъ, «Вопросы мѣстнаго управленія» (СПб., 1904); Ad. Damaschke, «Aufgaben der Gemeindepolitik. Vom Gemeinde-Sozialismus» (4 изд., Іена, 1901; есть русск. пер.); В. Ѳ. Тотоміанцъ, «Муниципализація промышленныхъ предпріятій» (М., 1902); Н. Н. Авиновъ, «Опытъ программы систематическаго чтенія по вопросамъ земскаго самоуправленія» (Москва, 1905). Въ Москвѣ съ конца 1906 г. выходитъ рядъ брошюръ подъ общимъ названіемъ «Самоуправленіе»: № 1: Ачадовъ, «Взгляды соціалистич. партій на самоуправленіе». № 2. Его же, «Третій элементъ». № 3. Его же, «Госуд. власть и мѣстное самоуправленіе». Въ концѣ 1906 г. объявлено о предстоящемъ выходѣ въ Москвѣ журнала «Самоуправленіе». Отношеніе русскихъ политическихъ партій къ вопросу о С. см. въ «Сборникѣ программъ политическихъ партій въ Россіи», изд. подъ ред. Водовозова (7 вып., СПб., 1906). *В. В—въ.*

Самуиловъ (Вячеславъ Никандровичъ, род. въ 1862 г.)—писатель, воспитанникъ спб. духовной академіи; состоитъ оберъ-секретаремъ св. синода, дѣлопроизводителемъ предсоборнаго присутствія и съ 1901 г. помощникомъ редактора «Церковн. Вѣд.». С. напечаталъ: «Исторія аріанства на латинск. западѣ» (СПб., 1890, магист. диссерт.) и рядъ статей по русск. церковн. исторіи въ «Богослов. Энциклопедіи» (изд. Лопухина) и въ «Церковн. Вѣдом.».

Саншуи, Санъ-шуи-хіенъ («три воды»)—гор. и открытый (съ 1897 г.) портъ въ китайской пров. Квантунъ, близъ впаденія р. Пейкіангъ въ одинъ изъ рукавовъ р. Си-Кіангъ. 5000 жит. (1903 г.). Значительное судоходство: въ 1897 г. каждый день приходило свыше 30 туземныхъ кораблей; ввозъ въ 1903 г.—200131,5 фн. ст., вывозъ—118106,5 фн. ст. Гл. предметы вывоза—шелкъ въ различныхъ видахъ, табакъ, бумага и сахаръ; отсюда, между прочимъ, вывозятся въ Европу птички «рисовки» (Spermestes oryzivora).

Самэнъ (Альберъ Samain; 1859—1900)—франц. поэтъ. Первый сборникъ стихотвореній С. озаглавленъ: «Au jardin de l'infante» (1893). С. сразу занялъ видное положеніе въ кругу французскихъ поэтовъ новой школы. Онъ обнаружилъ склонность ко всему недоговоренному, неуловимому, къ полу-тонамъ и намекамъ. Любовь, страсть, меланхолія, разлитая въ природѣ, впечатлѣніе, производимое музыкою, отголоски прошлаго и невозвратно разбитыхъ надеждъ — все это кладетъ свой отпечатокъ на стихотворенія С. Внѣшняя форма ихъ выдѣляется тщательною отдѣлкою стиха, часто переходящею въ вычурность. Иногда у С. неожиданно появляются отголоски древняго міра («Золотое руно», «Сфинксъ», «Гермафродитъ», «Клеопатра»). Въ 1898 г. С. выпустилъ новый сборникъ стихотвореній—«Aux flancs du vase», навѣянный одновременно Ѳеокритомъ и Андрэ Шенье и показывающій, что С. зналъ и понималъ античный міръ. Послѣ смерти С. редакціей журнала «Mercure de France» выпущена была еще одна книга его стихотвореній, «Le chariot d'or» (1901). — Ср. Rémy de Gourmont, «Le livre des masques» (1896); A. Van-Bever et P. Léautaud, «Poètes d'aujourd'hui» (1900). *Ю. В.*

Сандаловое масло (Ol. ligni Santali, Sandelholzöl, Ess. de Santal, oil of Sandal Wood)—получается перегонкой изъ древесины тропическаго дерева Santalum album, произрастающаго главнымъ образомъ въ Индіи и Индо-Китаѣ. Изъ индійской древесины въ Европѣ получаютъ 3—5% масла, а изъ макассарской 1,6—3%. Масло всегда болѣе или менѣе сильно окрашено въ желтый цвѣтъ, обладаетъ слабымъ, но весьма постояннымъ запахомъ и жгучимъ, но не непріятнымъ запахомъ. Уд. вѣсъ 0,975—0,980; $\alpha_D = -17°$ до $-19°$. Т. кип. 275° — 295°. Составъ масла изученъ мало. Выдѣленъ изъ него спиртъ $C_{15}H_{26}O$ и, повидимому, алдегидъ $C_{15}H_{24}O$. Имѣются и другіе сорта С. масла; изъ древесины южно-австралійскаго дерева Santalum Preissianum получается 5% масла уд. вѣса 1,022 съ запахомъ, нѣсколько напоминающимъ розу. При стояніи масло выдѣляетъ кристаллы, отвѣчающіе по составу двухатомному спирту $C_{15}H_{24}O_2$. Изъ древесины восточно-австралійскаго дерева Santalum cygnorum получается 2% масла уд. вѣса 0,953—0,965 по свойствамъ довольно близкаго къ остиндскому. Въ такомъ же родѣ, но весьма слабо пахнущее масло получается, наконецъ, и изъ древесины S. Yasi, дерева, произрастающаго на островахъ Фиджи. Уд. вѣсъ его 0,967; $\alpha_D = -25°$ до $-26°$. *К. Дебу.*

Сандарак (хим.)—см. Смолы.

Сандеръ (Генрихъ Sander, 1754—1782)—нѣмецкій естествоиспытатель, состоялъ профессоромъ въ Карлсруэ; печатные труды касаются общихъ вопросовъ по естествознанію,

отчасти и образа жизни нѣкоторыхъ насѣкомыхъ. С. напечаталъ между прочимъ: «Ueber die Kunstsprache der Naturforscher» (Базель, 1782); «Oekonomische Naturgeschichte für den deutschen Landmann u. die Jugend etc.» (3 т., 1782); «Ueber das Grosse und Schöne in der Natur» (Лпц., 1781); «Vaterländische Bemerkungen für alle Theile der Naturgeschichte etc.» (Карлсруэ, 1780); «Beiträge zur Naturgeschichte der Fische im Rhein» (1781).

Н. Н. А.

Сандичъ (Александръ Сандић)—сербскій писатель. Род. въ 1840 г., былъ учителемъ гимназіи въ Новомъ Садѣ. Много переводилъ; написалъ рядъ статей по сербской исторіи, обработалъ для народнаго чтенія народныя пѣсни о Маркѣ Кралевичѣ и Милошѣ Обиличѣ, житіе архіеп. Саввы, біографіи Михаила Обреновича, владыки Платона Атанацковича и др. См. «Босанска Вила», 1896, № 19 (біографія и портретъ С.).

Санкин—см. Пама.

***Санктъ-Галленъ**—швейцарскій кантонъ. См. Othmar Müller, «S. Gallisches Verwaltungsrecht» (С.-Галленъ, 1898); Fehr, «Staat und Kirche im Kanton S. G.» (С.-Г., 1900); Dierauer, «Der Kanton S. G. in der Regenerationszeit 1831—40» (С.-Г., 1902); «Mitteilungen zur vaterländischen Geschichte».

В. В—въ.

***Санктъ-Михельская губернія** (XXVIII, 275). — Къ началу 1905 г. 191717 жителей, изъ нихъ говорящихъ по-фински—189460, ост. шведы и друг. національностей. Въ 3 городахъ 8321 жит.: въ С.-Михелѣ—3933, Нейшлотѣ—2687, Хейнолѣ—1701.

***Санктъ-Петербургская губернія** (XXVIII, 276—285). — По переписи 1897 г. въ губерніи было 2112033 жителей (1121048 мжч. и 990985 жнщ.), изъ нихъ въ гор. СПб.—1264920 и собственно въ губерніи—847113 жит. (428381 мжч. и 418732 жнщ.). Изъ числа послѣднихъ было городского населенія 156833, а вм. съ посадомъ Колпино (12241)—169074, сельскаго — 678039. Изъ городовъ (кромѣ Петербурга) болѣе значительные: Кронштадтъ (военн. губернаторство)—59525, Царское Село — 22480, Нарва — 16599 жит. Населеніе губерніи (безъ г. СПб.) состоитъ изъ русскихъ—639222, финновъ—123805 (въ томъ числѣ ижоры 13715), эстовъ—51878 (преимущественно въ западной части), нѣмцевъ—12677 (въ городахъ и колонисты), поляковъ—8280, евреевъ—4024. Православныхъ—650050, лютеранъ—168289 (финны, нѣмцы и эсты). По даннымъ центр. стат. ком. въ 1905 г. въ СПб. губ. было 2475400 жит., а за вычетомъ гор. СПб. (1627200 ж.)—848200, въ томъ числѣ въ городахъ 107 тыс. Въ 1904 г. открыто движеніе по вновь выстроенной жел. дорогѣ СПб. — Витебскъ, начиная отъ г. Царскаго Села (общ. Моск.-Винд.-Рыб. ж. д.); эта линія пересѣкаетъ губернію на протяженіи 169 вер. Въ 1905 г. открыта линія СПб. — Тихвинъ, пересѣкающая вост. часть губ. на разстояніи 150 вер.—СПб. губернія (кромѣ города СПб.) представлена въ Государств. Думѣ 3 депутатами.

Санктъ-Петербургскій Земскій Вѣстникъ — издается въ СПб. губернскимъ земствомъ съ 1903 г., ежемѣсячно. Отв. ред. предсѣдатель губернской управы.

***Санктъ-Петербургъ** (см. XXVIII, 291—344). 15 декабря 1900 года городскимъ управленіемъ столицы произведена была однодневная перепись.

Населеніе. Съ 1890 до 1900 г. число жителей въ СПб. увеличилось на 293722 чел., или на 30,77%, и къ моменту послѣдней переписи достигло 1248122, а съ пригородами—1439613 человѣкъ.

Части города.	Число жителей обоего пола въ 1890 г.	въ 1900 г.	Увеличеніе населенія: въ абсолютныхъ числахъ.	въ процентахъ.
Адмиралтейская	39216	40272	1056	2,75
Казанская	53612	56483	2871	5,35
Спасская	104313	112773	8460	8,11
Коломенская	56287	71431	15144	26,90
Нарвская	88897	121909	33012	37,14
Московская	130532	154658	24126	18,48
Александро-Невская	79187	124931	45744	57,76
Рождественская	76536	105361	28825	37,46
Литейная	101103	114022	12919	12,68
Васильевская	91393	131087	39694	44,09
Петербургская	76988	119625	42637	55,37
Выборгская	56336	95570	39234	69,64
Весь городъ	954400	1248122	293722	30,77
Всѣ 4 пригорода	79905	191491	111586	140,00
	1034305	**1439613**	**405308**	**39,18**

Наибольшій приростъ населенія оказывается въ сравнительно рѣдко населенныхъ частяхъ столицы и на ея окраинахъ, наименьшій — въ центральныхъ частяхъ, гдѣ для постройки новыхъ домовъ меньше мѣста и гдѣ сравнительно зажиточное населеніе больше привыкло къ простору и жилищному комфорту.

Распредѣленіе населенія СПб. по частямъ и участкамъ города.

Части города и участки.	Пространство въ квадратн. верстахъ.	Число жителей по переписи 1900 года.			Населеніе на 1 кв. версту.	Кв. саж. на 1 жит.
		Мужч.	Женщ.	Об. пола.		
Адмиралтейская I	0,938	10611	7353	17964	19151	13,1
» . . . . . II.	0,927	12628	9680	22308	24065	10,4
	1,865	**23239**	**17033**	**40272**	**21588**	**11,6**
Казанская . . . . . I.	0,461	9112	11481	20593	44670	5,6
» . . . . . II.	0,256	10543	8566	19109	74645	3,3
» . . . . . III.	0,417	8113	8668	16781	40242	6,2
	1,134	**27768**	**28715**	**56483**	**49809**	**5,0**
Спасская . . . . . I.	0,568	8010	6424	14434	25412	9,8
» . . . . . II.	0,566	6075	5246	11321	20002	12,5
» . . . . . III.	0,478	34805	20394	55199	115479	2,2
» . . . . . IV.	0,511	17453	14366	31819	62268	4,0
	2,123	**66343**	**46430**	**112773**	**53120**	**4,7**
Коломенская . . . . . I.	0,737	18991	19102	38093	51687	4,8
» . . . . . II.	1,516	17852	15486	33338	21991	11,4
	2,253	**36843**	**34588**	**71431**	**31705**	**7,9**
Нарвская I	3,027	24446	17250	41696	13775	18,1
» II	1,516	25535	20068	45603	30081	8,3
» . . . . . III.	3,639	19140	15470	34610	9511	26,3
	8,182	**69121**	**52788**	**121909**	**15022**	**16,8**
Московская . . . . . I.	0,482	15536	17028	32564	67560	3,7
» . . . . . II.	0,376	14241	15933	30174	80729	3,4
» . . . . . III.	0,707	22749	18604	41353	58491	4,3
» . . . . . IV.	1,526	30007	20560	50567	33137	7,5
	3,091	**82533**	**72125**	**154658**	**50035**	**5,0**
Алекс.-Невская . . . . . I.	5,488	18079	11726	29805	5431	46,0
» . . . . . II.	6,322	26815	16463	43278	6846	37,5
» . . . . . III.	4,448	32171	19677	51848	11656	21,4
	16,258	**77065**	**47866**	**124931**	**7684**	**32,5**
Рождественская . . . . . I.	0,853	18190	17848	36038	42249	5,9
» . . . . . II.	0,877	18307	16543	34850	39740	6,3
» . . . . . III.	2,487	17140	17333	34473	13861	18,0
	4,217	**53637**	**51724**	**105361**	**24985**	**10,0**
Литейная I	0,519	12929	14223	27152	52360	4,8
» . . . . . II.	0,611	14550	17785	32335	52921	4,7
» . . . . . III.	0,604	16446	15530	31976	52940	4,7
» . . . . . IV.	0,591	11160	11399	22559	38188	6,5
	2,325	**55085**	**58937**	**114022**	**49042**	**5,1**
Васильевская . . . . . I.	1,218	16811	17487	34298	28159	8,9
» . . . . . II.	5,203	27274	23018	50292	9566	25,9
» . . . . . III.	4,287	27409	19088	46497	10846	23,0
	10,708	**71494**	**59593**	**131087**	**12242**	**20,4**
Петербургская. . . . . I.	1,832	20289	18931	39220	21480	11,7
» . . . . . II.	3,165	24421	22681	47102	14882	16,8
» . . . . . III.	3,128	16522	13048	29570	9453	26,4
» . . . . . IV.	4,729	1906	1827	3733	789	316,7
	12,854	**63138**	**56487**	**119625**	**9307**	**26,9**
Выборгская I	7,006	19350	14351	33701	4810	52,0
» . . . . . II.	3,673	18115	14247	32362	8811	28,4
» . . . . . III.	3,696	16413	13094	29507	7983	31,3
	14,375	**53878**	**41692**	**95570**	**6648**	**37,6**
Всего въ городѣ	79,385	680144	567978	1248122	15722	15,9
Въ пригородахъ.						
Петергофскій	46	42105	26794	68899	1497	167
Шлиссельбургскій	71	43836	34878	78714	1108	225
Полюстровскій	18	12434	9110	21544	1197	209
Лѣсной	48	11185	11149	22334	465	537
Итого въ пригородахъ . . .	183	109560	81931	191491	1046	238
Въ городѣ и пригородахъ .	**262,385**	**789704**	**649909**	**1439613**	**5486**	**45,6**

Таблица показываетъ, что въ 10 участкахъ СПб. приходится болѣе 50000 жителей на кв. версту (5 кв. саж. на жит.), въ 10 участкахъ—отъ 25000 до 50000 (5—10 кв. саж. на жителя), въ 9 уч.—отъ 10000 до 25000 (10—25 кв. саж.), въ 9 участкахъ - менѣе 10000 на кв. версту (болѣе 25 кв. саж. на жителя).

Коренное и пришлое населеніе. Изъ жителей СПб., насчитанныхъ послѣдней переписью, въ немъ родились 387052, въ томъ числѣ 173915 лицъ мужского пола и 213137 женскаго. Пришлыхъ насчитано 861070 чел., въ томъ числѣ 506229 мужского и 354841 женскаго. Въ 4 пригородахъ коренныхъ жителей 68847, въ томъ числѣ 32967 мужского и 35880 женскаго пола; пришлыхъ 122644, изъ нихъ 76593 мужск., 46051 женскаго.

Составъ населенія по полу и возрасту. Громадною численностью пришлаго населенія, прибывающаго въ СПб. для ученья, труда и карьеры преимущественно въ молодомъ и зрѣломъ возрастѣ, объясняется весьма значительный процентъ взрослыхъ. Въ возрастѣ 16—60 лѣтъ насчитывается въ СПб. 72,7% (во всей Россіи 56%), малолѣтнихъ отъ рожденія до 15 лѣтъ—23,2% (въ Россіи 38%), стариковъ свыше 60 лѣтъ—4,1% (въ Россіи 6%). Въ пригородахъ СПб. взрослыхъ—68,8%, малолѣтнихъ — 28,4%, стариковъ — 2,8%.

Населеніе СПб. по главнымъ возрастнымъ группамъ:

Возрастъ.	Въ городѣ. Абсолютн. числа.	Въ городѣ. Въ %	Въ пригородахъ. Абсолютн. числа.	Въ пригородахъ. Въ %
0 — 15 л. .	288730	23,2	54252	28,4
16 — 60 » .	906466	72,7	131445	68,8
свыше 60 » .	50982	4,1	5460	2,8
Всего .	1246178	100,0	191157	100,0
Сверхъ того неизвѣстн. лѣтъ	1944	—	331	—

Тѣмъ же преобладаніемъ пришлаго населенія надъ кореннымъ объясняется и численный перевѣсъ мужского пола надъ женскимъ, особенно въ учебномъ и рабочемъ возрастахъ.

	На 100 душъ мужского населенія приходится женщинъ: Петерб. уроженцевъ.	Пришлыхъ.	И тѣхъ и другихъ.	На 100 душъ женскаго населенія приходится мужчинъ: Петерб. уроженцевъ.	Пришлыхъ.	И тѣхъ и другихъ.
Въ возрастѣ 0 — 10 лѣтъ.	103	101	102	97	99	98
» » 11 — 15 »	107	47	70	93	215	142
» » 16 — 40 »	128	60	70	78	165	143
» » 41 — 60 »	188	96	108	53	105	93
» » свыше 60 »	375	203	234	27	49	43

Во всемъ населеніи СПб., по переписи 1900 года, на 100 лицъ мужского пола приходится 88—женскаго (въ 1890 г. было 86, въ 1881 г.—82, въ 1869 г.—77).

Населеніе по національностямъ. Незначительна, за 10 лѣтъ, перемѣна въ % отношеніи русскаго населенія СПб. къ остальнымъ національностямъ, но въ составѣ нѣкоторыхъ другихъ группъ произошли значительныя перемѣны: уменьшился % нѣмцевъ, финновъ, евреевъ, увеличился % поляковъ, какъ видно изъ слѣдующихъ данныхъ:

Родной языкъ.	Число лицъ. 1890 г.	1900 г.	% отношеніе къ общему числу жителей. 1890 г.	1900 г.
Русскій	829714	1090409	87,0	87,6
Бѣлорусскій	256	692		
Малороссійскій	686	1443		
Нѣмецкій	43798	43866	4,6	3,5
Польскій	22307	38314	2,3	3,1
Финскій	16731	15638	1,8	1,3
Эстонскій	7431	13401	0,8	1,1
Еврейскій	10353	11668	1,1	0,9
Латышскій	3525	7097		
Литовскій	1717	5666		
Татарскій	3471	5244		
Шведскій.	4724	3890		
Французскій.	2932	3523		
Англійскій	1851	2046		
Армянскій	485	895		
Итальянскій	367	594		
Корельскій	290	310	2,1	2,4
Чешскій	220	304		
Грузинскій	113	284		
Греческій	160	254		
Болгарскій	87	185		
Датскій.	132	178		
Сербскій.	66	133		
Горскія нарѣчія	40	124		
Венгерскій.	41	123		
Румынскій	35	119		
Турецкій	91	109		
Голландскій	77	102		
Жмудскій	64	91		
Испанскій	19	68		
Словакскій.	98	57		
Мордовскій	47	44	0,3	0,1
Персидскій	28	36		
Норвежскій	16	30		
Японскій	8	26		
Башкирскій	4	24		
Португальскій	2386	8		
Прочіе и необозначен. .		1127		
Итого	954400	1248122	100,0	100,0

Населеніе по вѣроисповѣданіямъ (въ 1900 г.):

Православныхъ . . .	1063104	или	85,18%
Раскольниковъ . . .	8524	»	0,68
Армяно-грегоріанъ .	1079	»	0,09
Уніатовъ	10	»	0,00
Католиковъ . . .	59042	»	4,73
Протестантовъ . . .	90926	»	7,28
Евреевъ	19279	»	1,54
Караимовъ	316	»	0,03
Магометанъ . . .	5451	»	0,44
Идолопоклонниковъ .	68	» менѣе	0,01
Неизв. вѣроисповѣд. .	323	»	0,03
Всего .	1248122	или	100,00%

Процентныя отношенія вѣроисповѣдныхъ группъ въ составѣ населенія СПб. мало измѣнились противъ 1890 г.

Населеніе по сословіямъ. За 10 лѣтъ, прошедшихъ между переписями 1890 и 1900 г., составъ населенія по сословіямъ нѣсколько

измѣнился: уменьшился % дворянъ, купцовъ и мѣщанъ, увеличился крестьянскій элементъ.

	Въ 1890 г.	Въ 1900 г.
Дворянъ	10,2%	8,9%
Духовенства	0,7	0,5
Купцовъ и почетн. гражд.	5,0	4,8
Мѣщанъ и цеховыхъ	22,8	19,3
Солдатъ	4,9	0,4
Крестьянъ	50,3	61,4
Прочихъ сословій и званій	6,1	4,7
Всего	100,0	100,0
Въ числѣ прочихъ сословій и званій зарегистрованы:		
Финляндскіе уроженцы	2,3	1,5
Иностранцы	2,4	1,8
Безъ обознач. сословія	1,4	1,4

Крестьянъ и мѣщанъ въ СПб. (не считая пригородовъ) въ 1900 г. было 1007390; изъ нихъ, какъ и въ 1890 г., большинство (734963 или 73%) составляютъ пришлый элементъ, родомъ изъ 53 различныхъ губерній; болѣе всего изъ губерній Тверской (124022 или 10% всѣхъ жителей города), Ярославской (92619 или 7,4%), С.-Петербургской (87157 или 7%), Новгородской (57429 или 4,6%) и Псковской (46354 или 3,7%).

Населеніе по грамотности и образованію. За 10 лѣтъ, съ 1890 по 1900 г., процентъ грамотныхъ мужчинъ старше 5 лѣтъ увеличился съ 74 до 79,7, женщинъ—съ 54 до 59,3; слѣдовательно, остается еще въ СПб. неграмотныхъ старше 5 лѣтъ:

Мужчинъ . . . 20,3%, т. е. 126398 чел.
Женщинъ . . . 40,7%, » » 206947 »

Въ возрастѣ выше 15 лѣтъ:

	Мжч.	Женщ.
Получили высшее образ.	17320	2471
» среднее »	35229	49851
Учатся (16 л. и старше)	18098	7750
Окончили низшую школу	215402	93789
Получили образованіе дома	49931	45396
Только грамотны	83769	43349
Вовсе неграмотны	106051	184873
Всего	525800	427479
Безъ обозначенія образов.	2564	3549

Въ теченіе 10 лѣтъ, съ 1890 г., произошли слѣдующія измѣненія въ составѣ населенія 16 л. и старше по образованію и грамотности:

	Въ 1890 г. Мужч.	Въ 1890 г. Женщ.	Въ 1900 г. Мужч.	Въ 1900 г. Женщ.
Получили высшее образованіе	3,2	0,4	3,3	0,6
» среднее »	5,8	7,1	6,7	11,7
» домашнее »	13,1	14,1	9,5	10,6
Учатся (въ возрастѣ 16—30 л.)	3,1	1,3	3,4	1,8
Окончили низшую школу	23,4	15,3	41,0	22,0
Только грамотны	25,3	12,5	15,9	10,1
Вовсе неграмотны	26,1	49,3	20,2	43,2
Итого	100,0	100,0	100,0	100,0

Оказывается, что за 10 лѣтъ процентъ женщинъ, получившихъ высшее образованіе, увеличился въ 1½ раза, мужчинъ—только на 3%; процентъ женщинъ, получившихъ среднее образованіе увеличился на 65%, а мужчинъ—на 15%.

Составъ населенія по семейному положенію мало измѣнился со времени переписи 1890 г. Въ мужскомъ населеніи нѣсколько уменьшился % очень молодыхъ отцовъ семейства, увеличился % очень молодыхъ и старыхъ холостяковъ; въ женскомъ уменьшился % незамужнихъ во всѣхъ трехъ большихъ возрастныхъ группахъ и очень молодыхъ замужнихъ.

Изъ 1000 мужч. было:	Въ возрастѣ: 16—25 лѣтъ. 1890 г.	1900 г.	26—50 лѣтъ. 1890 г.	1900 г.	Свыше 50 лѣтъ. 1890 г.	1900 г.
Холостыхъ	816,16	825,76	272,98	267,71	129,51	122,44
Женатыхъ	181,85	172,51	696,56	706,74	699,97	723,75
Вдовцовъ	1,84	1,64	26,93	23,36	163,03	149,35
Разведенныхъ	0,15	0,09	3,53	2,19	7,49	4,46
Изъ 1000 женщинъ:						
Дѣвицъ	726,20	717,98	296,31	295,44	204,48	202,93
Замужнихъ	261,19	272,03	532,64	552,08	217,22	227,70
Вдовъ	11,26	9,15	163,85	147,38	574,15	566,42
Разведенныхъ	1,45	0,84	7,20	5,10	4,15	2,95

Естественное движеніе населенія. Послѣ 1898 г. коэффиціенты брачности, рождаемости и смертности мало измѣнились. Замѣтны нѣкоторое уменьшеніе коэффиціента брачности (съ 6,1 до 5,4 на 1000 жителей), увеличеніе рождаемости (съ 29,1 до 30,0) и ослабленіе смертности (съ 25,2 до 23,7 на тысячу жителей).

Естественное движеніе населенія СПб.

Годы.	Число жителей.	Браковъ.	На 1000 жит.	Родившихся.	На 1000 жит.	Умершихъ.	На 1000 жит.	На 1000 родившихся приходится умершихъ.
1894—1898	1131207	6871	6,1	32913	29,1	28302	25,2	860
5								
1899 . . .	1227612	7361	6,0	35478	28,9	28532	23,2	800
1900 . . .	1248122	7347	5,9	36743	29,4	30638	24,6	834
1901 . . .	1281034	7344	5,7	37151	29,0	30130	23,5	811
1902 . . .	1313706	7645	5,8	39490	30,1	28682	21,8	726
1903 . . .	1332896	7978	6,0	39587	29,7	31716	23,8	801
1899—1903	1280674	7534	5,9	37690	29,4	29940	23,4	794
5								
1904 . . .	1372333	7417	5,4	41170	30,0	32551	23,7	791

Составъ брачущихся по семейному положенію и по возрасту не подвергся за послѣднее 6-лѣтіе сколько-нибудь значит. измѣненіямъ.

Коэффиціентъ внѣбрачныхъ рожденій значительно уменьшился: въ 1894—1898 гг. онъ, въ среднемъ, равнялся 348 на 1000 рожденій, въ 1899—1903 гг. не превышалъ 231, а въ 1904 г.—221. Составъ новорожденныхъ по порядку родовъ и по возрасту матерей существенно не измѣнился.

Рожденія брачныя и внѣбрачныя.

	Всего родившихся (живорожденныхъ).	Въ томъ числѣ внѣбрачныхъ.	% внѣбрачныхъ рожденныхъ.
Въ 1894—1898 гг., въ среднемъ . . .	24463	8510	34,8
» 1899 г.	35478	8577	24,1
Въ 1900 г.	36743	8637	23,5
» 1901 »	37151	8609	23,3
» 1902 »	39490	9068	23,0
» 1903 »	39587	8705	22,0
» среднемъ	37690	8719	23,1
» 1904 г.	41170	9162	22,1

% внѣбрачныхъ рожденій (1904 г.): въ Берлинѣ—15,3%, въ Парижѣ—32,0.

Публикуемыя въ «Ежегодникахъ» свѣдѣнія городской статистики о *смертности населенія по возрастамъ* свидѣтельствуютъ о значительномъ увеличеніи коэффиціента дѣтской смертности. Въ 1886—1895 гг. изъ 1000 дѣтей въ возрастѣ до 1 года умирало въ среднемъ 203, въ пятилѣтіе же 1899—1903 гг.—326, какъ видно изъ нижеслѣдующей таблицы:

Смертность въ СПб. по возрастамъ умершихъ.

На 1000 чел. населенія умерло:

Возрастъ.	Въ 1886—1895 гг., въ среднемъ. Муж. пола.	Женск. пола.	Обоего пола.	Въ 1899—1903 гг., въ среднемъ. Муж. пола.	Женск. пола.	Обоего пола.
До 1 года .	220	187	203	351	300	326
1—5 лѣтъ	80	72	76	57	52	54
6—20 »	25	20	23	7	6	6
21—50 »	55	34	45	13	9	11
51—60 »	43	25	32	43	23	31
61—70 »	75	48	57	77	46	56
Свыше 70 »	396	332	348	161	111	130
Неизв. лѣтъ	—	—	—	54	14	36
Во всѣхъ возрастахъ	28	25	27	24	24	24

Увеличеніе дѣтской смертности объясняется частымъ появленіемъ дѣтскихъ эпидемическихъ болѣзней. Какія болѣзни усилились и какія ослабѣли за эти годы, можно видѣть изъ слѣдующихъ данныхъ:

Смертность въ СПб., по причинамъ смерти.

Названіе болѣзней.	Общее число умершихъ. Въ среднемъ за 1886—1895 гг.	Въ среднемъ за 1899—1903 гг.	На 10000 чел. наличн. населенія. Въ среднемъ за 1886—1895 гг.	Въ среднемъ за 1899—1903 гг.	На 100 умершихъ. Въ среднемъ за 1886—1895 гг.	Въ среднемъ за 1899—1903 гг.
Тифъ	674	821	7,1	6,4	2,6	2,8
Оспа	112	126	1,2	1,0	0,5	0,4
Корь	564	706	5,9	5,5	2,2	2,4
Скарлатина	584	563	6,1	4,3	2,3	1,9
Дифтеритъ	426	950	4,5	7,4	1,7	3,2
Рожа	175	153	1,8	1,2	0,7	0,5
Коклюшъ	224	262	2,3	2,1	0,9	0,9
Холера	513	—	5,4	—	2,0	—
Кровавый поносъ	88	86	0,9	0,7	0,3	0,3
Крупозное воспаленіе легкихъ	1177	1089	12,3	8,5	4,6	3,7
Бугорчатка легкихъ	4225	3950	44,3	30,9	16,5	13,3
» прочихъ органовъ	318	857	3,3	6,7	1,2	2,9
Инфлуэнца	124	242	1,3	1,9	0,5	0,8
Гнилокровіе	250	325	2,6	2,5	1,0	1,1
Сифилисъ	104	63	1,1	0,5	0,4	0,2
Родильная горячка	51	50	0,5	0,4	0,2	0,2
Прочія инфекціонныя	33	65	0,3	0,5	0,1	0,2
Всѣ инфекціонныя болѣзни	9642	10308	100,9	80,5	37,7	34,8
Болѣзни питанія	2985	3393	31,3	26,5	11,6	11,5
Новообразованія	895	1195	9,4	9,3	3,5	4,0
Болѣзни мозга и нервной системы	2785	3148	29,2	24.6	10,9	10,6
» органовъ кровообращенія	1248	1721	13,1	13,4	4,9	5,8

Названіе болѣзней.	Общее число умершихъ.		На 10000 чел. наличн. населенія.		На 100 умершихъ.	
	Въ среднемъ за 1886—1895 гг.	Въ среднемъ за 1899—1903 гг.	Въ среднемъ за 1886—1895 гг.	Въ среднемъ за 1899—1903 гг.	Въ среднемъ за 1886—1895 гг.	Въ среднемъ за 1899—1903 гг.
Болѣзни легкихъ и дыхательныхъ органовъ	2975	3728	31,1	29,1	11,6	12,6
» пищеваренія	3437	4160	36,0	32,5	13,4	14,0
» печени	187	189	2,0	1,5	0,7	0,6
» мочевыхъ органовъ	612	738	6,4	5,8	2,4	2,5
» женскихъ половыхъ органовъ	54	72	0,6	0,6	0,2	0,2
» костей и кожи	138	83	1,4	0,7	0,5	0,3
Смерти случайныя	364	457	3,8	3,6	1,4	1,5
Самоубійства	151	133	1,6	1,0	0,6	0,5
Убійства	23	59	0,2	0,4	0,1	0,2
Прочіе случаи смерти	105	248	1,1	1,9	0,5	0,7
Итого	15959	19324	167,2	150,9	62,3	65,2
Всего умершихъ	25601	29632	268,1	231,4	100,0	100,0

Таблица показываетъ, что увеличился коэффиціентъ смертности отъ дифтерита (съ 4,5 до 7,4 на 10000 жителей) и инфлуэнцы (съ 1,3 до 1,9); уменьшилась смертность отъ легочныхъ болѣзней. Въ общемъ коэффиціентъ смертности отъ инфекціонныхъ болѣзней уменьшился съ 100,9 до 80,5 на 10000 жителей, а процентное отношеніе инфекціонной къ общей смертности—съ 37,7% до 34,8%.

Матеріальная нужда, какъ одинъ изъ факторовъ, увеличивающихъ коэффиціентъ смертности, обнаруживается довольно ясно при сопоставленіи смертности съ квартирной платой, характеризующей степень зажиточности. Почти цѣликомъ повторяется явленіе, отмѣченное въ т. XXVIII, на стр. 316.

Число участковъ.	Квартирная плата на 1 жителя въ рубляхъ.	Среднее годовое число умершихъ на 1000 чел. въ 1899—1903 гг.
4	отъ 25 до 30	30,1
4	» 30 » 40	28,7
7	» 40 » 50	24,1
5	» 50 » 70	20,1
11	болѣе 100	14,0

При повсемѣстномъ, за послѣдніе годы, въ отдѣльныхъ частяхъ города, повышеніи квартирной платы, коэффиціентъ смертности повсюду понизился, порядокъ же распредѣленія этого коэффиціента по участкамъ СПб. не измѣнился.

Жилища. Дворовыхъ мѣстъ при переписи 1900 г. насчитано 10348, въ томъ числѣ застроенныхъ 9643. На всѣхъ дворовыхъ мѣстахъ—23988 строеній, въ томъ числѣ каменныхъ 13100, деревянныхъ 9639, смѣшанной постройки 1249. Всѣхъ квартиръ въ 1900 г. въ СПб. было 158374—больше чѣмъ въ 1890 г. на 15851. Число квартиръ увеличилось только на 11%, тогда какъ число жителей—на 30%. Квартиры ли стали обширнѣе, или живется тѣснѣе—на этотъ вопросъ городская статистика не даетъ прямого отвѣта. Косвенный, неполный отвѣтъ даютъ слѣдующія цифры: На одну квартиру приходилось:

	1890 г.	1900 г.
Комнатъ	3,15	3,30
Жильцовъ	7,00	7,54
Жильцовъ на 1 комнату . .	2,22	2,27

Число комнатъ на квартиру увеличилось; увеличилось, вмѣстѣ съ тѣмъ, хотя и незначительно, и число жильцовъ на квартиру.

Изъ 100 квартиръ, предназначенныхъ исключительно для жилья, имѣли:

	Въ 1890 г.	Въ 1900 г.
По 1 комнатѣ	23,8	21,5
» 2 »	24,4	22,5
Отъ 3 до 5 комнатъ	40,0	43,7
» 6 » 10 »	10,3	10,7
11 и болѣе комнатъ	1,5	1,6
Итого . . .	100,0	100,0

Оказывается, что относительное число мелкихъ квартиръ уменьшилось, крупныхъ—увеличилось.

Изъ квартиръ исключительно жилыхъ было въ 1900 году:

	Число кварт.	На 1 квартиру комнатъ.	На 1 квартиру жильц.	На 1 комн. жильцовъ.
Въ подвальн. этажѣ	6754	1,67	7,70	4,62
» 1-мъ	34875	2,69	7,15	2,69
» 2-мъ	37725	3,40	7,69	2,26
» 3-мъ	25536	3,75	7,38	1,97
» 4-мъ	14494	3,79	7,35	1,94
» 5-мъ и 6-мъ . .	5987	3,44	7,39	2,15
» нѣсколь. этаж.	1489	14,09	15,7	1,10
» мезонинахъ . .	3327	1,80	7,01	3,88
Число этажей незарегистровано . .	746	3,14	7,81	2,50
Итого . .	128933	3,30	7,51	2,27

Объ *удобствахъ* квартиръ, занятыхъ какъ квартирохозяевами, такъ и прислугою, можно судить по слѣдующимъ даннымъ послѣдней переписи, относящимся къ квартирамъ, назначеннымъ исключительно для жилья

Обозначеніе удобства или неудобства.	Въ городѣ. Абсолютное число квартиръ.	Въ городѣ. % пользующихся данными удобствами или неудобствомъ.	Въ городѣ. % помѣщеній для домовой прислуги, пользующихся данными удобствомъ или неудобствомъ.	Въ пригородахъ. Абсолютное число квартиръ.	Въ пригородахъ. % съ удобствомъ или неудобствомъ.	Въ пригородахъ. % помѣщеній для домовой прислуги, пользующихся данными удобствомъ или неудобствомъ.
Съ кухней и прихожей	63574	49,3	4,0	3600	14,9	2,3
» » безъ прихожей	46116	35,8	28,4	15936	66,0	29,3
Съ прихожей безъ кухни	1110	0,9	0,8	238	1,0	2,1
Безъ кухни и прихожей	18133	14,1	65,9	4363	18,1	66,3
Съ общей кухней	5676	4,4	3,4	1275	5,3	3,3
» плитою въ комнатѣ	9297	7,2	51,7	2835	11,7	60,8
» водопроводомъ	94236	73,1	46,2	1624	6,7	5,3
» ванной	19770	15,3	—	375	1,6	—
» отдѣльн. ватерклозетомъ	85109	66,0	1,9	2431	10,0	2,7
» общимъ »	9476	7,3	10,3	715	3,0	0,8
» прост. отхож. мѣстомъ	20682	16,0	21,1	17274	71,6	62,6
» общимъ » »	13666	10,6	48,5	3717	15,4	33,9
» газовымъ освѣщеніемъ	820	0,6	1,2	9	0,04	—
» электрическимъ освѣщеніемъ	11277	8,7	22,8	762	3,2	2,0

Хотя % удобныхъ квартиръ съ 1890 по 1900 годъ и увеличился, все же ок. половины всего числа ихъ не имѣетъ такихъ удобствъ какъ отдѣльная кухня, и ок. 27%—проведенной воды. Изъ помѣщеній для домовой прислуги какъ въ городѣ, такъ и въ пригородахъ большая часть лишена самыхъ примитивныхъ удобствъ.

Платныя квартиры и квартирная плата. Число платныхъ квартиръ за 10 лѣтъ (1890—1900) увеличилось съ 98453 до 127150, или на 29%, а годовая плата за нихъ—съ 42160146 до 68591822 рубля, или на 62%. Цѣнность квартиръ поднялась во всѣхъ частяхъ города, какъ видно изъ слѣдующихъ данныхъ:

Платныя квартиры СПб. исключительно жилыя, а также смѣшанныя (съ торговопромышленными заведеніями).

Части города.	По переписи 1890 г. Число квартиръ.	Годовая плата. Всего рублей.	За 1 квартиру рублей.	По переписи 1900 г. Число квартиръ.	Годовая плата. Всего рублей.	За 1 квартиру рублей.
Адмиралтейская	3038	3413140	1123	3000	4322299	1441
Казанская	5952	3680551	618	6017	5108216	849
Спасская	10210	5822375	570	10427	7901243	758
Коломенская	6920	2292047	331	8154	3740086	459
Нарвская	7948	2249299	283	10240	4058408	396
Московская	14568	7226286	476	16576	11020368	665
Ад.-Невская	6697	1825803	273	9781	3727516	381
Рождественская	7529	2353727	312	11139	4318029	388
Литейная	11245	6838822	608	12511	10276080	821
Васильевская	10303	3675085	356	15021	6437243	429
Петербургская	9270	1963147	212	14466	5274988	365
Выборгская	4773	819864	172	9818	2407346	245
Всего въ городѣ	98453	42160146	428	127150	68591822	540
Сверхъ того съ неизв. числомъ комнатъ	—	—	—	1222	737751	604

Доходность недвижимыхъ имуществъ. Всѣхъ доходныхъ дворовыхъ мѣстъ въ 1900 г. было 8481; дохода все на нихъ расположенное приносило въ годъ 73862369 р. Число доходныхъ дворовыхъ мѣстъ съ 1890 г. увеличилось на 1283, или на 16%, а доходъ—на 70%. Большую часть облагаемаго городомъ дохода получаютъ частныя лица (68,5 милліоновъ руб.). Торговопромышленныя общества и товарищества (163 дворовыхъ мѣста) получаютъ около 2 милл. руб., казна (178 дворов. мѣстъ)—около 1 милл. руб., города, земства, сословія (63 м.)—около 350 тыс. руб., церкви и монастыри (111 м.)—около $1^1/_4$ милл., разныя другія учрежденія (90 м.)—около 0,8 милл. руб.

Оцѣнка недвижимыхъ имуществъ. Городскимъ оцѣночнымъ сборомъ обложено 9094 недвижимыхъ имущества, оцѣненныхъ въ 517531000 руб. Въ кредитныхъ учрежденіяхъ заложено недвижимыхъ имуществъ 6341; оцѣнены они въ 529659382 руб., а застрахованы въ 559613446 руб.

Занятія населенія и средства его къ существованію. Изъ всего населенія СПб. 833630 чел. показали себя въ 1900 г. имѣющими какое-либо самостоятельное занятіе, а 414492 оказались живущими на ихъ попеченіи. На 100 жителей приходится, въ среднемъ, 66,8 самостоятельныхъ и 33,2 несамостоятельныхъ: почти то же отношеніе (66,2 и 33,8) оказывалось и по переписи 1890 года. За 10 лѣтъ нѣсколько увеличился % самостоятельныхъ работниковъ и нѣсколько уменьшился % лицъ, состоящихъ въ СПб. на ихъ попеченіи. Первая группа состоитъ изъ 552914 мужчинъ и

280716 женщинъ, вторая—изъ 127230 душъ мужского и 287262 женскаго пола.

Изъ всего числа самостоятельныхъ рабочихъ и лицъ, состоящихъ на ихъ попеченіи, кормились:

	Въ 1890 г.		
	Всего.	Въ томъ числѣ: мужч.	женщ.
Отъ промышленности	347868	196630	151238
» торговли	201859	125466	76393
Итого. . .	549727	322096	227631

	Въ 1900 г.		
	Всего.	Въ томъ числѣ: мужч.	женщ.
Отъ промышленности	520633	295371	225262
» торговли	302864	183793	119071
Итого. . .	823497	479164	344333

Число самостоятельныхъ работниковъ и лицъ, состоящихъ на ихъ попеченіи и живущихъ отъ промышленности и торговли, увеличилось за 10 лѣтъ на 52%.

Годы занятій.	Число занятыхъ.		При нихъ членовъ семей.		Прислуга съ дѣтьми и проч. несамостоят. лиц.		Итого въ 1900 г.		По переписи 1890 года.	
	Мужч.	Женщ.	Мужч.	Женщ.	Мужч.	Женщ.	Мужч.	Женщ.	Мужч.	Женщ.
Промышленность:										
Сельское хозяйство	3250	1711	1360	2198	381	1301	4991	5210	2754	1920
Горная промышленн. и обработка ископ., кромѣ металловъ	3052	128	570	1422	91	544	3713	2094	2186	1133
Обработка металловъ	38256	448	9365	23423	111	1751	47732	25622	21273	11501
Производство машинъ, орудій и инструментовъ	16717	604	3829	9470	88	1503	20634	11577	16210	9947
Химическія производства	1931	481	493	1206	27	304	2451	1991	1454	789
Производства и обработка жировъ, маслъ и смолистыхъ веществъ	1335	76	246	558	41	221	1622	855	1020	466
Обработка кожъ, волоса и проч. твердыхъ животн. продуктовъ и резины	7570	2434	1819	3281	49	407	9438	6122	6205	3704
Производство бумажное	5388	1854	1208	2721	31	433	6627	5008	4139	2386
Прядильныя и ткацкія производства	9951	12020	2561	4886	92	826	12604	17732	10578	11000
Обработка дерева	21436	370	3873	9886	54	725	25363	10981	17354	7621
Производство питательн. веществъ	15504	7736	2170	4530	115	1279	17789	13545	15446	12493
Производство одежды и обуви	32514	33283	9033	19260	73	3484	41620	56027	22654	28744
Содержаніе въ чистотѣ тѣла и одежды	2227	10956	1993	3109	20	695	5240	14760	3729	8724
Работы строительн. и по устройству жилищъ	33556	156	5226	13439	83	1265	38865	14860	22511	7803
Полиграфич. производства	15162	1214	3468	9143	43	1301	18673	11658	12649	7621
Производство и передача физической силы	2894	49	748	1892	32	303	3674	2244	—	—
Лица, не указавшія своего промыслов. занятія	29152	13820	5174	10971	9	185	34335	24976	26478	25586
Итого	240895	87340	53136	121395	1340	16527	295371	225262	196680	151238
Торговля:										
Продуктами сельскаго хозяйства, питательными и продукт. потребленія	32060	2765	5712	12092	350	4783	38122	19640	27181	12522
Издѣліями изъ дерева, бумаги и т. п.	2218	178	650	1444	35	662	2903	2284	2702	1980
Металлами, минералами и издѣліями изъ нихъ	3824	224	977	3354	99	1243	4900	3821	5557	3454
Предметами одежды	8421	645	2065	4786	98	2368	10584	7799	8083	6030
Проч. товарами изъ магазиновъ и лавокъ	2385	266	568	1316	20	341	2973	1823	3193	1874
Торговля въ разнос	9107	2170	1616	3958	6	152	10729	6280	7057	4229
Книгами и произведеніями искусствъ	1708	344	560	1112	90	842	2358	2298	1565	1366
Банкирскія и кредитныя учрежденія	5350	606	2290	5552	351	3497	7991	9555	2968	3851
Посредничество въ торговлѣ	3830	43	2675	6569	98	1692	8603	8304	5304	5372
Безъ точн. обозначн. торговаго предпріятія	7088	1073	2172	5331	82	2002	9342	8406	7477	6186
Трактирная промышленн.	17409	7780	4457	9191	76	2224	21942	19195	19142	14252
Передвиженіе и сообщеніе	53185	2044	9968	23344	193	4278	63346	29666	35237	15147
Итого	148585	18038	33710	76949	1498	24084	183793	119071	125466	76393
Всего въ промыслов. занятіяхъ	389480	105378	86846	198344	2838	40611	479164	344333	322096	227631
Администрація	11748	747	5206	12062	2268	10456	19222	23265	20180	23506
Прислуга учрежденій	4464	94	2476	6045	10	316	6950	6455	9669	8876
Судебное вѣдомство	1656	77	800	1775	181	1838	2637	3690	2358	2886
Прислуга учрежденій	86	—	24	67	3	10	113	77	279	213
Войско и военный флотъ	44693	—	2741	6295	2235	6110	49669	12405	37183	6144
Полиція	4379	—	1567	3379	51	580	5997	3959	6453	4173
Прислуга учрежденій	353	—	73	164	—	2	426	166		
Богослуженіе	2261	1198	1209	2866	70	1409	3540	5073	3818	4436
Прислуга учрежденій	925	22	338	858	1	46	1264	926		
Учебн. и воспит. дѣятельность	3593	6311	1498	3261	142	3246	5233	12818	4889	12534
Прислуга учрежденій	3147	1495	955	2230	3	76	4105	3801	3816	3582
Врачебная дѣятельность	4089	3386	2023	4332	312	3930	6424	11648	5095	9608
Прислуга учрежденій	1456	3146	241	549	1	55	1698	3750	2398	1350
Ученыя общества, музеи	270	110	141	325	10	284	421	719	166	188
Прислуга учрежденій	432	22	148	414	—	8	580	444	—	—

Роды занятій.	Число занятыхъ.		При нихъ членовъ семей.		Прислуга съ дѣтьми и проч. несамостоят. лиц.		Итого въ 1900 г.		По переписи 1890 г.	
	Мжч.	Жищ.	Мжч.	Жищ.	Мжч.	Жищ.	Мжч.	Жищ.	Мжч.	Жищ.
Занятія наукой, литературой, искусствами	4240	1867	1730	3744	216	3269	6186	8880	6994	7120
Прислуга учрежденій	478	60	187	472	3	43	668	575		
Проч. свободн. профессіи	2787	1230	977	2188	59	736	3823	4154	1229	1566
Благотворит. учрежденія	193	323	115	251	16	191	324	765	571	2242
Прислуга учрежденій	454	975	132	315	—	21	586	1311	356	276
Прислуга домовая и личная (безъ точнаго обозначенія)	24246	1960	6703	15726	21	350	30970	18036	29445	19256
Итого	115950	23023	29284	66918	5602	32976	153836	122917	134839	108166
Прочіе источники средствъ:										
Денежные доходы	6841	21957	5762	12733	2682	15790	15285	50480	17666	47484
Попеченіе лицъ и учрежденій	13790	16248	1490	1917	40	830	15320	18995	15053	19014
Вспомоществованіе	4269	13198	364	495	4	116	4637	13809	2696	11393
Итого	24900	51403	7616	15145	2726	16736	35242	83284	35415	77891
Остальныя группы населенія:										
Больные въ больницахъ и заключенн. въ тюрьмахъ	10158	5359	—	—	—	—	10158	5359	7570	3554
Временно безъ занятій	2527	6795	673	1183	—	12	3200	7990	1934	5991
Безъ опредѣленн. занятій	568	1274	197	411	4	110	769	1795	2625	2381
Не обозначившіе занятія	550	635	117	223	3	37	670	895	8000	14274
Проституція	—	1184	40	45	65	176	105	1405	179	1794
Итого	13803	15247	1027	1862	72	335	14902	17444	20308	27994
Всего	544133	195051	124773	282269	11238	90658	680144	567978	512718	441682

Торговля. Всѣхъ товаровъ, въ среднемъ, ежегодно привозится въ СПб. около 558 милл. пуд., въ томъ числѣ путями внутренней торговли около 401¼, изъ-за границы—131¼, изъ Финляндіи—около 25½ милл. пуд. Вывозится изъ СПб. свыше 109 милл. пуд., изъ коихъ путями внутренней торговли 52, внѣшней—болѣе 39, черезъ Финляндію—болѣе 18 милл. пуд. Рѣкой Невой подвозится къ СПб. до 213 милл. пд. разныхъ товаровъ, т. е. 53% всего внутренняго привоза. Желѣзныя дороги доставляютъ около 172 милл. пуд., т. е. около 42%. Изъ СПб. внутрь Россіи большая часть товаровъ (болѣе 83%) идетъ по желѣзнымъ дорогамъ. Вотъ главнѣйшія группы товарнаго привоза и отпуска:

	Привезено въ СПб. пудовъ.	Вывезено изъ СПб. пудовъ.
Хлѣбные грузы	83278900	37062900
Прочіе растительные продукты (овощи, фрукты)	32092800	12784900
Мясо, рыба, молоко, яйца	17170200	3531700
Мѣха, кожа, свѣчи	4045200	4487500
Лѣсъ и продукты лѣсоводства	199025900	7491600
Руды, металлы и издѣлія изъ нихъ	22223300	11684700
Каменный уголь, коксъ, соль, нефтяные продукты	121462300	10479700
Камень, кирпичъ, цементъ, стекло, посуда	56213300	4983000
Волокнистыя вещества и издѣлія изъ нихъ	7614900	6360000
Продукты писчебумажнаго производства	6645700	3946500
Аптекарскіе и москательные товары	5583900	3906600
Прочіе товары	2549100	2951900
Всего	557905700	109671000
1896	483034000	123806000

Внутренній и внѣшній привозъ товаровъ въ СПб. увеличился за 7 лѣтъ только на 15½%, а вывозъ даже сократился. Больше всего увеличился привозъ лѣсныхъ издѣлій, хлѣба и писчебумажныхъ продуктовъ, сократился же вывозъ хлѣба.

Участіе Петербурго-Кронштадтскаго порта въ морскомъ судоходствѣ имперіи за 6 лѣтъ, съ 1899 по 1904 г., сократилось и по числу судовъ, и по ихъ вмѣстимости. Ослабѣло также участіе русскаго флага въ общемъ движеніи судовъ заграничнаго плаванія къ СПб. и изъ СПб. Такъ, число пришедшихъ русскихъ и русско-финляндскихъ судовъ сократилось съ 257 до 183, отошедшихъ—съ 214 до 176; вмѣстимость первыхъ—съ 128 тыс. до 106 тыс. тоннъ, послѣднихъ — съ 101 тыс. до 99 тыс. тоннъ.

I. *Движеніе судовъ заграничнаго плаванія по Петербурго-Кронштадтскому порту.*

Годы.	ПРИХОДЪ.			ОТХОДЪ.		
	Число судовъ.	Ихъ вмѣстимость въ регистровыхъ тоннахъ.	Количество товаровъ на нихъ, въ пудахъ.	Число судовъ.	Ихъ вмѣстимость въ регистровыхъ тоннахъ.	Количество товаровъ на нихъ, въ пудахъ.
1899	1996	1661527	168750000	1972	1634308	52060000
1900	1932	1546632	138044000	1931	1503417	83959000
1901	1819	1414498	125067000	1840	1402447	83856000
1902	1626	1284687	125712000	1636	1272261	62438000
1903	1762	1348133	126117000	1762	1355325	60347000
Въ среднемъ	1827	1451095	136738000	1828	1433552	68532000
1904	1835	1409165	131683000	1831	1407274	71845000
1898	2061	1518466	141556876	1999	1484416	72254757

II. *Распредѣленіе приходящихъ и отходящихъ судовъ по флагамъ:*

Названіе флаговъ.	Пришло судовъ въ СПб.	Вмѣстимость въ регистров. тоннахъ.	Отошло судовъ изъ СПб.	Вмѣстимость въ регистров. тоннахъ.
Русскій	183	106440	176	99030
Въ томъ числѣ финляндскій	106	52584	97	43404
Германскій	385	287276	385	287276
Датскій	360	279480	360	279480
Британскій	355	396738	357	400898
Шведскій	309	135338	309	135338
Норвежскій	162	129260	163	130619
Голландскій	60	56486	60	56486
Французскій	13	9507	13	9507
Испанскій	4	4625	4	4625
Итальянскій	2	1956	2	1956
Австро-венгерскій	1	1717	1	1717
Бельгійскій	1	342	1	342
Всего	1835	1409165	1831	1407274

Размѣры *внѣшняго товарообмѣна* чрезъ СПб. за 5 лѣтъ съ 1899 по 1904 г. сократились по привозу (съ 151,4 до 139,2 милл. р.), но увеличились по вывозу (съ 78 до 100 милл. руб.).

Изъ-за границы въ СПб. привозятся преимущественно: каменный уголь (101617 т. п.), камень (10384 т. п.), лѣсной товаръ (34327 т. п.), металлы (4429 т. п.) и металлическія издѣлія, машины, писчебумажный товаръ (3206 т. п.), хлопокъ (1406 т. п.), сало и масла, химическіе продукты, краски, удобрительныя вещества, каучукъ и камеди, вина, пряности, овощи и фрукты, чай, кофе. За границу изъ СПб. вывозятся преимущественно: хлѣбъ въ зернѣ, мукѣ и отрубяхъ (83867 т. п.), лѣсной товаръ (33033 т. п.), масло, яйца, сѣмена и выжимки изъ нихъ (4932 т. п.), нефть и нефтяные продукты (3716 т. п.), масло коровье, табакъ, папиросы, волосъ, щетина, металлическія и резиновыя издѣлія.

Внутренняя навигація въ СПб. Обиліе естественныхъ и искусственныхъ водныхъ путей даетъ населенію СПб. возможность легко поставлять къ мѣстамъ назначенія строительные матеріалы и другіе громоздкіе товары. Въ 1904 г. съ такими товарами въ предѣлахъ столицы нагружено было 20716 судовъ, въ томъ числѣ съ дровами 7782, съ пескомъ и землею 5662, съ кирпичемъ, плитою и камнемъ 3647, съ углемъ и коксомъ 1157. Въ томъ же году нагружено было судовъ 1422.

Пассажирское движеніе въ предѣлахъ СПб. По всѣмъ городскимъ конно-желѣзнымъ и паровымъ трамваямъ провезено было въ 1904 г. 95181389 пассажировъ, болѣе чѣмъ въ 1898 г. на 27%. По воднымъ линіямъ въ предѣлахъ столицы перевезено 6444658 пассажировъ, по воднымъ путямъ между СПб., Кронштадтомъ, Шлиссельбургомъ, Петрозаводскомъ, Ригою и финляндскими портами—505632 чел.

Кредитныя учрежденія. По балансу на 1 октября 1906 г. размѣры вексельной и ссудной операцій, вмѣстѣ взятыхъ, по СПб., въ государств. банкѣ равнялись 121 милл. руб., въ 10 частныхъ банкахъ - 593972000 руб.

Сберегательныя кассы. Къ 1-му января 1905 года въ СПб. было 32 отдѣленія государственной сберегательной кассы, 30 почтово-телеграфныхъ кассъ и 11 при заводахъ. Въ теченіе 1904 года было 669735 взносовъ во всѣ эти кассы и 37059 выдачъ.

Изъ учрежденій мелкаго кредита (5 частныхъ и городского ломбарда) выдано ссудъ: въ 1898 г. на 11844 тыс. р., въ 1903 г.—на 19563 тыс. руб.

Преступленія и проступки. Въ СПб. обнаруживается, въ среднемъ, ежегодно до 23½ тысячъ преступленій. Въ 19 3 и 1904 гг. число важнѣйшихъ преступленій, кромѣ поджоговъ, было выше, чѣмъ въ 3 предыдущіе года. Увеличивается и число случаевъ задержанія полиціей лицъ, заподозрѣнныхъ въ преступленіяхъ, нищихъ, бродягъ и пр. Случаевъ полицейскаго задержанія бываетъ, въ среднемъ, болѣе 194 тысячъ въ годъ, въ томъ числѣ болѣе 35 тысячъ за неимѣніе паспорта.

Несчастные случаи съ людьми повторяются изъ года въ годъ хотя и съ колебаніями, но все же весьма устойчиво, и притомъ съ наклонностью къ увеличенію съ большей быстротой, чѣмъ съ какою увеличивается населеніе СПб. и его пригородовъ.

Пожары. Пожарныхъ случаевъ въ СПб. бываетъ, въ среднемъ (1899—1903), 959 въ годъ, 2,63 въ день. Въ 1904 г. было по 3 пожара въ день. Въ среднемъ выдается страховыхъ премій за всѣ пожарные убытки около 3 милл. р. въ годъ, а за 1 пожаръ въ среднемъ 3085 р. Въ 1904 г. выдано 4133089 руб.

Мировой судъ. Число мировыхъ участковъ

въ СПб. увеличено до 52 и 8 добавочныхъ. Среднимъ числомъ въ годъ (1899—1903) рѣшалось дѣлъ 88454 уголовныхъ и 70153 гражданскихъ. Въ 1904 г. рѣшено 98868 уголовныхъ дѣлъ и 94085 гражданскихъ, на сумму 7109089 рублей. Подсудимыхъ по уголовнымъ дѣламъ въ 1904 г. обвинено было 72625, въ томъ числѣ 63697 мужчинъ и 8928 женщинъ, оправдано 39286, изъ коихъ 32082 мужчины и 7206 женщинъ. Изъ всего числа гражданскихъ дѣлъ въ 1904 г. было: охранительныхъ 16330, по найму квартиръ и помѣщеній 16396, по спорамъ рабочихъ съ нанимателями 12892, по векселямъ 13418, въ порядкѣ упрощеннаго судопроизводства 102.

Городское благоустройство. Водоснабженіе. Съ 1904 г. отпускъ воды изъ городского водопровода производится исключительно по водомѣрамъ, коихъ къ 1 января 1904 г. было 8931, къ 1905 г.—9169. Протяженіе водопроводной сѣти въ зарѣчныхъ частяхъ СПб. равнялось 146, а въ незарѣчныхъ—326 верстамъ. Въ незарѣчномъ районѣ, т. е. во всемъ городѣ, кромѣ частей Васильевской, Петербургской и Выборгской, доставлено было воды:

		Ведеръ на 1 жителя.
Въ 1899 г. . .	7340150000 ведеръ . .	20,11
» 1904 » . .	6805410000 » . .	18,59

Сокращеніе объясняется болѣе экономнымъ потребленіемъ воды, послѣ введенія водомѣровъ.

Освѣщеніе. Газовыхъ фонарей въ 1904 г. въ городѣ СПб. было 8393, керосиновыхъ 5543, электрическихъ 2847.

Попеченіе города о народномъ образованіи. Съ 1899—1900 по 1904—1905 учебный годъ число городскихъ начальныхъ училищъ уменьшилось на 13, но классовъ въ нихъ теперь больше на 43, или на 10%. Число учащихся за 5 лѣтъ увеличилось на 34%, а оканчивающихъ полный курсъ—на 30%.

Годы.	Число училищъ.		Число учащихся.	Среднее число учащихся въ 1 классѣ.	Число оканчивающихъ курсъ въ городск. училищахъ.
1899—1900 .	347	съ 423 классами	21099	49,9	4198
1900—1901 .	331	» 446 »	22014	49,4	4534
1901—1902 .	333	» 471 »	23315	49,3	4885
1902—1903 .	331	» 500 »	24365	48,7	5300
1903—1904 .	330	» 534 »	26269	49,2	5800
1904—1905 .	334	» 571 »	28156	49,3	5454

Въ 1904—1905 г. изъ 28156 учащихся было 14319 мальчиковъ и 13837 дѣвочекъ.

По сословіямъ учащіеся распредѣлялись такъ:

	Мальчики.	Дѣвочки.	Всего абс. число.	Всего въ %.
Дворяне и чиновники . .	357	323	680	2,42
Почетные граждане . .	184	240	424	1,49
Духовнаго званія . . .	33	26	59	0,21
Купеческаго » . . .	153	95	248	0,89
Мѣщанскаго » . . .	2542	2607	5149	18,29
Ремесленнаго	775	591	1366	4,85
Крестьяне	7816	7553	15369	54,48
Дѣти воен. чиновъ . . .	2434	2334	4768	17,04
Иностранцевъ	25	68	93	0,33
Всего .	14319	13837	28156	100,00
Процентн. отн. .	50,85	49,15	100,00	—

Кромѣ начальныхъ училищъ городу принадлежитъ еще 7 четырехклассныхъ училищъ: 4 мужскихъ и 3 женскихъ. Въ нихъ обучалось 506 мальч. и 321 дѣвочка, всего 827. При многихъ школахъ открыты вечерніе дополнительные классы, для окончившихъ курсъ начальнаго училища. Въ 25 воскресныхъ школахъ обучалось 1424 лица: 727 м. и 697 ж. Въ профессіональныхъ школахъ и учебныхъ мастерскихъ за городской счетъ обучалось 1015 стипендіатовъ (304 м. пола и 711 ж. пола). Кромѣ того городскихъ стипендіатовъ въ 1904 г. было: въ низшихъ учебн. заведеніяхъ—287, въ среднихъ—34, въ университетѣ, лицеѣ, институтахъ гражд. инженеровъ, путей сообщенія—по 1-му, въ женск. педагогич. институтѣ—8, на высшихъ женскихъ курсахъ—15, на медицинскихъ — 1, въ земской учительской школѣ—5.

Общее число преподавателей въ город. училищахъ—912: 659 учительницъ и 253 учителя; въ 25 воскресныхъ школахъ—51 учительница и 53 учителя.

Въ *центральной библіотекѣ* для учащихъ въ городскихъ школахъ къ 1 янв. 1905 г. было 9670 названій, въ 15912 томахъ, на сумму 20056 р. 59 к. Кромѣ того, на счетъ города содержится 12 безплатн. читаленъ; входныхъ билетовъ на чтеніе въ читальняхъ въ теченіе 1904 г. выдано 20799, для чтенія на дому — 4993. Число названій книгъ достигло 58518 томовъ на сумму 66088 руб.

Больничное дѣло. Въ 10 городскихъ больницахъ въ 1904 г. было 6493 мѣста. Лѣченіемъ пользовалось 96668 чел., въ томъ числѣ 58085 мужчинъ и 38583 женщины. Всѣ они провели въ больницахъ 2911631 день.

Во всѣхъ 10 город. больницахъ находилось, въ среднемъ, ежедневно 7955 больныхъ. Въ 23 больницахъ, не находящихся въ вѣдѣніи города, но сообщающихъ ему о себѣ свѣдѣнія, въ 1904 г. пользовались лѣченіемъ 20384 больныхъ, въ томъ числѣ 11498 мужчинъ и 8886 женщинъ. Въ 8 амбулаторіяхъ при *городскихъ* больницахъ въ 1904 г. оказана безвозмездная помощь 138553 лицамъ, сдѣлавшимъ 409111 посѣщеній. Въ томъ же году *36-ю думскими врачами* подана безплатно помощь 187578 приходящимъ больнымъ (270595 посѣщеній); больныхъ, пользовавшихся помощью думскихъ врачей дома, было 79731; визитовъ къ нимъ—100945.

Санитарныхъ городскихъ врачей 39, дезинфекторовъ 40; зарегистрированы ими 18641 случай острозаразныхъ болѣзней; произведено 9250 обеззараживаній.

Городскихъ родильныхъ пріютовъ—13, на 290 кроватей; принято въ 1904 году 14322 роженицы.

Стоимость лѣченія 1 чел. въ больницѣ, въ 1 день	86,54	коп.
Средній расходъ на 1 больного за все пребываніе его въ больницѣ	26,06	руб.
Среднее число дней пребыванія больного въ больницѣ . . .	30,12	дн.
Средній годов. расходъ на 1 занятую кровать	297,44	руб.

Городская *лабораторія* для изслѣдованія

пищевыхъ продуктовъ выполнила въ 1904 г. 2244 анализа; въ 417 случаяхъ продукты оказались недоброкачественными, въ 319—фальсифицированными.

Въ бактеріологич. отдѣленіи выполнено 5304 анализа. Изслѣдованій на дифтеритныя бациллы произведено 4243, при чемъ въ 1091 случаѣ бациллы найдены.

Торгово-санитарныхъ врачей было въ 1904 г. 14; ими произведено въ теченіе года 30023 осмотра торгово-промышленныхъ заведеній и сдѣлано 6447 записей о недоброкачественности съѣстныхъ продуктовъ.

Городской бюджетъ. Доходы и расходы города растутъ довольно быстро:

Годы.	Доходы.	Расходы.
1881—1890 . . .	6909159	6798800
1891—1900 . . .	12685498	12495103
1900	17651467	17651467
1901	16725411	16715818
1902	23501570	23847014
1903	24577139	24172899
1904	22516554	21490508
За 5 лѣтъ, съ 1900 по 1904 г. . . .	20994428	20775541

По отдѣльнымъ главнѣйшимъ группамъ доходы и расходы города СПб. за 1904 г. распредѣляются слѣдующимъ образомъ:

А. *Доходы города С.-Петербурга въ 1904 году* *).

I. Сборъ съ недвижимыхъ имуществъ			4073421 р. 92 к.
Въ томъ числѣ:			
Оцѣночный сборъ	3109601 р. 22 к.		
Недоимки оцѣночнаго сбора	963820 » 70 »		
II. Сборы съ торговли и промысловъ			2954227 » 11 »
Въ томъ числѣ:			
Купеческія и приказч. свидѣтельства	341466 » 23 »		
Съ торгующихъ въ разносъ и съ промысл. свидѣт.	20569 » 00 »		
Сборъ съ патентовъ на заводы для выдѣлки напитковъ и издѣлій изъ спирта и вина, и возмѣщеніе отъ казны	386432 » 30 »		
Съ заведеній трактирнаго промысла	410504 » 25 »		
Съ извознаго промысла	125328 » 50 »		
Съ привозимыхъ и отвозимыхъ товаровъ	27671 » 95 »		
Сборъ съ наемн. платы за помѣщенія торговопромышл. заведеній	647964 » 73 »		
» » табачно-акцизнаго свидѣтельства	9231 » 25 »		
Адресный сборъ	676063 » 30 »		
Сборъ за прописку паспортовъ	306340 » 60 »		
III. Сборы съ лошадей и экипажей			145322 » 25 »
IV. Пошлины разныхъ наименованій			697929 » 65 »
V. Съ городскихъ имуществъ и оброчныхъ статей			1989499 » 00 »
VI. » » предпріятій			10263621 » 19 »
Въ томъ числѣ:			
Съ городскихъ водопроводовъ	3294523 » 68 »		
» городской скотобойни	678749 » 62 »		
» » ассенизн. обоза	84069 » 48 »		
» » рынковъ, лавокъ и амбаровъ	586123 » 13 »		
» 2 группъ городск. конножел. дорогъ	4667203 » 78 »		
» прочихъ предпріятій	952951 » 50 »		
VII. Посѣщеніе городу и возвратъ расходовъ			2126107 » 12 »
Въ томъ числѣ:			
Изъ госуд. казначейства и Мин. Двора	120872 » 26 »		
Разныя пособія изъ капит. и разныхъ средствъ	570536 » 88 »		
Больничный сборъ и плата за лѣченіе	947480 » 87 »		
Прочіе сборы	487217 » 11 »		
VIII. Разныя поступленія			286436 » 06 »
Всего доходовъ			22516554 р. 30 к.

Б. *Расходы города С.-Петербурга въ 1904 году* *).

I.	Участіе въ расходахъ по содержанію правит. учрежденій	1688021 р. 04 к.
II.	Содержаніе городского обществ. управленія и Сиротскаго суда	1357753 » 35 »
III.	Воинская квартирная повинность	107051 » 94 »
IV.	Содержаніе городской полиціи	191201 » 44 »
V.	» пожарной команды	584398 » 72 »
VI.	Благоустройство города	1843988 » 50 »
VII.	Содержаніе городскихъ сооруженій (предпріятій)	5782518 » 16 »
VIII.	Народное образованіе	1767234 » 68 »
IX.	Общественное призрѣніе	729915 » 60 »
X.	Медицинская, ветеринарная и санитарная части	3505678 » 96 »
XI.	Уплата налоговъ	490090 » 82 »
XII.	Содержаніе и устройство принадлеж. городу недвижим. имуществъ	60497 » 11 »
XIII.	Уплата долговъ	3332416 » 66 »
XIV.	Отчисленіе на образованіе капиталовъ	132643 » 99 »
XV.	Разные расходы	55978 » 79 »
Всего		21630289 р. 76 к.
За отчисленіемъ по §§ I, VII, VIII, IX, XII и XV по расходамъ изъ спеціальн. средствъ		139782 » 06 »
Всего		21490507 р. 70 к.

В. Покровскій.

*) «Отчетъ городск. обществ. управленія за 1904 годъ», т. I.

Сансанъ Мангу—гор. въ окр. Мангу-Іенди въ среднемъ Суданѣ, около 9000 жит. туземцевъ и 3 европейца (1904), вмѣстѣ съ 31 окрестнымъ поселкомъ около 50—60 тыс. жит. Караваннымъ путемъ ведется оживленная торговля рогатымъ скотомъ, лошадьми и табакомъ; въ благопріятное для торговли время здѣсь сходятся иногда до 4—5 тыс. торговцевъ. Съ 1903 г. С. Мангу—нѣм. таможенная станція. Въ округѣ Мангу-Іенди насчитывается до 300000 жит., изъ которыхъ 4 европейца (1904 г.).

Санторинъ, *санторинская земля*—вулканическая порода, находимая на греческомъ островѣ Санторинѣ, по внѣшнему виду очень сходная съ трассами (см. Цементы); содержа значительное количество свободной аморфной кремнекислоты, она, подобно имъ, въ смѣси съ гашеной известью способна давать гидравлическій цементъ (см.). По анализу Фейхтингера, составъ С., высушеннаго при 100° Ц., слѣдующій:

	Нераств. въ HCl %	Раств. въ HCl	Всего %
Кремнекислоты, SiO^2	66,37	слѣды	66,37
Глинозема, Al^2O^3	12,36	1,36	13,72
Окиси желѣза, Fe^2O^3	2,90	1,41	4,31
Извести, CaO	2,58	0,40	2,98
Магнезіи, MgO	1,06	0,23	1,29
Кали, K^2O	2,83	—	2,83
Натра, Na^2O	4,22	—	4,22
Воды, H^2O	—	—	4,06
Гипса $CaSO^4$ (раств. въ водѣ)	—	—	0,05
Сумма	—	—	99,83

С. употребляется при постройкѣ водяныхъ сооруженій въ Венеціи, Тріестѣ, Фіуме и др.

Сантосъ-Дюмонъ (Альберто Santos-Dumont)—извѣстный воздухоплаватель, род. въ 1873 г., родомъ бразилецъ. Занялся опытами управленія воздушнымъ шаромъ посредствомъ изобрѣтенныхъ имъ летательныхъ снарядовъ; послѣ ряда усовершенствованій, надъ которыми онъ усидчиво работалъ нѣсколько лѣтъ, ему удалось въ 1901 г. совершить успѣшно полетъ вокругъ Эйфелевой башни въ Парижѣ, за что онъ получилъ премію въ 100 тыс. франковъ. Бразильскій конгрессъ въ признаніе его заслугъ въ области воздухоплаванія назначилъ ему премію въ 50 тыс. рублей.

Санчесъ (Францискъ)—философъ-скептикъ (по-латыни Sanctius). Род. въ 1552 г. въ Португаліи, сынъ еврейскаго врача; въ Монпелье получилъ званіе доктора медицины; былъ въ Тулузѣ профессоромъ и завѣдующимъ больницею; умеръ въ 1632 г. С. принадлежитъ къ той группѣ ученыхъ, которыхъ живой интересъ къ наукѣ и отвращеніе къ схоластикѣ привели къ скептицизму. Монтэнь, Ла Мотъ Ле-Вайеръ, Гирнгаймъ и др. нашли себѣ въ исторіи литературы надлежащую оцѣнку. Этого нельзя сказать о С. и Ѳомѣ Бакерѣ (1656—1740), сочиненіе котораго «Traité de l'incertitude des sciences» (1715; переводъ съ англійскаго) нынѣ совершенно забыто. Главн. сочиненіе С.: «Quod nihil scitur» появилось въ 1581 г.; оно переиздано въ 1649 г. въ Роттердамѣ вмѣстѣ съ другими произведеніями Санчеса: «De divinatione per somnum ad Aristotelem», «In lib. Aristotelis physiognomicôn commentarius» и «De longitudine et brevitate vitae». С.—противникъ всякихъ суевѣрій и приверженецъ христіанской философіи: онъ отвергаетъ науку, какъ не ведущую къ истинному знанію. Дѣйствительно существующее—конечные предметы; ихъ мы не можемъ познать, ибо чувственное познаніе знакомитъ насъ лишь съ качествами, а не съ сущностью предметовъ; внутреннее чувство—точно также ненадежный источникъ знанія, хотя оно и обладаетъ достовѣрностью; въ этомъ пунктѣ С. является, какъ Августинъ по отношенію къ Кампанеллѣ, предшественникомъ Декарта. Но съ такой достовѣрностью человѣкъ ничего подѣлать не можетъ, ибо данныя внутренняго опыта лишены опредѣленности и изслѣдованіе ихъ ведетъ къ неопредѣленному. Въ критикѣ внутренняго опыта С. обнаружилъ большую остроту ума. Онъ начинаетъ свое изслѣдованіе съ обнаруженія слабости Аристотелевской логики, затѣмъ переходитъ къ анализу гносеологическихъ вопросовъ. С. рѣзко противополагаетъ два міра: міръ необходимости и міръ духа или свободы. См. L. Gerkrath, «Franz Sanchez» (Вѣна, 1860). *Э. Р.*

Санчурскій (Николай Васильевичъ, ум. въ 1906 г.)—писатель; образованіе получилъ въ спб. историко-филологическомъ институтѣ; состоялъ окружнымъ инспекторомъ СПб. учебнаго округа. Главные его труды: «Краткая грамматика латинскаго языка» (ч. I, изд. 6, СПб., 1899; ч. 2, 1899); «Краткая грамматика латинскаго языка. Этимологія и синтаксисъ» (изд. 5, СПб., 1898); «Краткій очеркъ латинскихъ древностей» (СПб., 1898); «Заводская, кустарная и ремесленная промышленность Архангельской губерніи за 1880 г.» (1882).

Санъ- или **Санто-Доминго**—республика, занимающая восточную часть о-ва Гаити. Богатая тропическая флора и фауна, судоходныя рѣки, развитая береговая линія, значительныя ископаемыя богатства не могли создать изъ С.-Д. богатаго и вполнѣ культурнаго государства; этому препятствовалъ характеръ его населенія, мало способнаго къ культурѣ. Площадь—48577 кв. км., жит. ок. 416000, почти сплошь мулаты, происшедшіе отъ смѣшенія негровъ съ испанцами. Религія римско-католическая. Главный городъ—Санто-Доминго, основанный въ 1494 г.; около 20000 жит. Воздѣлываются главнымъ обр. табакъ, кофе, какао, сахарный тростникъ (производство послѣдняго падаетъ). Разработка металловъ только начинается. Ввозъ изъ Соед. Штатовъ въ 1905 г.—4664000 дол.; вывозъ туда же—1666000; торговля съ другими государствами ничтожна. Бюджетъ (1905): доходы — 2483000, расходы—2068000 долл.

По конституціи 1844 г., пересмотрѣнной въ 1865, 1879, 1880, 1881, 1887 и 1896 гг., законодательная власть принадлежитъ національному конгрессу изъ 24 депутатовъ, избира-

емыхъ двухстепенной подачей голосовъ всѣми взрослыми мужчинами на 4-лѣтній срокъ. Во главѣ исполнительной власти стоитъ президентъ, избираемый на 4-лѣтній срокъ особымъ составомъ выборщиковъ, выбираемыхъ народомъ.

Исторія. Первоначальную исторію—см. Гаити (VII, 869). Въ 1844 г. революція въ восточной части о-ва привела къ образованію временной юнты, во главѣ которой стоялъ креолъ Хименесъ. Юнта провозгласила отдѣленіе С.-Доминго отъ Гаити и созвала учредительное собраніе. Собраніе выработало конституцію и выбрало президентомъ республики генерала Сантанну. При его преемникѣ Хименесѣ президентъ республики Гаити Сулукъ сдѣлалъ попытку вновь подчинить С.-Д., но былъ разбитъ генераломъ Сантанной, который во время войны былъ провозглашенъ диктаторомъ (1849—1850). Гаити, съ Сулукомъ во главѣ, въ 1855 и 1856 гг. возобновляло попытки захвата С.-Д., но неудачно. Между тѣмъ внутри страны происходили междоусобія; власть переходила отъ одного президента къ другому, путемъ безпрестанныхъ пронунціаменто. Въ 1861 г. президентъ Сантанна провозгласилъ присоединеніе С.-Д. къ Испаніи, которое и было принято послѣднею. Въ 1863 г. началось возстаніе; испанскія войска нѣсколько разъ были разбиты сандомингскими, подъ командой ген. Кабраля, и въ 1865 г. Испанія вновь признала независимость республики. Первымъ президентомъ ея послѣ этого былъ ген. Кабраль; онъ созвалъ учредит. собраніе, которое пересмотрѣло конституцію и выбрало на постъ президента Баеца. Опять послѣдовала быстрая смѣна президентовъ; долго боролись другъ съ другомъ генералы Беллини и Геро (Heureaux). Въ 1899 г. избранъ президентомъ купецъ Хименесъ (родственникъ перваго Хименеса); въ 1902 г. онъ свергнутъ генералами Васкецъ и Касересъ, изъ которыхъ первый добился признанія себя президентомъ. Новое военное пронунціаменто свергло его въ 1903 г. Послѣ краткаго президентства генер. Восъ-и-Гиль власть вновь перешла къ Хименесу, въ 1905 г. уступившему мѣсто Моралесу, противъ котораго возмутился ген. Касересъ.

Литература. S. Hazard, «S. D., past and present» (Л., 1873); F. A. Léal, «La république Dominicaine» (Пар., 1888); J. R. Abad, «La republica Dominicana» (С.-Доминго, 1889).

В. В—въ.

***Санъ-Марино** (XXVIII, 370—372)—респ. въ Италіи. Въ 1899 г. было 11002 жит.; въ главн. гор. С.-М. 1800 жит. Гос. бюджетъ по смѣтѣ на 1905—6 г.: доходы—358000 лиръ, расходы — 346000 лиръ. Договоръ о добромъ сосѣдствѣ и торговый договоръ съ Италіей возобновленъ на десять лѣтъ въ 1896 г., потомъ въ 1906 г.

Литература. Austrado Balme e Galati, «Dizionario della republica di San Mar.» (II., 1899); Gwinner, «Die Republik S. M.» (Аугсбургъ, 1899); Giannini, «La costituzione di S. M.» (Неаполь, 1899); «Procedura civile della rep. di S. M.» (Флоренція, 1901).

***Санъ-Франциско** (XXVIII, 376)—гл. городъ шт. Калифорніи въ Сѣв. Америкѣ; 355919 жит. (1903 г.). 17 и 18 апр. 1906 г. почти совсѣмъ разрушенъ сильнымъ землетрясеніемъ и происшедшимъ при этомъ пожаромъ.

***Сапаръ** (Юлій Szapáry) — венгерскій госуд. дѣятель: ум. въ 1905 г.

Сапожниковъ (Алексѣй Васильевичъ)—ординарный профессоръ Михайловской артиллерійской академіи по химіи. Родился въ 1868 г. въ г. Перми. Первоначальное образованіе получилъ въ военной прогимназіи и военной гимназіи въ Омскѣ, затѣмъ въ 1888 году окончилъ Михайловское артиллерійское училище, послѣ чего служилъ два года въ туркестанской артиллеріи. Въ 1893 г. окончилъ Михайловскую артиллерійскую академію и оставленъ при академіи репетиторомъ по химіи. Въ 1896 г. сдалъ диссертацію на тему «Водные растворы ацетона» и былъ назначенъ штатн. воен. преподавателемъ Мих. арт. академіи. Въ 1899 г. защитилъ диссертацію на тему: «Изслѣдованіе пироксилина и пироксилиновыхъ бездымныхъ пороховъ» и былъ назначенъ экстраординарнымъ профессоромъ Мих. арт. академіи. Въ 1899—1900 гг. работалъ въ физико-химическомъ институтѣ проф. Оствальда въ Лейпцигѣ. Въ 1905 году назначенъ ординарнымъ профессоромъ Мих. арт. академіи. Въ Мих. арт. академіи съ 1900 г. читаетъ курсъ теоретической химіи; кромѣ того преподаетъ химію въ Мих. и Конст. артиллерійскихъ училищахъ, офицерскомъ классѣ учебнаго воздухоплавательнаго парка и на женскихъ естественно-научныхъ курсахъ Лохвицкой-Скалонъ. Въ 1896—1898 гг. преподавалъ химію вел. кн. Андрею Владиміровичу, а въ 1897—1899 гг.—велик. князю Михаилу Александровичу. Состоитъ совѣщательнымъ членомъ артиллерійскаго комитета, членомъ Р. Ф.-Х. Общества, И. Р. Техн. Общества и Берлинск. Хим. Общ. Кромѣ упомянутыхъ выше напечаталъ слѣд. работы: «Ржавчина и предохранительная смазка», «Ацетиленъ и ацетилен. освѣщеніе», «Равновѣсіе между азотной и азотистой кислотами въ присутствіи окиси азота», «Свойства смѣсей азотной и сѣрной кислотъ», «Сплавы нитро-производныхъ фенола съ нафталиномъ», «Разложеніе нитроклѣтчатки при темп. ниже воспламененія», «Курсъ неорганич. химіи» (совмѣстно съ В. Н. Ипатьевымъ), «Краткій курсъ взрывчатыхъ веществъ», «Курсъ общей теоретической химіи».

Сапожниковъ (Василій Васильевичъ) —ботаникъ. Род. въ 1861 г. По окончаніи курса на естественномъ факультетѣ москов. унив. былъ оставленъ при университетѣ для приготовленія къ профессорскому званію по каѳедрѣ анатоміи и физіологіи растеній. Въ 1890 г. получилъ степень магистра ботаники. Съ 1893 г. профессоръ томск. университета и технологич. института со времени его открытія. Главные его труды: «Къ вопросу о геотропизмѣ» («Труды Моск. Унив.», 1885); «Образованіе углеводовъ въ листьяхъ» (Москва, 1890; магист. диссертація); три статьи объ образованіи углеводовъ въ «Ber. d. Deutschen Botan. Gesellsch.» (1891 и 1893); «Бѣлки и

углеводы зеленыхъ листьевъ, какъ продукты ассимиляціи» («Труды Общ. Естествоисп. и Врачей», 1894; докторская диссертація). До 1906 года имъ предприняты 9 ученыхъ экспедицій; изъ нихъ 4 въ Русскій Алтай, 2—въ Семирѣчье, 1—въ Саяны и 2 въ Монгольскій Алтай. Результатомъ этихъ изслѣдованій явились труды: «По Алтаю», «Катунь и ея истоки» (этотъ трудъ удостоенъ географическимъ обществомъ медали Пржевальскаго), «Очерки Семирѣчья. I. Джунгарскія степи, Иссык-куль и Тянь-шань», «Очерки Семирѣчья. II. Джунгарскій Алатау»; всѣ труды напечатаны въ «Извѣстіяхъ Томск. Унив.». Въ предѣлахъ Русскаго Алтая С. удалось изслѣдовать альпійскую область горной страны, открыть много новыхъ ледниковъ и измѣнить наши представленія о высотѣ главныхъ вершинъ. То же сдѣлано и для Монгольскаго Алтая въ истокахъ р. Кобдо.

Сапожниковъ (Дмитрій Ивановичъ, 1857—1900) — писатель. Окончилъ курсъ на юридическомъ факультетѣ московскаго унив. Былъ организаторомъ симбирской ученой архивной коммиссіи и музея при ней. Напечаталъ: «Самосожженіе въ русскомъ расколѣ со 2-й половины XVII в. до конца XVIII в. Историческій очеркъ по архивнымъ документамъ» (М., 1891); «Нѣсколько данныхъ къ исторіи Балтійскаго края» (Ревель, 1890); «Ревельскій магистратъ и императорская коммиссія 1725—1728» (1890); «Сожженіе въ Симбирскѣ еретика Ярова» (Симбирскъ, 1898); «Вновь найденныя рукописи Пушкина» (СПб., 1899).

Сапрогенные микробы — широко распространены въ природѣ. Такъ называются *микроорганизмы, вызывающіе гніеніе* сложныхъ органическихъ соединеній, результатомъ чего являются болѣе простыя вещества. Къ числу такихъ С. микроорганизмовъ принадлежатъ прежде всего многія бактеріи, какъ напр. Proteus vulgaris, Bacillus mycoides и др., а также нѣкоторые грибы; среди послѣднихъ видное мѣсто занимаютъ такъ наз. *лучистые* грибы или *актиномицеты* (Actinomycetes). С. микробы находятся въ почвѣ, трупахъ животныхъ и растеній, въ полостяхъ живыхъ организмовъ, въ воздухѣ, въ водѣ. Они разлагаютъ бѣлковыя вещества и др. орган. соединенія съ выдѣленіемъ H_2S, NH_3 и H; выдѣляютъ и другія вещества. А такъ какъ продукты ихъ жизнедѣятельности вступаютъ сейчасъ же опять въ различныя реакціи съ окружающими ихъ веществами въ природѣ, то С. микробы играютъ поэтому весьма грандіозную роль *въ круговоротѣ веществъ въ природѣ*, какъ въ круговоротѣ самихъ органогеновъ (C, H, O, N), такъ и нѣкоторыхъ металловъ (Fe, Na, Ca, Mg), металлоидовъ и ихъ соединеній. Отношеніе къ кислороду большинства С. микробовъ, а въ особенности самаго типичнаго представителя этой группы организмовъ—Proteus vulgaris, безразличное. Они развиваются и вызываютъ гніеніе при аэробныхъ и анаэробныхъ условіяхъ. Большинство С. микробовъ обладаетъ значительною устойчивостью къ неблагопріятнымъ условіямъ существованія и въ особенности къ засухѣ. Такъ, споры P. vulgaris выдерживаютъ по наблюденіямъ Надсона засуху болѣе года, чѣмъ и объясняется широкое распространеніе этого организма въ природѣ. Споры многихъ С. микробовъ выдерживаютъ даже кипяченіе въ теченіе получаса и болѣе (см. статью Сѣнная бактерія); сильное давленіе окружающей среды также переносится этими организмами. Они живутъ на днѣ океановъ и др. глубоководныхъ бассейновъ (см. Сѣроводородное броженіе). Роль С. микробовъ грандіозна не только какъ разрушителей органической матеріи на землѣ, но и какъ участниковъ въ образованіи земной коры и многихъ ея массивныхъ отложеній. Массовыя залежи селитры въ Чили и друг. мѣстахъ земли есть результатъ ихъ жизнедѣятельности. Весьма возможно, какъ предполагаетъ Вальтеръ и какъ это слѣдуетъ изъ опытовъ Надсона, что С. микробы принимали огромное участіе въ образованіи доломитовъ. Во всякомъ случаѣ Надсону удалось получить въ пробиркѣ, въ чистой культурѣ Proteus vulgaris доломитизированный известнякъ оолитовой структуры. Въ современной культурной жизни С. микробы находятъ себѣ громадное примѣненіе на пользу человѣчества и др. живыхъ существъ. Такъ извѣстный и широкораспространенный теперь способъ очистки загрязненныхъ клоачныхъ и другихъ водъ, до полученія изъ нея чистой, какъ кристаллъ и вполнѣ годной для питья воды, такъ называемый бактеріологическій способъ очистки воды, состоитъ въ томъ, что С. микроорганизмы разлагаютъ сложныя органическія вещества, находящіяся въ загрязненной водѣ до углекислоты воды и нѣкоторыхъ другихъ газообразныхъ продуктовъ, которые всѣ удаляются и улетучиваются изъ нея, въ силу чего вода и очищается. Среди С. микробовъ есть и патогенные. Къ числу такихъ относится, напр., Bacterium coli commune, живущій въ нижнемъ отдѣлѣ кишечника человѣка и часто вызывающій подчасъ колиты—воспалительные процессы въ толстой кишкѣ (см. также статью Сѣроводородное броженіе).

Литература. Migula, «System d. Bacterien» (т. II, 1900); Macé, «Traité pratique de Bacteriologie» (1901); его же, «Atlas de Microbiologie»; Lehmann u. Neumann, «Atlas und Grundriss d. Bacteriologie» (1899); Надсонъ, «Микроорганизмы, какъ геологическіе дѣятели» (I, СПб., 1903). *И. Л. Сербиновъ.*

Сапуновъ (Алексѣй Пареновичъ)—историкъ. Род. въ 1852 г.; образованіе получилъ съ спб. университетѣ по историко-филологическому факультету; состоитъ секретаремъ губернскаго статистическаго комитета въ Витебскѣ. Главные труды С.: «Витебская Старина» (т. I, Витебскъ, 1883, т. IV, 1885 и V т., ib., 1888); «Польско-литовское и русское законодательство о евреяхъ» (ib., 1884); «Инфлянты» (ib., 1886); «Замѣтка о коллегіи и академіи іезуитовъ въ Полоцкѣ» (ib., 1890); «Рѣка Западная Двина» (ib., 1893); «Матеріалы по исторіи и географіи Дисненскаго и Вилейскаго уу., Виленской губерніи» (ib., 1896); «Памятники временъ древнихъ и новѣйшихъ въ Витебской губерніи» (Витебскъ, 1903). Ср. В. К. Стукаличъ, «А. П.

Сапуновъ. Къ 25-лѣтію его ученой и литературной дѣятельности» (Витебскъ, 1905).

***Сарракко** (Джузеппе Saraccо)—итальянскій политическій дѣятель. Съ ноября 1898 г. былъ президентомъ сената; 26 іюня 1900 г., послѣ выхода въ отставку Пеллу, сформировалъ «дѣловое» мин-ство, въ которомъ самъ взялъ портфель вн. дѣлъ; цвѣтъ м-ству придавалъ мин-ръ иностр. дѣлъ Висконти Веноста. При С. убитъ король Гумбертъ и вступилъ на престолъ Викторъ Эммануилъ III. Закрытіе биржи труда въ Генуѣ, произведенное м-ромъ вн. дѣлъ, вызвало 6 февраля 1901 г. вотумъ недовѣрія въ палатѣ, послѣ чего былъ сформированъ радикальный кабинетъ Занарделли. С. избранъ вновь президентомъ сената и оставался имъ до 1904 г. *В. В—въ.*

Саранъ, *саранецъ* (Cyprinus nordmanni)—см. Шаранъ.

***Саратовская губернія** (XXVIII, 409—416).—По даннымъ переписи 1897 г. въ С. губ. было 2405829 жит. (1174304 мжч. и 1231525 жнщ.), изъ нихъ въ городахъ 309549. Распредѣленіе жителей по отдѣльнымъ уѣздамъ см. «Россія» (XXVII, 110). Изъ городовъ болѣе значительные: Саратовъ—137147 жит., Царицынъ—55186, Вольскъ—27058, Кузнецкъ—20473, Камышинъ—16264, Хвалынскъ—15127. Русскихъ—1997098 (въ томъ числѣ малороссовъ въ уу. Аткарскомъ, Балашовскомъ, Камышинскомъ и Царицынскомъ 149291), нѣмцевъ—166528 (главн. образ. колонисты въ уу. Камышинскомъ, Саратовскомъ, Аткарскомъ и Царицынскомъ), мордвы—123893 (въ уу. Петровскомъ, Кузнецкомъ и Хвалынскомъ), татаръ—94693 (главн. образ. въ Кузнецкомъ и Хвалынскомъ уу.). Русскіе и мордва исповѣдуютъ православіе; среди нихъ много старовѣровъ (113710); нѣмцы—лютеране и католики, татары—магометане. По даннымъ центр. стат. ком. въ 1905 г. въ С. губ. было 2812400 жит., изъ нихъ 359500 въ городахъ. С. губ. представлена въ Гос. Думѣ 11 депутатами, въ томъ числѣ 1 отъ г. Саратова. Въ С. губ. въ послѣдніе два года особенно сильны были аграрныя волненія; начавшись въ началѣ 1905 г., они разлились по всѣмъ уѣздамъ и не прекратились и въ 1906 г. По свѣдѣніямъ мин. вн. дѣлъ убытки, причиненные этими волненіями въ С. губ., больше чѣмъ въ какой другой изъ губерній, охваченныхъ движеніемъ, и за 1905 г. оцѣниваются въ 9550 т. р., что составляетъ 31% всѣхъ убытковъ, причиненныхъ аграрными волненіями частному землевладѣнію въ 19 губерніяхъ Евр. Россіи.

Саратовскій Духовный Вѣстникъ—еженедѣльный журналъ; преобразованъ въ 1905 г. изъ «Саратовскихъ Епархіальныхъ Вѣдомостей».

Сарка или *вьюрокъ настоящій* (Fringilla montifringilla)—см. Вьюрокъ.

Сарычъ или *бѣлохвостый сарычъ* (Buteo ferox)—крупный видъ сарычей, водящійся въ Киргизскихъ степяхъ, обладающій очень измѣнчивой окраской и отличающійся отъ другихъ сарычей свѣтлымъ, часто почти бѣлымъ хвостомъ. См. Сарычъ.

***Сарруфъ** (Фадлалла Ивановичъ)—оріенталистъ: ум. въ СПб. въ 1902 г.

***Сарьенъ** (Жанъ-Мари-Фердинандъ Sarrien)—французскій политическій дѣятель. Въ мартѣ 1906 г., послѣ паденія Рувье, составилъ радикальный кабинетъ, въ которомъ взялъ портфель юстиціи. Въ кабинетъ вошли радикалы Буржуа (иностр. дѣлъ), Томсонъ (морской м-ръ), Рюо (м. земл.), радикалы-соціалисты Клемансо (вн. дѣлъ), Думергъ (торг.), соціалистъ Бріанъ (нар. просв.), умѣренные республиканцы Пуанкаре (фин.), Этьеннъ (воен.), Барту (общ. раб.), Лейгъ (кол.). Въ кабинетѣ не было полнаго единства. Въ самомъ началѣ произошло важное разногласіе по вопросу о разрѣшеніи или неразрѣшеніи выпуска на французскомъ рынкѣ новаго русскаго займа. Клемансо и Бріанъ высказывались противъ, Буржуа и Пуанкаре—за; побѣдили послѣдніе, какъ министры иностр. дѣлъ и финансовъ. Въ маѣ 1906 г. выборы дали такую радикальную палату депутатовъ, что положеніе умѣренныхъ членовъ кабинета, а также Буржуа, присоединившагося къ нимъ во время заключенія русскаго займа, оказалось затруднительнымъ. Въ окт. 1906 г., вслѣдствіе разногласій внутри кабинета, С. подалъ отъ имени кабинета прошеніе объ отставкѣ. 26 окт. 1906 г. былъ сформированъ кабинетъ Клемансо, въ который вошло 6 членовъ кабинета С.: Клемансо, Томсонъ, Барту, Рюо, Бріанъ, Думергъ. *В. В—въ.*

Сарто—кардиналъ: см. Пій X (Доп. II, стр. 417).

Сассбо—военный портъ въ Японіи, на зап. берегу о-ва Кіу-Сіу въ заливѣ Желтаго моря, при входѣ въ прол. Крузенштерна, нѣсколько сѣвернѣе г. Нагасаки. Жит. 68344. Во время русско-японской войны 1904—05 г. игралъ видную роль какъ база для японскаго флота.

Сасинекъ (Франтишекъ Sasinek)—словацко-чешскій писатель (псевдонимъ *Franko Chvojnický*). Род. въ 1830 г.; былъ капуциномъ и проф. догматики въ семинаріи; участвовалъ въ словацкихъ національныхъ изданіяхъ и просвѣтительной дѣятельности «Словацкой Матицы», за что былъ изгнанъ изъ Венгріи. Главные его труды: «Záhady dějepisné», въ 4 частяхъ:—«Историко-этимологическіе опыты» (1888), «Іорнандъ и славяне» (1886), «Тацитъ о нравахъ славянъ и германцевъ» (1888), «Готы и славяне» (1888); «Cechy v X století» (1886), «Založení biskupství latinského v Praze» (1886), «Ulfilas a glagolské písmo» (1887), «Dejepis slovákov» (1895), «Država Velkomoravská» (1896).

Сассабей (Bubalis lunata, Alcelaphus lunatus)—см. Бубалы (IV, 824).

Сассолинъ—минералъ, отвѣчающій по составу борной кислотѣ H_3BO_3. Кристаллизуется въ триклинической системѣ и встрѣчается въ видѣ тонкихъ бѣлыхъ гибкихъ чешуекъ со спайностью по одному направленію. Иногда эти чешуйки соединяются въ сталактитовые аггрегаты. Тв.=1. Уд. в.=1,45. На ощупь жиренъ. Плавится легко и окрашиваетъ пламя въ зеленый цвѣтъ. Въ горячей водѣ растворяется. Въ природѣ встрѣчается въ качествѣ продукта возгонки вулкановъ (напр. о-въ Вулкано) и въ отложеніяхъ горячихъ источ-

никовъ (напр. близъ Сассо въ Тосканѣ—откуда и названіе минерала). Употребляется на изготовленіе препаратовъ борной кислоты.

***Сассъ** (Карлъ Szasz)—венгерскій поэтъ: ум. въ 1905 г.

Сатирическіе журналы 1904—1906 г. — Ростъ оппозиціоннаго и революціоннаго движенія, рѣзко обозначившійся съ конца 1904 г., получилъ своеобразное выраженіе въ русской сатирической журналистикѣ. Послѣ кратковременнаго расцвѣта «обличительной литературы» (1857—1864) въ нашихъ сатирическихъ журналахъ водворился безпринципный юморъ, приноровленный къ вкусамъ самыхъ невзыскательныхъ читателей. Цензурныя тиски вытравили всякое общественное содержаніе изъ юмористическихъ журналовъ. Московскій «Будильникъ» пытался влить живую струю въ свои остроты, но вынужденъ былъ говорить непомѣрно сдавленнымъ голосомъ. Только въ первой половинѣ 1905 г. администрація передвинула на нѣсколько шаговъ барьеръ, отдѣлявшій дозволенное отъ воспрещеннаго. Политическая сатира, идя по стопамъ серьезной публицистики, поспѣшила воспользоваться измѣнившимся положеніемъ. 5 іюня появляется первый № еженедѣльнаго журнала «Зритель», открывшаго сатирическій походъ противъ бюрократіи и темныхъ силъ, поддерживающихъ ея господство. Ред.-издат. журнала состоялъ Ю. К. Арцыбушевъ; въ составъ редакціи входили Г. Е. Гинцъ, И. Я. Каганъ, Н. И. Фалѣевъ. Давленіе цензуры накладывало очень замѣтную печать на выборъ темъ и способы ихъ трактованія. Вершины бюрократическаго строя оставались внѣ площади, подвергнутой обстрѣлу. Крупнѣйшихъ событій приходилось касаться съ большой осторожностью. На повторявшіяся такъ часто избіенія обывателей приходилось только намекать картинками (казакъ, скачущій на конѣ, съ сигнальнымъ рожкомъ въ рукѣ, или городовой, производящій на полицейскомъ дворѣ смотръ дворникамъ и мясникамъ). Статьи написаны по преимуществу на эзоповскомъ языкѣ; чѣмъ глубже проникали стрѣлы сатирика, тѣмъ сильнѣе приходилось окутывать туманомъ сценки и разсказы. Много мѣста удѣлялось поневолѣ обличенію неоффиціальныхъ защитниковъ полицейскаго строя, редакторовъ и сотрудниковъ рептильныхъ органовъ печати. При всей своей вынужденной сдержанности «Зритель» сразу завоевалъ, однако, симпатіи широкихъ круговъ. Общество, пресытившееся плоскимъ остроуміемъ «дореформенной» юмористики, радостно встрѣчало первые проблески гражданской сатиры. Тиражъ нѣкоторыхъ номеровъ «Зрителя» доходилъ до ста тысячъ. По выходѣ 17 № (2 окт.), журналъ былъ пріостановленъ. Возродился «Зритель» 30 окт., послѣ манифеста, и уже въ новомъ видѣ: по постановленію союза въ защиту свободы печати первый №, вышедшій послѣ пріостановки, не былъ представленъ въ цензуру. Начиная съ этого № «Зритель» направляетъ прямые удары въ область, которая была совершенно недоступна для легальной печати мѣсяцемъ ранѣе. На его страницахъ появляются главные столпы бюрократіи, наиболѣе яркіе представители перваго «конституціоннаго» кабинета и стоящей за его спиной камарильи. Начинаютъ выходить и другіе сатирическіе журналы новаго типа: 30 октября возникаютъ «Стрѣлы» (ред.-изд. И. М. Кнорозовскій), съ заголовкомъ, заимствованнымъ изъ знаменитаго приказа Трепова: «Сотрудникамъ данъ приказъ: патроновъ не жалѣть и холостыхъ залповъ не давать». 13 ноября вышелъ первый № «Сигнала» (ред.-изд. К. И. Чуковскій); въ тотъ же день появился «Пулеметъ» Н. Г. Шебуева. 26 ноября вышли журналы: «Буреломъ» (ред.-изд. Г. П. Эрастовъ) и «Свобода» (изд. С. Н. Чепурный, ред. С. М. Усасъ и А. М. Гутьяръ). За ними слѣдовали «Дятелъ», подъ ред. Евг. Сно, «Жупелъ» (изд. С. П. Юрицынъ, ред. З. Н. Гржебинъ). Въ декабрѣ начинается лихорадочное увлеченіе сатирическими изданіями. Чуть не каждый день появляются новые журналы, по нѣскольку одновременно. За отсутствіемъ въ то время точной регистраціи произведеній печати нѣтъ возможности дать исчерпывающій ихъ списокъ. Вотъ перечень с.-петербургскихъ сатирическихъ изданій, на выпускъ въ свѣтъ которыхъ были выданы свидѣтельства до 1 ноября 1906 г.: «Адская Почта» (изд. Е. Е. Лансере, ред. И. Н. Троянскій); «Арабески» (изд.-ред. А. А. Фалѣева); «Бичъ» (ред.-изд. Г. М. Любарскій); «Буревалъ» (изд. М. Я. Касаткина, ред. А. К. Касаткинъ); «Вампиръ» (изд. М. Я. Гидалевичъ и М. Г. Городецкій, ред. Б. А. Котловкеръ); «Волшебный фонарь» (изд. К. А. Четвериковъ, ред. И. Н. Потапенко); «Водоворотъ» (ред.-изд. С. Н. Мендельсонъ); «Всемірный юморъ» (изд. М. А. Лакшинъ, ред. В. К. Панченко); «Гудокъ» (ред.-изд. И. М. Абаза); «Гвоздь» (ред.-изд. И. М. Муравкинъ); «Девятый валъ» (изд. С. И. Чепурный, ред. А. И. Ярыгинъ); «Дикарь» (ред.-изд. Я. Д. Синицынъ); «Журналъ Журналовъ» (изд. Д. П. Христичъ, ред. Н. П. Малиновскій); «Жало» (изд. Е. Н. Гулинова, ред. А. В. Соколовъ); «Жгутъ» (изд. Е. Н. Гулинова, ред. А. В. Заикинъ); «Забіяка» (изд. Л. М. Зузеровичъ-Клебанскій, ред. В. А. Забѣлинъ); «Зеркало» (ред.-изд. В. В. Панкратьевъ); «Знамя» (ред.-изд. А. К. Галачевъ); «Зарницы» (изд. Я. В. Іогихесъ, ред. А. Г. Пергаментъ); «Заноза» (изд. С. Д. Новиковъ, ред. Р. Л. Антроповъ); «Застрѣльщикъ» (изд. Л. А. Заикина, ред. М. К. Мукаловъ); «Звонарь» (изд. Л. И. Богельманъ, ред. А. А. Гольмстремъ); «Игла» (ред.-изд. В. О. Василевскій); «Клювъ» (изд. Л. И. Богельманъ, ред. А. А. Гольмстремъ); «Красный смѣхъ» (ред.-изд. Я. А. Гибянскій); «Лѣшій» (изд. Е. С. Зарудная-Кавосъ, ред. М. П. Миклашевскій); «Митингъ» (ред.-изд. А. И. Волькенау); «Маски» (ред.-изд. П. Е. Плехановъ); «Маляръ» (ред.-изд. М. К. Мукаловъ); «Нагаечка» (изд. Х. М. Кнорринг, ред. А. Ф. Ивановъ); «Оводъ» (изд. Ф. К. Зиминъ, ред. В. М. Онгирскій); «Оса» (изд. М. М. Бродовскій, ред. онъ же и Г. Я. Казерманъ); «Пламя» (изд. Г. В. Клочковъ, ред. А. И. Гессенъ); «Паяцъ» (изд. В. М. Вышомірскій, ред. Б. К. Грюнбергъ-

Вальгисъ); «Паяцы» (ред.-изд. В. М. Вышомірскій); «Пули» (изд. Э. А. Эйзерингъ, ред. С. Д. Новиковъ); «Пчела» (ред.-изд. Н. І. Данишевскій); «Поединокъ» (изд. А. Д. Рысисъ, ред. В. М. Онгирскій); «Сѣкира» (ред.-изд. М. М. Бродовскій); «Свободный смѣхъ (ред.-изд. Е. М. Адамовъ); «Спрутъ» (изд. Э. Г. Корнфельдъ, ред. М. И. Титовъ); «Скорпіонъ» (ред.-изд. Ю. С. Идельсонъ); «Сатира» (изд. А. В. Деденевъ, ред. В. М. Арнольдъ); «Свѣтаетъ» (изд. Г. М. Нарышкинъ, ред. А. П. Хотулевъ); «Сатирическое Обозрѣніе» (изд. И. Н. Глаголевъ, ред. Н. К. Ди-Сеньи); «Скандалъ» (ред.-изд. А. Д. Рысисъ); «Фонарь» (изд. Л. А. Заикина, ред. А. В. Заикинъ); «Фискалъ» (ред.-изд. Г. П. Нарусбекъ); «Юмористическій Альманахъ» (изд. М. А. Лакшинъ, ред. А. А. Гольмстремъ); «Ядъ» (ред.-изд. А. М. Петровъ). Огромное большинство этихъ журналовъ отличались крайней недолговѣчностью. Многіе изъ нихъ исчезали непосредственно вслѣдъ за своимъ появленіемъ на свѣтъ, не доживая до второго номера. Нѣкоторые погибали отъ равнодушія читающей публики, задавленной изобиліемъ выходящихъ С. журналовъ. Гораздо бо́льшее число было прекращено постановленіями учрежденій по дѣламъ печати и опредѣленіями судебной палаты. Первый ударъ пришлось испытать Н. Г. Шебуеву, за первый № «Пулемета» (13 нояб.). Номеръ журнала былъ конфискованъ, редакторъ препровожденъ въ тюрьму и привлеченъ къ судебной отвѣтственности по ст. 103 (оскорбленіе Величества) и 128 («дерзостное неуваженіе къ верховной власти») угол. уложенія. Судебная палата приговорила Шебуева къ заключенію въ крѣпости на 1 годъ и постановила прекратить изданіе. Дѣло «Пулемета» послужило прологомъ къ длинному ряду литературныхъ процессовъ. Всего чаще прокуратура пускала въ ходъ ст. уложенія 103 («Жупелъ», «Буревалъ», «Паяцы», «Злой Духъ»), 128 («Фискалъ», «Паяцы», «Свобода», «Забіяка», «Стрѣлы», «Пламя», «Митингъ»), 129 («Жало», «Оводъ», «Митингъ», «Свобода») и 6 ст. VIII отд. времен. правилъ о печати 24 ноября 1905 г. («Водоворотъ», «Дикарь», «Буревалъ», «Маски», «Спрутъ», «Фонарь», «Клювъ»). Обычнымъ наказаніемъ было нѣсколько мѣсяцевъ тюрьмы или крѣпости. Бывали случаи примѣненія болѣе первобытныхъ способовъ расправы; такъ напр., З. Н. Гржебинъ былъ высланъ административнымъ порядкомъ въ Тифлисъ, Патараки, редакторъ «Злого Духа», послѣ прекращенія его дѣла судебною палатой, сосланъ въ Сибирь на 4 года. Во всѣхъ перечисленныхъ журналахъ, за единичными исключеніями, рисунки и текстъ посвящены исключительно политическимъ темамъ. Основныя фигуры: умирающій бюрократическій режимъ, всѣми мѣрами пытающійся оттянуть часъ своего окончательнаго паденія, то бросающій миніатюрныя реформы или обѣщанія реформъ, то заполняющій тюрьмы «крамольниками», — и народъ, наносящій ударъ за ударомъ своему исконному врагу. Каждая фигура въ безчисленныхъ варіаціяхъ выступаетъ на страницахъ сатирическихъ журналовъ. Старый режимъ изображается то въ видѣ осла, котораго мужикъ тащитъ на своей спинѣ, то въ видѣ скелета, съ котораго сваливаются парикъ и маска, придававшіе ему внѣшность живого человѣка, то въ образѣ чудовищнаго звѣря съ длинными гибкими щупальцами, высасывающими кровь изъ Россіи. «Великій магъ» Витте, Дурново—поставщикъ овса, не жалѣющій патроновъ Треповъ, Торквемада-Побѣдоносцевъ, «адмиралъ сухопутнаго флота», «покоритель Москвы» Дубасовъ — не сходятъ со страницъ журналовъ. Въ противовѣсъ этимъ тѣнямъ прошлаго выдвигаются предтечи нарождающейся жизни, напр. «его рабочее величество пролетарій всероссійскій», смѣло бросающій вызовъ темнымъ силамъ. Мрачный фонъ окружающей жизни наложилъ своеобразную печать на русскую сатиру. Въ лучшихъ изданіяхъ желчное, злобное бичеваніе преобладаетъ надъ веселымъ смѣхомъ; юмористическими ихъ назвать ни въ какомъ случаѣ нельзя. Политическое направленіе сатирическихъ журналовъ опредѣляется свойствами той среды, изъ которой по преимуществу выходили ихъ редакторы и сотрудники: это литературно-художественная богема, съ весьма замѣтнымъ участіемъ студентовъ разныхъ учебныхъ заведеній. Повсюду господствуетъ тонъ непримиримой вражды къ старому режиму и сочувствіе борьбѣ за политическое и экономическое освобожденіе. Этотъ тонъ старались усвоить и промышленники, взявшіеся за сатирическое издательство, какъ за выгодное предпріятіе. Исключеніемъ является журналъ «Отбой» (ред.-изд. М. К. Гурская), выступившій въ борьбу на оба фронта, и «Виттова пляска», появлявшаяся нѣсколько разъ подъ разными заглавіями; продолженіемъ ея теперь служитъ журналъ «Плувіумъ» (ред.-изд. В. М. Бреверн). «Виттова пляска» и ея разновидности наполнены злобными выходками противъ всѣхъ, вплоть до самыхъ умѣренныхъ, формъ освободительнаго движенія, которое изображается, согласно «истинно-русскимъ» взглядамъ, какъ интрига «жидовъ», армянъ и финляндцевъ. Нашлись предпріимчивые издатели, задумавшіе одновременно эксплуатировать политическое настроеніе общества и спросъ на «клубничку». Продуктомъ этого намѣренія явился напр. журналъ «Юмористическій Альманахъ», благополучно пережившій множество другихъ, идейныхъ изданій: на его страницахъ рядомъ съ гражданскою сатирою печатаются чисто порнографическія картинки. Изобиліе сатирическихъ изданій привело къ тому, что по мѣрѣ ихъ количественнаго роста сталъ замѣчаться качественный упадокъ. Художественныхъ и въ особенности литературныхъ силъ положительно не хватало для обслуживанія всѣхъ журналовъ. Нѣкоторые предприниматели, смотрѣвшіе на дѣло исключительно съ коммерческой точки зрѣнія, не особенно и гнались за литературными талантами: предполагая, что главную приманку для публики представляютъ картинки, они не смущались тѣмъ, что текстъ приходится наполнять разною трухою. Когда рынокъ сталъ заполняться С. журналами, сложился уже извѣстный шаблонъ, которому слѣпо подчинялись сотрудники,

не способные къ оригинальному творчеству. Нѣкоторыя темы, какъ напр. овесъ, на которомъ Дурново хотѣлъ получить хорошій барышъ, такъ часто трактовались въ прозѣ, стихахъ и художественныхъ изображеніяхъ, что въ концѣ концовъ утратили всякую остроту. Къ числу лучшихъ изданій принадлежатъ главнымъ образомъ тѣ, которыя появились на свѣтъ первыми. Талантливо составлялся «Зритель». Блестки настоящаго юмора встрѣчаются въ «Сигналѣ», гдѣ, кромѣ редактора журнала, печатали стихотворенія и прозаическіе наброски О. Дымовъ, О. Н. Чюмина (Оптимистъ), Тэффи, Lolo, и въ «Сигналахъ», гдѣ фигурировали тѣ же сотрудники, перекочевавшіе подъ другую вывѣску въ силу «независящихъ обстоятельствъ». Производилъ впечатлѣніе «Пулеметъ» Шебуева. На страницахъ «Жупела» появлялись произведенія М. Горькаго и С. Гусева-Оренбургскаго, рисунки И. Я. Билибина, В. А. Сѣрова, Е. Е. Лансере и другихъ представителей художественнаго модернизма. Много литературныхъ именъ встрѣчается въ «Адской Почтѣ» (М. Горькій, Вяч. Ивановъ, Ѳ. Сологубъ, В. Брюсовъ, И. Буниновъ), но слишкомъ вычурные и холодные рисунки не соотвѣтствуютъ задачамъ сатирическаго журнала. Изъ болѣе позднихъ журналовъ обращаетъ на себя вниманіе «Лѣшій», въ которомъ принимали участіе В. Вересаевъ, О. Дымовъ, И. Рукавишниковъ и печатались очень удачные карикатурные портреты общественныхъ и литературныхъ дѣятелей, рисованные В. Каррикомъ. *Ал. Венгеровъ.*

Саукъ—см. Морянка.

Сафіеддинъ Абдольмуминъ (бенъ Фахиръ эль Ормеви эль Багдади)—арабско-персидскій музыкальный теоретикъ XIII—XIV вѣка, арабъ по происхожденію, но основатель персидской школы. Его музыкально-теоретическое сочиненіе «Шереффіе» (написанное для сына монгольскаго визиря Шемседдина, Шерефеддина Гаруна) служило источникомъ для всѣхъ слѣдующихъ теоретиковъ (Махмудъ Шираза и др.).

Сафлоритъ — ромбическая разновидность шпейсоваго кобальта (Co, Fe)As_2. Встрѣчается въ Wittichen (Шварцвальдъ), Tunaberg (Швеція) и др. мѣстахъ.

Сафлоръ—см. Кобальтъ.

Сафоновъ (Сергѣй Александровичъ, 1867—1904)—талантливый поэтъ. Съ 1890 г., подъ псевдон. *Серпья Печорина*, помѣщалъ въ «Новостяхъ» разсказы, очерки, фельетоны и публицистич. статьи. Отдѣльно издалъ: «Нѣмецкій прибой» («Drang nach Osten»), романъ изъ современной русской жизни (СПб., 1892), «Стихотворенія» (ib., 1898) и «Колоколъ Св. Духа» (разсказъ, ib., 1900).

Сафранизоль—см. Краски органическія искусственныя (XVI, 534).

Сафрозинъ — см. Краски органич. искусственныя (XVI, 528).

***Сахалинъ** (XXVIII, 480—484), по-японски *Карафуто*. — По мирному договору между Россіей и Японіей 16 (29) августа 1905 г. южная часть о-ва, отчасти занятая во время войны японцами, отошла къ послѣднимъ, сѣверная же осталась во владѣніи Россіи; границей служитъ параллель 50° с. ш. Къ Японіи отошли весь Корсаковскій окр. и большая часть Александровскаго. Граница въ натурѣ еще не проведена и размѣры отошедшей къ Японіи территоріи точно не опредѣлены; приблизительно южная часть о-ва занимаетъ около 30000, сѣверная — ок. 37000 кв. в. О числѣ жителей той и другой части въ настоящее время (послѣ войны) свѣдѣній нѣтъ. *Сѣверная* (русская) *часть С.* отличается суровымъ климатомъ; средняя годовая температура въ постѣ Дуэ +0,2°, а внутри о-ва, въ с. Рыковскомъ—1,3°; земледѣліе хотя и существуетъ, но развитія достигнуть не можетъ. Главное богатство этой части о-ва — лѣса; въ западной части, особенно въ окрестностяхъ поста Дуэ — залежи каменнаго угля, на сѣверѣ, вдоль вост. берега, начиная отъ 53° с. ш.—выходы нефти. Ссылка преступниковъ и бродягъ на С. прекращена; управленіе о-вомъ временно осталось прежнее, съ подчиненіемъ его министерству вн. дѣлъ. *Южная* (японская) *часть С.* отличается болѣе мягкимъ климатомъ; въ бывш. посту Муравьевскомъ средн. годовая темп. +3,3°; флора здѣсь богаче; вдоль морскихъ береговъ сосредоточены главнѣйшіе рыбные промыслы о-ва.

Сахаристыя вещества—см. Гидраты углерода, Глюкозы, Мальтоза, Сахаръ, Сахарозы.

Сахарная бѣлка (Petaurus sciureus)—см. Кускусы (XVII, 118) и Сумчатыя животныя (XXXII, 69).

Сахарныя птицы или *американскіе древолазы* (Coerebidae)—см. Сай.

Сахаробіозы—см. Сахарозы.

Сахарова (Анна Гавриловна, 1851—1900)—писательница. Помѣщала педагогическія и критическія статьи (подъ псевдон. *Анны Крючниковой*) въ «Семьѣ и Школѣ» (1870-хъ гг.). Много переводила.

Сахаровъ (Василій Сергѣевичъ, 1801—1881)—врачъ изъ духовнаго званія; окончилъ курсъ въ спб. медико-хирургической академіи; занималъ разныя должности по медицинскому управленію. Напечаталъ: «Kurze medic.-topographische Uebersicht d. Salzquellen d. Staraja-Russa» (СПб., 1831); «О гноеточивомъ воспаленіи глазъ» («Военно-Медицинскій Журналъ», 1835); «Магнитныя пластинки Ленека въ грудной жабѣ» («Другъ Здравія», 1835); «Записки объ устройствѣ санитарныхъ станцій въ военныхъ округахъ» (СПб., 1878). Ср. Д. Языковъ, «Обзоръ жизни и дѣятельн. покойн. рус. писателей» (вып. IV).

***Сахаровъ** (Викторъ Викторовичъ)—ген.-л., генералъ-адъютантъ. Когда генералъ-адъютантъ Куропаткинъ былъ поставленъ во главѣ Маньчжурской арміи, С. былъ назначенъ военнымъ министромъ. 21 іюня 1905 г. уволенъ отъ этой должности. 22 ноября того же года С. убитъ въ г. Саратовѣ, во время командировки для прекращенія аграрныхъ безпорядковъ въ Саратовской и Пензенской губ.

***Сахаровъ** (Ѳедоръ Кузьмичъ) — писатель. Его новѣйшій трудъ: «Литература исторіи и обличенія рус. раскола» (вып. III, СПб., 1900).

Сахарометрія—см. Сахариметрія.

Сахаротріозы $C^{18}H^{32}O^{16}$—см. Гидраты углерода, Мелезитоза и Рафиноза.

***Сахаръ.** *Свеклосахарная нормировка.* Законами 11 апрѣля и 5 іюня 1900 г. приняты мѣры къ дальнѣйшему ограниченію перепроизводства С. По закону 11 апрѣля вновь учреждаемыя свеклосахарныя акціонерныя предпріятія могутъ выпускать впредь акціи и паи только именные, нарицательной цѣной не ниже 1000 р.; евреямъ и иностранцамъ воспрещено участіе въ этихъ предпріятіяхъ. Закономъ 5 іюня, вступившимъ въ полную силу съ 1 сентября 1906 г., отмѣнены льготы сахарныхъ заводовъ по уплатѣ акциза. 5 марта 1902 г. состоялась въ Брюсселѣ международная конвенція, въ которой участвовали почти всѣ заинтересованныя въ сахарномъ дѣлѣ державы, не исключая Англіи, рынки которой являлись главной ареной конкурренціи экспортирующихъ С. странъ; договаривающіяся стороны обязались отмѣнить съ 1 сентября 1903 г. явныя и скрытыя преміи на производство и вывозъ С.; ввозная пошлина на С. должна быть не выше 6 фр. съ 100 клгр. для рафинированнаго С. плюсъ внутренній акцизъ; С., ввозимый изъ государствъ, въ которыхъ существуютъ какія-либо преміи на производство или экспортъ С., облагается спеціальной пошлиной. Для наблюденія за исполненіемъ постановленій конвенціи учреждена въ Брюсселѣ постоянная международная коммиссія изъ представителей участвовавшихъ въ конвенціи державъ. Хотя Россія уклонилась отъ участія въ конвенціи, ссылаясь на отсутствіе въ ней какихъ-либо премій на вывозъ С., тѣмъ не менѣе международная коммиссія признала русскую свеклосахарную нормировку однимъ изъ видовъ подобныхъ премій, въ силу чего русскій С. подвергся на иностранныхъ рынкахъ дополнительному обложенію. Въ виду затрудненій, созданныхъ такимъ образомъ для экспорта русскаго С., закономъ 12 мая 1903 г. приняты дальнѣйшія мѣры къ сокращенію производства С. Свободный отъ разверстки выпускъ С. повышенъ съ 60 тыс. пуд. до 80 тыс. пуд. На каждый періодъ сахароваренія комитетъ министровъ опредѣляетъ, помимо контингента потребленія, размѣръ общаго полезнаго (нормальнаго) для даннаго періода производства С., которое затѣмъ распредѣляется по отдѣльнымъ заводамъ. На періодъ 1905—1906 гг. назначено 70 милл. пуд. Разрѣшенъ, въ видѣ временной мѣры, безакцизный отпускъ сахарныхъ продуктовъ въ денатурализованномъ видѣ на скармливаніе скоту и на техническія надобности. Не смотря на послѣднюю льготу, денатурація С. у насъ не привилась; по даннымъ 1906 г. она производилась лишь для корма скота, притомъ въ большинствѣ случаевъ для корма своего собственнаго заводскаго скота; для продажи денатурація велась только на 3 заводахъ. 9 іюля 1906 г. положеніемъ совѣта министровъ, на періодъ 1906—7 гг. количество С., потребное для выпуска на внутренній рынокъ, опредѣлено въ 52 милл. пуд., обязательный неприкосновенный запасъ С.—въ 7 милл. пуд., предѣльныя цѣны (вмѣстѣ съ акцизомъ)—по 4 р. 15 к. и 4 р. 30 к. за пудъ.—Брюссельская конвенція оказала благопріятное вліяніе на развитіе потребленія С. на континентѣ Зап. Европы: съ отмѣной вывозныхъ премій, требовавшихъ значительнаго расхода со стороны казны, оказалось возможнымъ понизить акцизъ съ С., и это, наряду съ пониженіемъ ввозныхъ пошлинъ, способствовало удешевленію С. Во Франціи по закону 28 января 1903 г. акцизъ пониженъ съ 64 фр. съ 100 клгр. до 27 фр., а съ 1 сент. 1906 г. до 26 фр.; установленный въ 1897 г. налогъ на производство С., въ размѣрѣ 1 фр. со 100 кило, отмѣненъ. Благодаря этому цѣна С. упала съ 1 фр. 20 с. за кило до 70 сант. Потребленіе С. поднялось съ 371 тыс. до 720 тыс. клгр., т. е. на 94%. Въ 1902 г. акцизъ съ С. далъ государству 165 милл. фр.; по смѣтѣ 1906 г. назначено 150 милл. фр. Въ Германіи одновременно съ отмѣной вывозныхъ премій пониженъ акцизъ съ 20 мар. до 14 марокъ съ 100 клгр. Въ Бельгіи акцизъ пониженъ съ 51 фр. до 20 фр. Въ Австро-Венгріи отмѣнена контингентировка производства. Лишь для Англіи присоединеніе къ брюссельской конвенціи оказалось невыгоднымъ, такъ какъ привело къ значительному вздорожанію привознаго С. (на 60%—80%). Потери, понесенныя потребителями вслѣдствіе введенія конвенціи, исчисляются для перваго же года ея дѣйствія въ 60 милл. р.

Статистика. По даннымъ статистика О. Лихта («Вѣстн. Фин.», 1906, № 5) производство свекловичнаго С. въ кампанію 1904—05 гг. опредѣлилось въ европейскихъ странахъ въ слѣдующихъ цифрахъ:

	Площадь посѣва свекловицы (тыс. гектар.).	Сборъ свекловицы (тыс. тоннъ).	Добыча сахара (тыс. тоннъ).
Германія	415	10071	1566
Россія	487	6445	959
Австрія	321	6207	871
Франція	189	4670	609
Бельгія	45	1195	176
Голландія	36	878	137
Швеція и Норвегія	25	557	84
Италія	36	750	78
Испанія	30	639	97
Ост. страны	27	550	70
Всего	1611	31962	4647

Производство свекловичнаго С. въ Европѣ въ 1904—05 г. понизилось противъ 1903—04 г. на 1215 тыс. тоннъ. Что касается тростниковаго С., его произведено по всѣмъ частямъ свѣта 7017 тыс. тоннъ, противъ 6493 тыс. тоннъ предыдущаго года. Главными мѣстами производства этого С. остаются попрежнему Остиндія (2200 тыс. тоннъ), Куба (1145 тыс. тоннъ) и Ява (1080 тыс. тоннъ). По отдѣльнымъ частямъ свѣта производство и потребленіе тростниковаго и свекловичнаго С. въ 1904—05 г. выражается въ слѣдующихъ цифрахъ (въ тыс. тоннъ):

	Производ.	Потребленіе.
Европа	4647	5409
Америка	3283	3480
Азія	3503	3244
Африка	258	251
Австралія	231	264
Всего	11922	12648

Душевое потребленіе С. въ главнѣйшихъ странахъ составляло въ 1902—03 г.: въ Англіи 102 фн., въ Сѣв. Америкѣ 75,4 фн., въ Швейцаріи 71,4 фн., въ Германіи 32,1 фн., во Франціи 26,9 фн., въ Бельгіи 25,4 фн., въ Австро-Венгріи 20,3 фн., въ Россіи 14 фн., въ Турціи 9 фн., въ Италіи 8,3 фн. Развитіе сахарной промышленности въ Россіи за 1900—1906 гг. представляется въ слѣдующихъ цифрахъ:

	Площадь посѣва свекловицы (тыс. дес.).	Сборъ свекловицы (тыс. пуд.).	Выработано сахара (тыс. пуд.).
1900—01 гг.	499	394	49101
1901—02 »	540	504	59102
1902—03 »	547	546	64184
1903—04 »	502	473	63398
1904—05 »	438	395	51091
1905—06 »	493	482	54294

Въ 1902—1903 гг. насчитывалось 278 сахарныхъ заводовъ, съ 109 тыс. рабочихъ.

Движеніе нашей внѣшней торговли С. за 1900—1905 гг. представляется въ слѣдующихъ цифрахъ (за 190[illegible] и 1905 гг.—свѣдѣнія предварительныя):

	Зап. Европа, милл. пуд.	Финляндія, милл. пуд.	На Востокъ, милл. пуд.	Всего вывоза, милл. пуд.
1900 г.	5,9	2,5	4,1	12,5
1901 »	1,3	2,0	4,5	7,8
1902 »	1,6	1,8	4,6	8.0
1903 »	6,7	2,1	5,9	14,7
1904 »	1,7	2,1	6,8	10,6
1905 »	0,3	1,1	4,6	6,0

Общій размѣръ вывоза С., достигавшій въ 1903 г. 14,7 милл. пуд., за 1904 и 1905 гг. понизился на 8,7 милл. пуд. Это уменьшеніе упадаетъ главнымъ образомъ на вывозъ въ Западную Европу, сократившійся за то же время на 6,4 милл. пуд. Объясняется это съ одной стороны общимъ сокращеніемъ у насъ производства, въ связи съ предоставленнымъ, по закону 12 мая 1903 г., правомъ причисленія излишковъ къ новому періоду, съ другой стороны—вліяніемъ брюссельской конвенціи. Поступленія отъ сахарнаго акциза въ 1898—1905 гг., по отчетамъ государственнаго контроля, выразились въ слѣдующихъ цифрахъ (въ тысячахъ рублей):

1898 г.	58562
1899 »	67523
1900 »	63296
1901 »	71754
1902 »	81277
1903 »	75542
1904 »	78817
1905 »	78734

По государственной росписи на 1906 г. доходъ отъ сахарнаго акциза предположенъ въ 91514 тыс. р. Всѣ комитеты о нуждахъ сельскохозяйственной промышленности, касавшіеся сахарнаго вопроса, единогласно высказались за необходимость удешевленія С. и болѣе широкаго распространенія его въ народныхъ массахъ, путемъ сложенія или пониженія акциза; большинство комитетовъ признавало также необходимой ликвидацію сахарной нормировки, какъ искусственно поднимающей стоимость С.

Литература. «Отчеты правленія всероссійскаго общества сахарозаводчиковъ»; М. Г. Бланкъ, «Сахарная нормировка и вывозная премія» (1901); Д. Д. Коробынъ, «Къ вопросу объ удешевленіи С.» («Журн. Русск. Общ. Охр. Нар. Здр.», 1901, X); Д. Райскій, «Сахарная промышленность и сахарозаводческая кабала» («Наблюдат.», 1901, XI, XII); М. Ю. Цѣхановскій и П. И. Пухальскій, «Сборникъ узаконеній по акцизу съ С. и мѣрамъ урегулированія сахарной промышленности» (изд. 2-е, 1902); М. Ю. Цѣхановскій, «Историческій обзоръ свеклосахарной промышленности (1800 — 1904)» (Кіевъ, 1904); И. Х. Озеровъ, «Основы финансовой науки» (вып. I, стр. 394—411, М., 1905; указана литература); «Вѣстникъ Сахарн. Промышленности»; «Записки Кіев. Отд. Имп. Русск. Техн. Общ. по свекло-сахарн. промышленности»; Aulnis de Bouroull, «Les primes à l'exportation du sucre» (1899); его же, «La convention relative au régime des sucres» (1902); H. Paasche, «Die Zuckerproduktion der Welt, ihre wirtschaftliche Bedeutung und staatliche Belastung» (Лейпц. и Берл., 1905).

Н. Ив—ко.

Сахновскій (Юрій Сергѣевичъ) — русскій композиторъ. Род. въ 1866 г. Написалъ кантату «Лѣсной Царь» для соло, хора и орк., полонезъ для орк., сцену и арію изъ «Альманзора», херувимскую, арію «Къ родинѣ» для баса съ орк., «Ковыль»—хоръ a capella, также съ орк.

Сачковъ (Козьма Іудичъ, ум. въ 1865 г.)—писатель; помѣщалъ разсказы въ «Семейномъ Кругѣ», «Петербургскомъ Вѣстникѣ», «Гудкѣ» и «Занозѣ»; изъ нихъ выдаются «Надзиратель» и «Купчикъ».

***Сберегательныя кассы.** На основаніи устава 1 іюня 1895 г., предоставившаго министру финансовъ открывать С. кассы при различныхъ правительственныхъ и общественныхъ учрежденіяхъ, С. кассы были открыты при станціяхъ казенныхъ (1900) и частныхъ (1902) желѣзныхъ дорогъ, при нѣкоторыхъ волостныхъ правленіяхъ въ Сибири, производящихъ почтовыя операціи (1902), на военныхъ судахъ заграничнаго плаванія (1902), при учебныхъ заведеніяхъ (1902). Устройство школьныхъ С. кассъ сдѣлалось возможнымъ вслѣдствіе введенія въ употребленіе съ 1900 г. С. марокъ, цѣною въ 1, 5 и 10 коп. Закономъ 4 іюня 1901 г. завѣдываніе С. кассами возложено на управляющаго, состоящаго лишь подъ общимъ наблюденіемъ управляющаго государственнымъ банкомъ. При управленіи кассъ образованъ особый комитетъ, состоящій, подъ предсѣдательствомъ управляющаго кассами, изъ членовъ отъ разныхъ вѣдомствъ. Закономъ 30 мая 1905 г. на С. кассы возложено страхованіе доходовъ и капиталовъ, образованъ при м-вѣ финансовъ совѣтъ по дѣламъ этого страхованія, учреждена должность страхового техника (см. Страхованіе). Съ 1 февраля 1906 г. процентъ по вкладамъ С. кассъ повышенъ съ 3,6% до 4%.

Статистика. Развитіе С. операціи въ 1898 — 1904 гг. представляется въ слѣдующихъ цифрахъ:

	Число кассъ*).	Увеличеніе.	Число книжекъ (тыс.).	Увеличеніе.
1898 г. . .	4577	223	2792	344
1899 » . . .	4781	204	3145	353
1900 » . . .	5415	634	3551	406
1901 » . . .	5652	237	3949	398
1902 » . . .	6194	542	4369	420
1903 » . . .	6417	223	4854	485
1904 » . . .	6558	141	5127	273

	Поступило вкладовъ.	Выдано.	Остатокъ къ 31 дек.	Увеличеніе.
	(милліоновъ рублей).			
1898 г. . .	348,0	265,3	593,3	82,7
1899 » . . .	392,7	306,0	679,9	86,6
1900 » . . .	418,7	346,7	751,9	72,0
1901 » . . .	460,0	379,7	833,3	81,4
1902 » . . .	504,5	417,7	920,1	86,8
1903 » . . .	565,2	463,0	1022,4	102,3
1904 » . . .	588,6	505,3	1105,7	83,3

Финансовые результаты дѣятельности С. кассъ выражаются въ слѣдующихъ цифрахъ:

	Доходъ.	Расходъ.	Чистая прибыль.
	(милліоновъ рублей).		
1898 г. . .	21,98	19,61	2,37
1899 » . . .	25,35	22,53	2,82
1900 » . . .	25,20	36,53	11,33 убытка

*) Въ этотъ счетъ не входятъ школьныя С. кассы, какъ не имѣющія самостоятельнаго значенія; цифровыя данныя объ операціяхъ этихъ кассъ включены въ общіе итоги соотвѣтствующихъ центральныхъ кассъ.

	Доходъ.	Расходъ.	Чистая прибыль.
	(милліоновъ рублей).		
1901 г. . . .	28,81	25,85	2,96
1902 » . . .	37,51	28,28	9,23
1903 » . . .	32,89	30,95	1,94
1904 » . . .	35,45	36,40	0,95 убытка

При оцѣнкѣ финансовыхъ результатовъ за 1898, 1899, 1900 и 1902 гг. необходимо имѣть въ виду, что въ теченіе 1898—1900 гг. была установлена, по примѣру государственнаго и частныхъ банковъ, переоцѣнка процентныхъ бумагъ фонда С. кассъ по биржевой цѣнѣ въ концѣ года, съ отнесеніемъ разности между балансовой и биржевой цѣной на убытокъ. Примѣненіе этого правила при составленіи отчетовъ за 1898 — 1900 гг. имѣло послѣдствіемъ списаніе на убытки кассъ 15 милл. руб. Вслѣдствіе этого, при разсмотрѣніи отчета кассъ за 1900 г. въ государственномъ совѣтѣ, было постановлено отмѣнить переоцѣнку процентныхъ бумагъ и возстановить на балансѣ кассъ покупную стоимость подвергнутыхъ въ 1898—1900 гг. переоцѣнкѣ бумагъ, поскольку таковая при заключеніи счетовъ 1902 г. окажется не выше биржевой цѣны. Согласно съ этимъ постановленіемъ въ 1902 г. возстановлено въ прибыли кассъ 4,8 милл. руб. Доходы и расходы кассъ на 100 руб. денежныхъ вкладовъ (въ рубляхъ):

	Валовой доходъ.	Валовой расходъ.	Чистая прибыль.
1898 г. .	4,36	3,77	0,59
1899 » . . .	4,46	3,72	0,74
1900 » . . .	3,99	3,75	0,24
1901 » . . .	4,17	3,74	0,43
1902 » . . .	4,37	3,78	0,59
1903 » . . .	4,04	3,80	0,24
1904 » . . .	4,10	4,21	0,11 убытка

Изъ вышеприведенныхъ двухъ таблицъ видно, что чистая прибыль С. кассъ продолжаетъ сокращаться, что находитъ объясненіе въ постепенномъ пониженіи доходности принадлежащихъ кассамъ процентныхъ бумагъ (см. XXIX, 51 — 52). По отчету за 1904 г., общая сумма % бумагъ фонда С. кассъ по номинальной цѣнѣ составляла къ 1 января 1905 г. 941,9 милл. руб. (по балансовой стоимости—876,2 милл. руб.); наибольшая сумма приходилась на закладные листы дворянскаго земельнаго банка и свидѣтельства крестьянскаго банка, которыхъ насчитывалось на 446,1 милл. руб. (47,36% общей суммы); затѣмъ слѣдуютъ желѣзнодорожные займы — 330,3 милл. руб. (35,67%), государственные займы—144,2 милл. руб. (15,31%) и закладные листы частныхъ земельныхъ банковъ—21,3 милл. руб. (2,26%). По размѣру приносимаго дохода первое мѣсто въ составѣ фонда занимаютъ 4% бумаги (75,19%), затѣмъ слѣдуютъ 3%, 3½% и 3,6% бумаги (17,18%), 4½% бумаги (4,11%), 5% бумаги (3,46%) и 6% бумаги (0,06%). Пониженіе доходности процентныхъ бумагъ фонда подтверждается нижеслѣдующей таблицей:

	На нарицательный капиталъ бумагъ (за искл. 5% сбора) въ процентахъ.	На балансовую стоимость бумагъ въ процентахъ.
1898 г. . .	3,96	4,12
1899 » . . .	3,92	4,02
1900 » . . .	3,93	4,07
1901 » . . .	3,84	4,16
1902 » . . .	3,87	4,20
1903 » . .	3,82	4,10
1904 » . . .	3,53	4,07

По отчету за 1904 г., 1 касса приходилась на 21,8 тыс. жителей, одинъ вкладчикъ на 98 жителей (въ 1898 г. на 46 жителей); на 1 жителя приходилось 7 р. 72 к. вкладовъ (въ 1898 г. 4 р. 14 к.); средній размѣръ вклада составлялъ 216 р. (въ 1898 г. 192,6 руб.). Изъ 1105,7 милл. руб. вкладовъ, имѣвшихся къ 1 января 1905 г., 977,4 милл. руб. (88,4%) принадлежало единоличнымъ собственникамъ, 128,3 м. р. (11,6%) — юридическимъ лицамъ. Число всѣхъ единоличныхъ собственниковъ достигало 4834,4 тыс. чел., что составляетъ 3% населенія имперіи. Изъ числа единоличныхъ собственниковъ первое мѣсто занимаютъ лица, занимающіяся земледѣліемъ и сельскими промыслами—1191,7 тыс. чел. (24,7%) и 228,6 милл. р. вкладовъ (23,4%); за ними слѣдуютъ группы: «служба общественная и частная» (14,8% и 16,3%), «городскіе промыслы» (13,2% и 10,5%), «услуженіе» (10,0% и 7,7%), «торговля» (9,2% и 11,0%), «нижніе чины» (5,5% и 2,2%), «работа на фабрикахъ, заводахъ и рудникахъ» (5,3% и 4,0%), «служба гражданская» (4,6% и 6,7%), «духовное званіе» (3,7% и 7,4%), «офицерскіе чины» (1,4% и 2,3%) и «землевладѣніе» (0,8% и 1,3%); на группу «прочія занятія» приходится 6,8% вкладчиковъ и 7,2% вкладовъ. Средній размѣръ вкладовъ единоличныхъ вкладчиковъ составлялъ 202 руб. (въ 1898 г. — 184 руб.); наименьшій приходился на нижнихъ чиновъ (81 р.), наибольшій—на духовенство (410 р.). Изъ общаго числа единоличныхъ вкладчиковъ 38,7% владѣютъ вкладами не свыше 25 рублей, а въ среднемъ—6 руб. на книжку; 20,0% владѣютъ вкладами отъ 25 до 100 р., а въ среднемъ—55 руб. на книжку; число вкладчиковъ съ размѣромъ вкладовъ отъ 100 до 500 р., а въ среднемъ 223 р. на книжку, составляетъ 28,6%, и наконецъ сравнительно небольшой группѣ вкладчиковъ — 615,5 тыс. чел. или 12,7% — принадлежитъ большая половина капитала единоличныхъ вкладчиковъ (605,4 м. р. или 61,9%), при среднемъ вкладѣ на книжку въ 984 руб. Изъ общаго числа единоличныхъ вкладчиковъ насчитывалось 2810,4 тыс. городскихъ (58,1%) и 2024 тыс. сельскихъ (41,9%); 63,4% вкладчиковъ были грамотные. Изъ 1105,7 милл. р. общаго вкладного капитала приходилось 910,6 м. р. (82,4%) на денежные вклады и 195,1 м. р. (17,6%) на вклады въ проц. бумагахъ. Къ 1 января 1905 г. запасный капиталъ С. кассъ равнялся 23,1 милліонамъ рублей. Школьныхъ С. кассъ къ 1 января 1905 г. насчитывалось 2760, изъ нихъ 335 при среднихъ учебныхъ заведеніяхъ и 2425 при низшихъ; вкладчиковъ въ нихъ 55,3 тыс. (13,8% всего числа учениковъ въ этихъ школахъ). Общая сумма вкладовъ составляла 213 тысячъ руб., средній размѣръ вклада — 3 р. 86 к. Согласно предварительнымъ свѣдѣніямъ за 1905 г., къ 1-му января 1906 г. состояло 6604 С. кассы, въ томъ числѣ: столичныхъ съ отдѣленіями 63, при учрежденіяхъ госуд. банка 224, при казначействахъ 760, при таможняхъ 30, при управленіяхъ и станціяхъ желѣзн. дорогъ 886, при отдѣленіяхъ русско-китайскаго банка 3, при казенныхъ винныхъ складахъ 2, фабрично-заводскихъ 119, при волостныхъ правленіяхъ въ Сибири 133, на военныхъ судахъ заграничнаго плаванія 37, почтово-телеграфныхъ 4349. Въ теченіе 1905 г. поступило вкладовъ на 659,7 милл. р., выдано на 706,7 м. р., оставалось къ 1 января 1906 г. 1058,8 милл. р., менѣе чѣмъ къ 1 янв. 1905 г. на 47 м. р. Указанная убыль, происшедшая подъ вліяніемъ усиленнаго истребованія вкладовъ въ концѣ 1905 г., вслѣдствіе агитаціи революціонныхъ партій, была восполнена въ 1906 г. значительнымъ приливомъ вкладовъ. По предварительнымъ свѣдѣніямъ въ теченіе первыхъ 7 мѣсяцевъ 1906 г. поступило денежныхъ вкладовъ 131,5 м. р.; къ 1 августа оставалось въ 6645 кассахъ денежныхъ вкладовъ 966,1 м. р. и процентными бумагами 233 м. р., а всего 1199,1 м. р. (болѣе соотвѣтствующаго остатка 1905 г. на 32,2 м. р.). Образованные въ 1902 г. комитеты о нуждахъ сельскохозяйственной промышленности, при обсужденіи вопроса о мѣрахъ къ развитію мелкаго кредита, признали весьма желательнымъ, чтобы часть капиталовъ С. кассъ, образующихся изъ мелкихъ народныхъ сбереженій, расходовалась на нужды мелкаго кредита. Положеніе С. операцій въ главнѣйшихъ государствахъ Западной Европы по даннымъ, помѣщеннымъ въ «Вѣстникѣ Финансовъ» (1906, № 36), слѣдующее:

	Годъ.	Число книжекъ (тыс.).	Число книжекъ на 100 жит.	Сумма вкладовъ въ милл. марокъ.	Средняя сумма вклада на жителя (мар.).	Средняя сумма на книжку (мар.).
Пруссія	1904	10212	27,71	7762	210,59	760,08
Бельгія	1903	2105	30,14	596	85,34	283,18
Данія	1903/4	1292	51,15	864	342,01	668,63
Англія	1903/4	11378	26,59	4093	95,64	359,68
Франція	1903	11470	29,44	3445	88,41	300,31
Италія	1903	6740	20,29	1999	60,18	296,58
Голландія	1903	1413	26,02	329	60,57	232,82
Норвегія	1904	766	33,32	411	178,61	536
Швеція	1904	1885	36,10	659	126,26	349,76
Австрія	1903	5159	19,29	3866	144,59	749,39
Венгрія	1903	1392	7	1341	67,42	963,14

Наибольшее распространеніе имѣютъ С. книжки въ скандинавскихъ странахъ. По величинѣ средней цифры книжекъ на 100 жителей впереди всѣхъ стоитъ Данія (51,15), затѣмъ Швеція (36,10) и Норвегія (33,32). Позади всѣхъ странъ находится Венгрія. По средней величинѣ вклада на книжку, впереди всѣхъ стоитъ Пруссія (760,08 мар.), что можетъ быть объяснено допущеніемъ въ Пруссіи пріема вклада безъ ограниченія суммы.

Литература. Н. Н. Бѣлявскій, «Школьныя С. кассы» (Юрьевъ, 1902); А. Веснинъ, «С. операція и отношеніе ея къ народному кредиту» (1901); М. Я. Герценштейнъ, «Мелкій кредитъ въ трудахъ комитетовъ о нуждахъ сельскохозяйственной промышленности и С. кассы» (1904); L. Baratier, «Le régime financier des caisses d'épargne françaises depuis la loi du 20 Juillet 1895» (П., 1906); M. Seidel, «Sparkassen» («Handwört. der Staatswissenschaften», VI т., 2-oe изд., 1901; указана литература); P. D. Fischer, «Postsparkassen» (ib.). *Н. Ив—ко.*

Сбіера (Іоаннъ Sbiera)—выдающійся румынскій филологъ, проф. черновицкаго унив. Род. въ 1836 г. Главные его труды: «Die Orthografie im Rumänischen in ihrer historischen Entwickelung» (1867), «Mişcări literare la români din Bucovina» (1890), «Mişcări culturale şi literare la români intre 1504 şi 1714» (1897), «Die romänische Litteratur und die romänische Dialekte» и «Das Volksleben der Romänen in der Bukowina» (въ вѣнскомъ юбилейномъ изданіи «Die österreichisch-ungarische Monarchie in Wort und Bild», 1899).

Сборъ съ публичныхъ увеселеній — одинъ изъ старинныхъ налоговъ на роскошь (XX, 508), установлявшійся обыкновенно въ цѣляхъ общественнаго призрѣнія, почему во Франціи этому налогу было присвоено наименованіе droit des pauvres. Сборъ съ увеселеній во всѣхъ странахъ гдѣ онъ существуетъ, кромѣ Россіи, является мѣстнымъ налогомъ; самое установленіе его зависитъ отъ органовъ самоуправленія. Во Франціи, гдѣ возникновеніе его относится еще къ началу XV в., онъ получилъ болѣе или менѣе общее распространеніе, хотя и здѣсь онъ введенъ не во всѣхъ городахъ и общинахъ, въ виду значительныхъ издержекъ взиманія. По дѣйствующему французскому законодательству droit des pauvres взимается въ размѣрѣ 10% съ цѣны входнаго билета (съ неежедневныхъ представленій, даваемыхъ артистами—5%), кромѣ билетовъ на публичные балы, облагаемыхъ сборомъ въ размѣрѣ 25%. Для небольшихъ заведеній, гдѣ установленіе контроля было бы дорого, билетный сборъ замѣняется уплатой со стороны предпринимателя извѣстной суммы. Поступленія отъ droit des pauvres идутъ въ распоряженіе благотворительныхъ учрежденій; распредѣленіе суммъ между ними зависитъ отъ префекта. Въ 1899 г. droit des pauvres принесъ въ Парижѣ 2981 тыс. фр.; издержки взиманія составили 141½ тыс. фр. Кромѣ Франціи, сборъ съ увеселеній существуетъ въ Германіи (къ 1900 г. изъ 48 городовъ съ населеніемъ свыше 50 тыс. въ 35 городахъ взимался сборъ), Австро-Венгріи, Бельгіи, Голландіи, Даніи (съ конца XVII в.), Норвегіи и Швейцаріи (въ кантонахъ Женевѣ, Ваадтъ, Ури и др.). Въ *Россіи* сборъ съ увеселеній введенъ въ 1763 г., въ качествѣ одной изъ привилегій воспитательныхъ домовъ (VII, 276). Въ виду слабости контроля, особенно въ провинціи, поступленія отъ этого сбора постепенно сокращались (въ 80-хъ годахъ—около 20 тыс. руб. въ годъ). Закономъ 5 мая 1892 г. вѣдомству учрежденій Императрицы Маріи было предоставлено исключительное право взиманія въ свою пользу особаго дополнительнаго сбора съ зрѣлищъ и увеселеній во всѣхъ мѣстностяхъ Имперіи, кромѣ Царства Польскаго и Финляндіи. Сбору подлежатъ всякаго рода платныя публичныя зрѣлища и увеселенія. Сборъ взимается съ входныхъ билетовъ путемъ наклейки особыхъ марокъ; для билетовъ до 50 коп. требуется марка не свыше 2 коп., для билетовъ отъ 50 коп. до 1 р.—не свыше 5 к., для билетовъ въ 1 р. и болѣе—не свыше 10 к. Съ билетовъ, дающихъ право входа нѣсколькимъ лицамъ (въ ложи) или на нѣсколько представленій (на абонементъ), сборъ взимается въ указанныхъ размѣрахъ по расчету съ каждаго лица или мѣста и за каждое представленіе. Вѣдомству предоставляется, взамѣнъ сбора съ билетовъ, входить въ соглашеніе съ предпринимателями объ уплатѣ ими опредѣленной суммы въ годъ или посезонно. Наблюденіе за наклейкой марокъ и ихъ погашеніемъ, а равно возбужденіе судебнаго преслѣдованія противъ виновныхъ возложено на чиновъ полиціи. Поступленія отъ этого сбора въ 1892—1903 гг. (въ тысячахъ рублей):

1892 г. (3 мѣс.)	235	1898 г.	1041
1893 »	760	1899 »	1093
1894 »	712	1900 »	1074
1895 »	864	1901 »	1157
1896 »	914	1902 »	1192
1897 »	925	1903 »	1245

Изъ таблицы видно, что благотворительный сборъ неизмѣнно возрастаетъ, въ среднемъ на 48,5 тыс. въ годъ. Издержки взиманія, благодаря примѣненію марочной системы, незначительны: съ 50 тыс. руб. въ 1893 г. онѣ поднялись лишь до 65 тыс. руб. въ 1903 г. Въ *Царствѣ Польскомъ* съ 1812 г. существуетъ благотворительный сборъ съ увеселеній. По закону 26 декабря 1888 г. въ пользу совѣтовъ общественнаго призрѣнія взимается съ входныхъ билетовъ цѣною отъ 50 к. до 1 р.—5 к., съ билетовъ цѣною свыше 1 р. и за каждое мѣсто въ ложѣ—10 коп.; билеты, стоящіе менѣе 50 к., зак. 31 января 1905 г. привлечены къ сбору въ размѣрѣ 2 коп. Кромѣ того, съ предпринимателей взимается въ пользу управленія казенными театрами ⅛ валового дохода и въ пользу городского управленія 3% съ того же дохода. См. Э. А. Жуковскій, «О правѣ Императорскихъ воспитательныхъ домовъ на сборъ съ публичныхъ увеселеній» (1890); его же, «О системѣ взиманія сбора съ публичныхъ зрѣлищъ и увеселеній» (1892); F. Worms, «Le droit des pauvres sur les spectacles, théâtres, bals et concerts, etc. en

France et à l'étranger» (II., 1900); K. Mamroth, «Luxussteuern» («Handw. der Staatswissenschaften», V т., 2-е изд., 1900).

Сборъ съ велосипедовъ и автомобилей (Fahrradsteuer) — налогъ новѣйшаго происхожденія, возникшій вслѣдствіе быстраго развитія автомобильнаго и велосипеднаго движенія. Основаніемъ для этого налога служатъ, съ одной стороны, соображенія полицейскаго характера, съ другой—предполагаемая имущественная способность владѣльцевъ велосипедовъ и автомобилей. Налогъ этотъ по своему характеру принадлежитъ къ числу налоговъ на роскошь (XX, 508), но въ тѣхъ странахъ, гдѣ привлекаются къ обложенію также велосипеды и автомобили, служащіе для промышленныхъ цѣлей (напр. въ Россіи, Франціи, Италіи, Англіи), налогъ получаетъ оттѣнокъ промысловаго налога. Впервые налогъ на велосипеды введенъ во Франціи (законъ 28 апрѣля 1893 г.), при чемъ первоначально былъ установленъ въ одномъ размѣрѣ —10 фр. съ велосипеда. Налогъ уменьшается на 50%, если велосипедъ служитъ для промышленныхъ или коммерческихъ цѣлей. Закономъ 13 апрѣля 1898 г. размѣръ налога поставленъ въ зависимость отъ числа мѣстъ (1 м.—6 фр., 2 м.—12 фр. и т. д.). Этимъ же закономъ введено обложеніе автомобилей; размѣръ налога зависитъ отъ населенности общины и числа мѣстъ (1 и 2 м.—отъ 20 до 50 фр., свыше—отъ 40 до 90 фр.); по закону 13 іюля 1900 г. сверхъ того принимается во вниманіе число лошадиныхъ силъ (по 5 фр. за каждую силу). Въ 1903 г. налогъ съ велосипедовъ принесъ 6616 тыс. фр., съ автомобилей — 935 тысячъ франковъ; 25% дохода поступаетъ въ пользу общинъ. По образцу французскаго налога, въ *Италіи* закономъ 22 іюля 1897 г. введено обложеніе велосипедовъ и автомобилей (10, 15 и 20 лиръ); съ 1 января 1906 г. обложеніе автомобилей значительно повышено. Съ автомобилей общественнаго пользованія, грузовыхъ и буксирныхъ сборъ понижается. Въ первый годъ дѣйствія (1897—98) налогъ принесъ 773 тыс. лиръ. 50% чистаго дохода поступаетъ въ пользу общинъ. Въ *Англіи* автомобили и механическіе велосипеды (простые велосипеды свободны отъ обложенія) привлечены къ обложенію, какъ виды экипажей (законы 1869, 1888 и 1896 гг.); размѣръ налога зависитъ отъ рода машины и числа колесъ (отъ 15 шилл. до 5 фунт. 5 ш.). Въ настоящее время обложеніе велосипедовъ и автомобилей, въ качествѣ государственнаго или мѣстнаго налога или смѣшаннаго типа, существуетъ еще въ Бельгіи, Нидерландахъ (очень сложный тарифъ), Испаніи, Португаліи. Въ *Германіи* закономъ 19 мая 1906 г. введенъ, въ качествѣ имперскаго налога, съ 1 іюля того же года сборъ съ механическихъ велосипедовъ и автомобилей. Установлено 4 разряда налога: 25, 50, 100 и 150 мар.; къ этому основному налогу присоединяется добавочный, исчисляемый съ каждой лош. силы въ размѣрѣ 2, 3, 5 или 10 марокъ, сообразно разряду велосипеда. Ожидаемый доходъ—3 милл. мар. въ годъ. Вездѣ, гдѣ введено обложеніе велосипедовъ и автомобилей, они освобождаются отъ сбора, если служатъ для правительственныхъ цѣлей (напр. почтовые, военные). Въ *Россіи* закономъ 20 января 1903 г. предоставлено городскимъ думамъ вводить въ пользу городовъ сборъ съ велосипедовъ и автоматическихъ экипажей. Сборъ, со включеніемъ платы за снабженіе велосипедовъ и автомобилей номерными знаками (послѣдняя во многихъ городахъ взималась еще до изданія закона), не долженъ превышать въ годъ 1 р. 50 к. для велосипедовъ и 3 р. съ каждой силы автомобиля. Лица, уплатившія сборъ въ одномъ городѣ, освобождаются отъ него при передвиженіи въ другіе города до истеченія срока. Отъ сбора освобождены велосипеды и автомобили: 1) принадлежащіе иностраннымъ дипломатическимъ представителямъ и консуламъ (послѣднимъ—если заключена конвенція или русскіе консулы въ данной странѣ пользуются подобной же привилегіей) и 2) принадлежащіе казеннымъ учрежденіямъ и употребляемые для казенныхъ надобностей. См. G. Sodoffsky, «Russisches Gesetz vom 20 Januar 1903 über die Einführung einer Steuer von den Velocipeden und Automobilen zu Gunsten der Städte» («Finanz-Archiv», 1903; указана литература).

Сварка—см. Котельное производство, Свариваніе, Вальцы прокатные, Сварочное желѣзо и Желѣзо (XI, 843).

Сватекъ (Іосифъ Svátek)—чешскій писатель (1835—1897). Написалъ: «Pražské pověsti a legendy» (1883), «Obrazy z kulturních dějin českých» (1891), «Ze staré Prahy» (1899), сборникъ историч. разсказовъ «Z pěti století» (1895) и около 25 романовъ.

Свелинкъ (Янъ Sweelinck)—голландскій композиторъ (1562—1621). Онъ считается основателемъ органной фуги, которую довелъ до совершенства I. С. Бахъ. Полное собраніе сочиненій С. издано обществомъ «Vereeniging voor Noord-Nederlands Muziekgeschiedenes» подъ редакціей Макса Зейферта (1895—1903).

Сверлящія водоросли — біологическая группа водорослей, приспособившихся къ существованію въ известковыхъ субстратахъ: раковинахъ, туфахъ, камняхъ, мѣловыхъ утесахъ и пр., въ которыхъ онѣ высверливаютъ себѣ особыя вмѣстилища. Къ числу сверлящихъ принадлежатъ слѣдующія водоросли изъ различныхъ семействъ: Gomontia polyrhiza Born. et Flah., G. arrhiza Har., G. Holdeni Coll., Siphonocladus voluticola Hariot, Phaeophila Engleri Rein., Foreliella perforans Ch., Ostreobium Queketti Born. et Flah., а также нѣкоторыя другія. Онѣ относятся частью къ зеленымъ (Chlorophyceae), частью же къ ціановымъ (Cyanophyceae) водорослямъ и живутъ на известковыхъ субстратахъ чаще всего по берегамъ рѣкъ, морей и океановъ, какъ въ прѣсной, такъ и въ соленой водѣ Стараго и Новаго Свѣта. Нѣкоторыя изъ нихъ—почти совершенно воздушныя, такъ какъ поселяются на такихъ прибрежныхъ известковыхъ утесахъ, до которыхъ достигаютъ лишь брызги морскихъ прибоевъ. Большинство сверлящихъ—литоральныя формы. На

известковыхъ раковинахъ моллюсковъ онѣ поселяются еще при жизни послѣднихъ и странствуютъ вмѣстѣ съ послѣдними. Нѣкоторыя сверлящія встрѣчаются и на глубинахъ. Такъ, Шмидтъ нашелъ Mastigocoleus testarum Lag. на глубинѣ 21,6 метровъ въ Каттегатѣ, а затѣмъ тотъ же ученый нашелъ Microchaete purpurea Schm. и на глубинѣ 9 метровъ. На глубинѣ 6—10 метровъ въ Кильской бухтѣ живетъ Lyngbya persicina Rein. Большинство глубоководныхъ сверлящихъ становятся розовыми или красными, а иногда пурпурными и пурпурно-фіолетовыми. Согласно наблюденіямъ Энгельмана, Надсона и Гайдукова измѣненіе С. водорослей въ окраскѣ есть приспособленіе къ наиболѣе благопріятнымъ условіямъ существованія на глубинахъ, такъ какъ у красныхъ и фіолетовыхъ формъ абсолютный maximum поглощенія свѣта, а вмѣстѣ съ нимъ и абсолютный maximum выдѣленія кислорода и ассимиляціи лежитъ въ зеленыхъ лучахъ, которые и достигаютъ до большихъ глубинъ, тогда какъ красные и желтые лучи гаснутъ уже на незначительной глубинѣ. Въ силу этого на глубинахъ могутъ выживать лишь красныя формы. Большинство С. водорослей крайне полиморфны. Среди морскихъ моллюсковъ онѣ особенно часто встрѣчаются на раковинахъ Ostrea, Cardium, Mya, Mytilus, Pecten, Voluta и Buccinium, а изъ прѣсноводныхъ чаще всего сверлятъ раковины Unio, Anodonta, Paludina, далѣе часто попадаются въ домикахъ Balanus и въ известковыхъ трубкахъ червей Spirorbis, Potamoceros, Hydroides. Своеобразные каналы, которые высверливаютъ эти водоросли, давно уже извѣстны. Часто по формѣ канала можно судить о томъ, какая изъ водорослей его населяла. В. Ру описалъ такіе каналы въ костяхъ и хрящахъ рыбъ, пресмыкающихся, млекопитающихъ изъ тріаса, юрскаго, мѣлового и третичнаго періода. Такимъ образомъ отсюда слѣдуетъ заключить, что сверлящія водоросли давно живутъ на землѣ. Онѣ живутъ не только на мертвыхъ известковыхъ субстратахъ, но и проникаютъ иногда въ живыя известковыя багрянки. Такъ, иногда ясно можно наблюдать какъ С. водоросль Ostreobium Queketti проходитъ между живыхъ клѣтокъ известковой водоросли Lithothamnion подобно интерцеллюлярному паразиту. Сверлящія водоросли встрѣчаются одиночно и группами, образуя въ послѣднемъ случаѣ сверлящую ассоціацію. Къ существованію въ известковыхъ субстратахъ онѣ приспособились въ силу, очевидно, борьбы за существованіе. Самое сверленіе известковыхъ субстратовъ онѣ производятъ путемъ выдѣленія щавелевой и угольной кислотъ, которыя растворяютъ известь и возвращаютъ ее въ воду. Такъ какъ онѣ высверливаютъ многіе известковые субстраты, среди которыхъ видное мѣсто занимаютъ раковины и покровы животныхъ и растеній, а также кости, то съ раствореніемъ этихъ веществъ сверлящими водорослями въ растворъ переходятъ кальцій, магній и фосфоръ, въ силу чего С. водоросли играютъ весьма видную роль въ круговоротѣ этихъ элементовъ въ природѣ и въ особенности въ круговоротѣ кальція.

Литература. Г. Надсонъ, «Сверлящія водоросли и ихъ значеніе въ природѣ» («Scripta Bot.», Fasc. XVIII, 1900—1902); E. A. Batters, «On Conchocelis» («Phycolog. Mem.», edit. by G. Murray, ч. I, 1892); Chodat, «Sur les algues perforantes d'eau douce» («Bull. de l'Herbier Boissier», VI, 1898); G. Lagerheim, «Note sur le Mastigocoleus» («Notarisia», I, 1896); Bornet et Flahaut, «Sur quelques plantes, vivant dans le teste calcaire des mollusques» («Bull. d. l. société bot. de France», т. XXXVI, 1889). *И. Л. Сербиновъ.*

Сверхчеловѣкъ (Uebermensch) – терминъ философіи Ницше; самое слово С. встрѣчается уже у Гете. У Ницше оно обозначаетъ первоначально совершенный типъ человѣка, долженствующій быть вѣнцомъ развитія человѣчества; но въ позднѣйшихъ сочиненіяхъ подъ С. Ницше разумѣетъ вообще генія и допускаетъ, что онъ и въ прошломъ существовалъ. С. творитъ новыя цѣнности; онъ является главнымъ двигателемъ культуры и въ то же время цѣлью, ради которой существуетъ культура.

Свилеватость или *косослойность древесины.* — Если обратить вниманіе на трещины, образующіяся на бревнахъ, очищенныхъ отъ коры, то въ огромномъ большинствѣ случаевъ оказывается, что идутъ онѣ не прямо вертикально, а вкось, по слегка винтообразной линіи. Это направленіе трещинъ зависитъ отъ соотвѣтственно винтообразнаго направленія элементовъ древесины, именуемаго С. У различныхъ древесныхъ породъ уголъ, образуемый волокнами древесины съ вертикалью, различенъ. У рябины онъ достигаетъ 40°, у березы обыкновенно не превосходитъ 4—5°. Однако, у одной и той же породы степень С. можетъ быть весьма различна; такъ напримѣръ, у сосны она обыкновенно такова же, какъ у березы; но попадаются отдѣльныя деревья и цѣлыя рощи съ значительно большей степенью С., что является уже крупнымъ техническимъ недостаткомъ строевого лѣса. С. древесины соотвѣтствуетъ такое же винтообразное распредѣленіе элементовъ коры. *В. Арц.*

Свинцовое стекло или *С. хрусталь* —см. Оптическое стекло и Стеклянное производство (XXXI, 571 и 572).

Свинчакъ—см. Свинецъ.

Свирскій (Алексѣй Ивановичъ) — беллетристъ. Род. въ 1865 г. Сынъ рабочаго на табачной фабрикѣ, С. десять лѣтъ велъ странствующую жизнь, попадалъ въ тюрьмы и этапы за «безписьменность» и хорошо изучилъ міръ бродягъ и босяковъ. Съ 1892 г. онъ сталъ печатать свои интересные очерки изъ трущобной и тюремной жизни въ «Рост.-на-Дону Извѣстіяхъ». Позже сотрудничалъ въ разныхъ другихъ період. изданіяхъ. Отдѣльно издалъ: «Ростовскія трущобы» (Р.-на-Д., 1893); «Въ стѣнахъ тюрьмы» (1894); «По тюрьмамъ и вертепамъ» (М., 1895); «Несчастныя дѣти» (СПб., 1898); «Погибшіе люди» (3 т., 2 изд., 1898); «Смертная казнь» (1899); «Преступникъ» (1902); «Рыжикъ» (1903); «На родинѣ» (1903); нѣсколько книжекъ для народа.

Свирскій (Георгій Петровичъ)—фарма-

кологъ, род. въ 1853 г. Окончилъ курсъ на медицинскомъ факультетѣ дерптскаго университета. Въ фармакологическомъ институтѣ юрьевскаго университета состоялъ практикантомъ, потомъ ассистентомъ. Въ 1899 г. получилъ званіе привать-доцента фармакологіи. Въ 1902—1903 году читалъ лекціи по фармакологіи, таксикологіи и рецептурѣ. Читаетъ лекціи по бальнеологіи, о лѣкарствахъ, дѣйствующихъ на сердце и кровяное давленіе и о лѣкарствахъ, дѣйствующихъ на желудочно-кишечный каналъ. Напечаталъ: «Untersuchungen über die Entwickelung des Schultergürtels und des Skelets der Brustflosse des Hechts» (диссерт., Дерптъ, 1880); «Zur Frage über die Retention des festen Mageninhaltes beim hungernden Kaninchen» («Archiv f. experiment. Path. u. Pharmakol.», 1898, т. 41); «Ueber ein wenig beachtetes Merkmal zur Geschlechtsbestimmung der Rana temporaria (autorum)» («Centralblatt f. Physiologie», 1900); «Ueber den Einfluss des Curarin auf die Fortbewegung des festen Magendarminhaltes beim Frosch» («Arch. für d. ges. Physiologie», 1901, т. 85); «Ueber das Verhalten des festen Magendarminhaltes bei absoluter Carenz der Kaninchen» («Archiv f. exp. Path. u. Pharmakol.», 1902, т. 48); «Ueber die Beeinflussung des Vaguscentrums durch d. Coffein» («Arch. f. d. ges. Physiologie», т. 104, 1904) и др.

***Свирѣлинъ** (Александръ Ивановичъ) —духовный писатель, протоіерей: ум. въ 1906 г. См. «Владимірскія Епархіальныя Вѣдомости», 1890, № 4, и 1900, №№ 1—3; Н. Малицкій, «Исторія владимірской духовной семинаріи» (вып. III, М., 1902, стр. 235—237); «Протоіерей А. И. С.» («Церковныя Вѣдомости», 1906, № 40).

Свищъ или *свіязь* (Anas penelope)—видъ утокъ: см. Свіязь.

***Свобода** *слова, совѣсти, собраній, личности* (гражданская)—была обѣщана манифестомъ 17 октября 1905 г. «На обязанность правительства возлагаемъ Мы—говорилось въ немъ,—выполненіе непреклонной нашей воли: даровать населенію незыблемыя основы гражданской свободы на началахъ дѣйствительной неприкосновенности личности, свободы совѣсти, слова, собраній и союзовъ». Какъ основаніе и гарантія свободы гражданской, была обѣщана и свобода политическая: законодательное собраніе, избираемое если не всеобщею подачею голосовъ, то всѣми классами населенія. Будучи уступкою общественному мнѣнію, манифестъ 17 октября не удовлетворилъ общества, которое въ это время уже вполнѣ опредѣленно требовало полной свободы политической, т. е. народнаго собранія, избраннаго на основѣ всеобщаго голосованія, и дѣйствительной свободы гражданской (четырехъ свободъ). Между тѣмъ, цензура отмѣнена не была, полицейскія стѣсненія надъ личностью, собраніями и т. д.—тоже. Издатели и авторы перестали посылать свои изданія въ цензуру, сперва въ Петербургѣ, потомъ въ Москвѣ, затѣмъ во многихъ провинціальныхъ городахъ, и съ конца октября до начала декабря 1905 г. печать если не повсемѣстно, то въ большихъ городахъ Россіи была фактически свободна. Свобода собраній и союзовъ фактически осуществлялась уже нѣсколькими мѣсяцами раньше. Съ середины ноября 1905 г. правительство начало усиленную борьбу противъ этихъ явленій. 24 ноября 1905 г. былъ изданъ законъ о печати. Разсматриваемый объективно, внѣ условій времени, онъ былъ по сравненію съ прежнимъ законодательствомъ громаднымъ шагомъ впередъ, но свободы слова все же не установлялъ. Постепенно, посредствомъ конфискаціи книгъ и №№ газетъ, запрещенія газетъ, ареста редакторовъ, судебныхъ процессовъ и т. д. къ началу 1906 г. свобода слова была фактически вновь до крайности ограничена (о положеніи печати при дѣйствіи закона 24 ноября см. Цензура). Точно также правительству удалось подавить собранія, происходившія въ августѣ—декабрѣ 1905 г. почти совершенно свободно, а союзы и общества, основавшіяся въ это время, уничтожить или подчинить суровой полицейской регламентаціи (см. Союзы и собранія). Больше было достигнуто въ области свободы совѣсти. Указомъ 17 апрѣля 1905 г. была предоставлена свобода перехода изъ православія въ другое христіанское исповѣданіе (но не въ нехристіанское); дана свобода обратнаго перехода въ нехристіанскую вѣру для лицъ, присоединенныхъ изъ этой вѣры къ православію; облегчено построеніе храмовъ для старообрядцевъ и сектантовъ и т. д.; но пропаганда неправославной религіи осталась по прежнему запрещенной, евреи по прежнему остались стѣсненными во всѣхъ своихъ гражданскихъ правахъ.—Что касается политической свободы, то законъ 11 дек. 1905 г. далъ избирательное право весьма далекое отъ всеобщаго, а различные циркуляры и разъясненія, главнымъ образомъ въ октябрѣ 1906 г., ограничили его еще больше. Законами 20 февраля и 23 апрѣля 1906 г. органу народнаго представительства, Государственной Думѣ, даны права крайне ограниченныя (см. Россія, въ концѣ тома).—Въ теченіе 1905 и 1906 гг. русская литература по вопросу о свободѣ гражданской и политической сильно разрослась; появлялись главнымъ образомъ мелкія популярныя брошюры (довольно подробный перечень ихъ, съ краткими рецензіями, см. въ изданномъ литературной коммиссіей при союзѣ учителей «Указателѣ общедоступныхъ книгъ по общественно-политическимъ вопросамъ», вып. 1-й, СПб., 1906, и «Въ помощь читателю», Ростовъ-на-Дону, 1906). Оставляя въ сторонѣ какъ эти брошюры, такъ и сочиненія, посвященныя государственному праву или теоріи права вообще, и затрагивающія вопросъ о С. гражданской или политической, укажемъ лишь важнѣйшія новѣйшія сочиненія, посвященныя прямо этому вопросу. Проф. А. Градовскій, «О свободѣ русской печати» (СПб., безъ года; старыя, вновь перепечатанныя статьи Градовскаго); К. Арсеньевъ, «Свобода совѣсти и вѣротерпимость» (СПб., 1904); Мильтонъ, «Рѣчь о свободѣ печати (Areopagitica)» (СПб., 1906); К. Марксъ, «О свободѣ печати» (СПб., 1906); В. Ѳ. Дерюжинскій, статьи: «Свобода печати въ Англіи», «Публичные митинги

въ Англіи», «Печать во Франціи при Наполеонѣ I» и др. въ его сборникѣ: «Изъ исторіи политической свободы въ Англіи и Франціи» (СПб., 1906); М. А. Рейснеръ, «Государство и вѣрующая личность» (сборникъ статей, СПб., 1905). *В. В—въ.*

Свобода (Вацлавъ Алоизъ Svoboda)—чешскій писатель (1791—1849). Работалъ надъ возрожденіемъ чешскаго народа вмѣстѣ съ Добровскимъ, Неѣдлымъ, Ганкой, Юнгманомъ и др. Издалъ «Böhmische historische Gesänge», написалъ драмы: «Karel Skreta» (1841) и «Eliżbĕta» (не кончена).

Свобода (Іосифъ Svoboda) — чешскій историкъ (1826—1896), іезуитъ. Написалъ «Katolická reformace a Marianská družina v král. Českém» (2 ч., 1888), «Missie v Japonii» (1875), «Václav Šturm a jeho boje s českými bratry» (1884), «Chodove a jich katolická reformace» (1889), «Studium našeho dějepisu» (1891—92), «Z kraje Hradeckého» (1892).

Свобода (Карлъ Svoboda)—чешскій живописецъ (1824—1870). Изъ его картинъ болѣе извѣстны: «Смерть короля Вацлава IV», «Бѣлогорская битва», «Палестрина», «Коронація Вратислава перваго чешскаго короля», «Въѣздъ имп. Максимиліана I въ Гентъ», «Янъ Фридрихъ въ темницѣ».

Свобода (Франтишекъ Ксаверій Svoboda)—чешскій поэтъ и беллетристъ. Род. въ 1860 г. Написалъ «Písně milostné» (1875—84), «Chladem a teplem» (1883), «Nálady z minulých let» (1890), «Noví vesničané» (1895), «Květy mých lučin» (1896), «Pavel Liška» (1896), «K žalvě dozralo» (1900), «Povídky» (1885), «Románové paprsky» (1894), «Pestré povídky» (1898), «Přiběhy a obrazy» (1900), романъ «Řeka» (1905) и др.

Свобода и Культура—журналъ: см. Полярная звѣзда (II Доп., 439).

***Свободомыслящіе** *въ Германіи.*—Въ первые годы XX вѣка программа свободомыслящей народной партіи оставалась прежняя, принятая ею на Эйзенахскомъ партейтагѣ въ 1894 г.; точно также программа С. союза оставалась безъ измѣненій съ 1893 г. Различіе между обѣими партіями, поскольку оно сказывается въ программахъ, сводилось къ ихъ отношенію къ военному вопросу; С. союзъ являлся правымъ крыломъ, горячѣе относившимся къ интересамъ Германской имперіи, какъ цѣлаго, и потому болѣе склоннымъ къ уступкамъ правительству. Вождями партій оставались Рихтеръ (ум. 1906) и Бартъ. Въ 1902 г., во время обсужденія въ рейхстагѣ новаго, крайне протекціонистскаго (въ особенности въ аграрной области) таможеннаго тарифа, обнаружилось, что хотя обѣ С. партіи враждебны тарифу, но С. союзъ энергичнѣе отстаиваетъ свою точку зрѣнія, чѣмъ С. народная партія, выразившая готовность подчиниться рѣшенію парламентскаго большинства, которое съ самаго начала склонялось на сторону правительственнаго предложенія. Напротивъ, С. союзъ рѣшилъ поддержать соціалъ-демократію въ ея рѣшительной борьбѣ противъ проекта и велъ агитацію въ странѣ и обструкцію въ парламентѣ. Эту послѣднюю Рихтеръ объявилъ униженіемъ парламентаризма. На выборахъ въ рейхстагъ въ 1903 г. С. вели болѣе ожесточенную борьбу съ соціалъ-демократами, чѣмъ съ правыми. Напротивъ, въ С. союзѣ Бартъ настаивалъ на томъ, что врагъ въ настоящее время—только справа, а налѣво должны быть заключаемы союзы и соглашенія. Эта идея воспринималась не всею его партіею, но находила въ ней сильное сочувствіе. На перебаллотировкахъ С. союзъ гораздо энергичнѣе поддерживалъ соціалъ-демократовъ, чѣмъ С. народная партія. Вмѣстѣ съ тѣмъ С. союзъ шелъ гораздо дальше въ области соціальныхъ реформъ, чѣмъ С. народная партія, почти совершенно, по прежнему, отрицавшая вмѣшательство государства въ экономическія отношенія между трудомъ и капиталомъ. Осенью 1903 г. (послѣ выборовъ въ рейхстагъ) произошло слияніе С. союза съ партіей національныхъ соціалистовъ (Доп. II, 249). Во время борьбы въ рейхстагѣ изъ-за колоніальнаго вопроса въ концѣ 1906 г. обѣ С. партіи, а также южно-германская народная партія, шли рука объ руку, настаивая на необходимости бо́льшаго контроля надъ хозяйствомъ правительства въ колоніяхъ, но въ то же время соглашаясь ассигновать правительству требуемые имъ кредиты въ размѣрѣ 29 милл. мар. на усмиреніе возстанія племени Гереро въ юго-зап. Африкѣ. Такимъ образомъ при голосованіи этихъ кредитовъ, обѣ С. партіи, вмѣстѣ съ народной партіей, обѣими консервативными и національ-либеральной, оказались въ правительственномъ меньшинствѣ, тогда какъ центръ, соціалъ-демократы и поляки оказались въ оппозиціонномъ большинствѣ. На выборахъ въ рейхстагъ 1903 г. С. народная партія потерпѣла новый уронъ: вмѣсто 558000 голосовъ она собрала только 542000; въ виду значительнаго роста (съ 7752000 до 9495000) общаго числа поданныхъ въ Германіи голосовъ уронъ оказывается особенно замѣтнымъ (партія вмѣсто 7,2% поданныхъ въ 1898 г. голосовъ собрала въ 1903 г. только 5,7%). Это отразилось и на представительствѣ ея въ рейхстагѣ: вмѣсто 28 мандатовъ партія получила только 21. С. союзъ, напротивъ, нѣсколько выросъ: вмѣсто 195000 (2,5%) голосовъ въ 1898 г. онъ получилъ въ 1903 г. 243000 (2,6%), но число полномочій его въ рейхстагѣ случайно упало съ 12 до 9; былъ забаллотированъ вождь партіи Бартъ, отчасти вслѣдствіе недовольства его политикой соглашеній съ соціалъ-демократами. Осенью 1903 г. число полномочій увеличилось однимъ, благодаря присоединенію къ партіи національнаго соціалиста Герлаха (послѣ слиянія партій). На выборахъ въ рейхстагъ въ январѣ 1907 г. обѣ С. партіи заключили между собою и съ партіей народной тѣсный избирательный блокъ (исходъ выборовъ еще неизвѣстенъ). На выборахъ въ прусскій ландтагъ въ 1903 г. С. народная партія провела 23 (вм. 24) своихъ членовъ, С. союзъ—8 (вмѣсто 10). См. E. Richter, «Politisches ABC-Buch» (10 изд., Б., 1903). Отчеты партейтаговъ С. народной партіи издаются книжками: «Der erste (zweite,... sechste) Parteitag der Freisinnigen Volkspartei» (B., 1893—1905).

В. В—въ.

Своеводомыслящіе *въ Россіи*.—При образованіи партій въ Россіи послѣ манифеста 17 октября 1905 г. возникла партія, взявшая наименованіе С. Она образовалась въ Петербургѣ въ серединѣ ноября 1905 г. Программа ея, вмѣстѣ съ организаціоннымъ уставомъ, была опубликована въ формѣ двухъ отдѣльныхъ брошюръ; каждый вопросъ въ ней разработанъ особенно подробно. По существу она весьма близка къ программѣ партіи конституціоналистовъ-демократовъ. С. отстаивали широкія политическія реформы (парламентаризмъ, всеобщее голосованіе, необходимость учредительнаго собранія), признавали широкое развитіе мѣстнаго самоуправленія и національную автономію, но къ этой послѣдней относились съ нѣсколько большей осторожностью, чѣмъ конст.-дем., объясняя такое отношеніе опасеніемъ, что интересы широкихъ народныхъ массъ могутъ быть задѣты автономіей, требуемой шляхетско-клерикальными и буржуазно-національными группами. Въ аграрномъ вопросѣ партія отстаивала расширеніе крестьянскаго землевладѣнія посредствомъ обязательной экспропріаціи земель казенныхъ, кабинетскихъ и частновладѣльческихъ, превышающихъ предѣльный размѣръ, съ обязательнымъ выкупомъ. Во время первыхъ выборовъ въ Государственную Думу ораторы партіи С. не разъ выступали на митингахъ, безусловно отстаивая участіе въ выборахъ. Въ списокъ выборщиковъ отъ г. Петербурга, предложенный партіей конст.-дем., были включены и нѣкоторые С., которые при избраніи членовъ Думы вотировали за конституціоналистовъ-демократовъ. Послѣ созыва Государственной Думы, куда не былъ избранъ никто изъ С., дѣятельность партіи С. совершенно замерла. Въ настоящее время (декабрь 1906 г.) партія С. болѣе не существуетъ. Ея программу, съ объяснительной запиской и уставомъ, см. во 2-мъ выпускѣ «Сборника программъ политическихъ партій въ Россіи», изданнаго подъ редакціей В. В. Водовозова (СПб., 1906). *В. В—въ.*

Сводно-казачій л.-гв. полкъ—сформированъ въ 1906 г. въ составѣ 4 сотенъ, на образованіе коихъ обращены: л.-гв. Уральская каз. сотня, 1 сотня отъ Оренбургскаго каз. войска, по полусотнѣ отъ Сибирскаго и Забайкальскаго и по взводу отъ Астраханскаго, Семирѣченскаго, Амурскаго и Уссурійскаго каз. войскъ.

Свѣденцовъ (Иванъ Ивановичъ, 1842—1901) — талантливый беллетристъ, писавшій подъ псевдон. *Ивановичъ*. Недолго состоялъ въ военной службѣ. Его симпатичныя по задачамъ беллетристическія произведенія печатались въ «Отечествен. Запискахъ», «Вѣстникѣ Европы», «Русской Мысли» и др. изд. Критики подчасъ упрекали С. въ томъ, что тенденція его произведеній довольно азбучна; С. отвѣчалъ: «я не виноватъ, если эту азбуку забываетъ общество; мой долгъ заставляетъ меня неустанно напоминать объ этой азбукѣ». Лучшими произведеніями С. считаются: «По тюрьмамъ (очерки изъ недавняго прошлаго)», «Пришелъ да не туда», «Никеша очнулся», «Будильникъ». Собраніе сочиненій его вышло въ Москвѣ (1897—98). Ср. «Новое Обозрѣніе», 1901, мартъ; «Тифлисскій Вѣстникъ», 1901, мартъ.

***Свѣдомскій** (Павелъ Александровичъ) —живописецъ: ум. въ Римѣ, въ 1904 г.

Свѣжелюбы (*микротермы*).—По Декандолю, это растенія, требующія для своего развитія малаго количества тепла при равномѣрномъ и умѣренномъ во всѣ времена года орошеніи. Бекетовъ указываетъ, что С. могутъ предъявлять самыя различныя требованія по отношенію къ влажности; поэтому онъ устанавливаетъ подгруппу С. для всѣхъ своихъ трехъ группъ: сухолюбовъ (см. ниже), полусухолюбовъ и водолюбовъ.

Свѣтильня—см. Свѣчи (XXIX, 256).

***Свѣтлая** (Каролина Světlá)—чешская писательница: ум. въ 1899 г.

Свѣтличичъ (Францъ Svetličič)—словинскій поэтъ, священникъ въ Крайнѣ (1814—1881); находился подъ литературнымъ вліяніемъ Прешерна (см.). Въ стихотвореніяхъ своихъ С. бо́льшею частью подражалъ народнымъ мотивамъ; лучшія изъ нихъ—«баллады». Ср. Н. Новичъ, «Словинскіе поэты» (СПб., 1904, стр. 30—31, 96).

***Свѣтловъ** (Павелъ Яковлевичъ)—духовный писатель, протоіерей, профессоръ богословія въ унив. св. Владиміра, въ Кіевѣ. Главные его новѣйшіе труды: «L'Eglise orthodoxe orientale et l'Eglise ancienne catholique» («Revue internationale de Theologie», 1899, № 27); «Курсъ апологетическаго богословія» (Кіевъ, 1900 и 1905); «Что читать по богословію»? (Кіевъ, 1907); «Еще образчикъ ложной ревности о вѣрѣ» (Кіевъ, 1902); «Un pretendu obstacle à l'union des églises ancienne catholique et orientale» («Revue internationale de Theologie», 1903, № 43); «Гдѣ вселенская церковь?» (Сергіевъ-Посадъ, 1905); «Какъ же быть безъ духовной цензуры?» (СПб., 1905); «Идея царства Божія въ ея значеніи для христіанскаго міросозерцанія» (Сергіевъ-Посадъ, 1905); «О необходимости богословскихъ факультетовъ въ университетахъ» (Кіевъ, 1906); «О реформѣ духовнаго образованія въ Россіи» (СПб., 1906).

Свѣтлячекъ—журналъ для дѣтей младшаго возраста; издается въ Москвѣ съ 1902 г. 2 раза въ мѣсяцъ. Редакторы-издатели М. Ѳ. Лидертъ, А. А. Ѳедоровъ-Давыдовъ.

Свѣтолюбы или *геліофилы*.—Такъ называются растенія, требующія для своего процвѣтанія много свѣта и съ трудомъ переносящія затѣненіе. Изъ числа нашихъ древесныхъ породъ типичными С. являются лиственница, береза, осина. С. противополагаютъ тѣнелюбамъ (геліофобамъ), которые, напротивъ того, хорошо переносятъ затѣненіе. С. отличаются отъ тѣнелюбовъ цѣлымъ рядомъ характерныхъ признаковъ, касающихся главнымъ образомъ устройства листьевъ. Листья у нихъ мельче, плотнѣе, направлены такъ, что солнечный свѣтъ падаетъ на нихъ косо, нерѣдко они стоятъ совершенно вертикально (напр. Lactuca scariola). Напротивъ, у тѣнелюбовъ мягкіе крупные листья располагаются перпендикулярно направленію падающаго свѣта, производя съ этою цѣлью любопытныя «фото

метрическія» движенія. Въ связи съ этимъ, листья ихъ располагаются нерѣдко въ видѣ «листовой мозаики» (рис.), при чемъ почти не затѣняютъ другъ друга, не смотря на то, что лежатъ тѣсно другъ около друга. Микроскопическое строеніе листьевъ тѣнелюбовъ и С. точно также различно. У первыхъ сильно развита губчатая мякоть, тогда какъ столбчатая развита слабо или даже совсѣмъ отсутствуетъ; напротивъ, у С. преобладаетъ именно столбчатая мякоть. Кожица тѣнелюбовъ состоитъ изъ крупныхъ клѣточекъ съ волнистыми границами и съ тонкой кутикулой; у С. же клѣтки кожицы мелки, края у нихъ ровны, а кутикула очень толста. Всѣ характерныя особенности листьевъ тѣнелюбовъ ярко выражены именно тогда, когда растутъ они въ тѣни. На яркомъ же свѣту строеніе ихъ приближается къ строенію С.

Мозаичное расположеніе листьевъ плюща (Hedera helix).

Свѣчи палительныя, фигурныя—см. Пиротехнія.

Свѣчинъ (Александръ Михайловичъ, ум. 1897 г.)—драматургъ. Образованіе получилъ въ училищѣ правовѣдѣнія; болѣе 30 лѣтъ служилъ по судебному вѣдомству. Изъ его оригинальныхъ и переводныхъ пьесъ многія были поставлены на сценѣ Александринскаго театра. С. прекрасно перевелъ стихами драмы В. Гюго: «Рюи-Блазъ» (СПб., 1894) и «Король забавляется» (1896). Живя въ Іерусалимѣ, посылалъ корреспонденціи въ разныя періодич. изданія, подъ псевдонимомъ *Стараго паломника*. Передѣлалъ для сцены «Идіота» и «Село Степанчиково» Достоевскаго.

Свѣчинъ (Иванъ Васильевичъ, 1848—1903)—писатель. Много писалъ въ «Биржевыхъ Вѣдомостяхъ» по торг. и экономич. отдѣлу. Отдѣльно напечаталъ: «Вексельный курсъ» (СПб., 1877), «Основы человѣческой дѣятельности» (ib., 1887) и «Опытъ изложенія началъ общечеловѣческой философіи» (ib., 1895).

Свэнсонъ (Williams Swainson, 1789—1856)—извѣстный англійскій естествоиспытатель, жилъ и умеръ въ Новой Зеландіи. Научные труды С. посвящены преимущественно естественной исторіи птицъ и насѣкомыхъ и конхіологіи. Онъ напечаталъ, между прочимъ: «A treatise of taxidermy; with the bibliography of zoologists» (Лондонъ, 1840); «A preliminary discourse on the study of natural history» (Л., 1841); «History of the Birds of Western Africa» (Jardine, «The natur. libr.», 1837, 2 т.); «Zoological illustrations, or original figures and descriptions of new, rare or otherwise interesting aminals etc.» (Л., 1820—1833, 6 тт.); «A treatise on the natural history and classification of animals» (Лонд., 1835); «The elements of modern conchiology etc.» (Л., 1834); «On the history and natural arrangement of Insects» (вмѣстѣ съ Шукардомъ, Л., 1840) и мн. др. *Н. Н. А.*

Связующія вещества—см. Известь.

Цементы, Санторинъ (доп.), Гипсъ, Мастики, Клей, Замазки.

***Святловскій І-ый** (Владиміръ Владиміровичъ)—писатель: ум. въ 1901 г.

Святополкъ-Мирскій (Петръ Дмитріевичъ)—государственный дѣятель, ген.-адъютантъ. Род. въ 1857 г. Учился въ пажескомъ корпусѣ; началъ службу въ л.-гв. гусарск. Е. В. полку. Участвовалъ въ войнѣ 1877—78 гг., потомъ окончилъ курсъ въ Николаевской академіи генеральнаго штаба. Командовалъ дивизіей; былъ губернаторомъ въ Пензѣ и Екатеринославѣ. Въ 1900 г. назначенъ товарищемъ министра внутреннихъ дѣлъ и командиромъ отдѣльнаго корпуса жандармовъ, въ 1902 г.—виленскимъ, ковенскимъ и гродненскимъ генералъ-губернаторомъ, а 26 августа 1904 г.—министромъ внутреннихъ дѣлъ. Въ этомъ назначеніи видѣли прекращеніе грубой реакціи эпохи В. К. Плеве. «Лично,—такою характеристикою привѣтствовало его «Освобожденіе»,—по общему отзыву Св.-М. добрый человѣкъ, почти никому и почти ничѣмъ съ политической стороны неизвѣстный. Онъ не одобрялъ рѣчи 17 янв. 1895 г. о безсмысленныхъ мечтаніяхъ». Въ органахъ крайнихъ лѣвыхъ партій («Искрѣ» и «Революц. Россіи») м-ство Св.-М. называли «министерствомъ пріятныхъ улыбокъ». 16 сент., при представленіи ему чиновъ м-ства, Св.-М. произнесъ рѣчь, въ которой обѣщалъ въ основу своей дѣятельности положить «искренно бла-

гожелательное и искренно довѣрчивое отношеніе къ общественнымъ и сословнымъ учрежденіямъ и къ населенію вообще». «Лишь при этихъ условіяхъ», говорилъ онъ, «можно получить взаимное довѣріе, безъ котораго невозможно ожидать прочнаго успѣха въ дѣлѣ устроенія государства». Эта рѣчь дала поводъ называть эпоху управленія м-вомъ внутрен. дѣлъ Св.-М. эпохой довѣрія, а также «весной русской жизни». Грубыя репрессіи прекратились; многіе административно высланные были возвращены, со многихъ снято запрещеніе общественной дѣятельности. Амнистія, дарованная 12 авг. (по поводу рожденія наслѣдника), была истолкована довольно широко. Политическіе аресты производились рѣже. «Вѣянія», шедшія изъ СПб., отличались, однако, крайней непослѣдовательностью. Земскимъ дѣятелямъ разрѣшено было устроить съѣздъ, но затѣмъ это разрѣшеніе было взято назадъ; когда запрещенный съѣздъ все-таки собрался, и собрался совершенно открыто, то противъ него ничего предпринято не было. 28 ноября на улицахъ Петербурга была устроена демонстрація; она была подавлена съ свирѣпостью ничуть не меньшею, чѣмъ при Плеве, и Св.-М. не принялъ противъ этого никакихъ мѣръ. Самъ Св.-М. въ безчисленныхъ интервью намѣчалъ свою программу крайне неопредѣленно. Онъ — другъ прогресса и свободы, поскольку они не противорѣчатъ основамъ существующаго въ Россіи государственнаго строя; онъ сторонникъ вѣротерпимости въ тѣхъ же границахъ; онъ другъ евреевъ, но боится, что они захватятъ слишкомъ большую силу, если имъ дать полную равноправность и т. д. Тѣмъ не менѣе управленіе Св.-М. облегчило развитіе освободительнаго движенія. Отсюда ненависть къ Св.-М. элементовъ реакціонныхъ. Съ начала января 1905 г. онъ уже фактически не имѣлъ никакой власти, хотя числился еще министромъ. Когда наканунѣ 9 января 1905 г. ожидалось въ Петербургѣ страшное кровопролитіе, къ Св.-М. явилась депутація отъ петербургскихъ литераторовъ просить его добиться отмѣны нѣкоторыхъ военныхъ мѣръ, Св.-М. отказался принять эту депутацію. 9 изъ 10 депутатовъ были арестованы, по всей вѣроятности помимо желанія Св.-М., на которомъ лежитъ, однако, политическая отвѣтственность за этотъ арестъ. Событія 9 января и слѣд. дней тоже имѣли мѣсто помимо воли Св.-М. 18 января 1905 г. онъ уволенъ отъ должности министра внутрен. дѣлъ, съ оставленіемъ въ званіи ген.-адъютанта. *В. В—въ.*

Свято-Троицкій м-рь — въ Сердобскомъ уѣздѣ Саратовской губ.; сначала община (въ 1883 г.), съ 1904 г. монастырь. При монастырѣ богадѣльня и больница.

Святскій (Иванъ Ивановичъ, 1859—1898) —писатель; учился въ горномъ институтѣ. Напечаталъ: «Драгоцѣнные камни» (СПб., 1895) и «Исторія электричества» (ib., 1897).

Сгамбати (Джіованни) — выдающійся итальянскій дирижеръ, композиторъ и піанистъ. Род. въ 1843 г. Ученикъ Листа, С. пропагандировалъ сочиненія Шумана и Брамса въ Италіи. Съ 1877 г. профессоръ въ музыкальномъ лицеѣ при академіи св. Цециліи въ Римѣ. Въ качествѣ дирижера, композитора и піаниста С. выступалъ также въ Москвѣ и С.-Петербургѣ (1903). Изъ его произведеній выдаются: «Epitalamio sinfonico»; «Requiem» для баритона, соло, хора и оркестра; двѣ симфоніи; камерная музыка (два квинтета, струнный квартетъ) и др.

Сдирка—см. Сало.

Сдоръ—см. Шелкъ.

Се (Жерменъ Sée)—извѣстн. парижскій клиницистъ (1818—96), проф. терапіи при медиц. факультетѣ въ Парижѣ. Главные труды: «De la chorée et des affections nerveuses en général etc.» (премирована медиц. академ.); «Leçons de pathologie expérimentale» (1866); «Du diagnostic et du traitment des maladies du coeur» (1878) и мн. друг., переведен. на другіе иностр. языки.

Себржинскій (Василій Ивановичъ, 1786—1833) — магистръ спб. духовной академіи, преподавалъ въ ней физику и математику. Его «Основанія алгебры» выдержали два изданія (въ 1820 и 1823 гг.). Въ 1815 г. напечатана проповѣдь С. на погребеніе генерала-отъ-инфантеріи Архарова.

Севастіанъ — препод. пошехонскій, игуменъ Преображенскаго монастыря на рѣкѣ Сохоти; жилъ въ XV вѣкѣ. Удалившись въ дремучіе пошехонскіе лѣса по р. Сохоти, С. построилъ тамъ храмъ. Вскорѣ подъ его управленіемъ образовалась иноческая обитель. С. скончался въ 1492 г. Память 18 дек.

***Северинъ**—псевдонимъ писательницы Надежды Ивановны *Мердеръ*: ум. въ 1906 г.

Северъ (Игнатій Sewer)—псевд. польскаго поэта и драматурга Мацѣёвскаго (XVIII, 827 и Доп. II, 152).

Севиръ—патріархъ антіохійскій съ 512 по 519 г. Въ царствованіе императора Анастасія былъ однимъ изъ наиболѣе ревностныхъ противниковъ халкидонскаго собора, доводившимъ крайности монофизитства до абсурда. Признавая вселенское значеніе собора разбойничьяго, считая его предсѣдателя Діоскора такимъ же учителемъ церкви, какъ и св. Кирилла Александрійскаго, С. высказывалъ и другія еретическія мнѣнія. Патріархъ іерусалимскій Іоаннъ проклялъ С.; императоръ Юстинъ лишилъ его епископской каѳедры и отправилъ въ ссылку. Онъ умеръ въ 542 г. На помѣстномъ константинопольскомъ соборѣ 536 г. С. былъ анаѳематствованъ вмѣстѣ съ другими еретиками-монофизитами. Леонтій Византійскій написалъ два труда въ опроверженіе ереси С. См. архим. Ѳеодосій, «Палестинское монашество въ IV—VI вв.» (Кіевъ, 1899, стр. 255—267).

***Сегала** (Анаиса Менаръ, по мужу Ségalas)—франц. писательница: ум. въ 1895 г.

Сегодня—вечерняя газета, выходитъ въ СПб. съ августа 1906 г. Ред. Андрей Вейнбергъ, издатель М. Б. Городецкій.

Седдонъ (Ричардъ Джонъ Seddon)—новозеландскій политическій дѣятель (1845—1906), англичанинъ, въ 1863 г. переселившійся въ Австралію, въ 1867 г.—въ Новую Зеландію; работалъ на золотыхъ пріискахъ,

потомъ на заводахъ въ качествѣ механика. Благодаря краснорѣчію и опредѣленному демократическому (не соціалистическому) міросозерцанію, пріобрѣлъ большое вліяніе на рабочихъ и съ 1879 г. неизмѣнно выбирался въ новозеландскій парламентъ. Въ 1893 г. онъ вступилъ въ кабинетъ Велланса. Въ 1895 г., послѣ смерти Велланса, сдѣлался премьеромъ и оставался на этомъ посту до смерти. Политика С. была политикой радикализма, демократизма и великобританскаго имперіализма. Съ чрезвычайной смѣлостью Новая Зеландія при С. прибѣгала къ займамъ на государственныя промышленныя предпріятія, на подъемъ экономическаго благосостоянія страны. С. былъ сторонникомъ реформъ въ пользу рабочаго класса и вмѣстѣ съ тѣмъ горячимъ поклонникомъ Чэмберлена. Въ 1899 г. по его иниціативѣ былъ сформированъ отрядъ новозеландскихъ добровольцевъ, отправившихся въ Южную Африку противъ буровъ.

В. В—въ.

Седергельмъ (Jarl Werner)—финляндскій ученый (род. въ 1859 г.), проф. германской и романской филологіи въ гельсингфорсскомъ университетѣ. Важнѣйшіе труды: «Saint Laurent. Poème anglo-normand du XII-me siècle» (II., 1888), «Le Mystère de Saint Laurent» (1889), «Das Leben und die Wunder des heil. Martin» (1897), «Germaniska och romaniska språkstudier» (1892). Къ столѣтію со дня рожденія Рунеберга онъ издалъ I-й томъ труда, посвященнаго поэту: «Joh. Lud. Runeberg, hans lif och diktning» (1904).

Седергольмъ (Jakob Johannes)—извѣстный финляндскій геологъ (род. въ 1863 г.), директоръ финляндской геологической коммиссіи. С. производилъ геологическія изслѣдованія не только въ Финляндіи, но и за границей и въ Россіи. Главная спеціальность С.—петрографія. Важнѣйшіе труды: «Ueber archäische Eruptivgesteine aus dem Südwestlichen Finnland» (доктор. диссертація) и «Ueber eine archäische Sedimentformation im südwestlichen Finnland» (1900).

Седергольмъ (Карлъ Эрикovичъ, 1818—1903)—ген.-л., военный инженеръ и писатель; образованіе получилъ въ главномъ инженерномъ училищѣ. Въ 1855 г. руководилъ оборoной Кинбурна. Во время послѣдней русско-турецкой войны былъ начальникомъ обороны восточнаго побережья Чернаго моря. Въ концѣ жизни былъ членомъ инженернаго комитета главнаго инженернаго управленія. Занимаясь археологіей, составилъ коллекцію моделей (часть ихъ находится въ Гельсингфорсѣ, въ музеѣ) важнѣйшихъ зданій древнихъ, среднихъ и новыхъ временъ. Главные научные труды С.: «Опыты долговременной фортификаціи» и «Проектъ крѣпостного фронта» (переведены на иностр. языки). Писалъ также по вопросамъ нравственной философіи: «Andens eller det rena förnuftets religion» (Гельсингфорсъ, 1883; на русск. яз. Берл., 1875); «Buddha den upplyste och hans lära» (Гельсингфорсъ, 1886); «Kristendomen och därmed öfverensstämmande religioner och filosofemer» (ib., 1888); «Den moderna spiritismen, dess filosofi och ethik» (ib., 1889) и др.

Седильо (Карлъ-Эммануилъ Sedillot, 1804—1883) — выдающійся французскій хирургъ. Въ 1836 г. былъ назначенъ профессоромъ оперативной хирургіи при военно-медицинской школѣ въ Val-de-Grâce. Главн. трудъ С.: «Traité de medécine opératoire, bandages et appareils» (1838). Въ 1841 г. С. занялъ каѳедру профессора хирургіи въ Страсбургѣ. Особое значеніе придаютъ его работамъ: о вывихахъ и ихъ вправленіи, объ оперативномъ излѣченіи нагноенія въ легкихъ, о гастротоміи, о различныхъ пластическихъ операціяхъ, объ уретротоміи, піемін и выскабливаніи костей.

Седлачекъ (Августъ Sedláček)—чешскій историкъ (псевд. Vožický). Род. въ 1843 г. Съ 1881 г. издавалъ капитальный трудъ по описанію архитект. памятниковъ Чехіи: «Hrady, zámky a tvrze české». Такое же выдающееся значеніе имѣетъ его «Úplný místopisný slovník království Českého» (выходитъ съ 1895 г.). Другіе главные его труды: «O rozdělení Čech na kraje za času panování rodu Lucemburského» (1876), «Nejstarší list českým jazykem psaný» (1887), «Průvodce po Karlštejně» (1884 и по-нѣмецки), «Sbírka pověstí historických lidu českého v Čechách, na Moravě a ve Slezsku» (1895).

Сезамовое или *кунжутное* **масло**—см. Масла жирныя (XVIII, 723) и Маслобойное производство (XVIII, 749).

Сезонный диморфизмъ *у растеній.*—Веттштейнъ показалъ, что С. диморфизмъ наблюдается и у растеній, хотя и въ совсѣмъ иной формѣ, чѣмъ у животныхъ. Именно, здѣсь наблюдается распаденіе вида на два *сезонно-диморфные* вида: одинъ, *ранній видъ*, мало вѣтвится, рано зацвѣтаетъ и рано приноситъ плоды; другой, напротивъ, является *позднимъ* видомъ; особи его сильно вѣтвятся, поздно зацвѣтаютъ и поздно даютъ сѣмена. Причиной такого расчлененія вида Веттштейнъ считаетъ сѣнокосы, благодаря которымъ только особи, дающія сѣмена до сѣнокоса и такія, которыя зацвѣтаютъ послѣ сѣнокоса, могутъ оставить послѣ себя потомство. С. диморфизмъ у растеній, какъ видно изъ изложеннаго, имѣетъ мало общаго съ соотвѣтствующимъ явленіемъ у животныхъ (см. Сезонный диморфизмъ, XXIX, 313). Поэтому Веттштейнъ обозначаетъ его еще терминомъ «сезонный *видовой* диморфизмъ» въ противоположность «сезонному диморфизму *поколѣній*» у животныхъ. Болѣе цѣлесообразно, однако, дать этому явленію совершенно иное названіе, что и дѣлаетъ Беренсенъ, называющій С. диморфизмъ у растеній «сезоннымъ дифидизмомъ».

Сезонный дифидизмъ—см. Сезонный диморфизмъ.

Секаръ-Рожанскій (Антонъ Владиславовичъ) — русскій пѣвецъ-теноръ: см. Секаръ-Рожанскій (XXIX, 856).

Секретанъ (Шарль Secrétan) — швейцарскій философъ: ум. въ 1895 г.

Селадонитъ *(зеленая земля* отчасти)—темнозеленый продуктъ вывѣтриванія Al_2O_3-содержащихъ авгитовъ и роговыхъ обманокъ. Встрѣчается въ вулканическихъ по-

родахъ (напр. на горѣ Monte Baldo около Вероны, на горѣ Buffaure въ Fassathal въ Тиролѣ и др. мѣстахъ).

Селангоръ или *Саланюръ*—одно изъ малайскихъ государствъ (съ 1895 г.), находящееся съ 1874 г. подъ британскимъ протекторатомъ; на западн. берегу полуострова Малакки; около 8000 кв. км. 168789 жит. (1901 г.) — на половину китайцы; предметы вывоза — табакъ, кофе, чай, какао, перецъ; въ 1904 г. стоимость ввоза — 21351679 долл., вывоза—27827920 долл.

Селекція—см. Сахаръ и Свекловица сахарная (XXIX, 4 и 94).

Селенитъ—волокнистая разность гипса (см. VIII, 751).

Селеновый цвѣтъ — см. Селенъ (XXIX, 351).

Селивановъ (Василій Васильевичъ, 1813—1875)—писатель. Много трудился въ рязанскомъ земствѣ. Главные его труды: «Рязанскія древности» (вып. I, 1851, дальнѣйшіе не выходили); «Изъ давнихъ воспоминаній» («Русскій Архивъ», 1869); «Т. Н. Грановскій. Воспоминаніе» («Русская Старина», 1878). Послѣ смерти его изданы его «Преданія и воспоминанія» (СПб., 1881), въ живой формѣ разсказывающія о бытѣ помѣщиковъ конца XVIII и начала XIX ст. Въ 1902 г. его сыномъ издано собраніе его сочиненій въ Владимірѣ на Клязьмѣ.

Селивановъ (Ѳедоръ Ѳедоровичъ)—химикъ. Род. въ 1859 г. По окончаніи курса (въ 1885 г.) въ спб. технол. инст. по химич. отдѣл. со степенью инженеръ-технолога отправился для своего усовершенствованія за границу. Въ 1889 г. сдалъ магист. экзаменъ. Въ 1893 г. поступилъ лаборантомъ въ главную палату мѣръ и вѣсовъ. Въ 1894 г. принятъ въ число приватъ-доцентовъ спб. унив. Въ 1895 г. назначенъ прив.-доцентомъ въ новороссійскій унив. по каѳедрѣ агрономич. химіи. Въ 1896 г. по защитѣ магист. диссертаціи назначенъ профессоромъ органич. химіи и сельскохоз. химическ. анализа въ Ново-Александрійскій институтъ сельскаго хозяйства и лѣсоводства. Въ 1905 г. назначенъ завѣдующимъ одесской центр. лабор. мин-ва финансовъ. Вмѣстѣ съ тѣмъ состоитъ прив.-доц. новорос. университета. Напечаталъ: 1) «Phytochemische Untersuchungen» (Геттингенъ, 1888, диссертація) и 2) «Къ вопросу о галоидныхъ соединеніяхъ азота» (СПб., 1895, маг. дисс.). Помѣстилъ рядъ статей и замѣтокъ въ «Трудахъ Общ. Ест. при Спб. Унив.», въ «Журн. Русск. Физ.-Хим. Общ.», въ «Landwirtschaftliche Versuchsstationen», въ «Ber. d. Deutsch. Ch. Ges.», «Временникѣ» гл. палаты мѣръ и вѣсовъ, въ «Трудахъ» одесск. и варш. общ. еств., въ «Тр. Вольно-Эк. Общ.» и въ «Зап. Н.-Алекс. Инст.» по вопросамъ: о древесинѣ, ея реакціяхъ и о древесинѣ сосны; о реакціяхъ окрашиванія сахаристыхъ веществъ; о тростниковомъ сахарѣ въ картофелѣ и о его образованіи изъ крахмала; о взаимодѣйствіи отрицательныхъ группъ въ углеродистыхъ соединеніяхъ, о хлорангидридѣ CCl_3SO_2Cl и его строеніи; о дѣйствіи кислотъ HOCl, HOBr и HOJ на растворъ KJ, о синтезѣ соединеній съ трет. бутиловымъ радикаломъ; о химической природѣ гидратовъ окисей; о гидратахъ окиси кальція и пр. Изъ отдѣльныхъ статей (по другимъ вопросамъ) укажемъ на: a) «Расширеніе платины отъ 0° до 1700°»; b) «Изслѣдованіе хлѣбныхъ вѣсовъ»; c) «Объ одесскихъ поляхъ орошенія. Отчетъ о работахъ агроном. лаб. нов. универ.»; d) «Успѣхи химіи въ вопросѣ о превращеніяхъ орган. вещества при жизненныхъ процессахъ» (актовая рѣчь) и e) «Новая HCl-соль анилина».

Сели-Лонгшанъ, де- (баронъ Мишель-Эдмондъ de Selys-Longchamps) — бельгійскій естествоиспытатель (1813—1900). Многочисленные научные труды его относятся къ образу жизни, фаунистикѣ и систематикѣ млекопитающихъ, птицъ и членистоногихъ Европы и въ особенности Бельгіи. Наибольшее значеніе С.-Л., какъ энтомолога, проявляется въ его классическихъ работахъ по систематикѣ Odonata всего свѣта, современная классификація которыхъ всецѣло принадлежитъ его перу. *Н. Н. А.*

Селининъ (Константинъ Борисовичъ, ум. въ 1891 г.)—духовный писатель, протоіерей, магистръ спб. дух. акад. Главный его трудъ: «Русская православная старина» (СПб., 1885).

***Селифонтов**ъ (Николай Николаевичъ) — государственный дѣятель: ум. въ 1900 г. Главные его труды: «Родословная Селифонтовыхъ и Румянцевыхъ» (СПб., 1890); «Подробная опись 440 рукописямъ XVII, XVIII и начала XIX ст. Перваго собранія Линевскаго архива» (СПб., 1892); «Подробная опись 272 рукописямъ конца XVI до начала XIX ст. Второго (Шевлягинскаго) собранія Линевскаго архива» (СПб., 1892); «Сборникъ матеріаловъ по исторіи предковъ царя Михаила Ѳеодоровича» (СПб., 1898).

***Селль** (Коломанъ Szell)—венгерскій политическій дѣятель. Его кабинетъ, образованный 26 февраля 1899 г., въ 1903 г. внесъ проектъ реорганизаціи и усиленія арміи. Оппозиція (Кошутъ) воспользовалась обсужденіемъ проекта, чтобы потребовать введенія въ арміи команды на венгерскомъ языкѣ и отдѣленія венгерской арміи отъ австрійской. М-ство отказало; тогда началась обструкція. Оппозиція отказала въ утвержденіи временнаго мѣсячнаго бюджета, и съ 1 мая Венгрія оказалась въ безбюджетномъ положеніи. Полтора мѣсяца кабинетъ держался, но 16 іюня 1903 г. вышелъ въ отставку и уступилъ мѣсто кабинету Куенъ Гедервари, въ который вошли всѣ члены кабинета Селля, кромѣ самого премьера, барона Фейервари (мин. конведовъ) и Чеха (мин. Кроаціи). С. поддерживалъ кабинетъ Куенъ Гедервари, потомъ Тиссы; но въ концѣ 1904 г., послѣ проведенія неблаговиднымъ способомъ новаго парламентскаго регламента (см. Венгрія, Доп. I, 396), вышелъ изъ состава правительственной партіи и вошелъ въ составъ группы диссидентовъ (Андраши), въ рядахъ которой принималъ дѣятельное участіе въ борьбѣ противъ кабинетовъ Тиссы и барона Фейервари.

В. В—въ.

***Сельборн**ъ (Вильямъ Вальдграфъ Пальмеръ, графъ Selborne)—великобрит. политич.

дѣятель. Съ 1895—1900 гг. былъ младшимъ секретаремъ колоніи, съ 1900 до 1905 г.—первымъ лордомъ адмиралтейства.

Сельдерейное масло (Ol. Apii graveolentis, Selleriöl, Ess. de Célérie, Celery oil)—содержится во всѣхъ частяхъ хорошо извѣстнаго огороднаго растенія сельдерея (Apium graveolens). Корень содержитъ, однако, только слѣды этого масла, зеленыя части—около 0,1%, сѣмена отъ 2,5 до 3%. Масло получается изъ сѣмянъ, рѣже изъ листьевъ. Уд. вѣсъ масла изъ сѣмянъ 0,870—0,895; $\alpha_D =$ $= +67°$ до $+79°$; уд. вѣсъ масла изъ листьевъ 0,848—0,850; $\alpha_D = +48$ до $+52°$. Лучшимъ запахомъ обладаетъ масло изъ листьевъ. Главная составная часть (до 90%) С. масла—терпеновые углеводороды и въ частности лимоненъ. Далѣе въ маслѣ находятся: пальмитиновая кисл., гваяколъ, еще другой фенолъ состава $C_{16}H_{20}O_3$, лактонъ состава $C_{12}H_{18}O_2$ и ангидридъ седановой кисл.—$C_{12}H_{16}O_2$. Запахомъ сельдерея обладаетъ лактонъ $C_{12}H_{18}O_2$, носящій названіе седанолида, такъ какъ онъ отвѣчаетъ седаноловой (о- оксамидъ- Δ^8-тетрагидробензойной) кислотѣ. С. масло примѣняется главнымъ образомъ при приготовленіи туалетныхъ мылъ. *К. Дебу.*

Сельдь переяславская (Coregonus albula L.)—см. Ряпушка (XXVII, 530).

Сельдь сосвинская, *тугукъ*, *тугукокъ* (Coregonus tugun Pall.) — см. Сигъ (XXIX, 840).

Сельскихъ Хозяевъ Союзъ (Bund der Landwirte)—основанъ въ 1893 г. въ Берлинѣ, въ видахъ объединенія всѣхъ лицъ, заинтересованныхъ въ сельскомъ хозяйствѣ, независимо отъ ихъ политическихъ убѣжденій и отъ величины ихъ владѣній, для доставленія сельскому хозяйству надлежащаго вліянія на законодательство. Въ политической области Союзъ требовалъ, между прочимъ, достаточной таможенной защиты для произведеній сельскаго хозяйства, уменьшенія податного бремени, лежащаго на сельскомъ хозяйствѣ и въ особенности введенія биметализма, какъ дѣйствительнѣйшаго средства противъ паденія цѣнъ на сельско-хозяйственные продукты. Въ дѣйствительности, не смотря на заявленіе, что С. Х. Союзъ стремится объединить сельскихъ хозяевъ безъ различія величины ихъ владѣній, онъ объединилъ главнымъ образомъ представителей крупнаго сельскаго хозяйства, въ противоположность баварскому крестьянскому союзу (Доп. II, 12), объединившему мелкое и отчасти среднее сельское хозяйство. Въ соотвѣтствіи съ этимъ С. Х. Союзъ явился органомъ не только крайняго аграрнаго протекціонизма, но и крайняго политическаго консерватизма. Число членовъ его быстро поднялось до 200000 и на этой цифрѣ держится съ небольшими колебаніями уже 13 лѣтъ. Уже въ 1893 г. С. Х. Союзъ выступилъ активно на парламентскихъ выборахъ въ рейхстагъ и въ ландтагъ, по большей части поддерживая консервативныхъ депутатовъ съ особенно ярко выраженнымъ аграрнымъ оттѣнкомъ. Въ 1898 г. С. Х. Союзъ выступалъ уже совершенно самостоятельно и собралъ 110000 голосовъ (1,4%), въ 1903 г.—118000 (1,2%); въ рейхстагъ въ 1898 г. онъ провелъ 6 депутатовъ, не принадлежащихъ формально къ другимъ партіямъ, въ 1903 г.—только четырехъ; но при его поддержкѣ прошли почти всѣ консервативные депутаты, изъ коихъ многіе формально принадлежатъ къ Союзу, другіе ему сочувствуютъ,—а также нѣкоторые націоналъ-либеральные депутаты. Въ рейхстагѣ Союзъ велъ борьбу съ торговыми трактатами графа Каприви, при чемъ его члены говорили объ императорской власти тономъ совершенно несоотвѣтствующимъ болѣе раннимъ и болѣе позднимъ заявленіямъ Союза о непоколебимой вѣрности императору. Въ концѣ XIX в. Союзъ велъ въ прусскомъ ландтагѣ борьбу противъ проекта Рейнъ-Эльбскаго канала и достигъ своей цѣли. Еще раньше (1896) онъ одержалъ верхъ въ борьбѣ за бирж. законъ, которымъ были запрещены хлѣбныя сдѣлки на срокъ, имѣющія характеръ биржевой игры на повышеніе или пониженіе. Въ 1906 г. Союзъ С. Х. горячо поддерживалъ правительство въ его колоніальной политикѣ. Органы С. Х. Союза: «Korrespondenz des Bundes der Landwirte» (еженед.); «Illustrierte landwirtschaftliche Zeitung»; «Deutsche Tageszeitung». С. Х. Союзъ издалъ весьма обстоятельный, въ научномъ (статистическомъ) отношеніи стоящій высоко словарь: «Bund d. Landwirte. Agrarisches Handbuch» (2 изд., В., 1903). *В. В—въ.*

***Сельскіе обыватели.**—Образованные въ 1902 г. мѣстные комитеты о нуждахъ сельскохозяйственной промышленности при обсужденіи вопроса о правовомъ положеніи крестьянъ въ большинствѣ высказались за отмѣну административной опеки и уравненіе крестьянъ въ правахъ съ прочими сословіями. Наоборотъ, дѣйствовавшая при министерствѣ внутреннихъ дѣлъ редакціонная коммиссія, руководимая министромъ внутр. дѣлъ (В. К. Плеве) и его ближайшими сотрудниками—А. С. Стишинскимъ и В. І. Гурко, высказалась за сохраненіе и даже обостреніе сословной обособленности крестьянъ. Въ томъ же духѣ работали и многія изъ числа губернскихъ совѣщаній, образованныхъ въ силу Высочайшаго указа 8-го января 1904 года. Прогрессивное теченіе стало усиливаться только во второй половинѣ 1904 года. Въ силу манифеста 11 августа этого года тѣлесныя наказанія, установленныя по закону за проступки для С. обывателей и инородцевъ, а также другихъ лицъ, не изъятыхъ отъ сихъ наказаній по правамъ состоянія, отмѣнены, съ замѣной ихъ другими взысканіями. Указомъ 12 декабря повелѣно «привести законы о крестьянахъ къ объединенію съ общимъ законодательствомъ Имперіи», чтобы обезпечить за крестьянами «положеніе полноправныхъ свободныхъ С. обывателей». Въ силу этого указа министерствомъ юстиціи былъ внесенъ въ 1906 г. въ Государственную Думу законопроектъ объ упраздненіи волостныхъ судовъ и отмѣнѣ судебныхъ функцій земскихъ начальниковъ и возстановленіи выборной мировой юстиціи. 5 октября 1906 г. изданъ указъ «объ отмѣнѣ нѣкоторыхъ ограниченій въ правахъ С. обыва-

телей и лицъ другихъ бывшихъ податныхъ состояній». С. обыватели освобождены: 1) отъ представленія увольнительныхъ общественныхъ приговоровъ при поступленіи въ учебныя заведенія и на гражданскую службу, равно какъ и отъ исполненія личныхъ натуральныхъ повинностей и отъ несенія общественной службы на все время учебнаго курса или состоянія въ гражданской службѣ и 2) отъ необходимости представленія при поступленіи въ бѣлое духовенство или при постриженіи въ монашество увольненія отъ общества, согласія казенной палаты и разрѣшенія губернатора. Отмѣнено обязательное исключеніе С. обывателей (и лицъ другихъ податн. состояній) изъ обществъ при вступленіи ихъ въ гражданскую службу, при производствѣ въ чины и полученіи орденовъ, при окончаніи учебнаго курса, при полученіи ученыхъ степеней, а также вообще при пріобрѣтеніи ими высшихъ правъ состоянія, съ предоставленіемъ этимъ лицамъ оставаться въ составѣ своихъ обществъ, съ соотвѣтствующими правами и обязанностями. Въ отношеніи подсудности и наказаній они подчиняются узаконеніямъ, дѣйствующимъ по отношенію къ тѣмъ высшимъ сословіямъ или званіямъ, права коихъ они пріобрѣли. С. обывателямъ, принадлежащимъ къ составу сельскаго общества, разрѣшено: а) одновременно причисляться къ составу другихъ обществъ и б) получать, по отказѣ отъ участія въ пользованіи мірской землей или по отчужденіи принадлежащихъ имъ участковъ таковой земли, безпрепятственное увольненіе изъ сельскихъ обществъ, безъ соблюденія установленныхъ прежнимъ закономъ требованій (XXIX, 376), съ причисленіемъ ихъ къ своимъ волостямъ безъ согласія волостного схода, кромѣ тѣхъ случаевъ, когда увольняемые состоятъ уже въ другихъ обществахъ или на гражданской службѣ, либо пріобрѣли высшія права состоянія. Указомъ 5 октября предоставлена также С. обывателямъ и лицамъ другихъ податныхъ состояній свобода избранія мѣста постояннаго жительства, наравнѣ съ лицами прочихъ состояній, съ выдачей имъ, въ качествѣ видовъ на жительство, безсрочныхъ паспортныхъ книжекъ (XXII, 925). Отмѣнено запрещеніе С. обывателямъ, не владѣющимъ недвижимостью, обязываться векселями; разрѣшено бывшимъ горнозаводскимъ людямъ и крестьянамъ устраивать огнедѣйствующія заведенія и лѣсопильныя мельницы, а также производить торговлю лѣсомъ въ заводскихъ селеніяхъ. Отмѣнены, далѣе: а) особыя правила о наказуемости С. обывателей и другихъ лицъ, подвѣдомственныхъ волостному суду, за проступки, не наказуемые по уставу о наказ., налагаемыхъ миров. судьями (напр. за мотовство, пьянство и пр.); б) правила о принудительной отдачѣ лицъ быв. податныхъ состояній въ общественныя работы въ качествѣ особыхъ мѣръ наказанія или при несостоятельности ихъ къ уплатѣ денежныхъ взысканій, и в) особыя мѣры взысканія, налагаемыя волостными судами въ Прибалтійскомъ краѣ. Отмѣнена административно-карательная власть земскихъ и крестьянскихъ начальниковъ въ отношеніи лицъ, подвѣдомственныхъ волостному, сельскому и инородческому управленіямъ, но въ отношеніи должностныхъ лицъ крестьянскаго общественнаго управленія и суда эта власть сохранена (см. XII, 507 и II Доп., 11). Прогрессивная печать, отмѣтивъ хорошія стороны указа 5 октября, вмѣстѣ съ тѣмъ указала на неполноту этого акта, явившагося не столько результатомъ вполнѣ сознанной необходимости уравненія крестьянъ съ прочими сословіями, сколько вынужденной уступкой, подъ вліяніемъ требованій современнаго политическаго момента (передъ выборами въ Государственную Думу).

Литература (кромѣ указанной въ II Доп., стр. 363): гр. Э. П. Беннигсенъ, «Къ вопросу о пересмотрѣ законодательства о крестьянахъ» (1902); И. Страховскій, «Крестьянскія права и учрежденія» (1903); его же, «Крестьянскій вопросъ» (въ сборн. «Нужды деревни по работамъ комитетовъ о нуждахъ сельскохозяйственной промышленности», т. I, 1904); «Труды редакціонныхъ коммиссій по пересмотру законоположеній о крестьянахъ» (1903—04); кн. Д. Друцкой-Сокольнинскій, «Предполагаемая крестьянская реформа» («Вѣстн. Евр.», 1904, V); А. Еропкинъ, «Редакціонная коммиссія по пересмотру положенія о крестьянахъ» (ibid., 1904, VIII); Ѳ. Г. Тернеръ, «Замѣчанія на труды редакціонной коммиссіи мин-ва внутреннихъ дѣлъ по пересмотру законоположеній о крестьянахъ» (1904); С. Кривенко, «Крестьянское дѣло и канцелярское творчество» («Русская Мысль», 1905, VI, IX); «Отзывы печати на труды редакціонной коммиссіи по пересмотру законоположеній о крестьянахъ» (изд. земскаго отдѣла, 1905); А. А. Риттихъ, «Крестьянскій правопорядокъ» (сводъ трудовъ мѣстныхъ комитетовъ по 49 губерніямъ Европейской Россіи, 1904); гр. С. Толстой, «О составѣ крестьянскаго населенія» (Москва, 1904); С. П. Никоновъ, «Крестьянскій правопорядокъ и его желательное будущее» (Харьковъ, 1906); Н. К., «Указъ 5 октября» («Право», 1906, № 41).

***Сельское общество** (см. XXIX, 380). —Законом 12 марта 1903 г. въ 46 губерніяхъ Европейской Россіи круговая порука крестьянъ въ уплатѣ государственныхъ и земскихъ окладныхъ сборовъ отмѣнена (указомъ 5 окт. 1906 г. круговая порука отмѣнена съ 1 янв. 1907 г. повсемѣстно). Взиманіе окладныхъ сборовъ возлагается на должностныхъ лицъ волостного и С. общественнаго управленія, подъ руководствомъ земскаго начальника и податного инспектора, безъ всякаго участія волостныхъ и С. сходовъ; на податного инспектора возлагается также распоряженіе взысканіемъ недоимокъ окладныхъ сборовъ. По представленію податного инспектора, управляющему казенной палатой, по соглашенію съ губернаторомъ, предоставляется разсрочка или отсрочка уплаты недоимокъ окладныхъ сборовъ на срокъ до 3 лѣтъ. Министру финансовъ предоставлено слагать государственные сборы съ надѣльныхъ земель на всякую сумму. Въ случаѣ временнаго затрудненія домохозяина въ уплатѣ причитающейся съ него по частному сроку доли оклада, земскимъ начальникомъ, по соглашенію съ по-

датнымъ инспекторомъ, допускается отсрочка ея уплаты до одного изъ слѣдующихъ частныхъ сроковъ въ предѣлахъ окладного года. Въ случаѣ значительнаго бѣдствія, земскій начальникъ представляетъ управляющему казенной палатой объ отсрочкѣ пострадавшимъ домохозяевамъ уплаты сборовъ за предѣлы окладного года. Управляющему каз. палатой предоставляется немедленно сдѣлать распоряженіе о пріостановленіи взысканія съ пострадавшихъ домохозяевъ; ему же, по соглашенію съ губернаторомъ, предоставляется разсрочка или отсрочка текущаго оклада государственныхъ и земскихъ сборовъ въ размѣрѣ не свыше половины оклада и на срокъ не далѣе 3 лѣтъ. При несогласіи губернатора съ управляющимъ каз. палатой или при необходимости болѣе значительной льготы, дѣло разрѣшается министромъ финансовъ по соглашенію съ министромъ внутреннихъ дѣлъ. Въ земскихъ губерніяхъ изъ поступающихъ въ казначейства сборовъ съ земель крестьянскихъ обществъ сперва покрываются по каждой отдѣльной окладной единицѣ земскій сборъ и не свыше 20% разсроченной недоимки этого сбора, затѣмъ государственный сборъ и не свыше 20% разсроченной недоимки по этому сбору; дальнѣйшими поступленіями возмѣщаются остальныя недоимки по земскимъ, затѣмъ по государственнымъ сборамъ. Закономъ 12 марта 1903 г. отмѣнена также круговая порука по уплатѣ мірскихъ сборовъ и С. общества освобождены отъ платы за лѣченіе принадлежащихъ къ ихъ составу неимущихъ членовъ въ заведеніяхъ общественнаго призрѣнія. Въ силу указа 5 октября 1906 г. уѣздные съѣзды могутъ отмѣнять приговоры сходовъ, по представленіямъ земскихъ и крестьянскихъ начальниковъ, только въ тѣхъ случаяхъ, когда приговоръ постановленъ несогласно съ законами или обжалованъ заинтересованными лицами, какъ нарушающій законныя права членовъ С. обществъ или приписанныхъ къ волости лицъ. Этимъ же указомъ крестьяне освобождены отъ необходимости испрашивать разрѣшеніе С. схода на семейные раздѣлы (XXVI, 155). Указомъ 9 ноября 1906 г., изданнымъ подобно указу 5 октября въ порядкѣ ст. 87 осн. законовъ, предоставлено домохозяевамъ-общинникамъ право свободнаго перехода отъ общиннаго владѣнія къ личному. Въ тѣхъ обществахъ, въ которыхъ не было общихъ передѣловъ въ теченіе 24 лѣтъ, за каждымъ такимъ домохозяиномъ укрѣпляются въ личную собственность, сверхъ усадебнаго участка, всѣ участки общинной земли, состоящіе въ его постоянномъ пользованіи. Подобный же порядокъ примѣняется и въ тѣхъ обществахъ, гдѣ въ послѣдніе 24 года были общіе передѣлы; но если въ постоянномъ пользованіи даннаго домохозяина состоитъ земли больше, чѣмъ причиталось бы на его долю на основаніяхъ послѣдней разверстки, по числу разверсточныхъ единицъ въ его семьѣ ко времени заявки о выходѣ изъ общины, то за нимъ укрѣпляется то количество земли, какое приходится ему по указавному расчету. Оказавшійся излишекъ земли укрѣпляется за этимъ домохозяиномъ лишь при уплатѣ обществу его стоимости, опредѣляемой по первоначальной средней выкупной цѣнѣ за десятину; въ противномъ случаѣ излишекъ поступаетъ въ распоряженіе общества. Общество обязано въ теченіе мѣсяца со дня заявленія домохозяина указать по приговору, постановляемому простымъ большинствомъ голосовъ, участки, поступающіе въ личную собственность даннаго домохозяина, а въ подлежащихъ случаяхъ опредѣлить также долю участія въ угодьяхъ, передѣляемыхъ на особыхъ основаніяхъ; въ противномъ случаѣ эти дѣйствія, по ходатайству домохозяина, исполняются земскимъ начальникомъ. Стороны и заинтересованныя лица могутъ приносить уѣздному съѣзду жалобы на общественные приговоры и постановленія земскаго начальника въ 30-дневный срокъ. Постановленія уѣзднаго съѣзда могутъ быть обжалованы въ губернское присутствіе лишь въ случаяхъ превышенія предѣловъ вѣдомства или власти или же явнаго нарушенія закона. Каждый домохозяинъ, за которымъ закрѣплены участки надѣльной земли, имѣетъ право требовать, чтобы общество выдѣлило ему, взамѣнъ этихъ участковъ, соотвѣтственный участокъ, «по возможности къ одному мѣсту»; при общихъ передѣлахъ подобный выдѣлъ обязателенъ для общества. Если требованіе о выдѣлѣ къ одному мѣсту не совпадаетъ съ общимъ передѣломъ, выдѣлъ же оказывается неудобнымъ или невозможнымъ, обществу предоставляется удовлетворить домохозяина деньгами по взаимному соглашенію или по оцѣнкѣ волостного суда. Если домохозяинъ найдетъ оцѣнку невыгодной для себя, то онъ можетъ отказаться отъ денегъ и продолжать владѣть укрѣпленными въ его собственность участками въ прежнихъ границахъ. Переходъ цѣлыхъ обществъ, какъ съ общиннымъ, такъ и съ подворнымъ землепользованіемъ, къ владѣнію въ отрубныхъ участкахъ совершается по приговорамъ, постановляемымъ большинствомъ $^2/_3$ крестьянъ, имѣющихъ право голоса на сходѣ. Отчужденіе подворныхъ участковъ совершается общимъ крѣпостнымъ порядкомъ, при чемъ указомъ установлены для такового отчужденія болѣе льготныя условія, чѣмъ для частной собственности. Подворные участки, а также усадебные участки при общинномъ землепользованіи, составляютъ личную собственность домохозяевъ и ихъ правопреемниковъ; въ тѣхъ случаяхъ, когда эти участки находятся въ нераздѣльномъ владѣніи нѣсколькихъ лицъ, не состоящихъ между собою въ родствѣ по прямой нисходящей линіи, они составляютъ общую собственность этихъ лицъ. Указъ 9 ноября подвергся рѣзкой критикѣ въ прогрессивной печати, какъ въ виду порядка его изданія, такъ и потому, что, внезапно измѣняя общинный строй, онъ грозитъ усиленіемъ розни между многоземельнымъ и малоземельнымъ крестьянствомъ. Указомъ 15 ноября разрѣшенъ С. обществамъ залогъ надѣльныхъ земель въ крестьянскомъ банкѣ. Образованные въ 1902 г. комитеты о нуждахъ сельскохозяйственной промышленности, при обсужденіи вопроса о крестьянскомъ сословномъ

самоуправленіи, въ большинствѣ высказались за сохраненіе за послѣднимъ лишь дѣлъ хозяйственныхъ, вытекающихъ изъ общности земельнаго владѣнія, всѣ же прочія хозяйственныя и административныя дѣла признавали нужнымъ передать въ вѣдѣніе выборныхъ организацій, не имѣющихъ сословнаго характера, связавъ ихъ съ существующими земскими учрежденіями. Указомъ 12 декабря 1904 г. поставленъ на очередь вопросъ объ объединеніи крестьянъ съ прочими сословіями и образованіи, «сверхъ нынѣ существующихъ губернскихъ и уѣздныхъ земскихъ учрежденій, въ тѣснѣйшей съ ними связи, общественныхъ установленій по завѣдыванію дѣлами благоустройства на мѣстахъ, въ небольшихъ по пространству участкахъ».

Литература (кромѣ указанной въ ст. Сельскіе обыватели): С. А. Дедюлинъ, «Крестьянское самоуправленіе въ связи съ дворянскимъ вопросомъ» (1902); В. М. Вороновскій, «Новый проектъ устройства крестьянскихъ обществъ» («Вѣстникъ Права», 1904, VI); Н. Г. Тальбергъ, «Организація сельскаго управленія» (Кіевъ, 1904); А. К. Боровскій, «Общественныя дѣла сельскихъ, селенныхъ и волостныхъ сходовъ» (М., 1905); Н. П. Дружининъ, «Очерки крестьянской общественной жизни» (1905). *Н. Ив—ко.*

Семеновъ (Аркадій Моисеевичъ)—фармацевтъ, писатель, род. въ 1859 г.; спеціально-фармацевтическое образованіе получилъ въ московскомъ унив. Въ 1888 г. за диссертацію: «Гистолого-фармакогностическое изслѣдованіе вегетативныхъ частей Pernambuco Jaborandi» («Фармацевтич. Журн.» и «Pharmaceutische Zeitschr. f. Russland», 1888) удостоенъ степени магистра фармаціи. Съ 1887 по 1892 г. состоялъ преподавателемъ фармацевтическихъ предметовъ и латинскаго яз. въ московской военно-фельдшерской школѣ и въ женской фельдшерской школѣ, при Покровской общинѣ сестеръ милосердія. Въ теченіе 1890—93 гг. завѣдывалъ химико-микроскопическимъ отдѣленіемъ въ аналитической лабораторіи В. К. Феррейна. Служилъ по военному вѣдомству по фармацевтич. части съ 1887 по 1896 г. Кромѣ диссертаціи С. напечаталъ: «Заслуги женщинъ на врачебно-фармацевтическомъ поприщѣ» (М., 1902), «Краткое руководство физики для фармацевтовъ» (М., 1387) и рядъ статей въ «Фармацевтическомъ Журналѣ», «Трудахъ общества военныхъ врачей въ Москвѣ» и «Фармацевтѣ». Ср. И. С. Ткешелашвили, «Матеріалы для исторіи фармаціи въ Россіи» (М., 1901) и «Фармацевтъ» (1906, № 5).

Семеновъ (Василій Максимовичъ) — химикъ, род. въ 1861 г.; среднее образованіе получилъ въ 7-й спб. гимназіи и въ 1881 г. поступилъ на естеств. отд. физ.-мат. фак. спб. унив., гдѣ и окончилъ курсъ со степенью кандидата въ 1886 г. Въ 1889 г. занялъ мѣсто лаборанта при каѳедрѣ органич. химіи въ варшав. унив., затѣмъ перешелъ въ 1892 г. на должность ассистента при каѳедрѣ общей и аналитич. химіи въ Ново-Александрійскій институтъ сельскаго хоз. и лѣсов. По защитѣ въ 1901 г. магист. диссертаціи назначенъ въ 1902 г. адъюнктъ-профессоромъ, а въ 1905 г. ордин. профессоромъ на каѳедру общей и аналитич. химіи въ томъ же институтѣ. Напечаталъ: «Къ вопросу о гомологахъ мезаконовой, цитраконовой и итаконовой кислотъ» («Журн. Русск. Физ.-Хим. Общ.», 1891 и 1898); «Къ вопросу о механизмѣ превращеній двуобромленныхъ однозамѣщ. ацетоукс. эфировъ въ мезаконовую кислоту и ея гомологи» (ib., 1898); «О β - бром - алкил - янтарныхъ кислотахъ, какъ продуктахъ присоединенія HBr къ гомологамъ цитракон. кислоты» (ib., 1899); «О вліяніи избытка соды на разлож. β-бромалкил - янтарн. кислотъ» (ib., 1899); «О вліяніи изб. соды на разлож. дибромпитрапировинной кисл.» (ib., 1899); «О β-бромглутаровой кисл.» (ib., 1899). За послѣднія работы С. присуждена Р. Ф.-Х. О-мъ премія имени Зинина и Воскресенскаго.

***Семеновъ** (Николай Петровичъ) — писатель и государственный дѣятель: ум. въ 1904 г. См. В. Е. Рудаковъ, «Памяти Н. П. С.» («Истор. Вѣстн.», 1905, январь).

Семиназа (хим.)—см. Эназимы.

***Семипалатинская область** (XXIX, 450—454).—По переписи 1897 г. въ С. обл. было 684590 жителей (364988 мжч. и 319602 жнщ.); распредѣленіе ихъ по уѣздамъ см. «Россія» (XXVII, 115). Городского населенія 54488; въ Семипалатинскѣ 26246 жит., всѣ остальные города незначительны. Главная масса населенія говоритъ на киргизъ-кайсацкомъ языкѣ (604564), по-русски 68433, по-татарски 9940. Исключая русскихъ (православныхъ), все населеніе области исповѣдуетъ магометанство. По даннымъ центр. статистич. ком. въ 1905 г. въ С. обл. было 728000 жителей.

Семиплацента — плацента съ неполнымъ сростаніемъ материнской и зародышевой части. Понятіе это почти совпадаетъ съ понятіемъ «неотпадающей плаценты», но не совсѣмъ, такъ какъ извѣстны случаи (напр. у крота) настоящей, съ тѣснымъ сростаніемъ плаценты (placenta vera), но безъ отпаденія маточной стѣнки при родахъ, ибо плацента при этомъ всасывается на мѣстѣ въ маткѣ.

***Семирадскій** (Генрихъ Ипполитовичъ)—профессоръ живописи: ум. въ Римѣ, въ 1902 г.

***Семирѣченская область** (XXIX, 457—461).—По переписи 1897 въ обл. было 987863 жит. (529215 мжч. и 458648 жнщ.), изъ нихъ въ городахъ 62974; болѣе крупные города—Вѣрный (22744) и Джаркентъ (16094). Распредѣленіе числа жителей по уѣздамъ см. «Россія» (XXVII, 115). Главную массу населенія составляютъ киргизы—794815; затѣмъ идутъ русскіе — 95465 (малороссовъ 18611), таранчины—55999 (въ уу. Вѣрненскомъ и Джаркентскомъ), сарты—14895 (въ Вѣрненскомъ, Пишпекскомъ, Пржевальскомъ и отчасти Джаркентскомъ уу.), китайцы—14130, татары—8353. За исключеніемъ русскихъ (православныхъ), все населеніе С. обл. исповѣдуетъ магометанство. По даннымъ центр. стат. ком. въ 1905 г. въ С. обл. 1070600 жителей.

Семковичъ (Александръ Semkowicz)—польскій историкъ, прив.-доц. всеобщей исторіи въ львовскомъ унив. Род. въ 1850 г. Изъ

работъ С. болѣе извѣстны: «Krytyczny rozbiór dziewiątej księgi dziejów polskich Jana Długosza do roku 1383» (1887), «O testamencie Bolesława Krzywoustego» (1881), «Zbrodnia gąsowska» (1886).

Семмола (Маріано Semmola, 1831—96)—знаменитый итальянскій клиницистъ. Въ 1865 г. назначенъ профессоромъ фармакологіи и терапіи въ Неаполѣ, въ 1886 г. назначенъ сенаторомъ. Ему принадлежатъ крупные труды въ области экспериментальной терапіи; главнѣйшіе изъ нихъ: «Nouvelles recherches sur les albuminuries et sur la maladie de Bright» (1850); «Medicina vecchia et medicina nuova» (1876); «Sur la pathologie et la thérapeutique du diabète» (1861); кромѣ того фармакогностическія и клиническія изслѣдованія о примѣненіи іодоформа при туберкулезѣ, о сифилисѣ сердца, о дѣйствіи электрическаго тока при отравленіи свинцомъ и т. п.

Семяновскій (Александръ Степановичъ) — земскій статистикъ. Родился въ 1854 г.; окончилъ курсъ въ спб. унив. по юридическому факультету. Состоя земскимъ статистикомъ въ черниговскомъ земствѣ, участвовалъ въ изслѣдованіи и описаніи уѣздовъ Конотопскаго, Козелецкаго, Суражскаго, Мглинскаго и Стародубскаго; составилъ описаніе Городницкаго у. («Матер. для оцѣнки зем. угодій, собран. черниг. стат. отд. при губ. зем. упр.», т. XIV, 1885); въ изданіи черниговъ. земства «Оцѣнка недвиж. имущ. Черниговской губ.» (Черниг., 1886) написалъ отдѣлъ «Оцѣнка земель». Позже завѣдывалъ стат. отд. новгородской губ. зем. управы, при чемъ изслѣдовалъ уу. Демянскій и Бѣлозерскій; описаніе перваго имъ и составлено («Мат. для оцѣнки зем. угодій Новг. губ.—Демянскій у.», Новг., 1888). Съ 1888 г. С. состоитъ на службѣ въ крест. и двор. банкахъ. Стат. труды С. отличаются тщательностью разработки собраннаго матеріала.

Сентсбери (Джорджъ Saintsbury)—англ. историкъ литературы (род. въ 1845 г.), профессоръ эдинбургскаго университета. Напеч.: «Dryden» (1881), «Elizabethan literature» (1887), «Essays in english literature» (1895), «Essays in french novelists» (1891), «Nineteenth century literature» (1896), «The flourishing of Romance and the rise of allegory» (1897), «Sir Walter Scott» (1897), «History of criticism and literary taste in Europe» (1900 и сл.), «The earlier renaissance» (1901), «Loci critici: passages illustrative of critical theory and practice from Aristotle downwards» (1903).

***Сенъ-Илеръ** (Карлъ Карловичъ)—зоологъ: ум. въ 1901 г.

***Сенъ-Сансъ** — французскій композиторъ. Изъ его новѣйшихъ произведеній главныя: оперы—«Frédégonde» (1895); «Les Barbares» (1901); «Parysatis» (1902); «Andromaque» (1903); «La création d'Hélène» (1904). Инструментальныя произведенія: 3 симфоніи (es-dur; a-moll; c-moll); 2 сюиты; Jota Aragonese; 5 фортеп. концертовъ; 3 скрипичныхъ концерта; библейская опера «Le déluge»; Рождественская ораторія; 18-й псаломъ для соло, хора и орк.; 2 мессы; «Harmonie et mélodie» (1885); «Essai sur les lyres et cithares antiques» (1902); «Portraits et souvenirs» (1903).

Сенявскій (ЭмильSieniawski)—польскій историкъ. Изъ работъ С., въ которыхъ онъ доказываетъ историческое право славянъ на восточныя владѣнія Пруссіи, болѣе извѣстны: «Biskupstwo warmińskie, jego założenie i rozwój na ziemi pruskiej» (1878) и «Pogląd na dzieje Słowian zachodno-północnych między Łabą a granicami dawnej Polski» (1881).

Сеоди (Сергѣй Никодимовичъ)—японецъ; получилъ образованіе въ спб. духовной академіи. Ему принадлежатъ статьи въ «Прибавленіяхъ къ Церковнымъ Вѣдомостямъ»: «О православной миссіи и церкви въ Японіи» (1891) и «Вѣсти изъ Японіи» (1892). Отдѣльно издана его брошюра: «Какъ я сталъ христіаниномъ» (СПб., 1892).

Сераіонъ—препод., что на Толвѣ рѣкѣ, псковскій чудотворецъ. Род. въ г. Юрьевѣ въ 1390 г. Въ 1426 г. удалился въ Псковъ и поселился въ пустынѣ вмѣстѣ съ препод. Евфросиномъ; принималъ весьма дѣятельное участіе въ устройствѣ Спасо-Елеазаровой пустыни, гдѣ жилъ съ Евфросиномъ. Скончался въ 1480 г. Память 15 мая.

Серафимовичъ (А.)—псевдонимъ писателя Александра Серафимовича *Попова*. Род. въ Донской области въ 1863 г.; сынъ казачьяго офицера. Студентомъ 4-го курса математич. факультета спб. университета былъ сосланъ, въ 1887 г., въ Архангельскую губернію. Съ 1888 г. помѣстилъ рядъ разсказовъ въ «Рус. Вѣдом.», «Новомъ Словѣ», «Жизни», «Рус. Мысли», «Мірѣ Божьемъ», «Рус. Богатствѣ», сборникахъ «Знанія». Нѣкоторые изъ этихъ разсказовъ изданы отдѣльно «Донскою Рѣчью» и «Посредникомъ». 1-й т. собранія разсказовъ изд. въ 1903 г. т-вомъ «Знаніе». Одно время С. много работалъ въ донской печати. С.—бытописатель трудящихся массъ по преимуществу; сфера его наблюденій—въ значительной степени этнографическая. Чаще всего онъ останавливается на бытѣ рыбаковъ азовско-черноморскаго побережья, архангельскихъ поморовъ, шахтеровъ Донецкаго бассейна, южно-русскаго и окраиннаго желѣзнодорожнаго персонала. Но задачи непосредственно-этнографическія его совершенно не занимаютъ. Вниманіе его направлено исключительно на обрисовку невыносимо-тяжкихъ условій, при которыхъ большинству доподлиннаго русскаго «народа» приходится снискивать себѣ пропитаніе. Полна величайшихъ опасностей жизнь бѣломора—промысловаго охотника; производитъ впечатлѣніе Дантовскаго ада каторжная работа въ угольныхъ шахтахъ; нельзя понять, какъ выдерживаетъ 19-часовой трудъ низшій желѣзнодорожный персоналъ. Наблюденія такого рода настраиваютъ С. крайне мрачно. Собранные вмѣстѣ, разсказы его производятъ впечатлѣніе удручающее. Отнюдь нельзя, однако, сказать, чтобы С. былъ односторонненъ въ своемъ демократическомъ настроеніи. Онъ всего менѣе идеализируетъ народъ. Герои его разсказовъ и звѣрски-жестоки порою, и жадны,

и пьяны, и вороваты; но, конечно, все это авторъ не осуждаетъ, а только объясняетъ. Одна изъ любимыхъ его темъ—указаніе непроходимой бездны между правосознаніемъ народнымъ и государственно-юридическимъ. Навѣянные Чеховскими типами безвольныхъ и дряблыхъ нытиковъ, разсказы С. изъ жизни интеллигентовъ слабѣе. Они слишкомъ проникнуты тенденціознымъ желаніемъ обличать. Въ общемъ, разсказы С., при всей своей внѣшней эскизности, разработаны вдумчиво и серьезно. *С. Венгеровъ.*

***Серафимъ** (въ мірѣ Прохоръ Сидоровъ *Мошнинъ*) — преподобный, старецъ-пустынножитель и затворникъ. Сынъ купца; род. въ г. Курскѣ въ 1759 г. Въ 1778 г. поступилъ въ число послушниковъ Саровской пустыни. Проходилъ послушанія келейныя, общественныя, братскія и монастырскія. Пройдя въ 8 лѣтъ всѣ степени монастырскаго искуса, былъ постриженъ въ монашество и названъ С.; въ 1793 г. рукоположенъ въ іеромонаха. Добровольно удалясь въ пустыню, проводилъ все время въ строгомъ постѣ, въ трудахъ и въ молитвѣ. Затѣмъ онъ наложилъ на себя трехлѣтнее молчальничество, позже—затворничество, полное въ продолженіе пяти лѣтъ и ослабленное, т. е. съ открытыми для посѣтителей дверьми, въ продолженіе десяти лѣтъ. По выходѣ изъ затвора приложилъ особыя заботы къ устроенію и расширенію Дивѣевской женской общины, образовавъ особую Серафимо-Дивѣевскую общину. Труды его простирались и на устройство Ардатовской женской обители и Зеленогорской общины. Многіе стекались къ его кельѣ, открывали ему тайны своей совѣсти, повѣряли свои скорби и нужды. Скончался С. 2 января 1833 г. 19 іюля 1903 г. послѣдовало открытіе его мощей. См. епископъ Евдокимъ, «У мощей преподобн. С. Саровскаго» (СПб., 1903); Кедровъ, «Народный богомолецъ препод. С., старецъ Саровскій» (М., 1903); Н. Ѳ. Корольковъ, «Новоявленный угодникъ Божій, препод. С., чудотворецъ саровскій» (1903); прот. І. Моревъ, «Преподобный С., саровскій чудотворецъ» (СПб., 1904); свящ. Г. Петровъ, «Преподобный С. Саровскій» (М., 1904); Е. Поселянинъ, «Преподобный С., саровскій чудотворецъ» (СПб., 1903); «Препод. С. какъ прозорливецъ» (М., 1904); «Саровскія торжества, происходившія въ іюлѣ мѣсяцѣ 1903 г. по случаю открытія св. мощей препод. С., саровскаго чудотворца» (Одесса, 1903); проф. А. Царевскій, «Саровская пустынь» (Казань, 1903); П. Малицкій, «Саровская пустынь и великій подвижникъ ея препод. старецъ С.» (Тула, 1903).

Серафимъ (въ мірѣ Леонидъ Михайловичъ *Чичаговъ*, род. въ 1856 г.)—писатель, епископъ орловскій и сѣвскій, изъ дворянъ Костромской губ.; образованіе получилъ въ пажескомъ корпусѣ. Его труды: «Лѣтопись Серафимо-Дивѣевскаго монастыря Нижегородской губ., Ардатовскаго уѣзда, съ жизнеописаніемъ основателей ея» (М., 1896); «Краткое содержаніе лѣтописи Серафимо-Дивѣевскаго монастыря, съ жизнеописаніемъ основателей» (М., 1896).

Серафимъ (въ мірѣ Симеонъ Ивановичъ *Жемчужниковъ*, 1843—1887)—епископъ аксайскій, воспитанникъ кіевской духовной академіи. Составилъ «Уроки по православному христіанскому катихизису» (Козловъ, 1899).

***Сербія** (XXIX, 591 — 608) — королевство на Балканскомъ полуостровѣ. Жителей въ 1904 г. было 2676989, изъ нихъ 14% въ городахъ и 86% въ селеніяхъ. Изъ городовъ болѣе значительные: Бѣлградъ (70 т. жит.), Нишъ (25 т.) и Крагуевацъ (16 т.). Главная масса населенія—сербы, другихъ національностей 162 т. (румынъ—90 т., цыганъ—46 т., нѣмцевъ—7 т., евреевъ—6 т.). Ввозъ (1904 г.) составляетъ 61,1 милл. дин. (франковъ), вывозъ — 74,7 милл. дин. Особенно развивается транзитная торговля: въ 1899 г.—на 16,9 милл. д., въ 1900 г.—17,7 милл., въ 1901 г.—23 милл., въ 1902 г.—25,3 милл., въ 1903 г.—32,7 милл. и въ 1904 г.—42,7 милл. дин. Численность войска къ 1904 г. доведена по мирному положенію до 27412 чел., на военномъ—въ строю—160752 и ополченіи—192615 чел.; на Дунаѣ имѣется военное паровое судно. Госуд. бюджетъ: по смѣтѣ на 1906 г. доходы—89,2 милл. д., расходы—89,0 милл. д.; *госуд. долгъ* въ 1905 г.—46,1 милл. дин. *Д. Р.*

Государственное устройство. Въ силу конституціи 1889 г., возстановленной въ 1903 г., С.—конституціонное королевство, съ наслѣдственнымъ королемъ изъ дома Карагеоргіевичей. Министры отвѣтственны передъ скупщиною. Въ качествѣ совѣщательнаго органа состоитъ при королѣ государственный совѣтъ изъ 16 членовъ, изъ коихъ 8 назначаются королемъ, 8 скупщиною. Законодательный органъ—скупщина, состоящая изъ 160 депутатовъ, избираемыхъ на 4-лѣтній срокъ (королю принадлежитъ право досрочнаго роспуска скупщины) прямымъ голосованіемъ всѣхъ совершеннолѣтнихъ гражданъ, платящихъ не менѣе 15 динаровъ (франковъ) въ годъ прямыхъ налоговъ (избиратели составляютъ нѣсколько менѣе 10% всего населенія); пассивное избирательное право обусловлено платежомъ не менѣе 60 динаровъ налоговъ и грамотностью; для лицъ съ высшимъ образованіемъ эта норма понижена до 30 динаровъ. Правомъ голоса, активнаго и пассивнаго, не пользуются военные, духовенство и нѣкоторыя должностныя лица. Депутаты получаютъ 15 дин. за день сессіи и путевыя издержки. С. раздѣлена на 16 срезовъ (провинцій), въ составъ которыхъ входитъ 1290 общинъ (задругъ), состоящихъ изъ 4029 деревень и 74 городовъ. Срезы и общины пользуются самоуправленіемъ. *В. В—въ.*

Исторія. Въ началѣ 1900 г. м-ство Вл. Джорджевича, вслѣдствіе финансовыхъ затрудненій, провело черезъ скупщину чрезвычайно отяготительный подоходный (не прогрессивный) налогъ, различный въ различныхъ городахъ и мѣстахъ Сербіи, различный также въ зависимости отъ соціальнаго положенія плательщика; maximum его (въ Бѣлградѣ для промышленниковъ и купцовъ) достигалъ 10% на ежегодный доходъ, при чемъ облагался даже не чистый доходъ, а почти весь валовой. Въ іюлѣ 1900 г. король Александръ объявилъ о

своемъ намѣреніи жениться на Драгѣ Машиной, вдовѣ инженера Машина, бывшей фрейлинѣ королевы Натальи (см. Доп. I, 77, Александръ I). Раздраженный этимъ отецъ короля, Миланъ, отказался отъ званія главнокомандующаго и покинулъ С. Противъ брака высказался и кабинетъ Джорджевича. Король пожертвовалъ и имъ, и обратился къ содѣйствію радикаловъ, къ которымъ до тѣхъ поръ относился враждебно. Первый дѣловой кабинетъ съ преобладаніемъ радикальныхъ элементовъ образовалъ Іовановичъ (іюль 1900 г.). 23 іюля было торжественно отпраздновано бракосочетаніе короля. Черезъ полтора мѣсяца была объявлена амнистія политическимъ преступникамъ. Съ этого долженъ былъ начаться новый періодъ сербской исторіи: управленіе страною на конституціонныхъ началахъ, при посредствѣ радикальной партіи, имѣющей опору въ народѣ; въ иностранной политикѣ—сближеніе съ Россіей, естественное въ С., гдѣ бюрократія и торговый классъ, властвовавшіе до тѣхъ поръ, привыкли искать опоры въ Австріи, ненавидимой крестьянствомъ. Объ этомъ мечталъ король, въ Драгѣ видѣвшій свою помощницу и поддержку. Надежды и мечты не оправдались. Заискиванье въ радикалахъ было, въ сущности, только интригой. Драга принесла въ конакъ родственныя и дружескія связи; на нее опирались и при ея помощи дѣлали карьеру лица, не пользовавшіяся ни малѣйшимъ уваженіемъ въ обществѣ, между прочимъ ея братья, офицеры Луньевицы. Въ мартѣ 1901 г. вышелъ въ отставку кабинетъ Іовановича и сформировался коалиціонный кабинетъ радикала Вуича, съ сильнымъ преобладаніемъ въ немъ радикаловъ надъ напредняками. 6 апрѣля была октроирована новая конституція, являвшаяся если и не полнымъ возвращеніемъ къ наиболѣе демократической изъ всѣхъ бывшихъ въ С. конституціи 1889 г., то шагомъ къ ней. Она устанавливала свободу слова и совѣсти, равенство всѣхъ передъ закономъ, но народное представительство организовывала двухпалатное. Выборы въ сенатъ и скупщину, въ августѣ 1901 г., дали большинство правительству. Около этого времени были опубликованы результаты народной переписи 1900 г., свидѣтельствовавшіе о значительномъ ростѣ численности населенія страны (2492000, вм. 2161000 въ 1890 г.; 351000 или 14,4%—населеніе городовъ). Въ сентябрѣ 1901 г. въ виду того, что беременность Драги оказалась мнимой, король, подъ давленіемъ королевы, задумалъ провозгласить наслѣдникомъ престола одного изъ братьевъ Драги. Для противодѣйствія этому плану Вуичъ долженъ былъ погрозить отставкой. Король уступилъ, но съ этихъ поръ сталъ вновь искать опоры въ либералахъ и напредняхъ. Положеніе министерства было въ это время особенно затруднительно, вслѣдствіе запутанности финансовъ. Ему удалось заключить во Франціи 5% заемъ въ 60 милл. франковъ, но скупщина сначала отвергла этотъ заемъ, какъ отяготительный (май 1902 г.) и только черезъ нѣсколько мѣсяцевъ согласилась на него. Непопулярный заемъ пошатнулъ положеніе кабинета въ скупщинѣ; воспользовавшись этимъ, король далъ ему отставку и замѣнилъ его министерствомъ напредняка Велимировича (октябрь 1902 г.), а черезъ мѣсяцъ — министерствомъ генерала Зинзара Марковича, человѣка стоявшаго внѣ партій, но являвшагося однимъ изъ приближенныхъ Милана. 25 марта 1903 г. король произвелъ новый переворотъ: онъ выпустилъ прокламацію, въ которой говорилось, что сенатъ и скупщина, дѣйствующіе на основаніи новой конституціи (имъ самимъ октроированной за 2 года передъ тѣмъ), создали законы, оказавшіеся нецѣлесообразными; чтобы даровать отечеству спокойствіе, силу и порядокъ, король отмѣняетъ конституцію 6 апр. 1901 г. и объявляетъ полномочія сенаторовъ и членовъ скупщины недѣйствительными. Законъ о печати, законъ о выборахъ и законъ объ общинномъ самоуправленіи отмѣняются и замѣняются другими. Вслѣдъ за этимъ на мѣсто сенаторовъ-радикаловъ были назначены новые сенаторы изъ либераловъ и напредняковъ, смѣнены судьи-радикалы и замѣнены сторонниками короля. Въ тотъ же самый день новой прокламаціей конституція 6 апрѣля 1901 г. была вновь возстановлена. Министерство генерала Зинзара Марковича осталось у власти; только одинъ министръ иностранныхъ дѣлъ Логаничъ вышелъ въ отставку и замѣненъ Деничемъ. Въ маѣ произошли новые выборы. Изъ 216000 избирателей голосовали 186000; за правительственныхъ кандидатовъ голосовали 182000 чел., за оппозицію—только 3400. Въ скупщину избраны 71 либералъ, 29 напредняковъ и 30 радикаловъ. Въ дѣйствительности выборы были сплошною фальсификаціею; истинное настроеніе населенія было совсѣмъ иное. Въ арміи, часть которой была недовольна бракомъ короля, удаленіемъ Милана, поведеніемъ Луньевицей и всею политикой правительства, образовался заговоръ. 29 мая въ конакъ ворвалось нѣсколько офицеровъ-заговорщиковъ; король и королева были убиты заговорщиками (Доп. I, 77). Заговорщики, при полномъ спокойствіи населенія, захватили временно власть и передали ее Аввакумовичу, вождю либераловъ. Онъ сформировалъ кабинетъ изъ либераловъ, напредняковъ и радикаловъ. 2 іюня собралась прежняя скупщина, вмѣстѣ съ сенатомъ. Выслушавъ объясненія правительства, сенатъ и скупщина приняли резолюцію, въ которой съ восторгомъ привѣтствовали новое положеніе вещей и выразили благодарность арміи и правительству Аввакумовича. Вслѣдъ затѣмъ они единогласно избрали королемъ принца Петра Карагеоргіевича (см. Доп. II, 405). 11 іюня король Петръ I-й въѣхалъ въ Бѣлградъ. Изъ всѣхъ представителей иностранныхъ державъ ему представились только представители Россіи и Австро-Венгріи; но обѣ эти державы, какъ и всѣ другія, высказали желаніе, чтобы участники убійства Александра и Драги были если не наказаны, то, по крайней мѣрѣ, удалены съ тѣхъ мѣстъ, которыя они занимали на государственной службѣ. Король, однако, не былъ въ силахъ исполнить это желаніе. Въ арміи, рядомъ съ врагами Александра, была партія его сторонниковъ, не скрывавшихъ нена-

висти къ заговорщикамъ и громко требовавшихъ ихъ наказанія. За это требованіе многіе офицеры были приговорены къ тюремному заключенію. Выборы въ скупщину, въ сентябрѣ 1903 г., дали въ результатѣ: 15 либераловъ, 79 радикаловъ (иначе старорадикаловъ, т. е. умѣренныхъ радикаловъ), 65 независимыхъ радикаловъ (т. е. крайнихъ) и 1 соціалиста. 23 сент. былъ образованъ кабинетъ изъ умѣренныхъ радикаловъ; во главѣ его сталъ генералъ Савва Груичъ; Андра Николичъ получилъ портфель иностранныхъ дѣлъ, Люба Стояновичъ—портфель народнаго просвѣщенія. Въ декабрѣ 1903 г. посланники всѣхъ державъ, за исключеніемъ французскаго и греческаго, покинули Бѣлградъ въ виду нежеланія или безсилія правительства принять какія-либо мѣры противъ участниковъ заговора. Французскій посланникъ, оставшійся въ Бѣлградѣ, сдѣлался предметомъ шумныхъ народныхъ овацій. Въ началѣ 1904 г. бывшіе заговорщики были, бо́льшею частью, удалены съ видныхъ постовъ въ Бѣлградѣ и назначены на различныя должности въ провинціи; многіе другіе уволены въ почетную отставку. Сначала Россія, немедленно за нею Австрія, а затѣмъ постепенно и другія державы — кромѣ Великобританіи — рѣшили примириться съ новымъ режимомъ въ Сербіи, и ихъ дипломатическіе представители вернулись въ Бѣлградъ. Въ февралѣ 1904 г. портфель иностр. дѣлъ получилъ Пашичъ, который сталъ наиболѣе видною фигурой въ кабинетѣ. Въ сент. король былъ торжественно коронованъ на царство митрополитомъ сербскимъ. Въ дек. кабинетъ Груича былъ замѣненъ кабинетомъ Пашича, однороднымъ, умѣренно-радикальнымъ. Финансовыя затрудненія заставили его выйти въ отставку (въ маѣ 1905 г.) и уступить мѣсто кабинету съ преобладаніемъ независимыхъ радикаловъ, подъ предсѣдательствомъ Любы Стояновича. Новые выборы въ скупщину въ іюлѣ 1905 г. дали 80 мѣстъ крайнимъ радикаламъ, 55 умѣреннымъ радикаламъ, 15 націоналистамъ, 3 либераламъ, 4 напреднякамъ, 1 крестьянской партіи, 2 соціалъ-демократамъ. Кабинетъ былъ тотчасъ же преобразованъ и составленъ только изъ независимыхъ радикаловъ (премьеромъ остался Стояновичъ). Онъ проводилъ идею объединенія балканскихъ народовъ въ одну федерацію и стремился къ сближенію съ Болгаріей. Въ видахъ возстановленія дипломатическихъ отношеній съ Великобританіей кабинетъ лишилъ Аввакумовича и Іенчича, на которыхъ тяготѣло сильное подозрѣніе въ участіи въ заговорѣ, званія государственныхъ министровъ. Въ іюлѣ 1905 г. заключенъ былъ торговый договоръ съ Болгаріей, предусматривавшій объединеніе монетной системы, введеніе русскаго алфавита въ телеграфныхъ сношеніяхъ между Болгаріей и С. (нынѣ телеграммы между ними, какъ вообще въ международномъ телеграфномъ сообщеніи, принимаются лишь написанныя латинскимъ шрифтомъ, хотя письменный языкъ обоихъ государствъ пользуется русскимъ шрифтомъ), и полное таможенное объединеніе, начиная съ 1907 г. Въ янв. 1906 г. этотъ договоръ былъ внесенъ въ скупщину, и встрѣченъ тамъ очень сочувственно. Противъ него возбудила протестъ Австро-Венгрія, находя, что онъ задѣваетъ ея торговые интересы, и грозя репрессіями. С. не согласилась взять назадъ договора, и 10 янв. 1906 г. между обоими государствами началась таможенная война. Австрія, подъ предлогомъ ящура на сербскомъ скотѣ, закрыла границу не только для ввоза его въ Австрію, но и для транзита; С. отвѣтила соотвѣтственными мѣропріятіями; переговоры о торговомъ договорѣ были прерваны. Въ результатѣ—вздорожаніе пищевыхъ продуктовъ по обѣ стороны границы и взрывъ австрофобскихъ чувствъ въ С. и Болгаріи. Такъ какъ король Петръ явно стремился къ сближенію съ Австріей, то народное недовольство направилось и противъ него, и одно время его паденіе казалось неизбѣжнымъ. Россія поддерживала Австрію, вслѣдствіе чего потеряла въ С. значительную долю своего престижа. Въ концѣ концовъ м-ство Стояновича пошло на уступки и заявило Австріи, что оно согласно на требуемыя ею измѣненія въ договорѣ. 10 февраля таможенная война прекратилась; договоръ пересмотрѣнъ и принятъ въ измѣненномъ видѣ, послѣ чего въ немъ остались только второстепенныя взаимныя облегченія въ торговыхъ сношеніяхъ. Скупщина, хотя и не охотно, одобрила образъ дѣйствій правительства. Были возобновлены переговоры съ Австріей о торговомъ договорѣ, но отношенія съ нею осложнились новымъ конфликтомъ. Правительство, нуждаясь въ перевооруженіи своей арміи, рѣшило заказать новыя орудія заводу Круппа; Австрія потребовала передачи заказовъ ея заводчикамъ. Въ концѣ февр. 1906 г. кабинетъ Стояновича палъ жертвою конфликта съ Австріей и своей уступчивости по отношенію къ ней, и 1 марта 1906 г. власть перешла къ кабинету Груича (умѣренный радикалъ). Не смотря на личную близость новаго министерства къ цареубійцамъ (въ числѣ которыхъ были два сына Груича), м-ство составило указъ объ увольненіи всѣхъ лицъ, на которыхъ тяготѣло обвиненіе въ цареубійствѣ. Король отказался его подписать. М-ство подало въ отставку и получило ее. 17 апр. былъ сформированъ кабинетъ Николы Пашича (тоже умѣренный радикалъ), съ завѣдомымъ сторонникомъ партіи цареубійцъ, ген. Путникомъ, въ должности военнаго министра. Военные суды карали всякую похвалу павшему королю или его отцу Милану; за помѣщеніе портрета Милана въ офицерскомъ клубѣ виновныхъ приговаривали къ 5 мѣсяцамъ тюрьмы. Въ то же время м-ство въ маѣ 1906 г. уволило со службы, съ полной пенсіей (на которой настоялъ король), пятерыхъ видныхъ цареубійцъ, въ томъ числѣ полковника Машина. Въ іюнѣ 1906 г. произошли новые выборы въ скупщину. Результатъ ихъ: 1 соціалистъ, 48 независимыхъ радикаловъ, 90 радикаловъ, 16 націоналистовъ (либераловъ), 5 напредняковъ. Кабинетъ Пашича успѣлъ закончить дѣло примиренія съ Великобританіей, и въ авг. 1906 г. въ Бѣлградъ пріѣхалъ англійскій посланникъ; за то отношенія съ Австріей вновь сдѣлались натянутыми. М-ство передало заказы орудій заводу Шнейдера въ Крезо (во Франціи).

Литература. Kunz, «Der serbisch-bulgarische Krieg 1885» (Берл., 1901); Guido Cora, «Contribuzione alla etnografia della Croazia e della S.» (Неаполь, 1903); его же, «Fra gli slavi meridionali» (Римъ, 1904); Mary Durham, «Through the land of the Serb» (Л., 1904); ея же, «The burden of the Balkans» (Л., 1905); C-te A. Gubernatis, «La S. et les Serbes» (П., 1898); F. Kanitz, «Das Königreich Serbien und das Serbenvolk von der Römerzeit bis zur Gegenwart» (Лпц., 1904); J. Mallat, «La S. contemporaine» (П., 1902); E. L. Mijatowitch, «Serbian folk-lore» (Лонд., 1899); H. Vivian, «Servia, the poor man's paradise» (Л., 1897); его же, «The servian tragedy» (Л., 1904). *В. В—въ.*

Сербскій (Владиміръ Петровичъ) – психіатръ, род. въ 1858 г. Въ 1880 г. окончилъ курсъ на естественномъ отдѣленіи физико-математич. фак. москов. унив. Послѣ этого поступилъ на 3-й курсъ медицинскаго факультета моск. унив., который окончилъ въ 1883 г. Съ янв. 1885 по сент. 1887 г. завѣдывалъ лѣчебницею для душевно-больныхъ въ Тамбовѣ, при чемъ былъ командированъ тамбовскимъ губернскимъ земствомъ за границу для научныхъ занятій и осмотра психіатр. лѣчебныхъ заведеній; затѣмъ былъ избранъ факультетомъ на должность старшаго ассистента психіатрической клиники москов. унив. имени А. А. Морозова. Въ 1891 г. защитилъ диссертацію на степень доктора медицины: «Формы психическаго разстройства, описываемыя подъ именемъ кататоніи», а въ 1892 г. получилъ званіе приватъ-доцента. Въ 1902 г. былъ назначенъ экстраординарнымъ профессоромъ и директоромъ психіатрической клиники. Состоитъ товарищемъ предсѣдателя общества невропатологовъ и психіатровъ при московскомъ университетѣ и товарищемъ предсѣдателя московскаго психологическаго общества. Въ 1905 г. былъ избранъ предсѣдателемъ 2-го съѣзда отечественныхъ психіатровъ въ г. Кіевѣ. Главнѣйшіе труды: «Отчетъ объ осмотрѣ психіатрическихъ заведеній въ Австріи, Швейцаріи, Франціи, Германіи и Россіи, представленный тамбовской губ. земской управѣ» (Тамбовъ, 1886); «Отчетъ о состояніи лѣчебницы для душевно-больныхъ при тамбовской земской больницѣ» (1886); «Объ острыхъ формахъ умопомѣшательства» («Медиц. Обозр.», 1891, № 3); «Обзоръ отчетовъ о состояніи заведеній для душевнобольныхъ въ Россіи за 1890—1900 гг.» («Мед. Обозр.», 1893—1902 гг.); «По поводу проекта организаціи земскаго попеченія о душевнобольныхъ московскаго губернскаго земства» (М., 1893); «Преподаваніе психіатріи для юристовъ» («Сборникъ Правовѣдѣнія», 1893); «О судебно-психіатрической экспертизѣ» («Труды V съѣзда Общ. Русск. Вр. въ память Н. И. Пирогова»); «Судебная психопатологія» (вып. I и II, Москва, 1896—1900); «Объ условіяхъ помѣщенія душевнобольныхъ, совершившихъ преступленія, въ психіатрическія больницы по опредѣленію суда и освобожденія ихъ. Международный союзъ криминалистовъ. Русская группа» («Журн. Министерства Юстиціи», февр. 1901 г.); «Къ вопросу о раннемъ слабоуміи (Dementia praecox)» («Журналъ имени С. С. Корсакова», кн. 1—2, 1902); «Продолжительность, теченіе и исходы душевныхъ болѣзней» (ib., 1906, кн. 3); «Распознаваніе душевныхъ болѣзней» (ib., 1906, кн. 4 и 5); «Руководство къ изученію душевныхъ болѣзней» (М., 1906).

Сербъ (Адольфъ и Іосифъ)—чешскіе писатели: см. Srbъ.

Сервазъ (Францъ Servaes)—нѣмецкій писатель (род. въ 1862 г.), авторитетный художественный критикъ вѣнской «Neue Freie Presse», авторъ многочисленныхъ этюдовъ, собранныхъ, между прочимъ, въ «Präludien» (1899) и «Gährungen» (1898).

***Сервера и Топете** (Паскаль донъ Cervera y Topete)—испанскій адмиралъ. Послѣ окончанія войны и освобожденія изъ плѣна, вернулся на родину, гдѣ былъ преданъ военному суду за сдачу въ плѣнъ, но оправданъ.

***Сергіевъ** (Іоаннъ Ильичъ)—писатель, протоіерей. Главные его новѣйшіе труды: «О блаженствахъ евангельскихъ» (СПб., 1896); «Правда о Богѣ, мірѣ и человѣкѣ» (Кронштадтъ, 1899); «Богопознаніе и самопознаніе, пріобрѣтаемыя изъ опыта» (СПб., 1900); «Благодатныя мысли о небесномъ и земномъ» (ib., 1901); «Христіанская философія» (ib., 1902); «Созерцанія и чувства христіанской души» (ib., 1905); «Мысли христіанина» (ib., 1905).

Сергій—препод. печерскій XIII вѣка; называется «послушливымъ». Мощи его въ Антоніевой пещерѣ. Память 7 октября.

***Сергій** (въ мірѣ Іоаннъ Александровичъ *Спасскій*)—архіепископъ владимірскій и суздальскій, духовный писатель: ум. въ 1904 г. Его послѣдніе труды: «Св. Андрей Христа ради юродивый и праздникъ Покрова Пресв. Богородицы» (СПб., 1898); «Св. Симонъ, епископъ владимірскій и суздальскій» (Владиміръ, 1899); «Древнѣйшій восточный мѣсяцесловъ» (СПб., 1900); «Русская литература объ иконахъ Пресв. Богородицы въ XIX в.» (ib., 1900). См. В. С., «Высокопреосв. С., архіепископъ владимірскій» («Церковныя Вѣдомости», 1904, № 48); А. Спасскій, «Памяти высокопреосв. С., архіепископа владимірскаго» («Богословскій Вѣстникъ», 1905, № 1).

Сергій (въ мірѣ Сергѣй Алексѣевичъ *Тихомировъ*, род. въ 1871 г.)—писатель, епископъ ямбургскій, викарій спб. епархіи, ректоръ спб. духовной академіи, въ которой и учился. Главные его труды: «Черты церковно-приходскаго и монастырскаго быта въ писцовой книгѣ Водской пятины 1500 г. (въ связи съ общими условіями жизни)» (СПб., 1905, магист. диссерт.); «Карты Водской пятины и ея погостовъ въ 1500 г.» (ib., 1905); «Подъ впечатлѣніями жизни» (СПб., 1902); «Письма изъ Сарова, 13—22 іюля 1903 года» (СПб., 1903).

***Сергій** (въ мірѣ Александръ Алексѣевичъ *Серафимовъ*)—епископъ астраханскій и енотаевскій: ум. въ 1902 г. «Сборникъ сочиненій» его (ч. II) вышелъ въ 1901 г. (Астрахань).

***Сергій** (*Страгородскій*) — архіепископъ финляндскій и выборгскій; съ 1901 по 1905 г. былъ ректоромъ спб. духовной академіи. Его новѣйшіе труды: «О нравственности

вообще» (СПб., 1900); «Законъ Божій, написанный въ сердцѣ человѣка» (СПб., 1901); «По Японіи. Записки миссіонера» (Сергіевъ-Посадъ, 1903); «Слова и рѣчи. 1901—1905 гг.» (СПб., 1905).

***Сергѣй Александровичъ**—великій князь: ум. въ 1905 г.

Сердечникъ—см. Литейное производство и Трубы металлическія.

Сердцевинная трубка.—Вдающіяся въ сердцевину внутреннія части древесины сосудисто-волокнистыхъ пучковъ именуются сердцевинной трубкой.

Сердцевинныя повторенія — мало употребительный терминъ, синонимъ «сердцевинныхъ пятенъ» (см.), переводъ нѣмецкаго «Markwiederholung».

Сердцевинныя пятна или *сердцевинныя повторенія.* — Въ древесинѣ нѣкоторыхъ древесныхъ породъ, особенно часто у ольхи, рябины, на поперечныхъ разрѣзахъ нетрудно замѣтить бурыя пятна по большей части полулунной формы. Продольные разрѣзы показываютъ, что эти пятна представляютъ изъ себя разрѣзы длинныхъ, тянущихся на цѣлые футы, прослоекъ паренхимной ткани. По сходству этой ткани съ тканью сердцевины они и получили свое названіе. С. пятна тянутся по большей части параллельно другъ другу вдоль ствола, хотя могутъ также изгибаться и взаимно пересѣкать другъ друга. Во многихъ случаяхъ доказано (у ивы, рябины, березовыхъ), что С. пятна представляютъ изъ себя выполненные новыми клѣтками ходы, продѣланные личинками насѣкомыхъ.

Сердце электрохимическое—см. Электрохимія (XL, 607).

Серебренниковъ (Василій Константиновичъ, род. въ 1868 г.)—писатель, священникъ, воспитанникъ кіевской духовной академіи. Главные его труды: «Кіевская академія съ половины XVIII вѣка до преобразованія ея въ 1819 г.» (Кіевъ, 1897) и «Къ бытовой исторіи кіевской акад. XVIII вѣка».

Серебреніе—см. Гальванопластика.

Серебро сурьмянистое—см. Сурьма (XXXII, 114).

Серебрянскій (Николай Ильичъ, род. въ 187? г.)—писатель, воспитанникъ московской духовной академіи. Главные его труды: «Къ вопросу объ изученіи псковскихъ древностей во второй половинѣ XIX в.» (Псковъ, 1902); «Монастырскій уставъ препод. Евфросина псковскаго» (ib., 1902); «О редакціяхъ житія препод. Саввы Крыпецкаго» (СПб., 1903); «О редакціяхъ житія преподобнаго Никандра псковскаго» (ib., 1904); «Житіе препод. Серапіона псковскаго» (Псковъ, 1906); «Житіе препод. Евфросина псковскаго» (ib., 1906).

***Середонинъ** (Сергѣй Михайловичъ)—историкъ: состоитъ профессоромъ русской исторіи въ Имп. историко-филологическомъ институтѣ.

Середьнскій (Владиславъ Seredyński)—польскій историкъ (1841—1894). Главныя его работы: «Grzegor z Sanoka, acybiskup lwowski» (1867), «Pedagogika w zarysie» (1868), «Akademija umiejętności w Krakowie» (1871), «Andrzeja Morsztyna niewydane poezyje» (1874), «Trzy zabytki języka polskiego z XV w.» (1877), «Zasady logiki i dydaktyki» (1880), «Jana z Wilomowic Gawińskiego pisma pozostałe» (1882).

Серикопинъ—см. Серицинъ.

Серицитъ—зеленоватая разновидность каліевой слюды съ шелковымъ блескомъ, нѣсколько напоминающая талькъ. Встрѣчается въ такъ наз. «серицитовыхъ сланцахъ» (напр. въ Таунусѣ).

Сермонета (Онорато Caëtani, герцогъ Sermoneta) — итальянскій политическій дѣятель. Род. въ 1842 г.; долго состоялъ членомъ палаты депутатовъ, принадлежа къ правой. Въ 1896 г. вступилъ въ кабинетъ Рудини министромъ иностр. дѣлъ, но уже въ іюлѣ 1896 г., при новомъ преобразованіи кабинета, вышелъ изъ него. Съ 1900 г. сенаторъ. Имѣетъ большія заслуги, какъ предсѣдатель римскаго географическаго общества и римской филармонической академіи. *В. В—въ.*

Сероза (serosa)—оболочка, появляющаяся при образованіи амніона путемъ складокъ и притомъ не только у позвоночныхъ, но и у другихъ животныхъ, имѣющихъ амніонъ. Наружная стѣнка амніотической складки, срастаясь съ таковой другой складкой, образуетъ С., а внутренняя стѣнка ихъ—амніонъ. При образованіи послѣдняго путемъ деламинаціи С. не образуется.

Серповидный отростокъ (processus falciformis) находится въ глазу рыбъ и образуется вслѣдствіе того, что около мѣста вхожденія нерва сосудистая оболочка вдается въ заднюю камеру, врастая въ нее тогда, когда хоріоидальная щель еще не заросла. Этотъ вростъ сосудистой оболочки содержитъ сосуды, нервы и мышцы, а его расширенный внутренній конецъ (campanula Halleri) представляетъ собой не что иное, какъ ретракторъ хрусталика, ибо, прикрѣпляясь къ сумкѣ хрусталика, онъ при сокращеніи тащитъ послѣдній по направленію книзу, ковнутри и кзади. Къ верхнему краю хрусталика прикрѣпляется эластическая связка (lig. suspensorium), подтягивающая глазъ вверхъ и отчасти являющаяся антагонистомъ ретрактора. Движеніе хрусталика внизъ уничтожается, такимъ образомъ, противодѣйствіемъ этой связки, а потому ретракторъ можетъ перемѣщать хрусталикъ, главнымъ образомъ, кзади и отчасти ковнутри, т. е. по направленію къ срединной линіи. Глазъ рыбы при спокойномъ состояніи приспособленъ къ зрѣнію на близкомъ разстояніи, а при зрѣніи вдаль хрусталикъ придвигается къ ретинѣ благодаря указанному приспособленію. У двудышащихъ рыбъ нѣтъ серповиднаго отростка и хрусталикъ не перемѣщается. Такимъ образомъ у рыбъ аккомодація достигается не измѣненіемъ формы хрусталика, а его перемѣщеніемъ. *В. М. Ш.*

Серрогаструла—такая форма гаструлы, при которой полость ея настолько сжата и уменьшена въ размѣрахъ, что внутренніе концы выстилающихъ эту полость энтодермическихъ клѣтокъ болѣе или менѣе тѣсно соприкасаются. С. свойственна ланцетникамъ и др.

Сертюрнеръ (Фридрихъ-Вильгельмъ)—нѣм. химикъ (1783—1841). Будучи аптекаремъ, пріобрѣлъ степень доктора философіи въ Эймбекѣ, затѣмъ въ Гамельнѣ. Извѣстенъ изслѣдованіями опіума, въ которомъ нашелъ впервые морфинъ и мекоповую кислоту. Его работы: «Chem. Bemerk. über die Mekonsäure im Opium etc.» (1805); «Characteristik der Säure im Opium und Verfertigung elastischer Röhren» (1805); «Darst. der reinen Mohnsäure nebst einer chem. Unters. des Opiums etc.» (1805); «Ueber das Opium und dessen krystallisirbare Substanz» (1811); «Ueber das Morphium, eine neue salzfähige Grundlage, u. die Mekonsäure, als Hauptbestandtheil des Opiums» (1817); «Ueber eins der fürchterlichsten Gifte der Pflanzenwelt etc.» (1817); «Bemerk. zu Robiquet's Abhandl. üb. das Opium etc.» (1818); «Ueber die Verbindungen der Säuren mit bas. u. indiff. Subst.» (1818) и мн. друг.; отд. изданы: «Kurze Darstellung einiger Erfahrungen über Elementar-Attraction, etc.» (1820); «Sistem der chem. Physik oder Entdeckungen und Berichtigungen im Gebiete der Chemie und Physik» (2 т., 1820 — 22); «Annalen für das Universalsystem der Elemente oder der neuesten Entdeckungen in der Physik, Heilkunde und Chemie» (3 т., 1826—29). *П. Гр.*

Серум-казеинъ—см. Серум-альбуминъ.

Серюлла—см. Серулла.

Сетеле (Хельми)—молодая финская писательница, жена проф. С. Ея повѣсти «Kansan Seassa» (1902; «Среди народа»), особенно «Surunlapsi» (1905, «Дитя скорби») и «Mennyt päivä» (1906, «Минувшіе дни»), при крайней несложности содержанія, отличаются глубокимъ психологическимъ анализомъ и свидѣтельствуютъ о большомъ литературномъ талантѣ. Онѣ имѣли огромный успѣхъ и переведены на шведскій языкъ.

Сетеле (Emil Nestor)—извѣстный финляндскій филологъ (род. въ 1864 г.), профессоръ финскаго яз. и литер. въ гельсингфорсскомъ университетѣ. Главные его труды: «Zur Geschichte der Tempus und Modusstammbildung in den finnisch-ugrischen Sprachen» (1887, доктор. диссерт.); «Yhteissuomalaisten klusiilien historia» (1890; проф. дисс.—исторія финской фонетики); «Zur finnisch-ugrischen Lautlehre» (1903); «Kullervo-Hamlet» (1904—5); нѣсколько очень распространенныхъ въ Финляндіи учебниковъ фин. яз. Видный членъ младофенноманской партіи, С. принимаетъ участіе и въ сеймовой работѣ.

Сибеліусъ (Жанъ)—извѣстный финляндскій композиторъ (род. въ 1865 г.) Музыкальное образованіе получилъ, главнымъ образомъ, въ гельсингфорсскомъ музыкальномъ институтѣ. Произведенія С. исполняются нерѣдко и въ Россіи. Вдохновеніе С. черпаетъ въ родной природѣ и народной поэзіи («Калевала»). Главныя его произведенія: «Sinfoni № 1 e-moll» (1899); «Sinfoni № 2 D-dur» (1902); «Kullervo», симфон. поэма для оркестра, соло и хора (1892); «Lemminkäinen», симфон. поэма для оркестра; «Ouverture E-dur» (1891); «Ouverture a-moll» (1902); музыка къ пьесѣ А. Пауля «Kung Kristian II» (1898); «Atenarnes Säng» («Пѣсня аѳинянъ», хоръ мальчиковъ и оркестръ, 1897).

***Сибирская желѣзная дорога.** Въ 1900 г. было открыто правильное движеніе на Забайкальской дорогѣ (1036 вер.), на Иркутскъ-Байкальской вѣтви (64 вер.) и на Никольской вѣтви отъ Уссурійской жел. дороги къ Китайской границѣ (до Гродекова, 92 вер.), всего 1192 вер. Въ этомъ же году была окончена постройка парома-ледокола, начавшаго совершать съ апрѣля мѣсяца того же года правильные рейсы черезъ озеро Байкалъ. Въ 1901 г. открыто движеніе на Кайдаловской вѣтви Забайкальской дор. (321 вер.). Въ 1903 г. открыто движеніе на остальныхъ 12 вер. Никольской вѣтки (Гродеково-Пограничная), соединившей черезъ посредство Китайской Восточной жел. дороги, открытой съ 1 іюля того же года для правильнаго движенія (Доп. I, 911), Уссурійскую жел. дор. съ остальной частью Сибирскаго пути. Въ 1904 г. открыто правильное движеніе на уч. Мысовая—Танхой (54 вер.) Кругобайкальской дороги и временное движеніе на остальной части этой дороги (Танхой—Байкалъ), а съ 1905 г.—и правильное движеніе на этой части (190 вер.). Кругобайкальская линія, по количеству и трудности работъ на ея сравнительно короткомъ разстояніи, превосходитъ всѣ выстроенные до настоящаго времени въ Россіи рельсовые пути. Трудность постройки увеличивалась тѣмъ, что работы производились почти въ неприступной мѣстности, по скалистымъ обрывамъ, нависшимъ надъ озеромъ Байкаломъ, при суровомъ климатѣ и при возможности сообщенія по озеру лишь въ тихую погоду. Особенностью этой линіи по сравненію со всѣми другими участками С. магистрали является устройство 33 тоннелей, а также подпорныхъ стѣнокъ на цементномъ растворѣ, віадуковъ и акведуковъ. Все это чрезвычайно увеличило цѣнность постройки Кругобайкальской дор., обошедшейся по расцѣночной вѣдомости 1902 г. въ 212431 рубль на версту. Съ постройкой этой дороги, сданной для эксплуатаціи Забайкальской дорогѣ, открылось непрерывное желѣзнодорожное сообщеніе на всемъ протяженіи Великаго С. пути, составляющемъ къ 1 января 1906 г. 5646 вер., не считая Китайской Вост. дороги (линія Маньчжурія—Харбинъ — Пограничная, 1389 вер.); сверхъ того вѣтвей общаго пользованія 33 вер. Въ составъ пути входятъ три самостоятельныя дороги: Сибирская (3137 вер.), Забайкальская (1679 вер.) и Уссурійская (830 вер.); послѣдняя съ 1 августа 1906 г. сдана временно въ эксплуатацію обществу Китайской Восточной жел. дороги. Общая стоимость сооруженія С. пути къ 1 января 1905 г. опредѣлилась въ 385 милл. руб., что составляетъ на версту 70188 руб. Въ частности на Сибирскую дорогу приходится 203 милл., Забайкальскую — 128 милл. (кромѣ Кругобайкальскаго уч., стоимость коего, по предварительнымъ свѣдѣніямъ—63 милл. руб.), Уссурійскую—54 милл. Съ завершеніемъ постройки С. дороги проѣздъ отъ Москвы до Владивостока (8122 вер.) совершается въ скорыхъ поѣздахъ въ 12 сут. 13 часовъ и стоитъ во

II классѣ около 169 руб. 18 ноября 1904 года состоялось Высочайшее повелѣніе объ укладкѣ 2-го пути въ горныхъ участкахъ С. магистрали. На эти работы отпущено по смѣтѣ 1905 г. 10 милл. руб. Указомъ 15 декабря 1905 г. комитетъ С. желѣзной дороги упраздненъ. Сооруженіе С. пути послужило поводомъ для постройки или проектированія цѣлаго ряда новыхъ желѣзнодорожныхъ путей, имѣющихъ цѣлью облегчить выходъ сибирскимъ грузамъ въ Европейскую Россію или предназначенныхъ служить питательными и подъѣздными путями къ С. магистрали. Къ числу первыхъ дорогъ относятся, кромѣ Пермь-Котласской, Сѣверная жел. дорога отъ С.-Петербурга до Вятки (въ 1906 г. открыта для правильнаго или временнаго движенія) и Пермь-Екатеринбургская жел. дорога (строится). Изъ числа проектированныхъ питательныхъ путей наиболѣе серьезное экономическое значеніе представляетъ Туркестано-Сибирская жел. дорога. Послѣ окончанія войны съ Японіей, повлекшей за собой уступку послѣдней южной части Кит. Восточной жел. дороги, вновь поднятъ вопросъ о постройкѣ Амурской желѣзной дороги (около 1760 вер.), въ видахъ соединенія Хабаровска съ С. магистралью рельсовымъ путемъ, пролегающимъ сплошь по русской территоріи; предпринятыя съ этою цѣлью изысканія должны быть закончены въ 1907 г. и лѣтомъ того же года намѣчена постройка головного участка Амурской дор. отъ Срѣтенска до станицы Покровской на Амурѣ. Главнѣйшіе результаты эксплуатаціи С. желѣзной дороги въ 1899—1904 гг. представляются въ слѣдующихъ цифрахъ:

	Перевезено пассажировъ (тысячъ).	Перевезено грузовъ (милл. пуд.).
1899 г.	1418	152,4
1900 »	1994	186,0
1901 »	2066	219,6
1902 »	2443	256,4
1903 »	2781	289,5
1904 »	4314	215,7

	Валовой доходъ.	Расходъ.	Дефицитъ.
	(милліоны рублей).		
1899 г.	16,7	19,7	3,0
1900 »	20,6	25,1	4,5
1901 »	27,4	35,1	7,7
1902 »	30,5	39,4	8,9
1903 »	33,5	43,1	9,6
1904 »	29,2	66,3	37,1

По мѣрѣ расширенія сѣти и развитія движенія росъ и дефицитъ, особенно увеличившійся вслѣдствіе войны съ Японіей, вызвавшей сокращеніе грузового движенія и возвышеніе расходовъ. Въ 1899 г. дефицитъ на версту составлялъ 786 руб., а въ 1904 г.—6792 руб. См. П. Н. Красновъ, «Сибирь подъ вліяніемъ рельсоваго пути» (изд. мин-ва финансовъ, 1902); С. В. Саблеръ и И. В. Сосновскій, «С. желѣзная дорога въ ея прошломъ и настоящемъ» (изд. канцеляріи комитета министровъ, 1903); «Статистическій сборникъ мин-ства путей сообщенія» за 1899—1904 гг.; «Обзоръ дѣятельности мин-ства путей сообщенія за десятилѣтіе 1895—1904 гг.» (1906).

Сибирскіе армейскіе корпуса: 1-ый образованъ въ 1900 г. изъ войскъ Южно-Уссурійскаго отдѣла; 2-ой—въ томъ же году; 3-й въ 1904 г.

***Сибирцевъ** (Николай Михайловичъ)—почвовѣдъ, профессоръ ново-александрійскаго института сел. хоз. и лѣсов. Умеръ въ 1900 г. Ср. статьи І. Баракова, П. Глинки, Н. Богословскаго, А. Фортунатова, К. Мацѣевича, А. Ферхтмина и П. Отоцкаго, посвященныя памяти С. въ журн. «Почвовѣдѣніе», 1900, № 4; тамъ же помѣщенъ списокъ научныхъ работъ С.

***Сибиряковъ** (Иннокентій Михайловичъ) — извѣстный благотворитель: ум. въ 1901 г.

Сивицкій (Эдуардъ Siwiński) — польскій филологъ (1831 — 1897). Главный его трудъ: «Lecya wstępna literatury polskiej oraz lit. rosyjskiej ze względem na sławiańską» (1864).

Сигитъ (Викторъ Фердинандовичъ)—діагностъ и бальнеологъ, род. въ 1856 г. По окончаніи курса въ военно-медицинской академіи работалъ въ клиникѣ проф. В. А. Манасеина, а въ 1887 г. получилъ званіе приватъ-доцента и сталъ читать въ медицинской академіи лекціи по внутреннимъ болѣзнямъ и бальнеологіи. Въ 1898 г. С. вмѣстѣ съ другими лицами организовалъ въ СПб. 1-й всероссійскій бальнеологическій съѣздъ, а въ 1903 г. былъ предсѣдателемъ 2-го такого же съѣзда въ Пятигорскѣ. Напеч.: «Матеріалы къ вопросу о значеніи бронхіальныхъ кровотеченій въ этіологіи легочныхъ заболѣваній» (СПб., 1884); «Современное ученіе о легочной чахоткѣ» (СПб., 1892) и др.

Сидериновая желть—см. Желтыя краски.

Сидеритъ=желѣзный шпатъ $FeCO_3$.

Сидеролитъ—см. Терралитъ (доп.).

Сидоровъ (Анатолій Ивановичъ)—род. въ 1866 г.; окончилъ курсъ въ москов. университетѣ по физико-математическому факультету и московскаго техническаго училища. Въ 1897 г. назначенъ адъюнктъ-профессоромъ по каѳедрѣ построенія машинъ въ московск. техн. училищѣ, а въ 1899 г. — профессоромъ тамъ же. Напеч.: «Плоскіе регуляторы быстроходныхъ машинъ» (регуляторы въ маховикѣ), гдѣ далъ впервые способъ расчета этихъ регуляторовъ; «Конспектъ курса построенія паровыхъ машинъ». Съ 1897 г. занятъ разработкой и изданіемъ атласа конструктивныхъ чертежей деталей машинъ. Сотрудничалъ въ журналахъ «Техническій сборникъ», «Вѣстникъ Промышленности» и «Бюллетени Политехническаго Общества».

Сикардъ (Михаилъ Михайловичъ)—русскій композиторъ и скрипачъ (род. въ 1868 г.). Написалъ нѣсколько оркестровыхъ и камерныхъ пьесъ.

Сикимолъ=шикимолъ: см. Сафролъ.

***Сикорскій** (Иванъ Алексѣевичъ)—психіатръ, профессоръ душевныхъ и нервныхъ болѣзней въ кіевскомъ унив. Его новѣйшіе труды: «Черты изъ психологіи славянъ» (Кіевъ,

1895); «Эпидемическія вольныя смерти и смертоубійства въ Терновскихъ хуторахъ (близъ Тирасполя). Психологическое изслѣдованіе» (ib., 1897); «Алкоголизмъ и питейное дѣло» (ib., 1897); «Объ успѣхахъ медицины въ дѣлѣ охраненія высшихъ сторонъ здоровья» (ib., 1898); «О вліяніи спиртныхъ напитковъ на здоровье и нравственность населенія Россіи» (ib., 1899); «Сборникъ научно-литературныхъ статей по вопросамъ общественной психологіи, воспитанія и нервно-психической гигіены» (въ 5 книгахъ, ib., 1900); «Всеобщая психологія съ физіогномикой въ иллюстрированномъ изложеніи» (ib., 1905); «Психологическія основы воспитанія» (ib., 1905).

Силадьи (Дезидерій Szylágyi) — венгерскій политическій дѣятель (1840—1901). Былъ профессоромъ уголовнаго права въ будапештскомъ университетѣ. Въ палатѣ депутатовъ принадлежалъ сперва къ партіи Деака, но въ 1877 г. перешелъ въ оппозиціонную партію Аппоньи. Въ 1889 г. вступилъ въ кабинетъ Тиссы съ портфелемъ мин. юстиціи; сохранилъ его въ кабинетѣ Сапари и Векерле. Сильно содѣйствовалъ проведенію церковно-политич. законовъ, въ частности гражданскаго брака. Въ 1895 г. С. избранъ президентомъ палаты депутатовъ; отказался отъ этого званія 6 дек. 1898 г., когда кабинетъ Банффи получилъ диктаторскія полномочія; вмѣстѣ съ тѣмъ С. вышелъ изъ либеральной партіи.

Силико-гептанъ, *С.-гептиловый спиртъ*, *С.-нонанъ*, *С.-пентанъ* (кремній-тетраметилъ), *С.-пропіоновая кислота*—см. Кремній (XVI, 640).

Силинъ (Петръ Іоанновичъ, род. въ 1834 г.)—духовный писатель, протоіерей. Главные его труды: «Жизнеописаніе св. Маріи Магдалины» (СПб., 1887); «Божественная литургія» (ib., 1900); «Православная исповѣдь или таинство покаянія» (ib., 1902); «Практическіе совѣты по преподаванію Закона Божія въ начальныхъ православныхъ школахъ» (ib., 1901); «Сборникъ школьныхъ бесѣдъ съ дѣтьми по Закону Божію» (ib., 1904).

Силуанъ—препод. печерскій, жившій въ XIV вѣкѣ; мощи его въ Ѳеодосіевой пещерѣ. Память 28 августа.

Сильванитъ (письменная руда)—минералъ состава $AuAgTe_4$, хотя анализы даютъ нѣсколько различные результаты; содержитъ до 30% Au. Кристаллизуется въ моноклинической системѣ. Цвѣтъ желтовато-бѣлый до стально-сѣраго. Тв.=$1^1/_2$--2. Уд. вѣсъ=8,0—8,3. Встрѣчается въ трещинахъ трахитовыхъ горныхъ породъ Оффенбаньи и Нагіага (Венгрія) въ видѣ дендритовидныхъ аггрегатовъ, напоминающихъ письмена. Представляетъ собой довольно богатую золотую руду.

Сильвела (донъ Франциско Silvela y Le Vielleuze)—испанскій политическій дѣятель (1843—1905). Былъ журналистомъ; въ 1869 г. избранъ въ кортесы, гдѣ скоро выдѣлился въ рядахъ консервативной партіи. Въ революціонный періодъ (1872—74) онъ стоялъ вдали отъ политики; послѣ возстановленія монархіи былъ товарищемъ министра, потомъ министромъ внутр. дѣлъ въ кабинетахъ Кановаса и Мартинецъ Кампоса, министромъ юстиціи въ кабинетѣ Посада де Геррера. Въ 1892 г. онъ разошелся съ вождемъ консервативной партіи Кановасомъ, котораго порицалъ за некорректные пріемы борьбы, и образовалъ свою новоконсервативную партію. Послѣ убійства Кановаса (1897) эта партія снова соединилась со староконсерваторами въ единый консервативный союзъ, который и призналъ своимъ вождемъ С., какъ преемника Кановаса. Когда послѣ неудачной войны Испаніи съ Сѣверо-Американскими Соедин. Штатами пало либеральное министерство Сагасты (1899), С. былъ призванъ стать во главѣ правительства съ задачею возродить Испанію. Онъ надавалъ много широковѣщательныхъ обѣщаній, но сдержать ихъ не смогъ. Въ особенности онъ не имѣлъ силъ сдержать партію клерикальную—главную причину несчастнаго положенія Испаніи. Онъ пытался въ назначеніяхъ на государственныя должности руководиться не партійными соображеніями, а пригодностью лицъ, но возбудилъ этимъ противъ себя часть своей же партіи. Въ окт. 1900 г. онъ вышелъ въ отставку, но въ 1902 г. вновь сформировалъ кабинетъ. Выборы въ кортесы въ маѣ 1903 г. дали ему большинство, но въ самомъ кабинетѣ произошелъ расколъ: изъ него вышелъ мин. фин. Виллаверде, и это вызвало паденіе кабинета (18 іюля 1903 г.). С. объявилъ, что совершенно удаляется изъ политической жизни. Онъ не привелъ въ исполненіе этого рѣшенія, но не смогъ вернуть себѣ прежнее вліяніе. Какъ ораторъ, С. занималъ въ Испаніи одно изъ первыхъ мѣстъ. Всегда сдержанный, холодный, строго дѣловой, превосходно владѣющій предметомъ, о которомъ идетъ рѣчь, онъ вмѣстѣ съ тѣмъ въ совершенствѣ владѣлъ оружіемъ сарказма и ироніи. *В. В—въ.*

Сильвестръ (*Братановскій*, род. въ 1871 г.)—писатель, архимандритъ. Образованіе получилъ на юридическомъ факультетѣ въ спб. унив. и въ московской духовной академіи. Главные его труды: «Есть ли какія-либо безспорныя основанія для передачи бракоразводнаго процесса изъ вѣдѣнія церкви гражданскому суду, и возможныя слѣдствія этой передачи» (Харьковъ, 1903); «Современные искатели полной свободы совѣсти предъ судомъ православной церкви и государства» (ib., 1903); «Гдѣ истинная интеллигенція?» (СПб., 1904).

Сильвиновая кислота—см. Терпентинъ (XXXIII, 43).

Сильчевскій (Дмитрій Петровичъ)—библіографъ. Род. въ 1851 г. въ Черниговской губ., учился въ новгородъ-сѣверской гимназіи; въ концѣ 70-хъ гг. былъ сосланъ въ Олонецкую губернію. Съ 1871 г. дѣятельно сотрудничаетъ въ газетахъ и журналахъ, помѣщая некрологи и юбилейныя статьи о рус. писателяхъ и рецензіи. Былъ ближайшимъ сотрудникомъ «Дополненій» къ Словарю Толя и очень много работалъ въ литературномъ отдѣлѣ «Большой Энциклопедіи»; принималъ участіе и въ настоящемъ Словарѣ. Въ 1891 г. подъ его редакціей и съ составленною имъ обширною біографіею вышло собраніе соч. Лермонтова. Отд. напечаталъ книжку о Ломоносовѣ (СПб., 1903).

***Симбирская губернія** (XXIX, 898—905).—По переписи 1897 г. въ С. губ. было 1527848 жит. (728909 мжч. и 798939 жщ.), въ томъ числѣ городскихъ 108049; изъ городовъ болѣе значительные: Симбирскъ—41684 и Сызрань—32583, въ ост. менѣе чѣмъ по 15 тыс. жит. Распредѣленіе населенія по уѣздамъ см. «Россія» (XXVII, 110). Русскихъ 1041219, мордвы—188980, чувашей — 159766, татаръ—133977 и др. Русскіе (великоруссы) преобладаютъ во всѣхъ уѣздахъ, исключая Бунискаго, въ которомъ господствующими племенами являются чуваши (81 т. изъ 182 т.) и татары (63 т.). Много инородцевъ также въ уу. Курмышскомъ (48%) и Ардатовскомъ (40%). Татары исповѣдуютъ магометанство, остальные—православные и старовѣры (31511 чел.). По даннымъ центр. ст. ком. въ 1905 г. въ С. губ. было 1750600 жит., изъ нихъ въ городахъ 114400. С. губ. представлена въ Госуд. Думѣ 6 депутатами.

Сименсъ (Георгъ v.-Siemens) — германскій банкиръ и политическій дѣятель (1839—1901). Основалъ въ Берлинѣ германскій банкъ (Deutsche Bank), усиленно строившій желѣзныя дороги въ Азіатскихъ странахъ. Въ 1874—77, 1884—93 и 1898—1901 гг. С. былъ членомъ рейхстага, гдѣ принадлежалъ сперва къ національ-либеральной партіи, потомъ къ сецессіонистамъ, къ свободомыслящимъ и наконецъ, послѣ раздѣленія послѣднихъ на двѣ группы, къ свободомыслящему союзу. Онъ выступалъ въ рейхстагѣ рѣдко, исключительно по вопросамъ торговой политики, но въ нихъ считался большимъ авторитетомъ. См. Th. Barth, «G. S.» въ «Politische Porträts» (B., 1904). *В. В—въ.*

***Сименсъ** (Фридрихъ Siemens) — нѣм. инженеръ: ум. въ 1904 г.

Симеонъ *Верхотурскій* или *Меркушинскій* — св. праведный; укрѣплялъ въ вѣрѣ и поучалъ благочестію новообращенныхъ вогуличей и другихъ инородцевъ. Скончался въ 1642 г. Въ 1704 г. мощи его перенесены въ Верхотурскій Николаевскій монастырь. Память 12 сентября.

Симеонъ—іеромонахъ суздальскій, писатель; сопровождалъ на Флорентійскій соборъ епископа суздальскаго Авраамія, по порученію котораго долженъ былъ описывать то, что происходило на соборѣ. Будучи противникомъ уніи, С. навлекъ на себя гнѣвъ митрополита Исидора, бѣжалъ въ Новгородъ, куда прибылъ въ 1440 г. Литовскій выходецъ, князь Юрій Семеновичъ, чтобы угодить Исидору, заманилъ С. въ Смоленскъ и выдалъ митрополиту. Привезенный въ Москву, С. былъ освобожденъ послѣ осужденія Исидора. Повѣсть С. о соборѣ имѣетъ двѣ редакціи: 1) Исидоровъ соборъ и хоженіе его (по рукоп. спб. дух. акад., софійскаго собранія, №№ 1464 и 1465, моск. Рум. музея и моск. арх. мин. иностр. дѣлъ) и 2) Повѣсть священноинока Симеона суждальца, како римскій папа Евгеній составлялъ осмый соборъ со своими единомышленники (рукоп. спб. дух. акад., софійскаго собранія, № 1245). Обѣ редакціи изданы проф. В. Малининымъ. Сходныя въ изложеніи исторіи собора, редакціи различаются существенно въ началѣ и въ концѣ: во второй редакціи въ введеніи нѣтъ рѣчи ни о бѣгствѣ автора изъ Венеціи, ни о пребываніи его въ Новгородѣ. Дальнѣйшей обработкой «Повѣсти» является обширное и витіеватое «Слово избрано отъ святыхъ писаній, еже на латыню, и сказаніе о составленіи осмаго собора латыньскаго, и о изверженіи Сидора прелестнаго, и о поставленіи въ русской земли митрополитовъ, о сихже похвала благовѣрному великому князю Василію Васильевичу всея Руси». Это «Слово», изданное проф. А. Н. Поповымъ и представляющее исторію флорентійской уніи и ея послѣдствій для Россіи, было, по мнѣнію проф. Павлова, составлено Пахоміемъ Логоѳетомъ, по мнѣнію Делекторскаго—Симеономъ. Послѣднимъ сочиненіемъ С. Делекторскій признаетъ «Путешествіе Симеона Суздальскаго въ Италію», изданное Сахаровымъ въ II т. «Сказаній русскаго народа» по двумъ спискамъ XVII вѣка. Это «Путешествіе» представляетъ сводъ свѣдѣній, извлеченныхъ изъ «Повѣсти», «Слова» и «Путника», составленнаго неизвѣстнымъ суздальцемъ (издан. въ VI т. «Древн. Росс. Вивліоѳики»). См. Поповъ, «Историко-литературный обзоръ древне-русскихъ полемическихъ сочиненій» (М., 1876); Павловъ, «Критическіе опыты по исторіи древн. греко-русской полемики противъ латинянъ» (СПб., 1878); Делекторскій, «Флорентійская унія и вопросъ о соединеніи церквей въ древней Руси» («Странникъ», 1893, сентябрь—ноябрь); его же, «Критико-библіограф. обзоръ древне-русскихъ сказаній о флорентійской уніи» («Журн. Мин. Нар. Просв.», 1895, іюль); В. Малининъ, «Старецъ Елеазарова монастыря Филоѳей и его посланія» (Кіевъ, 1901).

***Симичъ** (Дьока) — сербскій политическій дѣятель (родился не въ 1854 г., какъ сказано XXIX, 926, а въ 1843 г.). Въ 1900—1901 г. С. былъ посланникомъ въ Римѣ, въ 1901—1903 гг. (до переворота)—президентомъ государственнаго совѣта; теперь посланникъ въ Константинополѣ.

Симмахъ — переводчикъ на греческій языкъ Свящ. Писанія Ветхаго Завѣта, родомъ самарянинъ. По свидѣтельству Епифанія, С. жилъ при императорахъ Коммодѣ и Северѣ (180—211 по Р. Хр.). Евсевій передаетъ, что С. былъ евіонитомъ и въ своемъ переводѣ старался опровергнуть евангеліе Матѳея и подтвердить евіонитскую ересь. Блаж. Іеронимъ также называетъ С. полухристіаниномъ, іудействующимъ еретикомъ-евіонитомъ. Симмаховъ переводъ отличается чистотою и изяществомъ языка. По свидѣтельству Іеронима, С. передавалъ не букву, а смыслъ ветхозавѣтнаго текста. Блаж. Іеронимъ во многихъ случаяхъ пользовался трудомъ С. при составленіи своего перевода Библіи на латинскій языкъ. См. П. Юнгеровъ, «Древніе переводы Свящ. Писанія Ветхаго Завѣта» («Православный Собесѣдникъ», 1902, мартъ).

Симметрія *у растеній.*—Весьма рѣдко тѣло растенія построено одинаково по всѣмъ направленіямъ. По большей части въ немъ можно различить верхній (передній) и нижній (задній) конецъ. Линія, соединяющая оба

эти концы, именуется продольной осью. По отношенію къ этой продольной оси органы и ткани растенія могутъ быть распредѣлены различно. 1) Если черезъ продольную ось можно провести не менѣе двухъ плоскостей, дѣлящихъ разсматриваемую часть растенія на одинаковыя симметричныя половины, то расположеніе именуютъ лучевымъ (мультилатеральное, многосимметрическое расположеніе). Большинство корней, стеблей и цвѣтовъ построены по лучевому типу. 2) Если чрезъ продольную ось можно провести лишь одну плоскость, дѣлящую растеніе на симметричныя половины, то говорятъ о дорзивентральномъ (моносимметрическомъ) расположеніи. При отсутствіи плоскостей симметріи органъ именуютъ асимметрическимъ. Наконецъ, бисимметрическими или билатеральными называютъ такіе органы, у которыхъ можно различить правую и лѣвую, переднюю и заднюю стороны, при чемъ правая симметрична лѣвой, передняя—задней, но правая и передняя, лѣвая и задняя совершенно различны. Такимъ образомъ здѣсь имѣется двѣ неодинаковыя плоскости симметріи. Такое расположеніе получается, напримѣръ, если цилиндрическій органъ будетъ сплющенъ въ одномъ какомъ-либо направленіи. Такъ бисимметричны уплощенные стебли кактусовъ Opuntia, бисимметрично слоевище многихъ морскихъ водорослей, каковы Fucus, Laminaria и проч. Бисимметричные органы образуются обыкновенно изъ лучевыхъ, что особенно хорошо видно на кактусахъ или на фукусѣ. Что касается въ частности цвѣтовъ, то лучевые чаще называются звѣздчатыми (актиноморфными), а дорзивентральные—зигоморфными.

***Симоненко** (Григорій Ѳедоровичъ) — экономистъ: ум. въ 1905 г.

Симонова (Л.) — псевдонимъ Людмилы Христофоровны Хохряковой (XXXVII, 594).

Симоновичъ (Яковъ Мироновичъ, 1840—1883) — врачъ и педагогъ. Окончилъ курсъ въ медико-хирургической академіи; служилъ въ Елизаветинской дѣтской больницѣ. Главные его труды: «Наглядное обученіе для дѣтей, только что поступившихъ въ народную школу» (Тифлисъ, 1870); «Теорія естественнаго подбора и примѣненіе ея къ человѣку» (ib., 1872); «Практическія замѣтки объ индивидуальномъ и общественномъ воспитаніи малолѣтнихъ дѣтей» (вмѣстѣ съ женою А. Симоновичъ, СПб., 2-е изд., 1884); «Основы гигіены» (ib., 2-е изд., 1883). Вмѣстѣ со своей женой С. издавалъ журналъ «Дѣтскій Садъ» (1866—68).

Симонъ (Антонъ Юльевичъ) — композиторъ (род. въ 1851 г.), переселившійся изъ Франціи въ Москву. Завѣдуетъ оркестрами московскихъ театровъ. Главныя его произведенія: оперы — «Ролла» (1892), «Пѣснь торжествующей любви» (1899), «Рыбаки» (1900); балеты—«Звѣзды» (1898), «Оживленные цвѣты», «Эсмеральда»; танецъ баядерокъ, увертюра-фантазія на малороссійскія темы; симфоническія поэмы—«Ночной смотръ» и «Грѣшница»; фортепіанный концертъ, концертъ для кларнета, фантазія для віолончели.

***Симонъ** (Жюль Simon)—франц. политическій дѣятель. Послѣ его смерти появились его мемуары, въ двухъ книгахъ: «Premières années» и «Le soir de ma journée» (П., 1901). См. Э. Пименова, «Изъ воспоминаній Ж. Симона», въ «Мірѣ Бож.», 1902, 10.

***Симонъ** (Эдуардъ Simon) — франц. писатель: ум. въ 1897 г.

Симпатія (Συμπάθεια—состраданіе)—чувство, вызванное представленіемъ о страданіи, испытываемомъ ближнимъ; иногда С. обозначаетъ и просто склонность къ кому-либо, въ противоположность чувству антипатіи. Стоики и нѣкоторые натурфилософы С. придавали и метафизическое значеніе, понимая подъ С. единство бытія, обусловленное божественнымъ духомъ (πνεῦμα). Изъ чувства С. Адамъ Смитъ и Шопенгауеръ выводятъ нравственность. Психологи (напр. Бэнъ) объясняютъ С. непроизвольнымъ подражаніемъ.

Симплонскій туннель въ Альпахъ между гг. Бригомъ (Швейцарія, 687 м. н. ур. м.) и Изелли (Италія, 857 м.); длина 19732 м.; туннель начатъ въ 1899 г., первая сквозная брешь пробита въ 7 час. 20 м. утра 11 (24) февраля 1905 г., оконченъ же туннель и открытъ для движенія въ 1906 г.; стоимость постройки превышаетъ 50 милл. фр.; туннель соединяетъ сѣть итальянскихъ жел. дорогъ съ остальной Европой. С. туннель въ наст. время самый длинный изъ альпійскихъ туннелей.

***Симсонъ** (Эдуардъ Simson) — германскій политическій дѣятель. Его біографію: «Ed. v. S. Erinnerungen aus seinem Leben» (Лейпц., 1900) написалъ его сынъ, Бернгардъ Эдуардъ С., родившійся въ 1840 г., бывшій профессоромъ исторіи во Фрейбургѣ и написавшій рядъ монографій по древнѣйшей исторіи Германіи.

Синайская церковь—состоитъ изъ монастыря на горѣ Синаѣ и его метоховъ. Монастырь былъ построенъ византійскимъ императоромъ Юстиніаномъ въ 527 г. Въ главномъ его храмѣ сохранились замѣчательныя мозаики и драгоцѣнная утварь. С. монастырь, въ силу данной ему императоромъ Юстиніаномъ привилегіи и постановленія пятаго вселенскаго собора, представляетъ автокефальную церковь, управляемую игуменомъ-архіепископомъ и соборомъ должностныхъ лицъ монастыря. Монаховъ въ 1890 г. было 30. Въ монастырѣ имѣется замѣчательная библіотека рукописей греческихъ, сирійскихъ, арабскихъ, эѳіопскихъ, грузинскихъ, халдейскихъ и славянскихъ, содержащихъ много весьма цѣнныхъ и рѣдкихъ памятниковъ христіанской письменности. Здѣсь Тишендорфомъ былъ найденъ знаменитый списокъ Библіи, относящійся къ IV вѣку и нынѣ хранящійся въ Императорской Публичной библіотекѣ въ Петербургѣ. С. монастырь имѣетъ владѣнія, между прочимъ, и въ Россіи. Въ силу султанскихъ фирмановъ С. обитель не платитъ хараджа (поголовной подати) и таможенныхъ пошлинъ, можетъ имѣть одно морское судно подъ собственнымъ флагомъ и пользуется защитой египетскаго правительства отъ бедуиновъ. См. епископъ Порфирій (Успенскій), «Первое и второе путешествія въ С. монастырь въ 1845 и въ 1850 гг.» (СПб., 1856);

статья «Синайская церковь» въ книгѣ «Исторія христіанской церкви въ XIX вѣкѣ» (изд. А. П. Лопухина, т. II, СПб., 1901); И. И. Соколовъ, «Объ управленіи Синайскаго монастыря» («Сообщенія Импер. Правосл. Палестинскаго Общества», 1906); «Церковныя Вѣдомости», 1905, № 7 (стр. 308—310).

***Синайскій** (Александръ Львовичъ)—духовный писатель, протоіерей. Его главные новѣйшіе труды: «Краткое описаніе жизни и дѣятельности препод. Максима Грека» (СПб., 190?); «Магометанство въ его исторіи и отношеніи къ христіанству» (изд. 2, СПб., 1904); «Изъ исторіи борьбы и полемики по вопросу объ иконопочитаніи въ древнее и настоящее время» (ibid., 1904); «Изъ исторіи мѣропріятій противъ раскола старообрядчества въ первые годы синодальнаго управленія при преемникахъ Петра Великаго» (СПб., 1905).

Синамидъ—см. Цианамидъ.

Синантропная растительность—растительность, развивающаяся около человѣческихъ жилищъ (см. Сорная растительность, ниже).

Сингамозъ—болѣзнь птицъ, а также и млекопитающихъ, вызываемая паразитомъ изъ круглыхъ червей—сингамомъ (Syngamus), живущимъ въ дыхательныхъ путяхъ. Отъ S. trachealis особенно страдаетъ домашняя птица, а больше всего куры и индѣйки. Болѣзнь состоитъ въ воспаленіи дыхательныхъ путей, сопряженномъ съ анеміей, при чемъ иногда паразиты, скопляясь массами, могутъ вызвать и удушеніе птицы. Птица кашляетъ, чихаетъ, вытягиваетъ шею, часто широко открываетъ зѣвъ и умираетъ отъ удушья или отъ истощенія. Болѣзнь, повидимому, неизлѣчима и мѣрами являются—удаленіе заболѣвшихъ птицъ и дезинфекція курятника. Зараженіе совершается яйцами или зародышами безъ промежуточнаго хозяина и хорошая изоляція можетъ прекратить распространеніе заразы (см. Сингамъ).

Сингамъ (Syngamus)—паразитный червь изъ круглыхъ семейства стронгилидъ. Ротъ съ плотной хитиновой капсулой, обусловливающей расширеніе передняго конца тѣла; у самца двѣ спикулы. Названіе свое (Syngamus—брачущійся) получилъ за то, что часто встрѣчается въ состояніи совокупленія, а такъ какъ маленькаго самца, сидящаго подъ острымъ угломъ на тѣлѣ самки принимали за вторую голову, то С. французами былъ названъ Ver fourchu (двурасщепленный червь). S. trachealis (въ дыхательныхъ путяхъ птицъ) достигаетъ самка 5—20 мм., а самецъ 2—5 мм. Яйца развиваются въ теплой влажной почвѣ или въ теплой водѣ. Иногда зародыши выходятъ на свободѣ, а чаще проглатываются птицей въ яйцѣ. Черезъ 12 дней послѣ зараженія въ дыхательныхъ путяхъ птицы имѣются уже половозрѣлыя особи (см. Сингамозъ).

Сингиль (Mugil chelo)—см. Кефалевыя рыбы (XV, 34).

Сингуляризмъ—въ философіи такъ называется направленіе, противоположное плюрализму, пытающееся вывести изъ одного начала все многообразіе бытія. С., въ противоположность дуализму, называется монизмомъ и можетъ имѣть двѣ главныя формы—матеріалистическую и спиритуалистическую.

Синдерезисъ—см. Совѣсть.

Синдингъ (Sinding)—два норвежск. художника. 1) *Стефанъ* С., скульпторъ (род. въ 1840 г.) ученикъ Альб. Вольфа въ Берлинѣ. Наиболѣе извѣстныя его произведенія—«Меркурій» (статуэтка), «Ифигенія» (мраморная и бронзовая статуи), «Мадонна» и нѣкоторые портретные бюсты. 2) *Отто-Людвикъ* С., живописецъ (род. въ 1842 г.); учился у Экерсберга въ Христіаніи, у Г. Гуде и Рифсталя въ Карлсруэ и у Пилоти въ Мюнхенѣ. Спеціальность его—ландшафтъ и жанръ, соединенный съ ландшафтомъ. Главныя его картины: «Весна въ Лотофенѣ» (въ копенгагенской галл.), «Тарантелла» (въ будапештск. муз.), «Осеннее утро въ лѣсу», «Руоь и Воозъ».

Синдингъ (Христіанъ)—талантливый норвежскій композиторъ (род. въ 1856 г.). Изъ его произведеній болѣе извѣстны симфонія d-moll, фортепіанный и скрипичный концерты, сюита для флейты съ орк., фортеп. квинтетъ, струнный квартетъ.

Синеватень или *дроздъ синій* (Monticola cyanus)—видъ каменныхъ дроздовъ; см. Дроздъ каменный (I Доп.).

Синеголовка (Diloba coeruleocephala)—бабочка изъ семейства совокъ (Noctuidae); см. Совиноголовка синеголовая.

Синильное желтое кали—см. Желтая соль.

Синица длиннохвостая (Acredula)—палеарктическій родъ мелкихъ синицъ (см. Синицы, Paridae), характеризующійся длиннымъ ступенчатымъ хвостомъ, какъ у синицъ-бородатокъ, отъ которыхъ С. отличается отсутствіемъ усовъ,—удлиненныхъ перьевъ по бокамъ горла. Семь видовъ С. представляютъ два замѣчательныхъ параллельныхъ ряда—западный и восточный (см. ниже). Изъ первыхъ—наиболѣе распространена обыкновенная длиннохвостая синица (A. caudata; мѣстн. назв.: павлинчикъ, фазанчикъ, аполовникъ, хвостатка, чумичка, виноградка, длиннохвостый слѣпухъ), водящаяся въ центр. и сѣв. Европѣ и въ Сибири. Оперенье ея, какъ и у другихъ видовъ С., чрезвычайно рыхлое и пушистое; голова и большая часть нижней стороны тѣла—бѣлыя; часть спины, плечевыя и отчасти маховыя и рулевыя перья—черныя; кроющія перья хвоста и боковъ тѣла—розовыя; часть маховыхъ и рулевыхъ перьевъ съ бѣлыми наружными краями. Фазанчикъ въ большей части мѣстъ своего распространенія—представляетъ осѣдлую птицу, держащуюся внѣ брачнаго періода—стайками. Очень прочное, красивое гнѣздо, яйцевидной формы, прикрѣпляющееся въ развилкахъ вѣтвей и обильно выстилающееся внутри перьями и шерстью, вьется изъ моха, лишаевъ и паутины и бываетъ снабжено въ верхней своей части—боковымъ летнымъ отверстіемъ въ видѣ короткой трубки или сводика. Полная кладка—изъ 12 бѣлыхъ яицъ съ розовато-фіолетовыми пятнышками. Гнѣздуетъ большею частью дважды въ лѣто. На крайнемъ западѣ (Великобританія, Франція) фазанчика (A. caudata) замѣняетъ розовая С. (A. rosea),

отличающаяся присутствіемъ черныхъ полосъ на головѣ взрослыхъ птицъ, легко дающая съ фазанчикомъ въ Австріи и средней Германіи — гибриды. Она соотвѣтствуетъ южно-японской A. trivirgata, которая также даетъ помѣси съ A. caudata (на о-вѣ Iecco). Пиренейской (и итальянской) C., A. irbyi, совершенно не имѣющей черныхъ перьевъ на спинѣ, соотвѣтствуетъ на востокѣ китайскій видъ, A. atronuchalis. Балканскому очень мелкому виду A. lephronota, съ сѣрою спиною, соотвѣтствуетъ на востокѣ Азіи, тоже прибрежная форма,—A. glaucogularis. Кромѣ обычной A. caudata, въ Россіи, именно въ кавказскихъ лѣсахъ, водится еще особая разновидность пиренейской C. (A. irbyi caucasica). *Ю. В.*

Синій сандалъ—см. Кампешъ и Кампешевое дерево.

Синія книги (blue books)—такъ называются (по цвѣту обложки) книги, представляющія изъ себя собранія дипломатическихъ документовъ или иныхъ матеріаловъ, издаваемыхъ въ Англіи правительствомъ для представленія парламенту, а также разными парламентскими коммиссіями. Каждая С. книга носитъ особое заглавіе; названіе «С. книга» есть только ходячее, обиходное, но общепринятое названіе. Во Франціи соотвѣтственныя книги печатаются въ желтой обложкѣ и называются желтыми книгами (livres jaunes), въ Италіи—въ зеленой; въ Германіи онѣ не имѣютъ особаго цвѣта и называются просто Parlamentarische Drucksachen. Въ Россіи въ началѣ 1905 г. былъ изданъ правительствомъ въ ограниченномъ числѣ экземпляровъ сборникъ очень цѣнныхъ документовъ о происхожденіи русско-японской войны; сборникъ получилъ наименованіе Малиновой книги (документы изъ нея попали въ «Times» и частью въ «Освобожденіе»). Нигдѣ этого рода изданія не имѣютъ такой цѣны и значенія, какъ въ Англіи. *В. В—въ.*

Синтетиконъ—см. Мастики (XVIII, стр. 773).

Синусъ (Sinus)—названіе, примѣняемое въ весьма различныхъ случаяхъ къ болѣе или менѣе расширеннымъ полостямъ органовъ. Чаще всего примѣняется къ расширеннымъ участкамъ кровеносной и лимфатической системы, при чемъ у низшихъ формъ подъ этимъ именемъ чаще разумѣютъ полости, не имѣющія своихъ собственныхъ стѣнокъ (при незамкнутомъ кровообращеніи), въ отличіе отъ сосудовъ, таковыя имѣющихъ. *В. М. Ш.*

Синь *Мельдола*—см. Краски органическія искусств. (XVI, 533). *С. метиленовая*—см. тамъ же и Тіазины. *С. эксельсіоръ*—см. Парафениленовая синь.

Синьоре (Victor Signoret, ум. въ 1889 г.)—французскій врачъ и энтомологъ, извѣстенъ прекрасными работами по систематикѣ насѣкомыхъ изъ подотряда цикадовыхъ (Hemiptera—Homoptera). Напеч.: «Revue iconographique des Tettigonides» (11 ч., П., 1853—1855); «Faune des Hemiptères de Madagascar» (П., 1860); «Essai sur les Cochenilles ou Gallinsectes» (18 ч., П., 1868—1876); «Revision du groupe des Cydnides» (13 ч., П., 1881—84).

Синэкологія или ученіе о растительныхъ формаціяхъ распадается на слѣдующіе отдѣлы: I. *Физіономическая* С. имѣетъ задачей описаніе растительныхъ формацій съ точки зрѣнія ихъ состава и «физіономіи» («жизненныхъ формъ»). II. *Географическая* С. изучаетъ географическое распредѣленіе формацій по областямъ, по горнымъ поясамъ и по геологическимъ системамъ (формаціямъ и проч.), представляющимъ изъ себя субстратъ для растительности. III. *Экологическая* С. изучаетъ условія жизни даннаго мѣстообитанія; отдѣльныя экологическія группы, входящія въ составъ данной формаціи; происхожденіе формацій, условія поддержанія ихъ въ равновѣсіи и измѣненія, претерпѣваемыя формаціями. IV. *Историческая* С. изслѣдуетъ флористическіе элементы отдѣльныхъ формацій и исторію ихъ иммиграціи.

***Синягинъ** (Димитрій Сергѣевичъ)—министръ внутрен. дѣлъ; убитъ Балмашовымъ 2 апрѣля 1902 г. въ СПб.

Сиреневое масло (Ol. Syringae, Ess. de lilas).—Изъ цвѣтовъ сирени способомъ поглощенія получаютъ помаду, а изъ нея ацетономъ экстрагируютъ твердое воскообразное вещество, представляющее смѣсь ближе не изученнаго эфирнаго С. масла и нѣкоторыхъ смолистыхъ веществъ. Для приготовленія помады приходится употреблять цвѣтовъ до 20 фн. бѣлой и до 30 фн. лиловой сирени на фунтъ жира. *К. Дебу.*

Сирингенинъ—см. ниже Сирингинъ.

Сирингинъ, $C_{17}H_{24}O_9$—глюкозидъ, встрѣчающійся въ корѣ сирени и акаціи; строеніе его выражается формулой

$$C_6H_2(OCH_3)_2 < \begin{matrix} O.C_6H_{11}O_5 \\ CH:CH.CH_2OH \end{matrix};$$

кристаллизуется въ очень тонкихъ бѣлыхъ иглахъ съ темп. плавл. 191°, мало растворимъ въ холодной водѣ, легко въ горячей и спиртѣ, нерастворимъ въ эфирѣ, съ конц. H_2SO_4 даетъ темно-синее, съ конц. HNO_3—темно-красное окрашиваніе, не возстановляетъ фелинговой жидкости; эмульсинъ и слабыя кислоты расщепляютъ его на глюкозу и соотв. непредѣльный четырехатомный диметоксифеноло-спиртъ—*сирингенинъ*,

$$C_{11}H_{14}O_4 = C_6H_2(OCH_3)_2 < \begin{matrix} OH \\ CH:CH.CH_2OH \end{matrix}.$$

Сирійская жел. дор.—состоитъ изъ слѣд. частей: узкоколейная (1,05 м.), между Бейрутомъ и Дамаскомъ, въ 147 км. длин., открыта въ 1895 г.; между Дамаскомъ и Музерибомъ, въ 106 км., открыта въ 1894 г.; вѣтка Райякъ (между Бейрутомъ и Дамаскомъ) — Расъ - Бальбекъ - Хомсъ - Хама - Халебъ - Биреджикъ, пока до ст. Хама (189 км.), открыта въ 1902 г.; отчасти открыта вѣтвь Акка-Хаифа-Дамаскъ, которая будетъ соединена съ жел. дор., идущей до Мекки (Хеджасъ); въ 1903 г. открыта вѣтка отъ ст. Бейрутъ до гавани (2,2 км.). На линіи Бейрутъ—Дамаскъ очень оживленное движеніе, не смотря на то, что половина всей линіи—зубчатоколесная, такъ какъ идетъ по гористой мѣстности; чистаго дохода въ 1901 г. получено 2305200 фр.; по этой линіи подвозится строительный матеріалъ для дороги въ Хеджасъ. С. ж. д. принадлежитъ французской компаніи.

Сировица (Динко Sirovica) — хорватскій поэтъ, род. въ 1872 г. Стихотворенія его собраны въ серіяхъ: «Z dalmatinskih žala» (1896) и «Milim pokojnicima» (1900).

Сиротки—старинная чешская партія эпохи гуситскихъ войнъ (см.), возникшая послѣ 1422 г., когда на съѣздѣ въ Пискѣ изъ таборитовъ выдѣлились партіи 1) рѣзко радикальная, 2) консервативная (пражская) и 3) С. Послѣ смерти Жижки (въ 1424 г.), С. съ остатками гуситскихъ войскъ двинулись къ Моравіи, взяли нѣсколько городовъ, разбивали королевское войско, иногда соединялись съ таборитами и пражанами, нападали на Силезію и Венгрію, вступили въ союзъ съ польскимъ королемъ Владиславомъ. Религіозная сторона у С. имѣла меньшее значеніе, чѣмъ политическая; ихъ представители-священники — были посредственными богословами, въ чемъ новѣйшіе историки видятъ отголосокъ традицій Жижки. Ошибочно, поэтому, называть С. «сектой» или «братствомъ». Послѣ битвы у Липанъ (1432) начинается упадокъ С.: бо́льшая ихъ часть перешла въ партію пражанъ, меньшая—къ таборитамъ.

Сисой—святые православной церкви: 1) С. Великій—препод.; уединился на той горѣ, гдѣ до того подвизался Антоній Вел. Скончался въ 429 г. Память 6 іюля. 2) С.—преподобный, затворникъ печерскій, жилъ въ XIII в. Мощи его въ Антоніевой пещерѣ. Память его въ первую субботу послѣ Воздвиженія Креста Господня. Въ церковныхъ пѣснопѣніяхъ онъ называется «просіявшимъ въ постѣ». 3) С.—препод., схимникъ печерскій, постникъ, жившій въ XIV вѣкѣ. Мощи его въ Ѳеодосіевой пещерѣ. Память 28 августа.

Системы растительныхъ тканей—установлены Габерландтомъ съ точки зрѣнія единства ихъ физіологической дѣятельности (ср. Ткани растеній, XXXIII, 349).

Ситтардъ (Іосифъ)—нѣмецкій писатель о музыкѣ (1846—1903). Главные его труды: «Kompendium der Geschichte der Kirchenmusik»; «Zur Einführung in die Geschichte und Aesthetik der Musik»; «Jongleurs und Menestrels»; «Mendelssohn»; «Rossini».

Сіамангъ (Hylobates syndactylus) или правильнѣе *аманг* (въ словѣ Si-amang Si есть членъ)—самый крупный представитель гиббоновъ, водится на Суматрѣ, достигаетъ 1 метра, шерсть густая черная, на мошонкѣ пучекъ волосъ, доходящій до конца, сильно развитъ и свѣшивается въ видѣ зоба гортанный мѣшокъ, надувающійся при крикѣ. У С. указательный палецъ ногъ сросся со среднимъ и на основаніи этого признака С. нѣкоторыми разсматривается, какъ особый подродъ (Siamanga). Встрѣчаются нерѣдко альбиносы.

***Сіамъ** (XXX, 143—145)—неограниченная монархія въ Индо-Китаѣ. По утвержденіи англо-французской конвенціи 1904 г. и съ установленіемъ границъ между владѣніями С. и сосѣднихъ колоній Великобританіи и Франціи, площадь С. опредѣляется въ 634000 кв. км. Жителей 5197000 (по другимъ свѣдѣніямъ 6070000): сіамцевъ—1,8 милл., лаотійцевъ—1,4 милл., китайцевъ—1,4 милл., малайцевъ и др.—1,47 милл. Въ С. идетъ довольно значительная эмиграція изъ Китая, Бирмы, Индіи и Камбоджи: въ 1902 г. поселилось въ С. 21398 чел., въ 1903 г.—31345. Главная масса населенія исповѣдуетъ буддизмъ, затѣмъ распространены браманизмъ, конфуціанизмъ и др. Столица—Банкокъ—по однимъ свѣдѣніямъ имѣетъ 200 т., по другимъ—до 400 т. жителей, среди которыхъ много китайцевъ. Внѣшняя торговля С. развивается: ввозъ въ 1903 г.—3475000 фн. ст., вывозъ — 3956000 фн. ст.; въ Банкокъ пришло 620 суд. въ 520958 тоннъ, вышло оттуда 621 въ 523230 тоннъ; половина судовъ (по тоннажу) германскія, затѣмъ идутъ норвежскія и др. Госуд. бюджетъ (1905—6): доходы—3113000 фн. ст., расходы — 3108000 фн. ст. Государственнаго долга въ С. нѣтъ.

Сіенская земля (*терра-ди-сіенна*)—см. Охра.

Сіонъ (Георгій Sion)—румынскій поэтъ (1822—1892). За стихотвореніе «Viitorul», направленное противъ Россіи, былъ удаленъ со службы; въ 1848 г. ушелъ въ Трансильванію, гдѣ принималъ участіе въ національной борьбѣ румынъ. Кромѣ переводовъ, имѣвшихъ огромное значеніе для рум. литературы и языка, С. принадлежатъ сборники стиховъ «Ceasurile de multămire» (1843), «Din poesiile mele» (1857), «101 fabule» (1869), драма «La Plevna», комедія «Candidat şi deputat», очерки «Suveniri contemporane» (1888).

Сіонъ-чеонъ (Сіенъ-чіенъ-по, Сёнъчёнъ)—открытый (съ 1899 г.) портъ въ пров. Хамъ-іонгъ въ Кореѣ; 23000 жит. (1900 г.). Ввозъ (заграничный) въ 1899 г.—300 іенъ, въ 1902 г.—8000 іенъ; вывозъ (бобы) — 3000 и 25000 іенъ. Въ 1899 г. пришло судовъ въ 16000 т., въ 1902 г.—въ 53000 т. Внутренняя и береговая торговля выражается слѣд. цифрами: ввозъ въ 1899 г. 39000, вывозъ — 56000, ввозъ въ 1901 г.—78000, вывозъ — 75000 іенъ. Торговля ведется главнымъ образомъ съ Венъ-саномъ, находящимся на томъ же зап. берегу Кореи. Окрестности С. богаты минералами; вдоль берега рыбныя ловли.

Скабалановичъ (Михаилъ Николаевичъ, род. въ 1871 г.)—писатель, воспитанникъ кіевской духовной академіи. Главные его труды: «Первая глава книги пророка Іезекіиля. Опытъ изъясненія» (Маріуполь, 1904; магист. диссерт.); «Событіе Преображенія Господня и его значеніе для христіанскаго богословія» («Вѣра и Разумъ», 1901); «Что даетъ богослову первая глава книги пророка Іезекіиля» («Труды Кіевской Духовной Академіи», 1905, іюль); «О звѣздѣ волхвовъ» (ib., 1906, декабрь).

Скай (Island of Skye) — самый большой изъ внутреннихъ Гебридскихъ о-вовъ въ Шотландіи, въ графствѣ Инвернессъ. Отъ материка отдѣленъ узкимъ проливомъ Лохъ-Алшъ. Ширина о-ва очень различна, такъ какъ очертанія его сильно изрѣзубрены. Простр. 1533 кв. км.; поверхность гористая, высшая точка—Кочуллинъ-Хиллсъ (3165 фт.). Климатъ сырой. Жители занимаются главнымъ образомъ рыбной ловлей и добываніемъ соды; они бо́льшею частью гаэльскаго племени. Много датскихъ древностей. Жит. 15705.

Скаленоэдръ—см. Тригональная система.

Скалка—см. Поршни.

***Скальковскій** (Константинъ Аполлоновичъ)—писатель и административный дѣятель: ум. въ 1905 г.

Скальцунисъ (Іоаннъ, ум. въ 1905 г.)—одинъ изъ выдающихся современныхъ греческихъ богослововъ. Главныя его сочиненія: «Человѣкъ и матеріализмъ», «Религія и наука» (1884), «Психологическіе этюды», «Христологія». Они посвящены опроверженію матеріалистическихъ и атеистическихъ теорій. См. «Церковныя Вѣдомости», 1905, № 11.

Скарборо (Scarborough)—гор. въ Англіи, въ граф. Іоркъ, на мысѣ, вдающемся въ Сѣв. море. Удобная гавань. Развалины замка. Одно изъ любимѣйшихъ морскихъ купаній въ Англіи. Жит. болѣе 30 тысячъ.

***Скартаццини** (Іоганнъ Андреасъ Scartazzini)—швейцарскій историкъ литературы и публицистъ: ум. въ 1901 г.

Скиайеръ (Эфраимъ Джорджъ Squier)—американскій писатель (1821—1888). Главные его труды: «The ancient monuments of the Mississippi valley» (1848); «Sketches of travels in Nicaragua» (1851); «Nicaragua, its people, scenery and monuments» (1852); «Antiquities of the State of New York» (1851); «Notes on Central America» (1854); «The States of Central America» (1857); «Honduras descriptive historical and statistical» (1870); «Peru; Incidents of travel and exploration in the Incas» (1876).

Скворцовъ (Василій Михайловичъ, род. въ 1859 г.)—писатель, воспитанникъ кіевской духовной академіи, редакторъ-издатель журнала «Миссіонерское Обозрѣніе». Въ 1906 г. основалъ первую въ Россіи ежедневную церковно-политическую газету «Колоколъ». Главные его труды: «О штундизмѣ и о мѣрахъ борьбы съ сектою» (1895); «О тарусскихъ хлыстахъ» (1896); «Правда о закавказской духоборческой сектѣ» (Кіевъ, 1898); «Старообрядчество какъ секта и обличеніе ея заблужденій» (СПб., 1899); «Духоборы въ Америкѣ и графъ Л. Н. Толстой» (ib., 1900); «Миссіонерскій Спутникъ» (изд. 2-е 1904).

***Скворцовъ** (Дмитрій Ивановичъ)—писатель. Его новѣйшіе труды: «Единовѣріе, его возникновеніе и сущность» (Тула, 1901); «Новая попытка окружниковъ и противоокружниковъ къ соединенію между собою» (Черниговъ, 1900); «Историко-статистическое обозрѣніе современнаго старообрядческаго раскола въ черниговской епархіи» (Черниговъ, 1901); «Наблюденія и впечатлѣнія миссіонера» (Тула, 1902 и 1903); «Первые старообрядческіе архіереи и учрежденіе единовѣрія» (СПб., 1903); «Первый годъ русскаго старообрядческаго раскола» (ib., 1904); «Современное русское сектантство» (М., 1905).

Скворцовъ (Николай Ефремовичъ, 1836—1902)—писатель. Окончилъ курсъ въ москов. университетѣ на историко-филологич. факультетѣ. Переводилъ Аристотеля и Платона. Былъ доцентомъ по каѳедрѣ философіи въ кіевск. университетѣ. Получилъ степень д-ра философіи за соч.: «Политика Аристотеля». Состоялъ директоромъ харьковской 2-ой гимназіи, позже—историко-филолог. института въ Нѣжинѣ. Его труды: «Что нужно гимназіямъ»; «Объ организмѣ гимназіи» (часть теоретическая, М., 1881; часть практическая, ib., 1889); «О надлежащемъ приготовленіи учителей гимназіи» (М., 1890); «Объ университетскомъ ученіи вообще и историко-филологическомъ въ частности» (М., 1891); «Современное педагогическое образованіе учителей нѣмецкихъ гимназій» (СПб., 1894); «Недуги нашего учебнаго дѣла» (Москва, 1896).

Скенектеди (Schenectady)—городъ въ Сѣв. Америкѣ, въ штатѣ Нью-Іоркъ, на южн. бер. р. Могаукъ и на каналѣ Эри. Университетъ, много фабрикъ и заводовъ, производство метелъ и щетокъ. Жителей 31682 чел. (1900).

Скирдъ—см. Хлопчатобум. производство.

Скиталецъ—извѣстный писатель (настоящее его имя—Степанъ Гавриловичъ *Петровъ*). Псевдонимъ избранъ не случайно и символизируетъ многообразныя испытанія, выпавшія на долю этого писателя-самородка. Род. въ 1868 г. въ крестьянской семьѣ Самарской губ. Въ автобіографическомъ разсказѣ: «Сквозь строй» С. изобразилъ суровое дѣтство свое, полное нужды и горя, и отца—гусляра, которому пришлось примѣнять свои музыкальныя способности, завлекая односельчанъ въ кабакъ, гдѣ онъ служилъ сидѣльцемъ. Вмѣстѣ съ отцемъ, приходилось С. играть и пѣть въ разныхъ ярмарочныхъ притонахъ, и только урывками удавалось кое-чему учиться и кое-что читать. Въ 16 лѣтъ онъ поступилъ въ учительскую семинарію, но былъ исключенъ за «неблагонадежность» и попалъ въ пѣвчіе. Затѣмъ онъ служилъ писцемъ въ окружномъ судѣ и въ земствѣ; былъ странствующимъ хористомъ въ малороссійской труппѣ Кропивницкаго, изрѣдка выступая и солистомъ. Въ 1898 г. С. поступилъ въ архіерейскій хоръ въ Самарѣ и началъ сотрудничать въ «Самарской Газетѣ». Обладая способностью писать гладкіе стихи въ какомъ-угодно количествѣ, С. сталъ поставлять стихотворные фельетоны на злобу дня и въ теченіе 2 лѣтъ написалъ около 20 тысячъ стиховъ. Въ Самарѣ же онъ близко сошелся съ Максимомъ Горькимъ, и это опредѣлило его дальнѣйшую судьбу. Подъ вліяніемъ Горькаго, С. сталъ серьезнѣе относиться къ своимъ литературнымъ работамъ и написалъ лучшій разсказъ свой: «Октава» («Жизнь», 1900, № 11), сразу обратившій на него вниманіе. Переѣхавъ въ Нижній и поселившись съ Горькимъ, онъ съ нимъ же въ 1901 г. попалъ въ тюрьму, былъ отправленъ на родину, съ дороги бѣжалъ и вскорѣ опять очутился въ тюрьмѣ. Въ 1903 г. т-во «Знаніе» издало 1-й т. его «Разсказовъ и пѣсней». Позднѣе въ сборникахъ «Знанія» появился рядъ его стиховъ и разсказовъ. Изъ послѣднихъ наиболѣе значительный—«Огарки» (т. X, 1906). — Если въ жизни С. пришлось претерпѣть много невзгодъ, то въ литературной карьерѣ на его долю, напротивъ того, выпала рѣдкая удача. Въ началѣ 1900-хъ гг. внезапный успѣхъ Горькаго такъ настроилъ публику, что она въ каж-

домъ дебютантѣ жадно искала новую крупную силу. Въ 1901—1902 гг. привлекалъ большое вниманіе московскій литературно-артистическій кружокъ молодыхъ друзей Горькаго, къ которому примыкалъ Шаляпинъ и изъ среды котораго быстро выдвинулся Леонидъ Андреевъ. С. вошелъ въ составъ этого кружка и тотчасъ же былъ включенъ въ число новыхъ литературныхъ надеждъ. И одинъ, и вмѣстѣ съ Горькимъ онъ попадаетъ на всякаго рода открытки, даже въ галлереи большихъ фототипій, а сборникъ его разсказовъ выдерживаетъ рядъ изданій. Эта крупная извѣстность не соотвѣтствуетъ дѣйствительнымъ размѣрамъ очень симпатичнаго, но, въ общемъ, скромнаго дарованія С. Каждый разсказъ его въ отдѣльности производитъ впечатлѣніе и поэтическою настроенностью автора, и колоритными словечками, и теплымъ тономъ; но собранные вмѣстѣ, разсказы С. поражаютъ своимъ утомительнымъ однообразіемъ. У него есть только двѣ темы — детальнѣйшее описываніе пѣнія и игры на гусляхъ, да идеализація пьянства пѣвчихъ и разныхъ полуинтеллигентовъ-неудачниковъ, которыхъ онъ въ послѣднемъ своемъ разсказѣ окрестилъ «огарками». Обѣ эти темы разработываются очень утрированно. Когда поетъ протодіаконъ, то автору представляется «грозовая туча съ отдаленнымъ громомъ, которая надвигается, охватывая небо»; когда тотъ же протодіаконъ «запѣлъ еще на тонъ выше», то это превратилось въ «громадный и страшный вопросъ о Богѣ»; въ «густой, сочной и вкусной октавѣ» Захарыча «чувствовалось что-то плодородное, ароматное и дѣвственное». Въ такомъ-же приподнятомъ тонѣ представлено непробудное пьянство «огарковъ», которое С. старается превратить либо въ турниры остроумія, либо въ своего рода протестъ противъ буржуазнаго строя. Какъ поэтъ, С. стремится увѣрить читателей, что онъ лишь «суровыя слова и мысли» знаетъ: «я весь, всегда—въ огнѣ..., и пѣснь моя дика, и въ слово «проклинаю»! слилося все во мнѣ»! Его «проклятія злобы святой» производятъ, однако, впечатлѣніе полной надуманности. Холодные призывы С.-поэта къ борьбѣ находятся въ явномъ противорѣчіи съ общимъ мирнымъ тономъ С.-беллетриста, симпатичнаго именно въ своемъ наивно-незлобивомъ увлеченіи такими мирными вещами, какъ пѣніе, музыка, красоты Волги и т. п. *С. Венгеровъ.*

Склерокаулы—такъ называются растенія, листья которыхъ недоразвиваются, а зеленые ассимилирующіе стебли не сочны, а кожисты или тверды. Таковы, напримѣръ, Ephedra («Кузьмичева трава»), Spartium и др.

Склероклазъ — минералъ изъ группы сѣрнистыхъ соединеній, состава $PbAs_2S_4$. Цвѣтъ оловянно-бѣлый, кристаллизуется въ ромбич. системѣ. Twерд.=3. Уд. вѣсъ=5,39. Встрѣчается въ Binnenthal (въ кантонѣ Валлисъ, Швейцарія).

Склерометръ—приборъ для изслѣдованія твердости минераловъ.

Склеротомъ—участокъ на границѣ сомита (см.) и боковой пластинки позвоночныхъ, идущій на образованіе скелета и соединительно-тканныхъ производныхъ. Иногда онъ не отдѣляется отъ участка, дающаго начало нефридіальной системѣ (нефротомъ) и тогда называется склеро-нефротомъ (у акулъ), а иногда онъ составляетъ одно цѣлое съ верхнимъ отдѣломъ сомита, дающимъ начало мускулатурѣ или міотомамъ (Amniota).

Склерофиллы—такъ называются вѣчнозеленые «сухолюбы»—ксерофильные деревья и кустарники съ кожистыми листьями.

***Склифасовскій** (Николай Васильевичъ)—хирургъ: ум. въ 1904 г.

Скопронекъ (Рихардъ Skowronnek)—нѣмецкій писатель. Род. въ 1862 г. Написалъ рядъ комедій, имѣвшихъ большой успѣхъ—«Im Forsthaus» (1893), «Palast-Revolution», «Der Erste seines Stammes», «Verspielt», «Halali», «Die stille Wache», «Die kranke Zeit», «Weidwund», «Der Tugendhof» (1898), а также разсказы и романы по преимуществу изъ жизни мазурскаго крестьянства: «Masurische Dorfgeschichten» (1899), «Ihr Junge», «Mein Vetter Josua», «Die Frau Leutnant», «Der Bruchhof», «Das rote Haus», «Hans der Sieger». Его братъ Фрицъ также пишетъ мазурскіе разсказы: «Masurenblut» (1899), «Wie die Heimat stirbt» (1902; рус. пер. въ «Русск. Богатствѣ» 1904 г.).

Скольтъ—см. Табакъ (XXXII, 424).

Скопаликъ (Франтишекъ Skopalík)—чешскій писатель (1822—91). Издалъ «Památky obce Záhlinic», «Zemský sněm markrabství Moravského od r. 1861 až do konce 1885» и др.

Скорострѣльныя орудія — такія, которыя позволяютъ въ весьма короткій промежутокъ времени сдѣлать много выстрѣловъ, не требуя наводки для каждаго выстрѣла изъ прицѣленнаго уже первый разъ орудія. Назначеніе ихъ — поражать цѣли: весьма подвижныя, находящіяся въ сферѣ пораженія очень короткое время и открыто атакующія войска или суда противника. Скорострѣльность зависитъ отъ устройства: лафета (главнѣйшія условія — отсутствіе необходимости накатывать лафетъ послѣ выстрѣла, неизмѣняемость при выстрѣлѣ линіи прицѣливанія и удобство наводки подъемнымъ и поворотнымъ механизмами), затвора, прицѣльныхъ приспособленій и отчасти снарядовъ, заряжающихъ (унитарный патронъ) и трубокъ (быстрота установки); для ускоренія установки трубокъ въ нѣкоторыхъ артиллеріяхъ имѣются особые установочные приборы. См. ст. Орудіе артиллерійское. Послѣ русско-турецкой войны 1877 г. С. орудія были примѣнены въ морской артиллеріи. Первыя пушки на судахъ были 37 мм., съ тѣхъ поръ калибръ скорострѣльныхъ пушекъ все время увеличивается. Послѣ морской артиллеріи скорострѣльныя пушки появились въ береговыхъ и сухопутныхъ крѣпостяхъ, а съ введеніемъ магазинныхъ ружей—въ полевой артиллеріи, гдѣ теперь выяснилась необходимость имѣть скорострѣльныя гаубицы и горныя пушки, которыя въ нѣкоторыхъ государствахъ уже и введены, и наконецъ—въ осадной артиллеріи. Морская артиллерія. Патронныя пушки. *6 дм. Канэ*, длиною въ 45 кал. состоитъ изъ ствола, скрѣпленнаго кожухомъ и оболочкою. Нарѣзы прогрессив-

ной крутизны, стрѣляетъ бронебойными, фугасными, сегментными и обыкновенными снарядами. Скорость стрѣльбы 6 выстрѣловъ въ минуту. Затворъ ея (фиг. 1) состоитъ изъ помѣщеннаго въ шарнирномъ кольцѣ K поршня P, соединяющагося съ орудіемъ 4 секторами рѣзьбы и ходящаго при открываніи и закрываніи замка по полкѣ S и поворачивающагося вмѣстѣ съ ней въ сторону, и рукояти R, однимъ движеніемъ поворачивающей посредствомъ зубчатаго сектора G, сидящаго на ея оси O, поршень въ его гнѣздѣ и тѣмъ сцѣпляющей или расцѣпляющей его съ орудіемъ, вдвигающей или выдвигающей его по полкѣ S и поворачивающей вмѣстѣ съ ней. Рукоять R снабжена стопоромъ съ пружиной, соединяющимъ ее съ орудіемъ, и для открыванія замка надо сперва нажатіемъ ея внизъ разъединить ее отъ орудія. Поршень имѣетъ въ себѣ два экстрактора B (фиг. 2) съ пружиной, которые захватываютъ закраины гильзы и вытаскиваютъ ее при движеніи поршня назадъ по полкѣ S, при чемъ лѣвый устроенъ такъ, что его можно разъединить отъ закраины гильзы и открыть замокъ, оставивъ ее въ каналѣ. Ударный механизмъ (фиг. 3) помѣщается въ центральномъ стержнѣ по оси поршня и состоитъ изъ ударника a со спиральною пружиною и кольцомъ c, спускового крючка b съ пружиною, спускового рычага g и предохранительнаго поршенька f съ пружиною, позволяющаго взвести ударникъ только при вполнѣ запертомъ затворѣ. Спусковой рычагъ приводится въ дѣйствіе или шнуромъ, или особымъ приспособленіемъ на качающейся рамѣ. Для воспламененія гальваническихъ трубокъ вмѣсто ударника въ центральный стержень помѣщается сообщитель, состоящій изъ проводника въ эбонитовомъ чехлѣ съ пружиною. Станокъ надѣтъ стакавомъ донной доски на боевой штыръ основанія, прикрѣпленнаго къ палубѣ болтами, и лежитъ на шарахъ. Качающаяся рама образуется изъ двухъ брусьевъ съ кольцами; пушка лежитъ въ обоймѣ, охватывающей своими захватами брусья рамы, по которой она и откатывается. Для ограниченія отката и самонакатыванія служитъ компрессоръ, съ расположенными по бокамъ его колонками пружинъ Бельвиля, сжимающимися при откатѣ и возвращающими станокъ на мѣсто. Подъемный механизмъ—зубчатая дуга, приводимая въ движеніе посредствомъ передачъ маховикомъ. Поворотный механизмъ — ходовая шестерня, сцѣпленная съ зубчатымъ кругомъ основанія и приводимая въ движеніе посредствомъ передачъ маховикомъ. $2^1/_2$ *дм. Барановскаго* состоитъ изъ ствола, скрѣпленнаго кожухомъ. Нарѣзовъ постоянной крутизны—20. Стрѣляетъ только чугунными гранатами и шрапнелями. Затворъ ея (фиг. 4), состоитъ изъ поршня 1 съ 2 секторами рѣзьбы, скрѣпляющими его съ орудіемъ, головки 2, въ которой помѣщается экстракторъ 8, ударника съ ушкомъ съ пружиною 3, спусковыхъ коробки 4 и крючка 5, шарнирнаго кольца 6 съ рукояткою и дверецъ 7. Крѣпостная артиллерія. *57 мм. капонирная пушка* стрѣляетъ гранатою и картечью, и скорость стрѣльбы доходитъ до 30 выстрѣловъ въ минуту. Сдвижной затворъ ея фиг. 5 (запертъ) и 6 (открытъ) состоитъ изъ клина BC, казенника A, оси O съ рукояткой ON съ правой стороны, мотыля D съ болтомъ C. Для открыванія рукоятка ON откидывается назадъ, мотыль D съ клиномъ опускаются, и выступы a взводятъ боевую пружину S, захвативъ за головку ударника b; когда болтъ C упрется въ конецъ паза мотыля D, и клинъ BC опустится настолько, что его задняя поверхность пройдетъ мимо ребра E пушки, затворъ откидывается, при чемъ особый рычагъ приводитъ въ дѣйствіе экстракторъ, вращающійся на оси e. Подъемный механизмъ—винтъ, приводимый въ движеніе маховикомъ. Поворотнаго механизма нѣтъ, и горизонтальная наводка выполняется вращеніемъ вертлюга вручную на его штырѣ. Для вооруженія промежуточныхъ капониръ русскія полевыя пушки образца 1877 года наложены на лафеты берегового типа съ поворотною рамою и гидравлическимъ компрессоромъ, что даетъ возможность дѣлать изъ нихъ около 7 выстрѣловъ въ минуту. Полевая артиллерія. Скорострѣльныя пушки. *Русская 3 дм. образца 1900 г. Путиловскаго завода* длиною въ 30 кал. состоитъ изъ ствола, скрѣпленнаго кожухомъ и скрѣпляющимъ кольцомъ, и имѣетъ 24 нарѣза постоянной крутизны. Стрѣляетъ только шрапнелью. Затворъ ея (фиг. 7 и 8) состоитъ изъ поршня A съ двумя секторами рѣзьбы, въ которомъ помѣщается трубка ударника C съ пружиною, рамы B съ рукояткою J (въ рамѣ помѣщается стопоръ D, соединяющій ее съ поршнемъ) и курка F съ ударникомъ C. Поршень поворачивается особою гребенкою K, приводимою въ движеніе тою-же рукояткою рамы, и разъединяется съ рамою стопорнымъ клиномъ r орудія, который нажимаетъ на стопоръ D. Для выстрѣла курокъ F оттягивается назадъ шнуромъ. Гильза экстрактируется вѣтвями Z выбрасывателя (фиг. 9), вращающагося около оси H ударомъ выступа рамы о пятку d выбрасывателя. Лафетъ (фиг. 10) состоитъ изъ салазокъ A, откатывающихся по станинамъ B. Для ограниченія отката и самонакатыванія служатъ гидравлическій компрессоръ C и накатникъ D изъ каучуковыхъ буферовъ. Подъемный механизмъ—двойной винтъ, приводимый въ движеніе посредствомъ передачъ рукояткою E. Поворотный механизмъ состоитъ изъ поворотнаго винта съ маткою, укрѣпленнаго на боевой оси и приводимаго въ движеніе посредствомъ зубчатой и цѣпной передачи маховикомъ съ лѣвой стороны лафета. *Французская 75 мм. образца 1897 г. системы полковника Депора* длиною въ 35 калибровъ состоитъ изъ ствола, скрѣпленнаго муфтою и посереди̇нѣ кольцомъ. Стрѣляетъ шрапнелью и бризантною гранатою. Для установки трубокъ имѣется особый приборъ. Скорость стрѣльбы до 20 выстрѣловъ въ минуту. Эксцентрическій затворъ ея (фиг. 11) состоитъ изъ цилиндрическаго тѣла съ діаметромъ въ два раза большимъ діаметра каморы и имѣетъ вырѣзъ, который при открытомъ замкѣ приходится противъ канала орудія и служитъ для заряжанія. Затворъ вращается около оси, не совпадающей съ осью канала орудія и скрѣп-

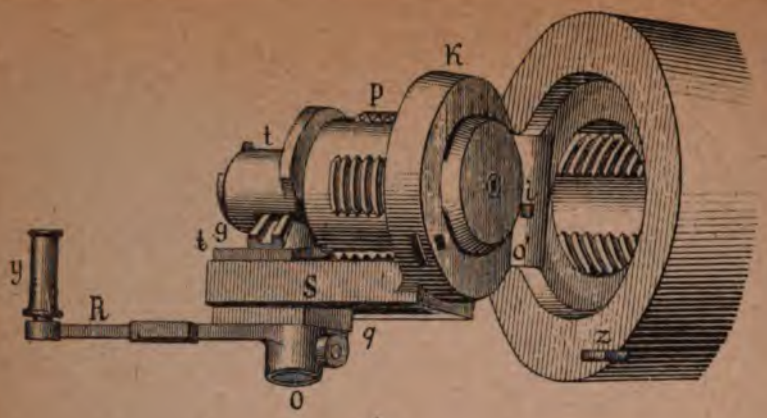

1

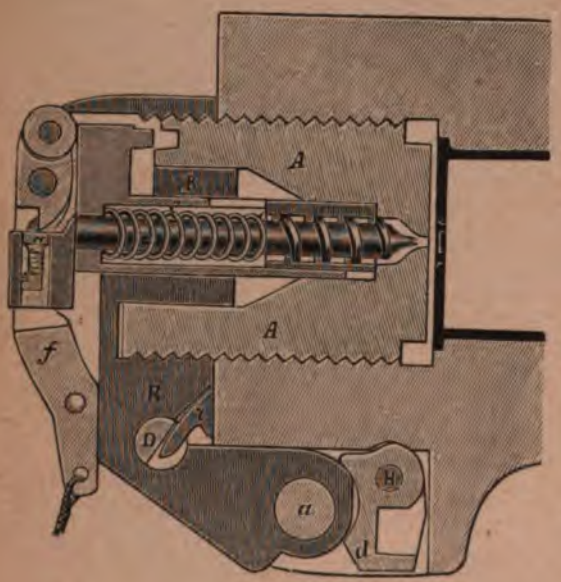

8

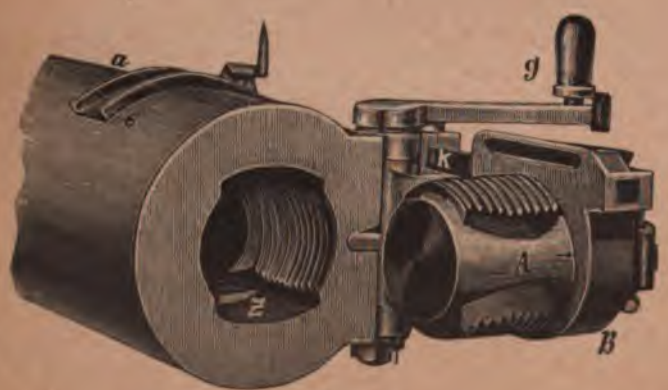

7

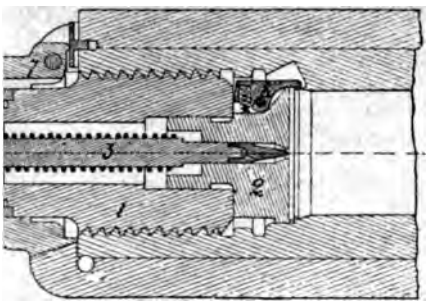

4

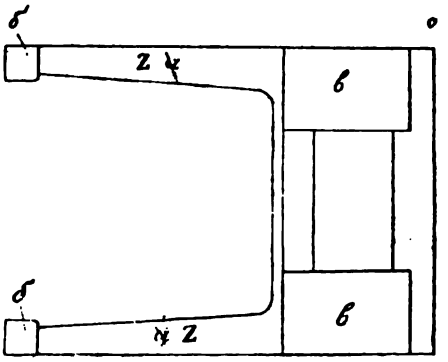

9

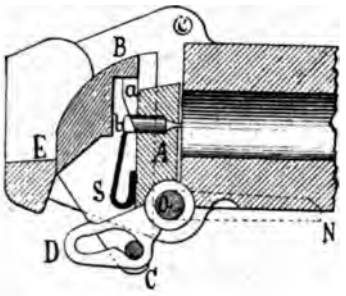

5

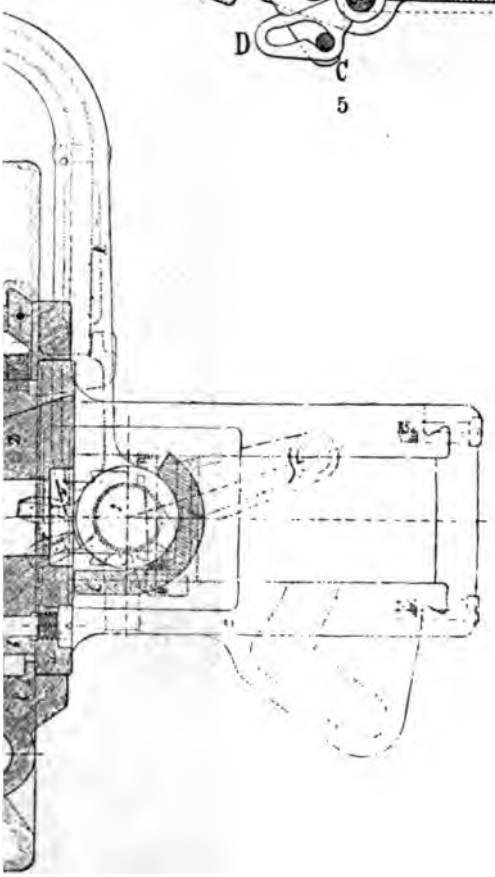

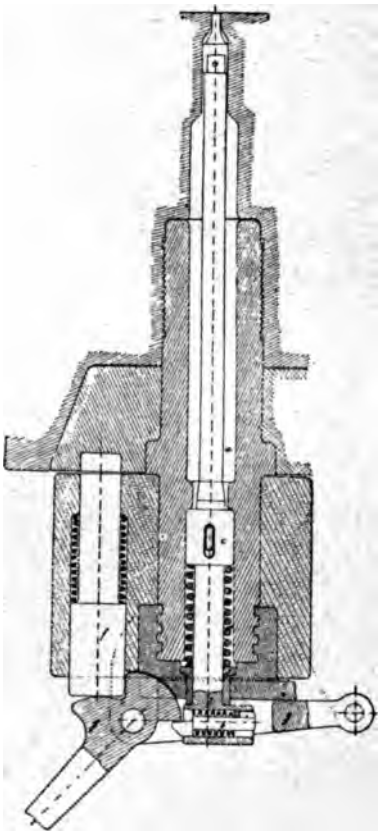

3

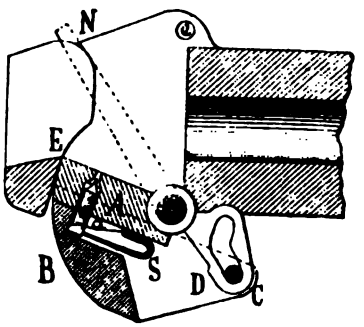

6

СКОРОСТРѢЛЬ

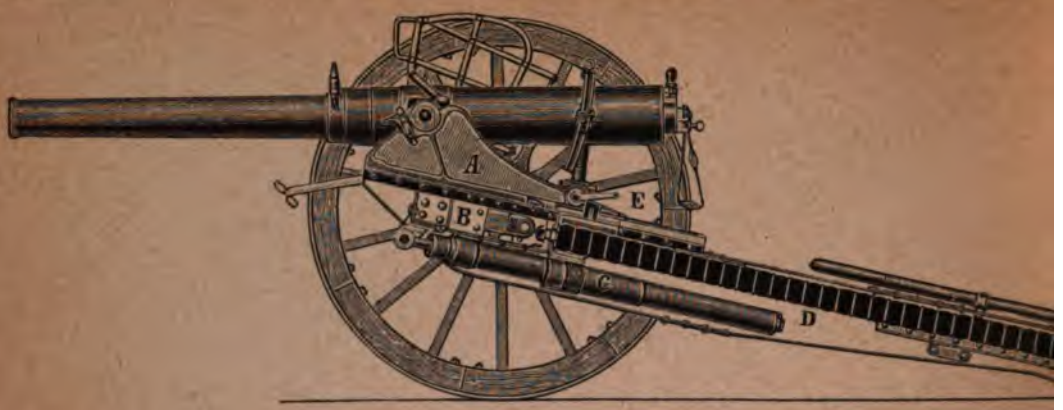

10

14

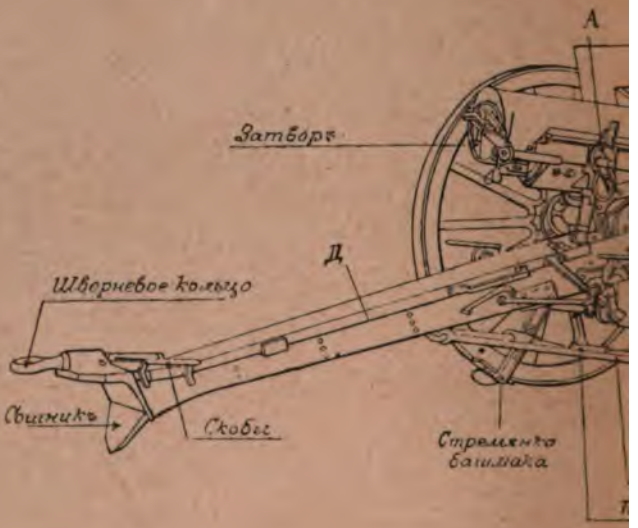

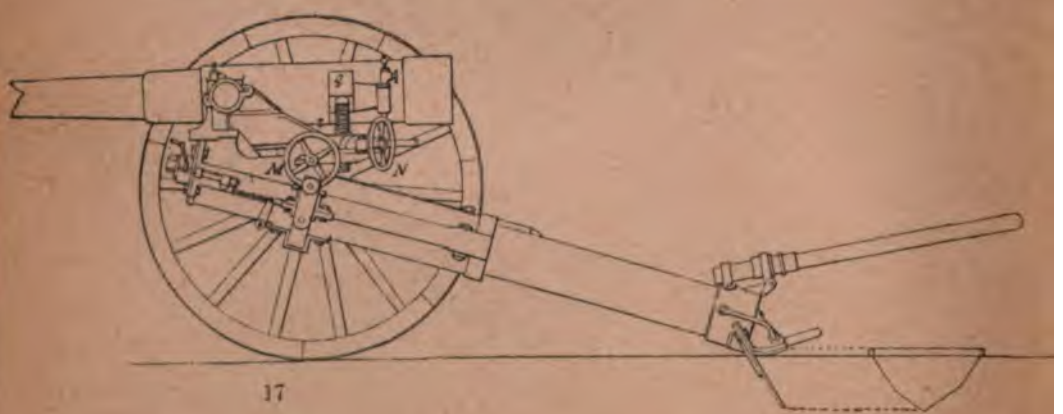

17

Брокгаузъ-Ефронъ, „Энцикл. Слов.“.

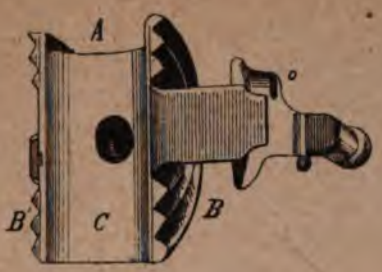

16

Замокъ

11

Люлька подъемнаго механизма.

Тяга тормаза.

кладина тормаза.

13

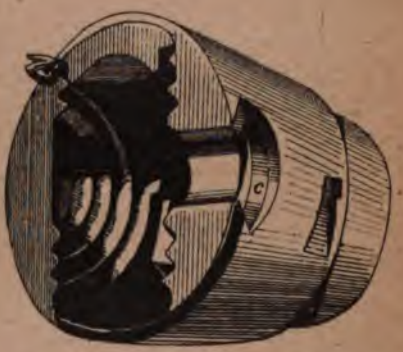

15

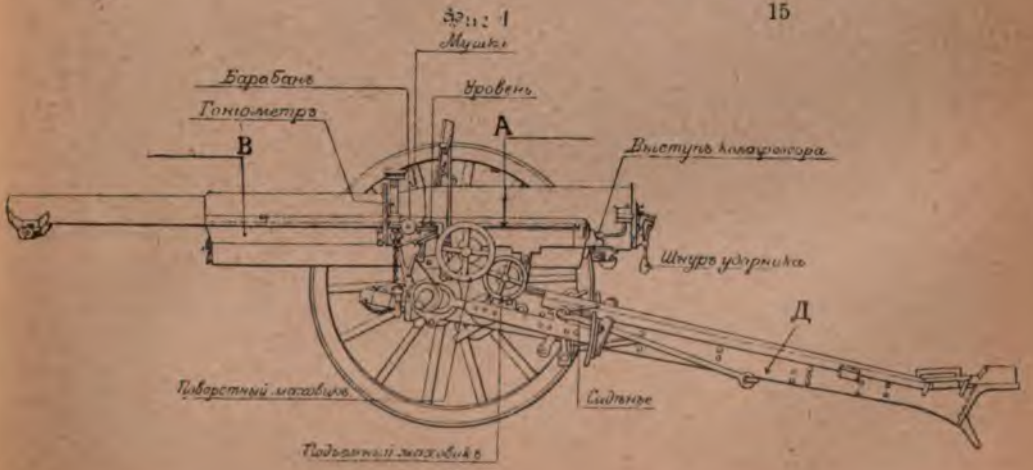

12

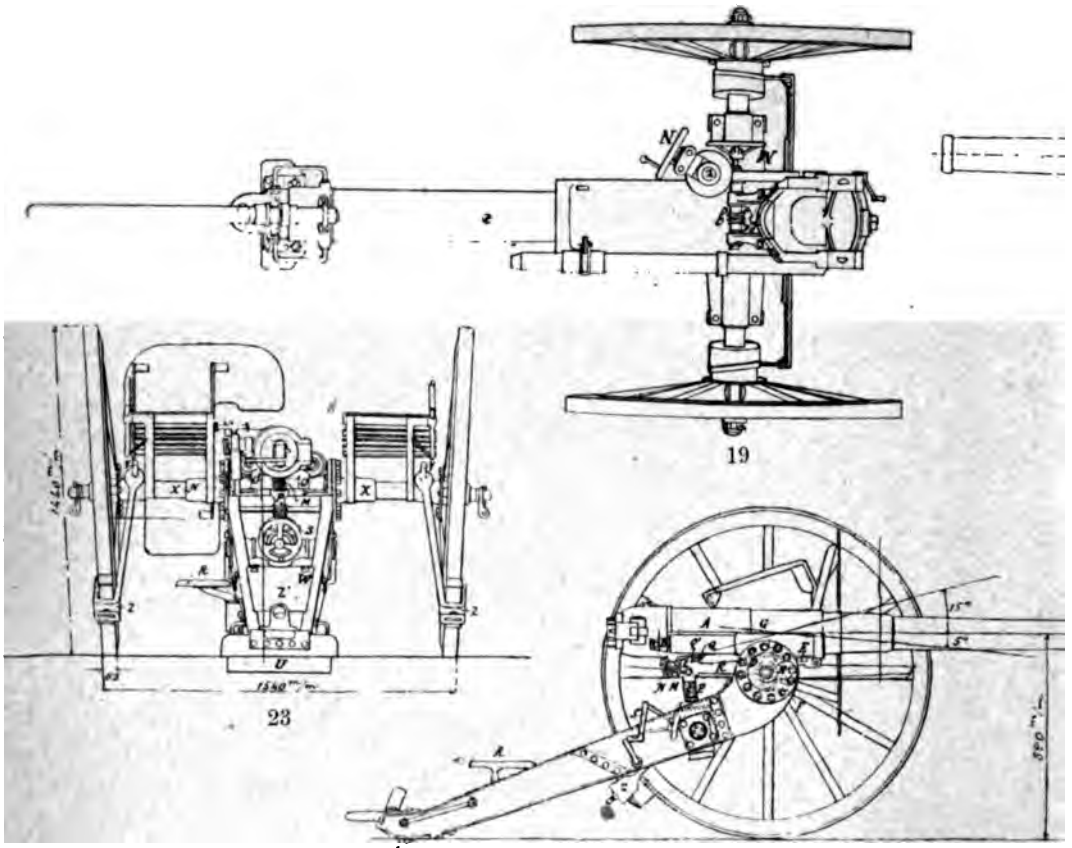

19

23

22

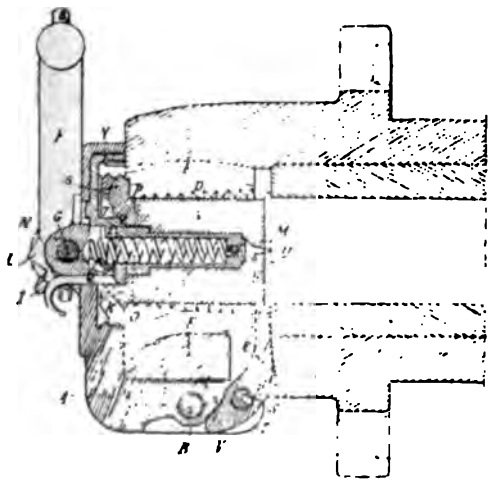

21

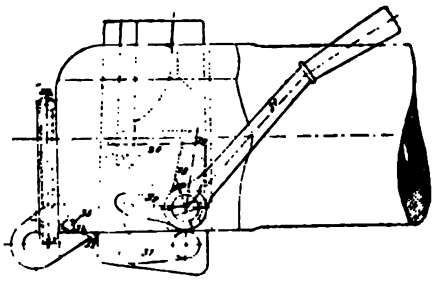

21

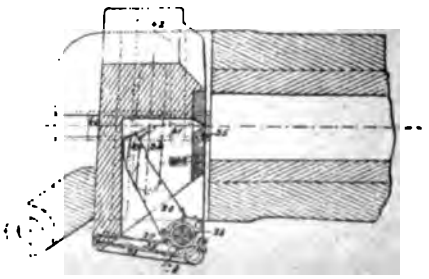

25

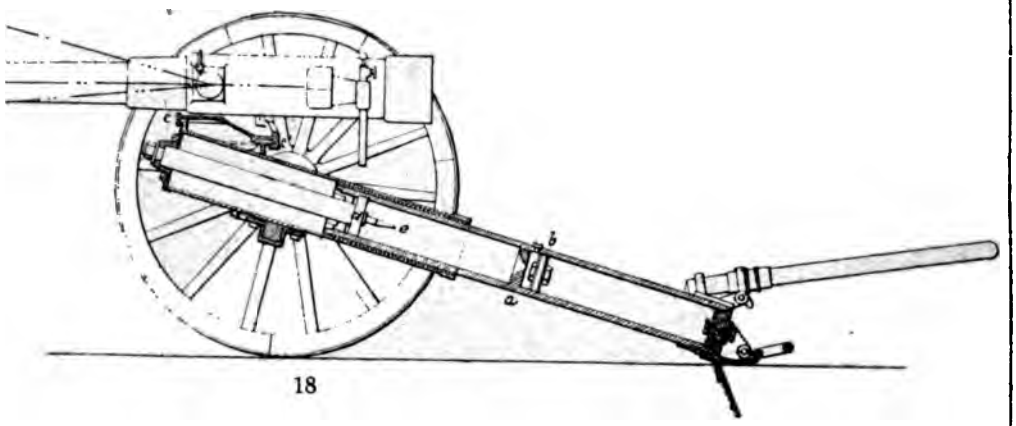

18

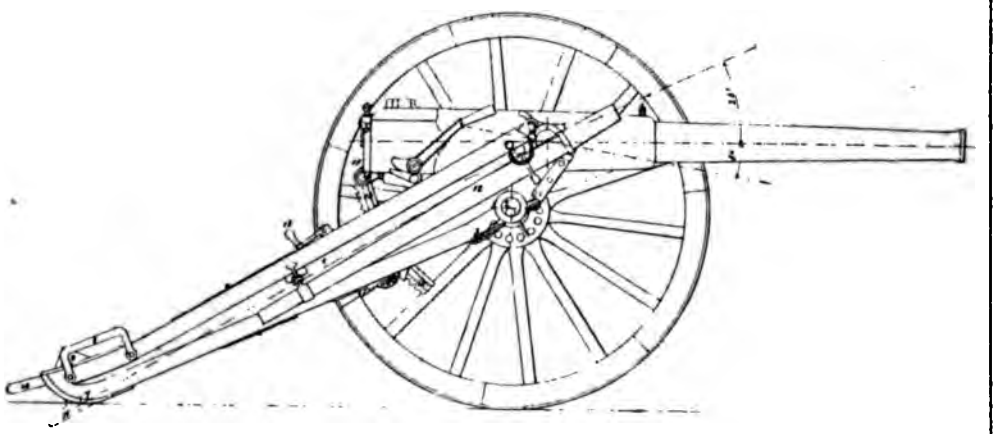

27

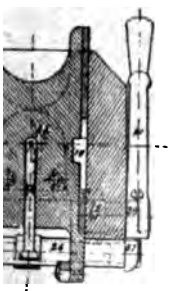

26

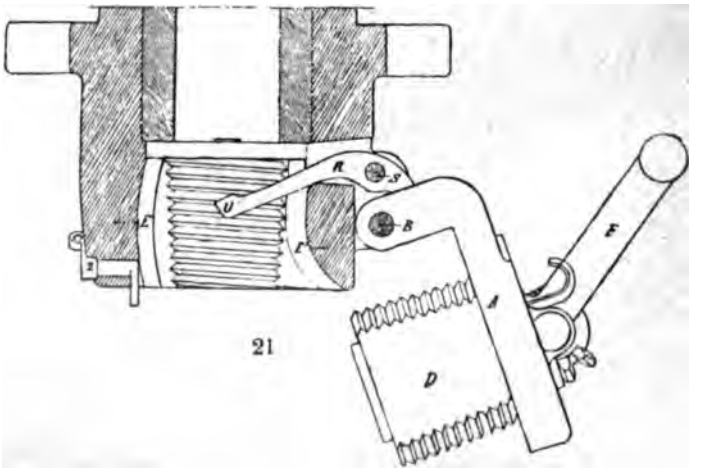

21

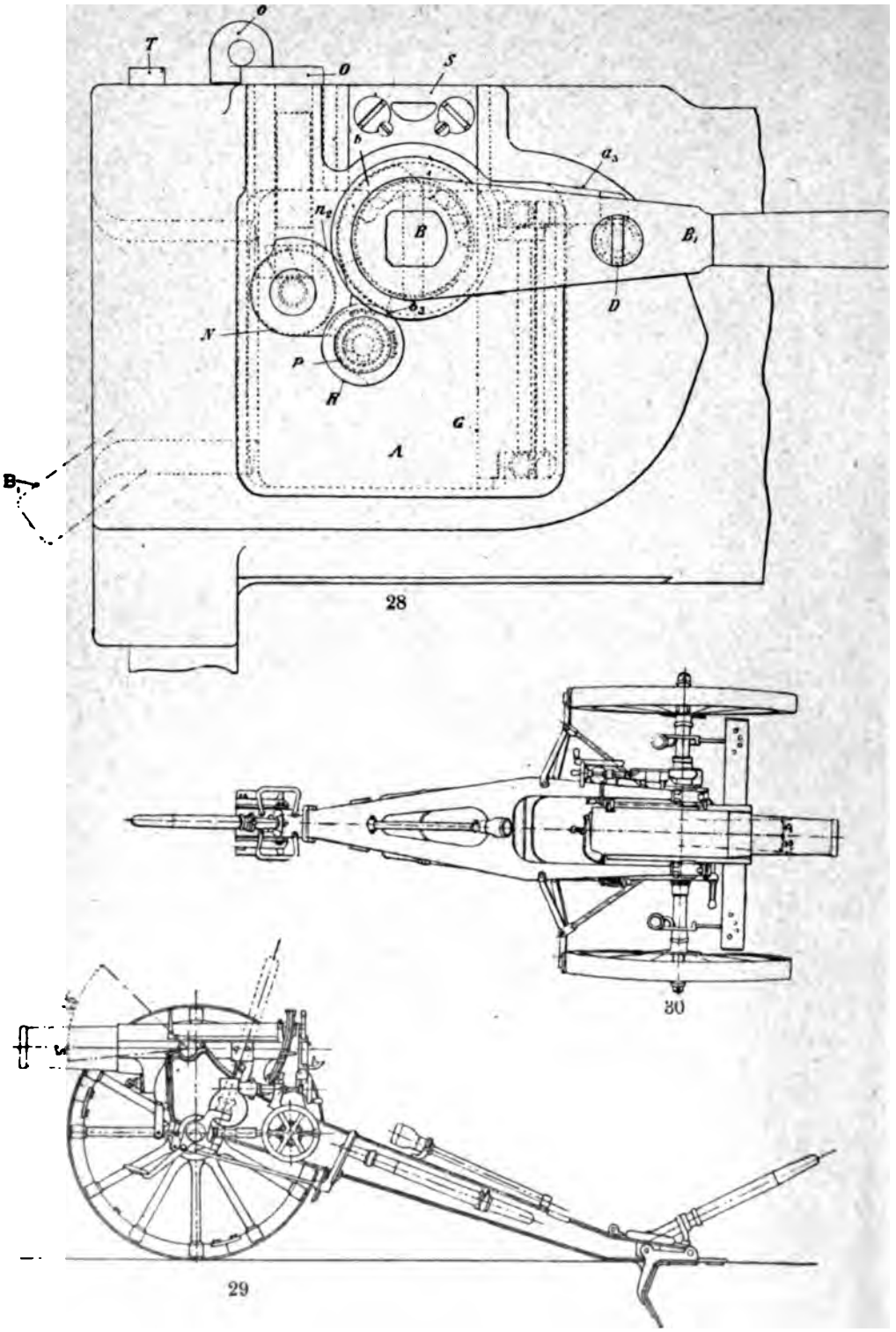

28

30

29

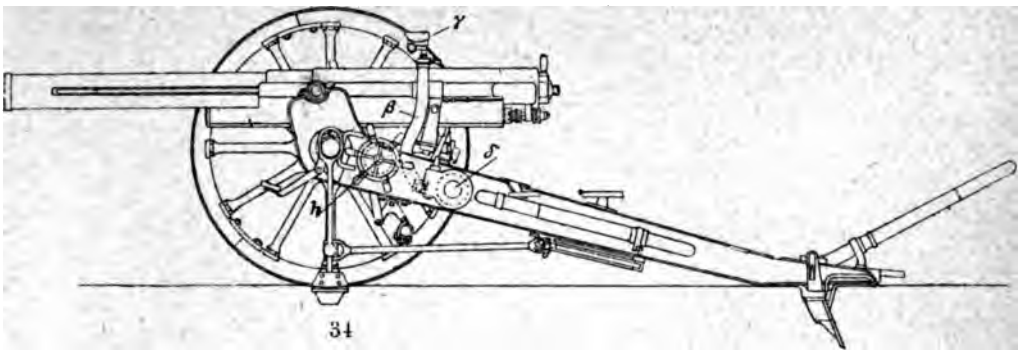

34

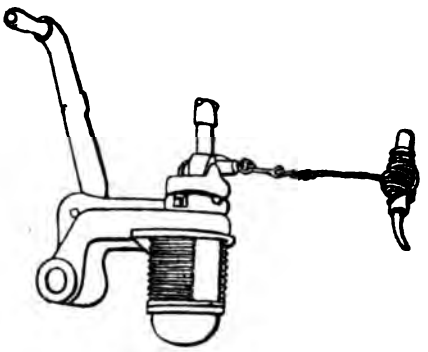

31

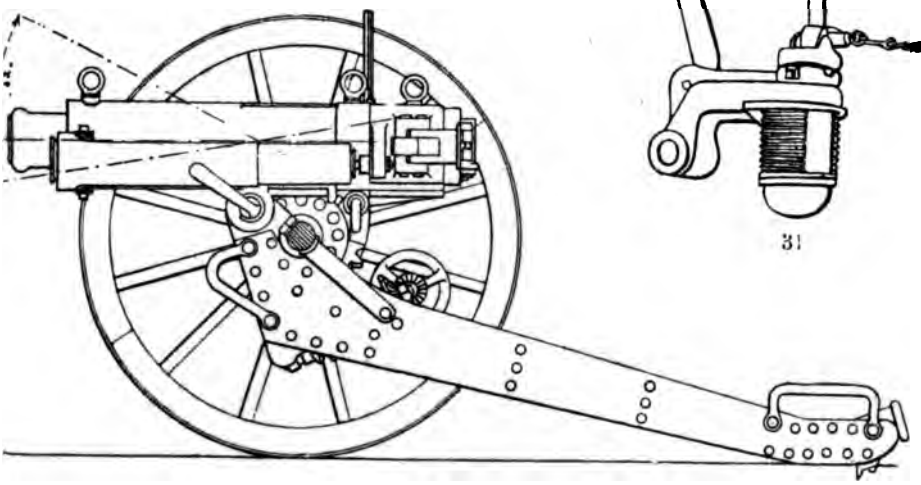

32

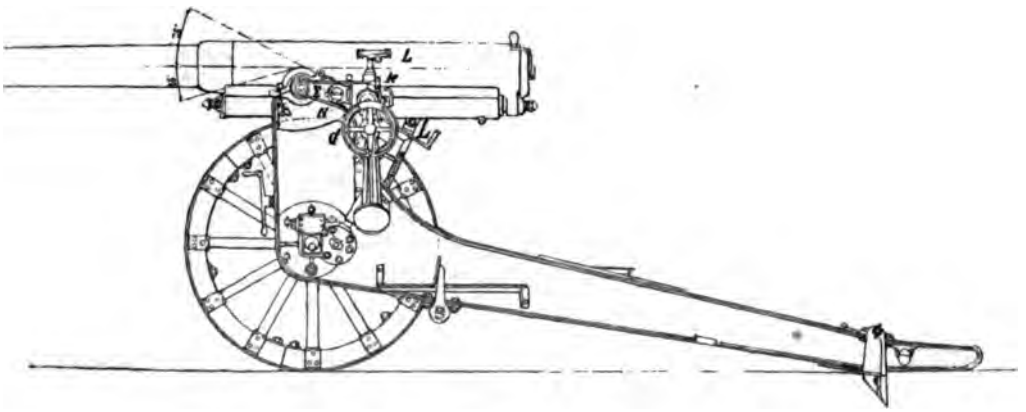

33

ляется съ орудіемъ витками наружной поверхности. Ударникъ помѣщается въ тѣлѣ затвора и взводится открываніемъ. Затворъ имѣетъ экстракторъ и два предохранителя, препятствующіе производству выстрѣла при не вполнѣ запертомъ замкѣ, или при постановкѣ предохранителя въ походное положеніе, и на случай затяжныхъ выстрѣловъ. Орудіе помѣщается и откатывается въ люлькѣ *A* (фиг. 12 и 13), лежащей своими цапфами на лафетѣ; подъ нею находятся гидравлическій компрессоръ *B* и воздушный накатникъ *C* изъ двухъ цилиндровъ. Прицѣльныя приспособленія расположены на особой люлькѣ подъемнаго механизма, которымъ можно придавать орудію углы возвышенія, не измѣняя линіи прицѣливанія. *75 мм. Канэ образца 1896 года* состоитъ изъ ствола, скрѣпленнаго кожухомъ. Стрѣляетъ шрапнелями (90%) и фугасными гранатами (10%). Скорость стрѣльбы 10 выстрѣловъ въ минуту. Затворы имѣются 3 типовъ. 1-й: цилиндрическій поршень съ двумя секторами рѣзьбы, который навинченъ на особую муфту, вращающуюся около вертикальнаго шарнира казенной части. Открываніе и закрываніе производится вертикальною рукояткою въ два пріема. Спускъ ударника производится шнуромъ. Второй типъ—поршень съ двумя секторами рѣзьбы, помѣщенный въ рамѣ. Открываніе и закрываніе производится въ одинъ пріемъ горизонтальною рукояткою поворачиваніемъ ея въ одну сторону. Ударникъ можно взвести и не открывая затвора. Спускается онъ шнуромъ. Эстракторъ—вилка съ захватами по концамъ вертикальнаго діаметра, вращающаяся около вертикальной оси. Третій типъ (фиг. 14, 15 и 16)—сферическій сегментъ *A* съ витками *BB* на плоскихъ бокахъ и съ желобомъ *C* сзади, по которому досылается патронъ. Открываніе и закрываніе производится въ одинъ пріемъ поворотомъ рукоятки. Спускъ ударника съ пластинчатою пружиною, который можно взвести, не открывая замка, производится шнуромъ. Этотъ типъ требуетъ особаго устройства (вогнутаго) дна гильзы. Всѣ три типа не допускаютъ спуска ударника при не вполнѣ запертомъ затворѣ и самооткрыванія затвора. Станины (фиг. 17, 18 и 19) изъ двухъ цилиндровъ составляютъ собою гидравлическій компрессоръ съ воздушнымъ накатникомъ. Поворотный механизмъ состоитъ изъ зубчатаго сектора *f* (фиг. 19), приводимаго въ движеніе посредствомъ передачи маховикомъ *M* и поворачивающаго верхній лафетъ вдоль дугъ *cc'*. Подъемный механизмъ — винтъ *r*, подпирающій выступъ *q* орудія и приводимый въ дѣйствіе посредствомъ передачи маховикомъ *N*. Колесный тормазъ (обыкновенный башмачный или въ родѣ Лемуана) при стрѣльбѣ употребляется только въ исключительныхъ случаяхъ. *75 мм. Банжа и Пиффара завода Кайль* состоитъ изъ ствола, скрѣпленнаго кожухомъ. Затворъ ея — поршневой съ 4-мя прерванными витками имѣетъ оживальную форму. Центръ поверхности закругленія—на оси рамы, почему затворъ открывается безъ вытягиванія его назадъ просто поворотомъ рамы, шарниръ которой можетъ быть устроенъ или вертикальный сбоку или горизонтальный снизу. При открываніи рукоятка ствола особою двойною гребенкою поворачиваетъ поршень на $^1/_8$ круга, послѣ чего, когда особая защелка соединитъ его съ рамою, отворачиваютъ ее вмѣстѣ съ поршнемъ въ сторону или внизъ, при чемъ въ концѣ поворота рама ударяетъ объ упоръ экстрактора самаго простого устройства безъ пружинъ и безъ оси и приводитъ его въ дѣйствіе. Закрываніе — обратнымъ порядкомъ. Ударникъ взводится открываніемъ затвора, но его можно взвести и не открывая послѣдняго. Спускъ производится шнуромъ. *75 мм. Максимъ-Норденфельда (въ Лондонѣ)* состоитъ изъ ствола, скрѣпленнаго муфтою. Нарѣзовъ постоянной крутизны 30. Стрѣляетъ шрапнелью и картечью. Скорость стрѣльбы 18 выстрѣловъ въ минуту. Затворъ ея (фиг. 20 и 21) состоитъ изъ поршня *D* съ прерванными витками, расположенными на поверхности цилиндровъ увеличивающихся къ каморѣ діаметровъ; рамы *A* со штыремъ *B*, гдѣ поршень поворачивается зубцами *I* рукоятки, сцѣпленными съ зубчатымъ секторомъ *K*; рукоятки *F*, имѣющей у крайняго зуба кулакъ *L*, упирающійся въ концѣ поворота ея на $^1/_4$ круга около оси *g* въ раму, послѣ чего поршень будетъ поворачиваться вмѣстѣ съ рукояткою и рамою около оси *B*, для чего гнѣздо имѣетъ поверхности *E* и *E'*, производящія которыхъ описаны изъ центра *B*. Полный поворотъ рукоятки около $^5/_8$ круга. Ударникъ *M* со спиральною пружиною взводится при открываніи и имѣетъ выступъ *Q* съ крючкомъ, за который его можно взвести, не открывая затвора. Спусковой механизмъ приводится въ движеніе шнуромъ и устроенъ такъ, что выстрѣлъ можетъ быть только при вполнѣ запертомъ замкѣ. Замокъ снабженъ приспособленіемъ, препятствующимъ самооткрыванію, и предохранителемъ на случай затяжныхъ выстрѣловъ. Орудіе лежитъ и откатывается въ муфтѣ *A* (фиг. 22) съ гидравлическими компрессорами и пружинными накатниками, соединенной съ люлькою *E*, сидящею на горизонтальномъ валу *H*, укрѣпленномъ въ станинахъ. Поворотный механизмъ состоитъ изъ рычаговъ *K* муфты, образующихъ зубчатый сегментъ *L*, и маховика *N* (фиг. 23), приводящаго его въ дѣйствіе посредствомъ винтовой передачи. Подъемный механизмъ состоитъ изъ винта *P*, приводимаго въ движеніе посредствомъ передачи маховикомъ *S*. Для наводчика сдѣлано сидѣніе *R*. Колесный тормазъ — эксцентрики съ крючьями *Y*, несущими рычаги башмаковъ *ZZ*, нажимающихся, благодаря эксцентриситету, собственною тяжестью и подвѣшивающихся при ѣздѣ къ станинамъ. *75 мм. Гочкиса*, длиною 26 кал. состоитъ изъ ствола, кожуха и скрѣпляющаго кольца. Нарѣзовъ постоянной крутизны — 28. Стрѣляетъ гранатою, шрапнелью и картечью. Скорость стрѣльбы — 15 выстрѣловъ въ минуту. Затворы имѣются двухъ типовъ. Поршневой съ поршнемъ, поворачивающимся въ рамѣ шестернею оси рукояти, отворачивающей вмѣстѣ съ рамою затворъ внизъ особыми зубцами этой же шестерни. Ударникъ взводится открываніемъ замка, но можетъ быть

взведенъ и безъ этого. Спускъ производится шнуромъ. На случай затяжныхъ выстрѣловъ имѣется особый предохранитель, призматическій съ закругленными краями (фиг. 24, 25 и 26), открывающійся внизъ, съ заднею наклонною къ оси канала гранью. Затворъ приводится въ движеніе рукояткою 21, на оси которой сидитъ рычагъ 18 съ цапфочкою 19, ходящею въ пазу 20. Ударникъ 26 взводится при движеніи затвора внизъ. Спускъ производится шнуромъ, зацѣпленнымъ за крючекъ 36. Экстракторъ—рычагъ съ зацѣпомъ и съ цапфочкою, ходящею въ пазу 41—42. Затворъ устроенъ такъ, что преждевременные открываніе и спускъ ударника невозможны. Предохранителя на случай затяжныхъ выстрѣловъ нѣтъ. Патронъ окончательно досылается верхнимъ переднимъ скосомъ. Лафетъ (фиг. 27) не упругій съ такимъ же сошникомъ, прекращающимъ откатъ послѣ одного-двухъ выстрѣловъ. Для уменьшенія ширины хода концы оси отогнуты внизъ. Подъемный механизмъ состоитъ изъ зубчатой дуги, приводимой въ движеніе рукояткою, и снабженъ особымъ стопоромъ, устраняющимъ сдачу его при выстрѣлѣ. Въ орудіяхъ съ поршневымъ затворомъ подъемная дуга расположена на лѣвой сторонѣ казенной части. Поворотнаго механизма нѣтъ, а для наводки вставляется правило въ гнѣздо. Тормазъ у лѣваго колеса служитъ только на походѣ при спускахъ. Скорострѣльныя гаубицы. 48 лин. Крупна съ откатомъ по оси длиною въ 12 кал. состоитъ изъ ствола и кожуха. Нарѣзовъ прогрессивной крутизны — 36. Стрѣляетъ фугасною бомбою и шрапнелью. Затворъ ея (фиг. 28) состоитъ изъ клина A, ходового винта B съ рукояткою B_1, матки S ходового винта, стопорнаго болта, экстрактора, вращающагося около валика и приводимаго въ дѣйствіе ударомъ заплечиковъ по его кулакамъ, и ударника со спиральною пружиною и спускомъ O, взводящагося при выстрѣлѣ, но могущаго быть взведеннымъ и безъ производства послѣдняго. Спускъ производится шнуромъ. Для открыванія затвора рукоятка поворачивается на 217°. Произвольному открыванію мѣшаетъ стопоръ. Затворъ устроенъ такъ, что выстрѣлъ невозможенъ во время его открыванія или запиранія, и снабженъ предохранителемъ, который можно по желанію запереть и тѣмъ сдѣлать невозможнымъ производство выстрѣла, а также и открываніе затвора. Лафетъ состоитъ изъ люльки, лежащей полыми цапфами въ гнѣздахъ нижняго лафета и несущей на себѣ салазки, имѣющія поворотную цапфу. Орудіе откатывается вдоль салазокъ, внутри которыхъ помѣщаются гидравлическій компрессоръ съ пружиннымъ накатникомъ. Ударъ при концѣ наката смягчается каучуковымъ буферомъ, помѣщеннымъ въ заднемъ концѣ салазокъ. Длина отката показывается особымъ измѣрителемъ и не должна превосходить 620 мм. Подъемный механизмъ состоитъ изъ зубчатой дуги, приводимой въ движеніе посредствомъ передачи маховичкомъ съ рукояткою. Особый рычагъ служитъ для приведенія орудія въ положеніе для заряжанія. Поворотный механизмъ состоитъ изъ винта, вращающагося помощью передачи маховичкомъ въ маткѣ салазокъ и поворачивающаго ихъ около цапфы. Тормазъ состоитъ изъ соединенныхъ съ боевою осью шарнирныхъ рычаговъ съ колодками и двухъ тягъ, соединенныхъ между собою и приводимыхъ въ движеніе маховичкомъ съ правой стороны лафета. *10,5 см. и 12 см. Шнейдеръ-Канэ* (фиг. 29 и 30) различаются между собою только размѣрами и состоятъ изъ ствола, кожуха и скрѣпляющаго кольца. Длина канала—12 кал. Стрѣляютъ шрапнелями и гранатами, обыкновенными и бризантными. Заряды въ гильзахъ — отдѣльно отъ снарядовъ. Скорость стрѣльбы 10,5 см.—4,2 выстрѣла въ минуту, 12 см.—3,3. Затворъ—поршневой, приводящій открываніемъ въ дѣйствіе экстракторъ. Выстрѣлъ производится ударомъ молотка по головкѣ ударника посредствомъ вытяжного шнура. Затворъ снабженъ предохранителемъ, предупреждающимъ преждевременное открываніе при затяжныхъ выстрѣлахъ и выстрѣлъ при не вполнѣ запертомъ затворѣ. Орудіе откатывается въ люлькѣ, лежащей цапфами въ гнѣздахъ лафета и помѣщающей въ себѣ гидравлическій компрессоръ изъ двухъ цилиндровъ рядомъ и воздушный накатникъ изъ двухъ цилиндровъ, входящихъ одинъ въ другой, при чемъ кольцевое пространство между ними служитъ воздушнымъ аккумуляторомъ. Между цилиндрами компрессора помѣщается стержень, выдвигаемый при стрѣльбѣ назадъ и служащій рукоятью для быстраго перевода орудія въ положеніе для заряжанія, посредствомъ очень простого приспособленія, расцѣпляющаго подъемный винтъ съ маткою. Подъемный механизмъ состоитъ изъ зубчатой дуги люльки, вращаемой посредствомъ передачи маховичкомъ съ рукояткою. Поворотный механизмъ состоитъ изъ винтового колеса на боевой оси, вращаемаго посредствомъ передачи маховикомъ съ лѣвой стороны лафета. Горная артиллерія. Затворъ *75 мм. пушки Викерсъ-Максима*, стрѣляющей снарядомъ 5,675 килограм., фиг. 31—поршневой, имѣетъ 4 сектора рѣзьбы, разнаго діаметра и образующихъ уступы, и два паза. Поворотъ рукоятки на $^1/_6$ круга расцѣпляетъ поршень отъ орудія, а дальнѣйшій—его отворачиваетъ вмѣстѣ съ рамою въ сторону. Выстрѣлъ производится ударнымъ приспособленіемъ съ предохранителемъ, препятствующимъ выстрѣлу при не вполнѣ запертомъ затворѣ. Лафетъ (фиг. 32) состоитъ изъ люльки съ двумя гидравлическими компрессорами и пружиннымъ накатникомъ, лежащей на станинахъ. Подъемный механизмъ—зубчатая дуга люльки, вращаемая посредствомъ передачи маховичкомъ съ лѣвой стороны лафета. Тормазъ состоитъ изъ двухъ канатовъ, продѣтыхъ между спицъ и пропущенныхъ черезъ хоботовыя скобы и застегнутыхъ на крючекъ съ кольцомъ. Для вьюченія разбирается на слѣдующія части: пушка—107 килограм., люлька съ компрессоромъ—88 килограммовъ, лафетъ съ осью 120 килограммовъ и колеса съ остальными частями 85 килограммовъ. Осадная артиллерія. *12 см. пушка Шнейдеръ-Канэ* длиною въ 28 кали-

бровъ, состоитъ изъ ствола, кожуха и скрѣпляющаго кольца. Стрѣляетъ тѣми же снарядами, что и 12 см. гаубица. Скорость стрѣльбы 4,7 выстрѣловъ въ минуту. Затворъ ея—поршневой. Ударникъ съ пружиною взводится при открываніи затвора и спускается нажатіемъ на рычагъ. Экстракторъ приводится въ дѣйствіе также открываніемъ затвора, которое производится однимъ поворотомъ рукоятки. Затворъ снабженъ предохранителемъ, предупреждающимъ производство выстрѣла при не вполнѣ запертомъ затворѣ и преждевременное открываніе послѣдняго при затяжныхъ выстрѣлахъ. Пушка (фиг. 33) откатывается въ люлькѣ, лежащей своими цапфами въ гнѣздахъ лафета и помѣщающей въ себѣ гидравлическій компрессоръ, изъ двухъ цилиндровъ и между ними воздушный накатникъ съ сжатымъ воздухомъ. Задніе концы штоковъ компрессора и накатника связаны помощью пружинъ Бельвиля съ казенною частью орудія. Башмачный тормазъ приводится въ дѣйствіе маховикомъ съ рукояткою спереди боевой оси. Подъемный механизмъ—винтъ, приводимый въ движеніе маховикомъ *G*. Поворотный механизмъ—винтовое колесо, ходящее вдоль боевой оси отъ дѣйствія маховика съ ручкою *L*. Въ походномъ порядкѣ орудіе оттягивается на длину наибольшаго допускаемаго отката и укладывается казенною частью на подушку посерединѣ лафета. Стрѣлять можно и безъ платформы, надо только упереть сошникъ въ прочно укрѣпленный лежень.

Литература. И. А. Яцыно, «Курсъ морской артиллеріи»; Г. Л. Потоцкій, «Артиллерія. Сравнительный обзоръ артиллеріи иностранныхъ государствъ»; А. Нилусъ, «Исторія матеріальной части полевой артиллеріи»; кап. Нилусъ, «Новая скорострѣльная полевая артиллерія»; В. И. Александровичъ, «Школа артиллерійскаго солдата»; «Matériele de montagne et matériel léger de campagne à voie réduite» («Revue d'Artillerie», 1900, 3); кап. Нилусъ, «Французская полевая 120 мил. короткая пушка» («Артиллер. журналъ», 1897, 9 и 10); П. К—въ, «Временный уставъ франц. полевой артиллеріи» (ib., 1902, 9); Р. Башинскій, «Новѣйшія орудія Шнейдеръ-Канэ» (ib., 1903, 10); «Замѣтки изъ области артиллерійской техники» (ib.); полк. Клейненбергъ, «Описаніе полевой 48 лин. гаубицы Круппа съ откатомъ по оси». *О.*

Скорость реакцій—см. Химическія реакціи.

Скрамликъ (Янъ Skramlík)—чешскій живописецъ-жанристъ. Род. въ 1860 г., учился въ мюнхенской академіи художествъ. Изъ картинъ его болѣе извѣстны «Тишь», «Лютнистъ», «Рудольфъ II у придворнаго антиквара Страды», «Кающаяся Магдалина» и серія рисунковъ изъ стараго чешскаго быта.

***Скрамъ** (Амалія Skram)—датско-норвежская романистка: ум. въ 1905 г.

Скрейшовскій (Янъ Станиславъ Skrejšovský)—чешскій публицистъ (1831—1883). Боролся за права чеховъ противъ нѣмецко-мадьярскаго дуализма, нѣсколько разъ былъ судимъ. Послѣ герцеговинскаго возстанія писалъ въ защиту балканскихъ славянъ, затѣмъ путешествовалъ по юго-слав. землямъ и проповѣдовалъ идею славянской федераціи. Считается «воспитателемъ» публицистической школы чеховъ въ Прагѣ и Вѣнѣ.

Скреперъ—см. Скрэперъ.

Скрибанъ (Неофитъ Scriban) — румынскій дѣятель національнаго возрожденія, номинальный епископъ едесскій (1803—1884). Его заслуги—защита интересовъ церкви отъ посягательствъ кн. А. Кузы, основаніе національной школы въ Нямецкомъ м-рѣ, пропаганда идеи соединенія Молдавіи и Валахіи. Изъ печатныхъ работъ С. болѣе извѣстны: «Istoria universală şi a patriei» (1852), «Unirea şi neunirea principatelor române» (1856), «Istoria mitropoliţilor Moldovei» (1857), «Cuvinte bisericesci» (1868), «Incercări poetice» (1870), «Călătoria la Pământul Sfânt» (1875). См. D. Lascar, «Neofit S.» (Бухарестъ, 1898); еписк. Арсеній, «Изслѣдованія и монографіи по исторіи Молдавской церкви» (СПб., 1904, ч. II, глава IV).

Скрибинъ (Филаретъ Scriban)—румынскій церковный писатель (1811—1873), братъ предыдущаго. Учился въ кіевской духовной академіи, находился въ сношеніяхъ съ московскимъ митр. Филаретомъ и въ перепискѣ съ русскимъ мистикомъ А. С. Стурдзой, помогалъ Неофиту С. въ политической борьбѣ. Изъ многочисленныхъ работъ С. особенно извѣстна краткая «Istoria bisericei române» (Яссы, 1871) и пространная «Исторія рум. церкви» въ 6 томахъ (въ рукописи). См. C. Erbiceanu, «Viaţa şi activitatea P. S. Filaret S.» (Бухарестъ, 1888); еписк. Арсеній, «Изслѣдованія и монографіи по исторіи Молдавской церкви» (СПб., 1904, ч. II, глава IV).

де-Скроховскій (Константинъ Осиповичъ, ум. въ 1906 г.)—писатель. Былъ виднымъ желѣзнодорожнымъ дѣятелемъ въ Россіи; послѣднее десятилѣтіе своей жизни посвятилъ раскрытію злоупотребленій папства и римской куріи. По его мнѣнію, папство—главный врагъ славянства. Особенно много вреда славянству папство причинило своей политикой въ Польшѣ, возбуждая вражду между двумя братскими народами—польскимъ и русскимъ. Этому вопросу С. посвятилъ рядъ брошюръ и сочиненій на русскомъ и польскомъ языкахъ, издавая свои труды подъ псевдонимомъ *Непогрѣшимый*. Изъ нихъ главныя: «Безбрачіе латинскаго духовенства и его послѣдствія» (Варшава, 1900); «Начало конца римскаго католицизма и папства» (СПб., 1900); «Отъ мрака къ свѣту, или папство и славянскій міръ» (чч. I и II, СПб., 1900); «Борьба двухъ львовъ или Таксиліада» (Варшава, 1901); «Иллюстрація правовъ римской куріи въ среднія вѣка въ 10 картинахъ» (Варшава, 1902); «Encyklika papieża Leona XIII i rusikopolskie stosunki 1898 r.»; «Bezżeństwo duchownych».

Скрыдловъ (Николай Иларіоновичъ)—русскій морякъ. Род. въ 1844 г.; образованіе получилъ въ морскомъ кадетскомъ корпусѣ. Въ русско-турецкую войну 1877—78 гг., командуя катеромъ, произвелъ минную атаку большого турецкаго парохода, защитилъ нашу флотилію паровыхъ и гребныхъ судовъ и

далъ ей возможность установить минныя загражденія переправы черезъ Дунай. Съ 1894 по 1898 г. исправлялъ должность главнаго инспектора миннаго дѣла; позже командовалъ отрядомъ судовъ въ Средиземномъ морѣ и принималъ участіе въ умиротвореніи о-ва Крита. Съ 1900 по 1902 г. начальникъ эскадры Тихаго океана, затѣмъ главный командиръ Черноморскаго флота и портовъ Чернаго моря. Во время Русско-Японской войны 1904—1905 гг., за смертью вице-адм. Макарова, С. командовалъ тихо-океанской эскадрой, но не выходилъ изъ Владивостока. Въ іюнѣ 1906 г. вновь назначенъ главнымъ командиромъ Черноморскаго флота.

Скрытопятисуставчатые жуки (Cryptopentamera)—группа или подотрядъ въ отрядѣ жуковъ (Coleoptera), называвшійся раньше четырехсуставчатыми (Tetramera). Число члениковъ на лапкахъ С. жуковъ 5 (изъ нихъ 1 очень мало замѣтенъ). Сюда относятся семейства долгоносиковъ (Curculionidae), короѣдовъ (Scolytidae), дровосѣковъ (Cerambycidae), листоѣдовъ (Chrysomelilae) и друг. Въ настоящее время дѣленіе отряда жуковъ по числу члениковъ лапокъ въ силу своей искусственности оставлено и поэтому названіе С. жуки имѣетъ только историческое значеніе.

Скрыточетырехсуставчатые жуки (Cryptotetramera)—группа или подотрядъ въ отрядѣ жуковъ (Coleoptera), заключающій семейство божьихъ коровокъ (Coccinellidae) и нѣкот. друг., у которыхъ лапки имѣютъ по 4 членика, изъ которыхъ 1 весьма малъ, почему эту группу называли раньше трехсуставчатыми жуками (Trimera). Въ современной классификаціи жуковъ группы С. жуковъ нѣтъ.

Скрябинъ (Александръ Николаевичъ)—талантливый русскій композиторъ и піанистъ. Род. въ 1871 г. въ Москвѣ; окончилъ курсъ въ московской консерваторіи, гдѣ былъ профессоромъ фортеп. игры. Главн. произведенія С.: симфоніи e-dur и c-moll (первая съ участіемъ хора въ финалѣ на слова «Къ искусству»), концертъ для фортеп., мазурки, прелюдіи, ноктюрны. Въ фортеп. его пьесахъ замѣтно вліяніе Шопена; оркестровыя его произведенія примыкаютъ къ Вагнеру.

Скугерскій (Францъ Зденко Skuhersky)—чешскій композиторъ и музыкальный ученый (1830—92). Написалъ оперы: «Samo», «Vladimir», «Lora», «General», нѣсколько мессъ. Изъ его теоретическихъ трудовъ пользуются извѣстностью: «Musikalische Formenlehre», «Kompositionslehre», «Die Orgel und ihre Struktur», «Theoretisch-praktische Orgelschule», «Harmonielehre auf wissenschaftlicher Grundlage».

Скуловыя дуги—образуются костями черепа позвоночныхъ въ височной области и появляются впервые у амфибій. У безхвостыхъ амфибій на нижней поверхности переднято или крыловиднаго отростка квадратнаго хряща развиваются удлиненныя крыловидныя кости, а на верхней сторонѣ квадратнаго хряща развивается еще окостенѣніе накладного характера, одними считаемое за squamosum, а другими за особую кость (paraquadratum). У Anura кпереди отъ quadratum лежитъ косточка (quadrato-jugale s. quadrato-maxillare), которая переднимъ краемъ упирается въ максиллярную кость и образуетъ такимъ образомъ скуловую дугу, прикрывающую височную область. Эту дугу не надо смѣшивать съ дугой, встрѣчаемой въ той же области черепа у нѣкоторыхъ хвостатыхъ и образованной направленнымъ впередъ отросткомъ squamosum (s. paraquadratum) и идущимъ навстрѣчу ему отросткомъ лобныхъ костей. Эта скуловая дуга, какъ лежащая выше, можетъ быть названа верхней, въ отличіе отъ имѣющейся у Anura или нижней. Обѣ дуги изъ амфибій имѣетъ лишь p. Tylototriton. У безногихъ Gymnophiona и ископаемыхъ Stegocephala развивающіяся въ височной области кости плотно прилегаютъ одна къ другой, образуя сплошную покрышку височной впадины, и слѣд. скуловыхъ дугъ у нихъ не образуется. Эта форма черепа, естественно, есть болѣе древняя по сравненію съ таковой хвостатыхъ и безхвостыхъ. Между рептиліями простѣйшей формой черепа надо принять ту, которая примыкаетъ къ формѣ черепа Gymnophiona и Stegocephala, т. е. когда кости, развившіяся въ височной области, плотно прилегая другъ къ другу, прикрываютъ височную впадину съ боковъ. Такой черепъ представляютъ намъ морскія черепахи, а равно нѣкоторыя ископаемыя рептиліи, именно Theromorpha. У большинства рептилій, вслѣдствіе редукціи опредѣленныхъ частей черепа, кости височной области обособляются отъ стѣнки черепа на нѣкоторомъ протяженіи, въ видѣ скуловыхъ дугъ, прикрѣпленныхъ къ черепной стѣнкѣ своимъ заднимъ и переднимъ концомъ. У немногихъ рептилій имѣются обѣ скуловыя дуги, т. е. верхняя и нижняя, напримѣръ у Hatteria, крокодиловъ и нѣкоторыхъ ископаемыхъ формъ, но обыкновенно остается или одна верхняя дуга, какъ это наблюдается у большинства ящерицъ, или одна нижняя, какъ это наблюдается у многихъ черепахъ. Наконецъ, дуги эти могутъ подвергнуться полной редукціи и тогда височная впадина является ничѣмъ не прикрытой, какъ это характерно для всѣхъ змѣй, а также ящерицъ и нѣкоторыхъ черепахъ. У птицъ имѣется нижняя скуловая дуга, составленная тонкими quadrato-jugale и jugale и соединяющая въ видѣ палочкообразнаго рычага квадратную кость съ максиллярной. Особенностью черепа млекопитающихъ является то, что ихъ скуловая дуга образована squamosum и jugale, т. е. костями, принадлежащими двумъ различнымъ дугамъ въ черепѣ амфибій и рептилій. Это объясняется тѣмъ, что черепъ млекопитающихъ, вѣроятно, возникъ изъ черепа съ прикрытой височной впадиной, подобнаго таковому морскихъ черепахъ, Stegocephala и Theromorpha. Возможно, что эта дуга обособилась не вслѣдствіе возникновенія выемки на заднемъ краѣ черепа, какъ у черепахъ, а вслѣдствіе резорпціи костнаго вещества въ боковой стѣнкѣ черепа и образованія соединительно-тканнаго промежутка (фонтанели),

отдѣляющаго скуловую дугу отъ стѣнки черепа. Такимъ образомъ, скуловая дуга млекопитающихъ является образованіемъ sui generis, несравнимымъ съ С. дугами амфибій и рептилій (Rabl, 1903). *В. М. Ш.*

Скуттерудитъ—рѣдкій минералъ, состава $CoAs_3$. Кристаллизуется, вѣроятно, въ кубической системѣ. Сильный металлическій блескъ. Тверд.=6. Уд. вѣсъ=6,4—6,8. Встрѣчается въ рудномъ мѣсторожденіи Skutterud близъ Modum въ Норвегіи.

Слаби (Адольфъ-Карлъ Slaby, род. въ 1849 г.)—нѣм. инженеръ-электротехникъ, былъ проф. электротехники въ шарлоттенбургскомъ политехникумѣ, а въ 1902 г. назначенъ профессоромъ берлинскаго университета. Извѣстенъ своими изслѣдованіями о безпроволочномъ телеграфѣ, а также рядомъ усовершенствованій аппаратовъ, примѣняющихся при телеграфированіи безъ проводовъ. Напечаталъ: «Die neuesten Fortschritte auf dem Gebiete der Funkentelegraphie» (Б., 1901) и др.

***Славейковъ** (Иванъ) — политическій дѣятель, писатель: ум. въ 1901 г.

Славейковъ (Пенчо)—выдающійся болгарскій поэтъ, сынъ П. Р. Славейкова (XXX, 281). Первое его произведеніе: «Момини сълзи» (1888)—сборникъ лирическихъ стихотвореній; позднѣе онъ написалъ «Епически пѣсни» (1896) и «Блѣнове» — перлы болгарской поэзіи. Въ «Кървава пѣсень» онъ превозноситъ подвиги борцовъ за свободу Болгаріи. Стихи С. звучны и прочувствованы; поэтическое настроеніе его мрачно-пессимистическое; бо́льшая часть стихотвореній С.—философскаго характера («Микелъ Анджело», «Псаломъ на поета», «Островътъ на блаженнитѣ», «Сѣнката на свѣрхчовѣка» и др.). Они явились своего рода откровеніемъ для болгарской поэзіи, но были мало доступны для большинства публики. Сравнительно большимъ успѣхомъ С. пользуется какъ авторъ литературно-критическихъ этюдовъ, напечатанныхъ въ журн. «Мисъль»; главные изъ нихъ: «Българската народна пѣсень» (1904), «Българската поезия прѣди и сега» (1906), «Блѣнове на модеренъ поетъ—П. Ю. Тодоровъ «Зидари» (1905). С. издалъ сочиненія своего отца, съ монографіею о немъ; издалъ также сочиненія А. Константинова, съ приложеніемъ біографіи; вмѣстѣ съ Константиновымъ переводилъ Пушкина, Лермонтова и др. Ср. д-ръ Кръстевъ, «Етюди и критики»; Божанъ Ангеловъ, «Пенчо Славейковъ» («Мисъль», 1905, бр. V); П. Росенъ, «Пенчо Славейковиятъ Микелъ Анджело» («Мисъль», 1905); д-ръ Кръстевъ, «П. Славейковъ» («Мисъль», 1905); Ив. Андрейчинъ, «Сегашната наша литература» («Мисъль», бр. X, 1905); С. Adam, «Млада България въ литературата» («Книгописецъ», бр. IV — V, 1904); Вл. Димитровъ, «Животъ въ смърьта» («Мисъль», 1906). *М. Г.*

Славикъ (Франтишекъ-Августинъ Slavík)—чешскій историкъ. Род. въ 1846 г. Изъ работъ его болѣе извѣстны: «Pohled na osvětu národa českého u poruvnání s osvětou národů německých» (1870), «Dějiny českého studentstva» (1874), «K literární činnosti B. J. Blahoslava» (1875), «Bratří čeští v Lešně polském» (1883), «Pruské usilování o země České» (1888), «O významu jména Čech» (1890), «Didakticko-paedagogické zásady J. Blahoslava u přirovnání k zásadám J. A. Komenského» (1896), «O vzdělanosti národa českého» (1897), «Moravské Slovensko od XVII století» (1903).

Славичекъ (Антонинъ Slavíček)—чешскій живописецъ. Род. въ 1870 г., учился въ мюнхенской академіи художествъ и въ Прагѣ подъ руководствомъ проф. Мажака, отъ котораго унаслѣдовалъ манеру письма. Большая часть картинъ и рисунковъ С., пейзажи, выставляются въ кружкѣ молодыхъ пражскихъ художниковъ «Манесъ».

***Славичъ** (Іоаннъ Slavici)—румынскій беллетристъ-народникъ. См. А. Яцимирскій, «Современные рум. беллетристы» («Вѣстн. иностр. лит.», 1906, I, 131, 134—140).

***Славянская** (XXX, 314)—ст-ца Кубанской обл.; съ 1897 г. админ. центръ Темрюкскаго отд. (XXXII, 863). Жит. 15167.

Славянскій Вѣкъ — всеславянскій органъ съ сильной руссофильской окраской, выходилъ съ 1900 по 1905 г. въ Вѣнѣ по два раза въ мѣсяцъ и былъ единственнымъ всеславянскимъ повременникомъ на русскомъ языкѣ. Ред.-изд. Дм. Ник. Вергунъ.

***Слатинъ-паша** — африканскій политическій дѣятель. Въ качествѣ начальника развѣдочнаго бюро англо-египетской арміи совершилъ походъ противъ Махди. Съ 1900 г. генералъ-инспекторъ Судана.

Сливная призма—см. Шлюзъ.

Сливянка—см. Ликеры.

Сливяной пилильщикъ (Hoplocampa fulvicornis)—насѣкомое изъ семейства пилильщиковъ (Tenthredinidae, см.), блестяще-чернаго цвѣта, съ короткимъ овальнымъ брюшкомъ; крылья прозрачныя, со стянутой посрединѣ ланцетовидной ячейкой; усики нитевидные, короткіе; ноги буровато-желтыя, заднія на половину черныя; длиной 5 мм. С. пилильщикъ встрѣчается въ средней и южной Европѣ и летаетъ въ апрѣлѣ и маѣ, откладывая яички по 1 въ цвѣты сливъ. Личинка въѣдается въ плодъ и питается косточкой сливы. Поврежденные плоды узнаются по каплѣ прозрачнаго сока, закрывающаго отверстіе, которое продѣлала личинка; если разломать поврежденный плодъ, то слышится сильный запахъ клопами. Личинка бѣлая, съ желтовато-краснымъ оттѣнкомъ; головка желтая, ногъ 10 паръ. Личинки живутъ 5—6 недѣль въ сливахъ и вмѣстѣ съ незрѣлыми сливами падаютъ на землю, выходятъ изъ нихъ и дѣлаютъ коконы въ землѣ. Послѣ зимовки весной происходитъ окукленіе. С. пилильщикъ наноситъ въ нѣкоторыхъ мѣстностяхъ Германіи и Польши сильный вредъ сливамъ. Изъ мѣръ борьбы рекомендуется стряхиваніе и собираніе поврежденныхъ сливъ, стряхиваніе съ деревьевъ взрослыхъ насѣкомыхъ (въ прохладную погоду они мало подвижны) и перекапываніе почвы подъ деревьями (полезно при этомъ смѣшивать почву съ известью). *М. Р.-К.*

Слизнякъ—личинка вишневаго пилильщика (Eriocampa adumbrata, см. Доп. I, 436).

Сліозбергъ (Генрихъ Борисовичъ) — юристъ. Род. въ 1863 г. въ еврейской семьѣ. Окончилъ курсъ на юридическомъ факультетѣ въ спб. унив. Состоялъ въ теченіе 18 лѣтъ помощникомъ присяжнаго повѣреннаго въ виду ограничительнаго о евреяхъ закона 1889 г. и только въ 1904 г. зачисленъ присяжнымъ повѣреннымъ. Принималъ дѣятельное участіе въ работахъ уголовнаго отдѣленія спб. юридическаго общества. Писалъ въ разныхъ журналахъ и въ настоящемъ Словарѣ. Въ своихъ работахъ по уголовному праву С. относится критически къ итальянскому направленію въ уголовномъ правѣ (Ломброзо, Ферри и др.) и держится такъ назыв. классическаго направленія, не отрицая значенія соціологическаго элемента. Съ 1899 по 1903 годъ С. редактировалъ журналъ спб. юридическаго общества, переименованный имъ въ «Вѣстникъ Права». Въ 1905 г. былъ въ числѣ учредителей союза для достиженія полноправія евреевъ.

Сліяніе зародышей и яицъ—наблюдалось какъ въ естественныхъ, такъ и въ искусственныхъ условіяхъ. Мечниковъ (1886) наблюдалъ сліяніе зародышей въ стадіи бластулы у одной медузы (Mitrocoma annae), а Гербстъ и Морганъ (1896)—у морскихъ ежей. Въ послѣднемъ случаѣ въ образовавшемся сліяніемъ изъ двухъ или большаго числа бластулъ зародышѣ появляются два зачатка кишечника, но они сливаются въ одинъ и получается одна личинка, хотя и носящая признаки двойственности, выражающіеся, напримѣръ, въ присутствіи второго зачатка известковыхъ отложеній. Дришъ (1900) показалъ, что иногда при этомъ сліяніе бываетъ настолько полнымъ, что получается вполнѣ нормальный одиночный зародышъ. Тотъ же наслѣдователь наблюдалъ у морскихъ ежей сліяніе 2—8 яицъ, но развитіе при этомъ не идетъ далеко. Гербстъ наблюдалъ у морскихъ ежей сліяніе и болѣе развитыхъ зародышей (ненормальныхъ личинокъ безъ отростковъ). Самое сліяніе можетъ быть достигнуто встряхиваніемъ яицъ, съ которыхъ предварительно снята яйцевая оболочка, а равно и помѣщеніемъ яицъ въ воду, лишенную кальція и слегка щелочную отъ прибавленія ѣдкаго натра. У кольчатаго червя Chaetopterus (Loeb, 1901), наоборотъ, сліяніе вызывается солями калія и кальція. Очевидно, эти соли вызываютъ усиленіе клейкости яицъ, что согласуется съ опытами Гербста, наблюдавшаго расхожденіе бластомеръ въ отсутствіи солей кальція, т. е. при ослабленіи клейкости бластомеръ на яицахъ морского ежа, лишенныхъ оболочки. Сліяніе яицъ въ періодъ дробленія и до него наблюдалъ Кортельтъ (1890) у кольчатаго червя Ophryotrocha, при чемъ оно обусловливалось, повидимому, продолжительностью пребыванія яицъ въ тѣлѣ матери. Сліяніе яицъ наблюдалось (Sala и Zoja) и у лошадиной аскариды. По Сала сліяніе это можетъ быть вызвано искусственно $^1/_2$ часовымъ дѣйствіемъ пониженной температуры (отъ—3 до—4). По наблюденіямъ Цуршстрассена (Zur Strassen, 1896 и 1898), иногда сливается при этомъ до 20 яицъ вмѣстѣ. При сліяніи двухъ яицъ до выдѣленія редукціонныхъ пузырьковъ, первыхъ пузырьковъ можетъ быть два, а второй уже одинъ, но съ двойнымъ числомъ хромозомъ. При сліяніи яицъ до оплодотворенія входитъ одинъ живчикъ и выходитъ нормальный зародышъ, но двойной длины. При сліяніи послѣ оплодотворенія выходятъ полныя или частичныя двойныя уродства. Описываютъ также многоядерныя яйца въ яичникахъ и, между прочимъ, у женщины (Stöckel и Rabl, 1899) и весьма возможно, что они происходятъ черезъ сліяніе нѣсколькихъ яицъ. *В. М. Ш.*

Сліяніе пучковъ. Въ утолщающемся стеблѣ двудольныхъ растеній межпучковый камбій нерѣдко начинаетъ, подобно пучковому камбію, отлагать въ одну сторону древесину, въ другую лубъ. Въ нѣкоторыхъ случаяхъ такая работа камбія идетъ сплошь по всей окружности, такъ что не остается даже сердцевинныхъ лучей. Но если сердцевинные лучи и остаются, то они низводятся до узенькихъ ленточекъ. Такимъ образомъ и древесинныя и лубяныя части пучковъ сливаются другъ съ другомъ. Этотъ процессъ и называется С. пучковъ. У однихъ растеній С. пучковъ происходитъ сравнительно раньше, у другихъ—позже.

Слово—ежедневная газета, издавалась въ СПб. съ 1 декабря 1904 по 1 іюля 1906 г. Издатель Н. Н. Перцовъ, редакторъ—П. В. Быковъ. Основателемъ газеты былъ И. В. Скворцовъ, выпускавшій ее съ 1903 г. Внутреннимъ отдѣломъ нѣкоторое время завѣдывалъ С. К. Глинка-Янчевскій, послѣ него—А. С. Стеткевичъ; отдѣломъ иностранной политики—И. С. Дурново, провинціальнымъ—С. И. Васюковъ, В. М. Лохтинъ, С. Ѳ. Бѣльскій и другіе. Литературный отдѣлъ велъ исключительно П. В. Быковъ. Обращалъ на себя вниманіе маленькій фельетонъ *Бобыля* (А. А. Осипова). При газетѣ выходили 2 раза въ недѣлю иллюстрированныя литературныя приложенія. Хотя въ 1 № «С.» объявило себя органомъ партіи центра, но направленіе газеты было крайне неустойчивое, появлялись статьи одна другую уничтожавшія. Рѣзкую дисгармонію вносили статьи Сигмы-Сыромятникова. Съ 1906 г. Н. Н. Перцовъ подписывался издателемъ-редакторомъ. Сначала газета имѣла нѣкоторый успѣхъ, но потомъ быстро стала падать, пріостановила выходъ и перешла въ собственность М. М. Федорова, возобновившаго ее съ 1 декабря 1906 г. и провозгласившаго ее органомъ конституціоннаго центра.

Сложныя поры. При дѣйствіи хлорцинкъ-іода на оболочку паренхимныхъ клѣточекъ иногда обнаруживается сложное строеніе поръ, которыя и получаютъ поэтому названіе С. Свѣтлое, не красящееся отъ дѣйствія этого реактива поле поры оказывается пересѣченнымъ проходящими въ разныхъ направленіяхъ синими перекладинами. Получающаяся картина очень напоминаетъ сита ситовидныхъ трубокъ.

Слоистость — является характернымъ признакомъ строенія растительныхъ тканей и продуктовъ жизнедѣятельности. Во многихъ случаяхъ С. является слѣдствіемъ періодичности жизненныхъ процессовъ: такъ слои древесины являются *годичными* ея слоями, слоистость крахмальнаго зерна, повидимому, соотвѣтствуетъ измѣненіямъ крахмалообразованія со смѣною дня и ночи. Слоистость можетъ имѣть механическое значеніе и можетъ разсматриваться поэтому какъ полезное приспособленіе. Такова слоистость толстыхъ оболочекъ механическихъ клѣточекъ, такова же, повидимому, слоистость пробки у березы (береста) и проч.

Слои утолщенія *древесины* или *годичные слои* — являются результатомъ періодичности дѣятельности камбія (см. Древесина, XI, стр. 108).

***Слонимскій** (Зиновій Яковлевичъ)—евр. ученый: ум. въ 1904 г.

Слоновой кости берегъ (Côte d' Ivoire)—франц. колонія (съ 1843 г.) въ Зап. Африкѣ (Верхняя Гвинея); состоитъ изъ побережья Атлантическаго отъ мыса Пальмасъ до мыса Трехъ Пиковъ (берегъ С. кости), на протяженіи 620 км., въ глубь страны тянется до 550 км.; около 323000 кв. км.; береговая полоса въ 50—70 км. шир. круто переходитъ въ плоскогорье, покрытое на $^2/_5$ дѣвственнымъ лѣсомъ и на $^3/_5$ степями; сильный прибой позволяетъ океанскимъ судамъ подходить только въ одномъ мѣстѣ — у устья р. Комое. Береговая полоса изрѣзана лагунами; страна орошается рр. Кавальи, Сассандра, Бандама (Лагу), Комое, Сонганъ и Танно; всѣ рр. въ нижнемъ своемъ теченіи судоходны; климатъ тропическій; богатая флора; жит. до 3000000, негры; болѣе культурны прибрежныя племена —агни, ошины, жакъ-жакъ, кру и др. Колонія раздѣляется на 14 округовъ, управляется губернаторомъ; гл. пункты: Бингервилль (резиденція губернатора), Грандъ Бассамъ, Ассини, Дабу, Грандъ Лагу. Торговля ведется гл. обр. съ Франціей (колоніальные товары); ввозъ (1902 г.)—10305000 фр., въ томъ числѣ 2292000 изъ Франціи; вывозъ—7112000, во Францію 2433000 франковъ.

***Служба государственная.**—Указомъ 5 октября 1906 г. всѣмъ русскимъ подданнымъ, кромѣ инородцевъ, предоставлены одинаковыя права въ отношеніи государственной С., примѣнительно къ правамъ дворянъ, съ упраздненіемъ всѣхъ особыхъ сословныхъ преимуществъ по занятію нѣкоторыхъ должностей. Соотвѣтственно съ этимъ установлено дѣленіе канцелярскихъ служителей на разряды, въ зависимости отъ образовательнаго ценза: къ I разряду принадлежатъ окончившіе курсъ въ гимназіяхъ или равныхъ имъ учебныхъ заведеніяхъ, ко II разряду—необладающіе этимъ цензомъ. Канцелярскіе служители I разряда производятся въ классный чинъ по выслугѣ одного года, служители II разр., имѣющіе соотвѣтствующую образовательную подготовку (XXX, 440)—по выслугѣ двухъ лѣтъ. Непринадлежащіе къ дворянскому сословію офицеры изъ лицъ, пользующихся въ отношеніи отбыванія воинской повинности правами II разр. (казачьи офицеры по II и III разр.), при переходѣ на гражданскую службу, переименовываются въ соотвѣтственный гражданскій чинъ независимо отъ времени службы ихъ въ офицерскомъ званіи.

***Случевскій** (Константинъ Константиновичъ)—поэтъ: ум. въ 1904 г.

Слѣдованіе пучковъ. А. *Въ стеблѣ.* Сосудо-волокнистые пучки стебля принадлежатъ къ двумъ различнымъ типамъ, С. которыхъ не одинаково. Такъ, *спеціальные* пучки стебля, которые цѣликомъ принадлежатъ ему и не переходятъ далѣе въ листъ, могутъ располагаться въ стеблѣ самыми различными способами, начиная съ продольнаго положенія, параллельнаго оси стебля и кончая образованіемъ неправильныхъ сплетеній, какія наблюдаются, напримѣръ, въ узлахъ стебля кукурузы. Больше правильности представляетъ С. *общихъ* пучковъ, которые названы такъ потому, что, переходя изъ стебля въ листъ, они являются общими для того и для другого. Изъ листа въ стебель можетъ проходить одинъ или нѣсколько пучковъ, при чемъ стеблевыя части ихъ именуются *листовымъ слѣдомъ*. Входя въ стебель, пучки листового слѣда направляются всегда внизъ либо прямо параллельно оси стебля, либо по кривой, расположенной въ радіальной или тангентальной плоскости. При этомъ общіе пучки различнымъ образомъ соединяются съ другими пучками. Различаютъ нѣсколько основныхъ типовъ С. пучковъ. I. Въ простѣйшемъ случаѣ имѣется одинъ осевой пучекъ. Онъ можетъ являться спеціальнымъ пучкомъ, отсылающимъ лишь вѣтви въ листья, или же онъ построенъ по типу симподія изъ примыкающихъ другъ къ другу стеблевыхъ частей общихъ пучковъ. Въ стебелькахъ нѣкоторыхъ листостебельныхъ мховъ (Polytrichaceae), въ молодыхъ росткахъ безполаго поколѣнія папоротниковъ и у нѣкоторыхъ взрослыхъ папоротникообразныхъ (Hymenophyllum, различныя Selaginella) наблюдается такой типъ С. пучковъ. По внѣшности таково же С. пучковъ у плауновъ и у ряда водяныхъ цвѣтковыхъ растеній (рдестъ, Elodea, Najas), но, повидимому, мы имѣемъ здѣсь дѣло съ слияніемъ нѣсколькихъ сосудо-волокнистыхъ пучковъ. II. Переходъ отъ одного осевого пучка къ болѣе сложнымъ типамъ С. пучковъ составляетъ «пучковая трубка» многихъ папоротниковъ. Здѣсь первоначально единый сосудо-волокнистый пучекъ, по мѣрѣ разростанія молодого стебелька, вѣтвится; полученныя вѣтви располагаются въ кружокъ, многократно сливаются и расходятся другъ съ другомъ, образуя въ концѣ концовъ трубку, вѣрнѣе сѣть цилиндрическихъ очертаній. III. Третьимъ, весьма распространеннымъ типомъ С. пучковъ является типъ двудольнаго растенія. Онъ распространенъ у большинства двудольныхъ, хвойныхъ, хвойниковыхъ; далѣе у хвощей, а изъ числа папоротниковъ въ семействѣ Osmundaceae; весьма мало распространенъ этотъ типъ у однодольныхъ (Dioscoraceae). Основные признаки этого типа С. пучковъ таковы: 1) всѣ первичные пучки являются здѣсь общими. Дугообразно переходя изъ листа въ стебель, они направляются

внизъ, проходя одно или нѣсколько междоузлій до слiянія съ другими пучками. 2) Разстояніе пучковъ отъ оси остается при этомъ приблизительно одинаковымъ; пучки спускаются либо вполнѣ параллельно оси, либо извиваются въ тангентальной плоскости. Своими нижними концами отдѣльные пучки срастаются съ другими пучками, примыкая цѣликомъ съ боку къ одному пучку, либо срастаясь съ нѣсколькими пучками послѣ предварительнаго расщепленія въ нижней своей части на нѣсколько ножекъ. Соотвѣтственно этому получается либо односторонне симподіальное, либо сѣтчатое расположеніе листовыхъ слѣдовъ. Благодаря такому С. пучковъ, на поперечномъ сѣченіи стебля получается характерное расположеніе пучковъ въ одинъ кружокъ охватывающій паренхимную «сердцевину» и охватываемый въ свою очередь «первичной корой». Паренхимные промежутки между пучками, соединяющіе паренхиму сердцевины съ паренхимой первичной коры, получаютъ при этомъ названіе сердцевинныхъ лучей. Отъ этого нормальнаго типа С. пучковъ у двудольныхъ растеній наблюдается нѣсколько отклоненій. Такъ нерѣдко наблюдаются «сердцевинные пучки», представляющіе изъ себя либо спеціальные пучки (у Melastomaceae), либо глубоко вдавшіеся въ стебель листовые слѣды общихъ пучковъ (у Piperaceae). Рѣже встрѣчаются проходящіе по первичной корѣ «коровые пучки» различнаго происхожденія. Наконецъ, уклоненіе отъ типа можетъ состоять въ расположеніи пучковъ двумя или нѣсколькими кружками вмѣсто одного кружка. При этомъ могутъ отдѣльные пучки срастаться другъ съ другомъ, ведя къ образованію биколлатеральныхъ пучковъ (см. Доп. I, стр. 261). 3) Послѣднимъ типомъ С. пучковъ въ стеблѣ является *пальмовый типъ*, характерный для большинства однодольныхъ растеній. Изъ листа въ стебель переходитъ у нихъ обыкновенно нѣсколько или даже очень много пучковъ. Они изгибаются дугами, приближаясь къ центру стебля, а затѣмъ, въ нижней своей части, снова отходя отъ центра, чтобы слиться въ концѣ концовъ съ другими пучками. При этомъ дуга, образуемая пучками, отходящими отъ середины листа, изгибается болѣе круто и доходитъ почти до центра стебля, тогда какъ боковые пучки могутъ располагаться почти параллельно оси. Благодаря такому С. пучковъ, на поперечномъ разрѣзѣ пучки у однодольныхъ оказываются разбросанными «безъ порядка»; можно только замѣтить, что къ периферіи располагаются они гуще, чѣмъ въ центрѣ. В. *С. пучковъ въ корнѣ.* Въ корнѣ С. пучковъ весьма однообразно. И у однодольныхъ, и у двудольныхъ (пока корень еще не началъ утолщаться) мы видимъ радіальный пучекъ (см. въ этомъ же томѣ, выше), особенности строенія котораго объясняются особенностями жизнедѣятельности корня по сравненію съ стеблемъ. С. *Сл. пучковъ въ листьяхъ.* Общій пучекъ, переходя въ листъ, располагается здѣсь своей древесинной частью къ верху, лубяной—къ низу. Въ листъ входитъ обыкновенно не одинъ, а нѣсколько пучковъ. У двудольныхъ растеній, проходя по черешку, пучки располагаются по тому же плану, какъ и въ стеблѣ: кружкомъ, при чемъ верхняя часть этого кружка развита слабѣе и очень часто совсѣмъ отсутствуетъ, такъ что пучки располагаются дугою. Переходя въ пластинку листа, отдѣльные пучки расходятся другъ отъ друга, а затѣмъ вѣтвятся все на болѣе и болѣе тонкія вѣточки. При этомъ не только уменьшается діаметръ пучка, но и упрощается его строеніе: по мѣрѣ приближенія къ окончаніямъ «жилокъ», ситовидныя трубки становятся все мельче, и «спутники» начинаютъ преобладать надъ ними по величинѣ. Далѣе ситовидныя трубки совсѣмъ перестаютъ образовываться; остаются одни крупныя спутникообразныя «переходныя клѣтки», богатыя протоплазмой и снабженныя большимъ ядромъ. Параллельно этому въ древесинной части пучка исчезаютъ сосуды, остаются однѣ лишь трахеиды, изъ которыхъ только и состоятъ окончанія пучковъ, такъ какъ и переходныя клѣтки здѣсь уже не образуются. У хвойныхъ и саговниковыхъ тончайшія развѣтвленія пучковъ отсутствуютъ; у многихъ однодольныхъ ихъ тоже можетъ не быть, при чемъ самые пучки («жилки») пробѣгаютъ обыкновенно параллельно другъ другу и сравнительно слабо вѣтвятся. *В. Арц.*

Слѣпецъ—см. Долгунецъ и Волокнистыя вещества.

Слѣпцовъ (Александръ Александровичъ)—писатель (1835—1906). Былъ инспекторомъ с.-петербургской литейной женской гимназіи; состоялъ членомъ ученаго комитета мин. нар. просв. и постоянной коммиссіи для устройства народныхъ чтеній. Съ конца 90-хъ годовъ былъ издателемъ-редакторомъ журнала для народнаго чтенія: «Книжка за книжкой». Въ 60-хъ гг. сотрудничалъ въ «Современникѣ». Въ «Дѣлѣ» 1867 г. помѣщены его «Прологъ къ неоконченной драмѣ» и романъ «Жизнь и призраки», а въ «Дешевой Библіотекѣ» 1871 г. —большая драма «Загубленная жизнь». *П. Б.*

Сладенъ (Walter Percy Sladen, 1849—1900)—англійскій зоологъ, изучалъ почти исключительно анатомію и систематику иглокожихъ, однимъ изъ лучшихъ знатоковъ коихъ считался; имъ открытъ новый органъ морскихъ ежей («cribriform organ»), названный въ честь его органомъ Сладена. Современная классификація иглокожихъ принадлежитъ С., капитальнѣйшимъ трудомъ котораго является обработка «Echinodermata» въ научныхъ результатахъ извѣстной экспедиціи «Challenger».

***Смайльсъ** (Самуилъ Smiles)—англ. писатель: ум. въ 1904 г.

Смареллья (Antonio Smareglia)—итальянскій композиторъ (род. въ 1854 г.). Кромѣ симфонической поэмы «Леоноре» и романсовъ, С. написалъ оперы: «Preziosa», «Bianca da Corvia», «Der Vasall von Szigeth», «Cornelius Schutt», «Nozze Istriane», «La Falena» и др.

***Сметана** (Фридрихъ)—чешскій композиторъ: см. «Friedrich Smetana», Welleck (1895); Е. П—скій, «Ф. С.» («Русская Музык. Газета», 1898, № 12).

Сметанка (Эмиль Smetanka)—чешскій филологъ. Род. въ 1875 г.; доцентъ чешскаго

языка и литературы въ Прагѣ. Главн. его работы: «Kdy byla skládána česká Alexandreis» (1898); «K postille Chelčického» (1902); «Počátky slov. jazykozpytu v Čechách» (въ книгѣ «Literatura česká XIX století», d. I, 1904); «Chelčického Postilla» (2 части, 1900—1903); «Stručné dějiny literatury české» (1905, вмѣстѣ съ проф. Влчкомъ).

Смитъ де Найеръ (Поль, графъ de Smet de Naeyer)—бельгійскій политическій дѣятель. Род. въ 1843 г. Какъ депутатъ, занялъ видное мѣсто въ клерикальной партіи. Въ 1894 г. вступилъ въ кабинетъ Бюрле на постъ министра финансовъ, въ 1896 г., послѣ выхода въ отставку Бюрле, занялъ его мѣсто. Провелъ реорганизацію арміи (1897), но отказался провести всеобщую воинскую повинность. Въ январѣ 1899 г. кабинетъ С. де Н. долженъ былъ выйти въ отставку вслѣдствіе того, что при проведеніи избирательной реформы встрѣтилъ противодѣйствіе въ средѣ собственной партіи. Онъ уступилъ мѣсто кабинету (тоже клерикальному) Ванденпееребома, который черезъ нѣсколько мѣсяцевъ вышелъ въ отставку и былъ замѣненъ вторымъ кабинетомъ С. де Найера (1899). На этотъ разъ С. де Н. удалось провести пропорціональную избирательную систему (1900). Кабинетъ С. де Найера, опираясь на значительное клерикальное большинство въ палатахъ, управляетъ страною и понынѣ (янв. 1907 г.).

Смидовичъ (Викентій Викентьевичъ)—беллетристъ, извѣстный подъ псевдонимомъ *В. Вересаева*. Родился въ Тулѣ 4-го января 1867 г. въ интеллигентной русско-польской семьѣ (отецъ полякъ, мать русская). Отецъ его пользовался, какъ врачъ, широкой популярностью. Поступивъ на историко-филологическій факультетъ с.-петерб. унив., С. мало занимался науками, такъ какъ лихорадочно жилъ въ атмосферѣ острыхъ общественныхъ вопросовъ. Въ 1888 г. онъ перешелъ на медицинскій факультетъ дерптскаго университета. Будучи студентомъ, въ 1892 г. «ѣздилъ на холеру» въ Екатеринославскую губернію, гдѣ, неподалеку отъ Юзовки, завѣдывалъ самостоятельно баракомъ. По окончаніи курса С. нѣкоторое время занимался частной практикой, затѣмъ поступилъ ординаторомъ въ Боткинскую больницу въ СПб. Въ 1902 г. былъ административно высланъ въ Тулу. Во время русско-японской войны отправился въ качествѣ врача на Дальній Востокъ въ дѣйствующую армію. Результатомъ этой поѣздки былъ рядъ очерковъ, напечатанныхъ въ «Образованіи» и «Мірѣ Божьемъ». Начавъ свою литературную дѣятельность сначала во «Всемірной Иллюстраціи» (нѣсколько разсказовъ и одно стихотвореніе), С. выступилъ затѣмъ въ «Недѣлѣ» съ рядомъ очерковъ горнозаводскаго быта рабочихъ («Подземное царство»). Изданный имъ въ концѣ девяностыхъ годовъ сборникъ («Очерки и разсказы») быстро выдержалъ четыре изданія; одно время С. дѣлилъ популярность съ М. Горькимъ. Особенно нравились разсказы «На мертвой дорогѣ», «Безъ дороги» и «Повѣтріе». Отсутствіе художественныхъ достоинствъ въ произведеніяхъ С. искупалось ихъ содержаніемъ. Часто лишенные всякой фабулы или съ фабулой весьма ординарной, разсказы С. по своему духу представляли нѣчто среднее между Чеховымъ и Горькимъ. Герои С.—въ сущности тѣ-же чеховскіе люди въ футлярахъ, но только захваченные въ тотъ моментъ, когда они еще собираются забраться въ футляръ, видятъ передъ собою готовую поглотить ихъ тину и переживаютъ немалыя мученія—мученія людей, у которыхъ отсыхаютъ крылья, которые деревенѣютъ и это чувствуютъ сами. Они переданы С. съ большою задушевной теплотой. Люди девяностыхъ годовъ, захирѣвшіе въ сѣрой, будничной жизни, узнавали у С. свои собственныя настроенія, узнавали въ портретахъ людей, очутившихся «безъ дороги» и «безъ знамени», себя самихъ и своихъ ближайшихъ сверстниковъ. Эти люди настолько ярко изображены С., что среди нихъ какъ-то теряются другіе, болѣе молодые герои, новыя силы, нашедшія для себя и дорогу и знамя. Эти бодрые люди—марксисты. Въ сущности, С.—ярый пропагандистъ марксизма. Онъ выступаетъ противъ такихъ устоевъ народной жизни, какъ община, артель и т. д., видя въ нихъ лишь добрые пережитки прошлаго, но отнюдь не залогъ возможности перехода Россіи въ соціализмъ помимо капитализма. С. убѣжденъ, что работа разочаровавшагося въ народничествѣ, оставшагося «безъ дороги» революціонера, неспособнаго довольствоваться «малыми дѣлами», можетъ быть плодотворной только въ промышленной рабочей средѣ, отрицательно относящейся къ политическому и къ общественно-экономическому строю. Разсказъ «Повѣтріе» написанъ подъ впечатлѣніемъ успѣховъ марксизма, ярко сказавшихся въ громадныхъ, до того времени не виданныхъ въ Россіи стачкахъ 1896 и 1897 гг. Изобразивъ марксистское «Повѣтріе», С. даетъ рядъ картинокъ того, во что это «Повѣтріе» превратилось. Часть общества, примкнувшая къ марксизму случайно, отъ него откололась, а другіе, истинные марксисты, вынуждены были уйти въ подполье. Но цензурнымъ условіямъ С. освѣтить подполья не могъ. Въ его разсказѣ «На поворотѣ» отразилось только то, что осталось наверху—люди остывшіе или никогда революціоннаго темперамента не имѣвшіе. Тутъ цѣлая ихъ галлерея, начиная съ мертваго Токарева и кончая энергичной, очень полезной для малыхъ дѣлъ Варей. «Остывшіе», очутившіеся опять на мертвой дорогѣ, критикуютъ марксистовъ, цѣпляются за новое знамя стараго идеализма, но ясно, что всѣ они уже люди мертвые. Варя, называющая марксизмъ «книжной теоріей», кончаетъ самоубійствомъ. Люди бодрые и дѣятельные въ повѣсти—по прежнему марксисты, но очерчены они, вслѣдствіе цензурныхъ условій, слабо. Мѣшаетъ понять намѣреніе автора еще одинъ лейтмотивъ, проходящій черезъ всѣ разсказы С. Лейтмотивъ этотъ—указаніе на стихійное, страшное «невѣдомое», которое распоряжается живыми людьми, играетъ ими, какъ пѣшками. Въ «Запискахъ врача», вызвавшихъ цѣлую бурю негодованія въ меди-

цинскомъ мірѣ содержащимися въ нихъ профессіональными признаніями, эта основная черта сказывается особенно ясно. С. показываетъ здѣсь, въ цѣломъ рядѣ фактовъ, до какой степени человѣкъ не защищенъ отъ случайностей, какъ ему мало открыты причины всего происходящаго вокругъ него. Разсказы «Въ одномъ домѣ», «Конецъ Андрея Ивановича», «На честной дорогѣ» развиваютъ тѣ же идеи. Герои повѣсти «На поворотѣ» особенно подробно останавливаются на этомъ ужасномъ «невѣдомомъ». Лучшей иллюстраціей ко всѣмъ почти повѣстямъ С. былъ бы извѣстный картонъ Шнейдера «Das Gefühl der Abhängigkeit» — изображеніе скованнаго по рукамъ и ногамъ человѣка, находящагося въ полной зависимости отъ страшнаго, тупого и невѣдомаго существа. Страхъ передъ этимъ существомъ такъ ярко проходитъ повсюду у С., герои его настолько безсильны передъ «невѣдомымъ», что не остается никакой вѣры, никакихъ надеждъ. Энергичные, живые люди ссыхаются, вянутъ, умираютъ, и удрученному читателю не остается ничего другого какъ съ тяжелымъ чувствомъ хоронить этихъ мертвецовъ. Разсказы С. вышли отдѣльно въ 3 томахъ. «Записки врача» выдержали нѣсколько изданій; переведены на французскій и нѣмецкій языки.

Литература. В. Боцяновскій, «Критико-біографическій этюдъ» (съ портр. и факсимиле Вересаева, СПб., 1904); Ant. Mazanovsky, «Gorkij, Czechow, Wieresaiew» (Краковъ, 1907); Н. Исполатовъ, «Мысли стараго врача по поводу «Записокъ врача»; Медвѣдевъ, «Врачъ-художникъ» (СПб., 1903); Л. Кюльцъ, «Отвѣтъ на «Записки врача»; И. Сикорскій, «О книгѣ В. Вересаева «Записки врача» (Кіевъ, 1902); Фармаковскій, «Врачи и общество» (СПб., 1902). *Вл. Боцяновскій.*

***Смирновъ** (Александръ Алексѣевичъ) —писатель, протоіерей: ум. въ 1906 г. См. «Церковныя Вѣдомости» (1906, № 2).

***Смирновъ** (Александръ Ивановичъ)— историкъ литературы: ум. въ 1905 г.

Смирновъ (Александръ Платоновичъ, 1854—1900)—дѣтскій писатель. Въ «Семейныхъ Вечерахъ», «Семьѣ и Школѣ», «Родникѣ», «Дѣтскомъ Чтеніи», «Досугѣ и Дѣлѣ» и др. дѣтскихъ и народныхъ изданіяхъ появился рядъ его разсказовъ. Его произведенія печатались также въ «Рус. Богатствѣ» («Первая паціентка»), въ «Сѣв. Вѣстникѣ» («Родимый») и въ «Истор. Вѣсти.» («Пугачевецъ»).

***Смирновъ** (Аполлонъ Ивановичъ)— писатель: ум. въ 1902 г.

Смирновъ (Валеріанъ Николаевичъ)— болѣе извѣстный въ медицинской литературѣ подъ псевдонимомъ «*д-ръ Идельсонъ*»—врачъ, русскій эмигрантъ и публицистъ. Родился въ 1849 г. Учился въ московскомъ университетѣ по медицинскому факультету, изъ котораго въ 1869 г. за студенческую исторію былъ исключенъ до окончанія курса. Въ 1871 г., не желая быть привлеченнымъ къ суду по Нечаевскому процессу, С. эмигрировалъ и поселился въ Цюрихѣ. Въ 1873—78 гг. былъ соредакторомъ издававшагося П. Л. Лавровымъ русскаго соціалистическаго журнала «Впередъ» (Доп. I, 462), въ которомъ между прочимъ С. принадлежитъ рядъ статей подъ общимъ названіемъ «Лѣтопись рабочаго движенія», представляющая цѣнный матеріалъ по исторіи рабочаго движенія 70-хъ годовъ въ Западной Европѣ (особенно въ Германіи) и Сѣв. Америкѣ. Позже С. занимался отчасти переводомъ сочиненій по общественнымъ вопросамъ на русскій языкъ, отчасти составленіемъ рефератовъ по медицинѣ на англійскомъ и русскомъ языкахъ, въ которыхъ онъ знакомилъ иностранцевъ съ работами русскихъ и славянскихъ врачей и, наоборотъ, русскихъ съ работами заграничныхъ. Рефераты С. помѣщались въ англійскихъ и американскихъ журналахъ, преимущественно въ «The British Medical Journal». Изъ русскихъ изданій С. работалъ въ «Медицинскомъ обозрѣніи», «Врачебныхъ Вѣдомостяхъ», «Врачѣ» и др. Много статей, популяризующихъ врачебныя знанія, помѣщено С. въ общей печати. Умеръ С. въ Бернѣ въ 1900 г. Въ издававшейся покойнымъ проф. В. А. Манасеинымъ газетѣ «Врачъ» за 1900 г. помѣщены некрологъ С. (№ 18), портретъ его и статья о немъ: «Памяти замѣчательнаго человѣка» (№ 25). *Д. Р.*

***Смирновъ** (Капитонъ Ивановичъ)— педагогъ: ум. въ 1902 г.

Смирновъ (Константинъ Николаевичъ, род. въ 1862 г.)—писатель, воспитанникъ московской духовной академіи. Главные труды С.: «Обозрѣніе источниковъ исторіи перваго вселенскаго Никейскаго собора» (Ярославль, 1888, магист. диссертація) и «Курсъ педагогики» (нѣсколько изданій).

Смирновъ (Петръ Алексѣевичъ, род. въ 1856 г.)—писатель, воспитанникъ кіевской духовной академіи. Главные его труды: «О современномъ состояніи русскаго православнаго миссіонерства среди сибирскихъ инородцевъ язычниковъ» (Тамбовъ, 1890); «Преосвященный Ѳеофанъ, Вышенскій затворникъ. Его подвиги въ затворѣ и общественно-историческое значеніе ихъ» (Тамбовъ, 1904); «Жизнь и ученіе преосвящ. Ѳеофана, Вышенскаго затворника» (Шацкъ, 1905).

***Смирновъ** (Петръ Алексѣевичъ, род. въ 1831 г.)—писатель, протоіерей; съ 1888 по 1906 г. редактировалъ «Церковныя Вѣдомости». Его «Сочиненія» вышли въ пяти выпускахъ (СПб., 1896—1903). См. «Протоіерей П. А. Смирновъ. Къ пятидесятилѣтію его церковно-общественнаго служенія» («Церковныя Вѣдомости», 1905, № 13).

***Смирновъ** (Петръ Семеновичъ)—писатель, профессоръ исторіи и обличенія русскаго раскола въ спб. духовной академіи, редакторъ журнала «Христіанское Чтеніе». Его главные новѣйшіе труды: «Въ бѣгствѣ отъ антихриста. Общая характеристика современной безпоповщины» (СПб., 1903); «О перстосложеніи для крестнаго знаменія и благословенія» (СПб., 1904).

***Смирновъ** (Сергѣй Ивановичъ)—писатель, магистръ богословія, профессоръ московской дух. академіи по каѳедрѣ исторіи русской церкви. Его новѣйшіе труды: «Водокрещи. Матеріалы для исторіи крещенскихъ

обрядовъ въ древней Руси» (Сергіевъ-Посадъ, 1900); «Александръ Васильевичъ Горскій» (Сергіевъ-Посадъ, 1901); «Какъ говѣли въ древней Руси?» (СПб., 1901); «Какъ служили міру подвижники древней Руси?» (Сергіевъ-Посадъ, 1903); «Духовный отецъ въ древней восточной церкви. Исторія духовничества на Востокѣ. Ч. I. Періодъ вселенскихъ соборовъ» (Сергіевъ-Посадъ, 1906, магист. диссертація).

Смитъ (Джонъ Кристоферъ Smith) — композиторъ (1712—1795). Изъ композицій его выдаются оперы «Teraminta», «The fairies» и «The tempest».

Смитъ (Frederic Smith, 1805—1879)—извѣстный англійскій энтомологъ, былъ граверомъ на мѣди, а затѣмъ сталъ заниматься систематикой и біологіей перепончатокрылыхъ насѣкомыхъ, водящихся преимущественно въ Англіи. Считается однимъ изъ лучшихъ знатоковъ этихъ насѣкомыхъ; всѣ таблицы въ его многочисленныхъ трудахъ исполнены имъ собственноручно. Съ 1850 г. до смерти С. состоялъ ассистентомъ при Британскомъ музеѣ. Важнѣйшіе труды: «Catalogue of Hymenopterous Insects in the Coll. of the British Museum» (Лонд., 1853—59, 7 т.), «Catalogue of British Hymenoptera in the Coll. of the Br. M. Apidae-Bees, fossorial Hymenoptera Formicidae and Vespidae» (Л., 1855 и 58); «Notes on Hymenoptera» (1863—70) и др.

Смичиклась (Ѳаддей Smiciklas)—хорватскій историкъ, проф. загребскаго унив. и предсѣдатель югославянской академіи. Род. въ 1852 г. Изъ работъ С. заслуживаютъ вниманія: «Poviest Hrvatske» (1879—82); «Dvijestogodišnjica oslobodjenja Slavonije» (1891); «Život i djela Franje Račkoga» (1895); «Misli i djela biskupa Strossmayera»; «Život i djela Ivana Kukuljevića-Sakcinskoga».

Смоква—см. Варенье.

Смола—см. Варъ, Деготь, Дерево, Живица, Терпентинъ.

Смола буроугольная—см. Уголь бурый и Торфъ.

***Смоленская губернія** (XXX, 546—554).—По переписи 1897 г. въ С. губ. было 1525279 жит. (720116 мжч. и 805163 жищ.), изъ нихъ 120895 въ городахъ; изъ послѣднихъ болѣе значительные: Смоленскъ (47 т.), Рославль (18 т.) и Вязьма (16 т.). Распредѣленіе числа жителей по уѣздамъ см. «Россія» (XXVII, 110). Русскихъ 1500006, изъ нихъ бѣлоруссовъ 100757, главн. обр. въ Краснинскомъ у. (92 т.); евреевъ—7132, главн. образ. въ гг. Смоленскѣ и Рославлѣ; поляковъ—4609, преимущ. въ г. Смоленскѣ и его уѣздѣ. Православныхъ—97%, ост. старовѣры, католики, евреи и др. По даннымъ центр. стат. ком. въ См. губ. въ 1905 г. было 1746200 жит., изъ нихъ въ городахъ 128200.—С. губ. представлена въ Госуд. Думѣ 6 депутатами. См. «Первая всеобщ. перепись насел. Росс. имп. 1897 г. XL. С. губ.» (СПб., 1903).

Смоленскій (Михаилъ Ивановичъ, 1847—1881) — писатель, воспитанникъ спб. духовной академіи, въ которой состоялъ приватъ-доцентомъ метафизики. Защитилъ диссертацію pro venia legendi: «Механическое объясненіе природы и телеологическое ея истолкованіе». Кромѣ того ему принадлежитъ «Архитъ Тарентскій, его жизнь и сочиненія» («Журналъ Министерства Народнаго Просвѣщенія», 1877, № 7).

Смоленскій (Пантелеймонъ Осиповичъ)—гигіенистъ (род. въ 1854 г.), медицинское образованіе получилъ въ имп. медико-хирургической академіи. Въ 1888 г. получилъ званіе прив.-доц. гигіены въ импер. московскомъ университетѣ. Въ 1903 и 1904 гг. читалъ военную гигіену на повторительныхъ курсахъ для военныхъ врачей при спб. Николаевскомъ военномъ госпиталѣ. Состоитъ старшимъ врачемъ спб. арсенала. Главные его труды: «Объ угольной кислотѣ почвен. воздуха» (докторская диссертація, СПб., 1880); «Нѣсколько изслѣдованій воды р. Охты, р. Лупы и двухъ колодцевъ» («Научныя Санитарныя Новости», 1883); «Изслѣдованіе воды Шуваловскихъ озеръ и колодцевъ, рѣки Невы и с.-петербургскихъ водопроводовъ» («Здоровье», 1883); «Бактеріологич. изслѣдованія почвы авангард. лагеря подъ Краснымъ Селомъ» («Врачъ», 1887); «Новыя изслѣдованія о пищевомъ довольствіи населенія Сѣв.-Америк. Соедин. Штатовъ» («Вѣстникъ общественной гигіены и пр.», 1900—1901); рядъ статей по гигіенѣ въ «Военной Энциклопедіи» ген. Леера и «Реальной Энциклопедіи Медицинскихъ Наукъ» Эйленбурга; «Войни и скотопригонные дворы» (СПб., 1902); «Простѣйшіе способы изслѣдованія и оцѣнки доброкачественности съѣстныхъ припасовъ, напитковъ, воздуха, воды, жилищъ и проч.» (три изданія, перев. на французскій яз. подъ загл. «Traité d'hygiène. Procédés rapides de recherche des falsifications», П., 1904).

***Смоленскій** (Степанъ Васильевичъ)—знатокъ православнаго церковнаго пѣнія. Его новѣйшіе труды: «Ектеніи и нѣкоторыя краткія пѣснопѣнія на божественной литургіи» (нотное перел., СПб., 1900); «Курсъ хорового церковнаго пѣнія» (М., 1900); «О древнерусскихъ пѣвческихъ нотаціяхъ, историко-палеографическій очеркъ» (1901); «О собраніи древне-пѣвческихъ рукописей въ московскомъ синодальномъ училищѣ церковнаго пѣнія» (наиболѣе полное въ Россіи собраніе пѣвческихъ рукописей XV—XIX вв.); «О ближайшихъ практическихъ задачахъ и научныхъ розысканіяхъ въ области русской церковно-пѣвческой археологіи» (СПб., 1904); «Панихида на темы изъ древнихъ распѣвовъ, для хора мужскихъ голосовъ» (СПб., 1905).

Смолеръ (Янъ Арношъ Smoler)—дѣятель національнаго возрожденія лужицкихъ сербовъ и писатель (1816—1884). Основалъ въ Бреславлѣ «Кружокъ лужицкаго языка и исторіи», собиралъ народныя пѣсни («Pěsnički hornych a delnych łužickich serbow», 1841 и 1843), издавалъ словари лужицкаго языка, учредилъ «Матицу Сербскую» (1847), основывалъ школы съ преподаваніемъ на родномъ языкѣ. Изъ работъ его болѣе извѣстны: «Mała serbska rěčnica» (1850, нѣск. изд.) и «Stawizny łužicko-serbskeje literatury» (1881, переводъ изъ «Истор. слав. литер.» Пыпина съ цѣнными добавленіями). См. A. Černý, «K Budyšínské slavnosti» («Slov. Přehl.», 1905, I, 3—11).

Смолинъ (Іоаннъ Вуколовичъ, род. въ 1866 г.) — писатель, діаконъ. Главные его труды: «Миссіонерскій путеводитель по св. Библіи» (СПб., 1905); «Миссіонерскій щитъ вѣры въ огражденіе отъ сектантскихъ лжеученій» (2 изд., ib., 1905); «Симфонія на Новый и Ветхій Завѣтъ съ общими и миссіонерскими параллелями» (ч. I, СПб., 1906).

Смоляное масло—см. Живица (XI, стр. 912).

Смоляной газъ—газъ, образующійся при сухой перегонкѣ канифоли при переработкѣ ея на смоляныя масла. Одно время его примѣняли въ нѣкот. городахъ Зап. Европы для освѣщенія, пользуясь дешевизной канифоли, ввозимой изъ Америки.

Смородина или *садовая славка*—см. Славки.

***Смѣхъ**—одно изъ наиболѣе важныхъ выразительныхъ движеній; по большей части служитъ выраженіемъ чувства комическаго. См. Hecker, «Physiologie und Psychologie des Lachens und des Komischen»; Sully, «Essai sur le rire» (П., 1904).

Смѣшанное масло—см. Смазочные матеріалы.

***Смиссорева** (Софія Ивановна)—писательница: ум. въ 1904 г.

Снигири красные—родъ птицъ: см. Чечевица; ср. также Щуры.

Сниткинъ (Алексѣй Павловичъ) — даровитый поэтъ-юмористъ (1839 — 1860). Учился въ спб. университетѣ; студентомъ дебютировалъ въ литературѣ. Его романы, повѣсти и разсказы печатались въ «Современникѣ», «Библіотекѣ для Чтенія», «Свѣтописи», «Иллюстраціи» («Странный человѣкъ», «Увлеченіе», «Стрикаловскій баринъ», «Контръ-мины»). Въ «Искрѣ» и «Развлеченіи» (1859—1861) напечатанъ рядъ его талантливыхъ стихотвореній, преимущественно пародій на бессодержательныя или вычурныя произведенія современныхъ ему лириковъ, старыхъ и новыхъ. Стихотворенія свои С. подписывалъ псевдонимомъ *Амосъ Шишкинъ*. Они были отмѣчены неподдѣльнымъ юморомъ и напоминали музу Кузьмы Пруткова. Подъ тѣмъ же псевдонимомъ С. велъ «Петербургскую лѣтопись»—фельетонъ въ «Свѣточѣ» 1860 г.

П. Б.

***Сноильскій** (Карлъ-Іоганъ-Густавъ гр. Snoilsky)—шведскій поэтъ: ум. въ 1903 г.

Сноекъ (Франтишекъ Snopek) — чешскій историкъ, священникъ. Род. въ 1853 г. Главные его труды: «Nauka církve a učení sv. Cyrilla a Methoděje» (1883); «Pannonské legendy a mnich Chrabr» (1886); «O některých nesrovnalostech v pannonských legendách» (1896); «Ze studií cyrillo-methodějských» (1896); «List papeže Hadriana II v pann. legendě a bulla Jana VIII Industriae tuae» (1897); «Hrob a ostatky sv. Cyrilla, apoštola slovanského» (1897); «O pravomocnosti sv. Cyrilla a Methoděje na Moravě r. 863—867» (1900).

Снѣговая растительность. — Въ снѣгу вѣчныхъ снѣговыхъ полей (равно какъ и на льду) въ арктическихъ и горныхъ странахъ развиваются нѣкоторыя низшія растенія. Подобно тому какъ и въ планктонѣ, они могутъ размножаться здѣсь въ такомъ множествѣ, что нерѣдко окрашиваютъ снѣгъ на болѣе или менѣе крупныхъ участкахъ. Днемъ на солнцѣ снѣгъ начинаетъ таять и въ этой талой водѣ происходитъ энергичный ростъ и размноженіе С. растеній. Замѣчательно, что С. растительность какъ будто сама для себя растапливаетъ снѣгъ и ледъ: благодаря своей окраскѣ растительныя клѣтки поглощаютъ много свѣта, нагрѣваются и расплавляютъ ледъ. Такъ, микроскопическая десмидіевая водоросль Ancylonema Nordenskiöldii, встрѣчающаяся въ массѣ на гренландскихъ ледяныхъ поляхъ, пробуравливаетъ во льду глубокія дыры. Смотря по виду развивающейся въ данномъ мѣстѣ С. растительности, различаютъ «красный», «бурый», «зеленый» и «желтый» снѣгъ. Наибольшей извѣстностью пользуется *«красный» снѣгъ*. Причиной окраски является здѣсь главнымъ образомъ микроскопическая одноклѣтная водоросль, Sphaerella nivalis, заключающая въ себѣ много краснаго пигмента. Водоросль эта окрашиваетъ поверхностные слои снѣга на глубину нѣсколькихъ сантиметровъ въ одинъ изъ оттѣнковъ краснаго цвѣта, начиная съ кроваво-краснаго и кончая розовымъ. Размножается водоросль въ талой водѣ при посредствѣ зооспоръ. *Бурый снѣгъ* обусловленъ развитіемъ упомянутой уже десмидіевой водоросли Ancylonema Nordenskiöldii. Окраска *зеленаго снѣга* вызывается присутствіемъ зеленыхъ водорослей и предростковъ мховъ. Точно также водоросли являются причиной окраски *желтаго* и зеленовато-желтаго снѣга.

Собака дикая малайская (Canis [Cyon] rutilans)—см. Адьягъ.

Собиновъ (Леонидъ Виталіевичъ)—талантливый оперный пѣвецъ (лирическій теноръ). Род. въ 1872 г. Кончилъ юридическій факультетъ московск. университета. Изучалъ пѣніе въ московск. филармоническ. училищѣ. Его лучшія роли: Ленскій, князь въ «Русалкѣ», царь Берендѣевъ въ «Снѣгурочкѣ», Фаустъ, Ромео.

Н. Б—къ.

Собирательныя клѣтки. Въ столбчатой мякоти листа клѣтки располагаются нерѣдко небольшими группами, при чемъ каждая группа опирается на одну клѣточку воронкообразной формы. Какъ ясно изъ положенія такихъ клѣточекъ, онѣ должны являться посредниками между клѣточками столбчатой мякоти и между сосудистоволокнистыми пучками листа. Черезъ посредство этихъ клѣточекъ доставляется вода столбчатымъ клѣткамъ, онѣ же «собираютъ» продукты ассимиляціи этихъ столбчатыхъ клѣтокъ, передавая ихъ далѣе по направленію къ «жилкамъ». Отсюда и названіе С. клѣтокъ.

***Собко** (Николай Петровичъ), библіографъ, историкъ искусства: ум. въ 1906 г.

Соботка (Примусъ Sobotka) — чешскій писатель. Род. въ 1841 г. Изъ работъ его болѣе извѣстны: «Rostlinstvo a jeho význam v národních písních, pověstech» и т. д. (1879); «Výklady prostonárodní» (1882); «Kratochvilná historie měst a mist v zemích koruny Svatováclavské (1884).

Собранія—см. Союзы и собранія.

Сова (Антонинъ Sova)—чешскій поэтъ-модернистъ. Род. въ 1864 г. Стихотворенія его собраны въ сборникахъ: «Realistické sloky» (1890), «Květy intimních nálad» (1891), «Z mého kraje» (1892), «Soucit a vzdor» (1891), «Zlomené duše» (1896), «Vybouřené smutky» (1897), «Ještě jednou se vrátíme» (1900), «Ballada o jednom člověku a jeho radostech» (1903), «Hlad» (1903) и др. Разсказы и очерки—«Prosa» (1898), «Povídky a menší črty» (1903), романы—«Ivův román» (1902), «Výpravy chudých» (1903). См. J. Karásek, «Impressionisté a ironikové» (1903). По-русски переведены «Моимъ красавицамъ» («Вѣстн. иностр. лит.», 1903, X) и «Убитый орелъ» (А. Коринѳскій, «Въ лучахъ мечты», СПб., 1906).

Совинскій (Альбертъ)—польскій піанистъ и писатель о музыкѣ (1803—1880), авторъ польско-славянскаго музыкальнобіографическаго словаря: «Les musiciens polonais et slaves, anciens et modernes, dictionnaire etc. précédé d'un resumé de l'histoire de la musique» (1857).

Совка льняная — названіе, относящееся къ двумъ различнымъ бабочкамъ изъ семейства Noctuidae (совки или совиноголовки): 1) къ Plusia gamma, называемой также совкой-гаммой, о которой см. въ статьѣ Совки и 2) къ Heliothis dipsaceus, называемой также люцерновой С. Усики у этой бабочки нитевидные, переднія крылья оливково-желтыя съ чернобурыми пятнами, заднія крылья сѣровато-желтыя съ широкой темной краевой полосой; грудь съ длинными сѣрыми волосками; брюшко темно-сѣрое, на заднемъ концѣ ржавобурое. Длина 13—16 мм. Бабочка встрѣчается въ средней и южной Европѣ и летаетъ въ маѣ и іюнѣ, откладывая яйца на различныя дикорастущія растенія, преимущественно изъ семействъ губоцвѣтныхъ и мотыльковыхъ. Гусеницы объѣдаютъ какъ цвѣты, такъ и листья этихъ растеній, переходя часто на ленъ и люцерну. Гусеница сѣровато-зеленая или сѣровато-желтая съ бѣлыми продольными полосами. Взрослыя гусеницы зимуютъ въ землѣ, окукляясь весной. Вредитъ льну и люцернѣ въ южной Россіи, въ особенности на Кавказѣ. Для истребленія рекомендуютъ устройство приманочныхъ посѣвовъ изъ шалфея, донника и друг.; также совѣтуютъ окружать посѣвы льна такими растеніями, которыми гусеницы не могутъ питаться.

Совокупленіе — сближеніе самца съ самкой или двухъ гермафродитныхъ особей, съ цѣлью введенія сѣмени въ женскія половыя части для оплодотворенія яицъ. У многихъ животныхъ, напр. у кишечно-полостныхъ, С. вовсе не происходитъ. Мужскія особи выпускаютъ живчики въ воду и они сами добираются уже до женскихъ особей. У другихъ животныхъ самецъ съ самкой сближаются, трутся около другъ друга и одновременно выпускаютъ половые продукты. Такую форму С. представляетъ, напр., большинство рыбъ. Но у большинства животныхъ С. сопровождается соединеніемъ мужского и женскаго полового аппарата, по большей части снабженнаго для этой цѣли особыми органами, называемыми совокупительными (см. Размноженія органы). Такое тѣсное соединеніе имѣетъ цѣлью ввести сѣмя въ органы самки съ возможно меньшей потерей его. Самый процессъ сопровождается нервнымъ возбужденіемъ совокупляющихся особей, слѣдствіемъ коего и являются рефлекторныя движенія и сокращенія различныхъ частей полового аппарата, влекущія за собой поступленіе сѣмени въ половые органы самки. С. многихъ животныхъ совершается разъ въ теченіе всей жизни и нѣкоторыя животныя послѣ этого (самки послѣ кладки яицъ) умираютъ. Многія насѣкомыя и, вѣроятно, многія безпозвоночныя вообще представляютъ намъ такое явленіе. У общественныхъ насѣкомыхъ: у пчелъ, муравьевъ и термитовъ и друг. самки живутъ по нѣсколько лѣтъ, но совокупляются одинъ разъ на всю жизнь, и послѣ этого уже не оставляютъ гнѣзда. У пчелъ самка совокупляется на лету съ трутнемъ, при чемъ его громадный совокупительный аппаратъ не можетъ быть вытащенъ обратно и отрывается. Самецъ погибаетъ, а самка возвращается въ улей, гдѣ рабочія вытаскиваютъ по частямъ совокупительный аппаратъ самца. У большинства многолѣтнихъ животныхъ С. совершается періодически, въ извѣстное время года, которое у различныхъ животныхъ носитъ названіе періода спариванія (см.), нереста, яра, токованія, случки и т. п. Въ это время самцы, а иногда и самки получаютъ иногда особую такъ наз. брачную окраску, а равно происходятъ нѣкоторыя измѣненія въ организаціи, главнымъ образомъ въ строеніи половыхъ органовъ. У многихъ животныхъ половыя железы самцовъ чрезвычайно увеличиваются въ періодъ спариванія. У многихъ млекопитающихъ сѣмянники изъ мошонки поднимаются по паховому каналу въ полость тѣла и т. п. У нѣкоторыхъ животныхъ С. хотя и происходитъ періодически, но все-таки отдѣлено отъ оплодотворенія значительнымъ промежуткомъ времени. Такъ, у нѣкоторыхъ видовъ летучихъ мышей С. совершается по осени, а оплодотвореніе яицъ только весной; у гермафродитныхъ формъ С. можетъ носить двоякій характеръ: въ одномъ случаѣ С. совершается такъ же, какъ и у раздѣльнополыхъ формъ; а именно одна особь играетъ роль самца, другая самка; въ другомъ случаѣ С. является обоюднымъ, т. е. каждая особь передаетъ сѣмя другой, но въ то же время и сама получаетъ его отъ послѣдней. *В. М. Ш.*

Совы пещерныя (Speotyto)—характерный американскій родъ совъ, напоминающій европейскихъ домовыхъ сычиковъ (см. Сычи), но отличающійся высокими ногами, плюсна которыхъ оперена только спереди и то очень слабо; лицевой дискъ едва выраженъ нижними и боковыми перьями. С. держатся всегда въ открытыхъ мѣстностяхъ. Живутъ круглый годъ парами въ земляныхъ норахъ. Обыкновенно С. пользуются для этой цѣли старыми норами разныхъ млекопитающихъ (какъ-то вискаши, муравьѣдовъ, броненосцевъ, луговыхъ собакъ), но нерѣдко, особенно въ періодъ гнѣздованія, и сами роютъ

для себя норы. Интересно, что С. часто мирно уживаются въ одной норѣ вмѣстѣ съ луговыми собаками и гремучими змѣями. Въ мѣстностяхъ, гдѣ ихъ не преслѣдуютъ, С. очень обыкновенны, довѣрчиво селятся въ большомъ количествѣ возлѣ жилищъ человѣка или по краямъ проѣзжихъ дорогъ и нисколько не боятся людей. Питаются всевозможными мелкими позвоночными и насѣкомыми, за которыми охотятся какъ днемъ, такъ и ночью. Представителемъ С. можетъ служить кроликовая сова, куруйе – бразильцевъ (S. cunicularis) — ростомъ приблизительно съ домоваго сирина. *Ю. В.*

Совѣсть.—Во всѣхъ европейскихъ языкахъ (греческ. συνείδησις, латинск. conscientia, французск. conscience, итальянск. coscienza, англ. conscience, нѣмец. Gewissen) это слово образовано изъ корня, обозначающаго знаніе (вѣд), и приставки «съ»; это образованіе указываетъ на близкую связь, въ которую народная мудрость ставитъ понятія С. и сознаніе. Какъ сознаніе есть корень и центральный пунктъ всѣхъ психическихъ явленій, такъ совѣсть есть корень явленій нравственнаго міра. Словомъ С. обозначается тотъ всеобщій фактъ, что люди производятъ нравственную оцѣнку какъ своихъ собственныхъ поступковъ (до и послѣ совершенія ихъ), такъ и дѣйствій другихъ людей. Эта оцѣнка выражается въ формѣ сужденія, въ которомъ критеріемъ служитъ пониманіе добра и зла; она имѣетъ безусловный характеръ и сопровождается опредѣленными чувствами самоудовлетворенности, если поступокъ согласуется съ индивидуальною оцѣнкою добра и зла, или же угрызеніями С., если такого совпаденія нѣтъ. Сила и характеръ самоудовлетворенности и мученій С. бываютъ чрезвычайно разнообразны какъ по степени интенсивности, такъ и по качеству. Хотя показанія С. и кажутся всегда простыми и непосредственными, но въ дѣйствительности явленіе С. весьма сложно. Въ истолкованіи ея природы, а главнымъ образомъ ея возникновенія и значенія, мыслители сильно расходятся. Уловить природу С. нелегко по той причинѣ, что она связана съ другими родственными ей явленіями. Многіе (напр. Дарвинъ) прямо отожествляютъ С. съ нравственнымъ чувствомъ, хотя правильнѣе, казалось бы, дѣлать между ними различіе и видѣть въ С. основу нравственности. С. стоитъ въ нѣкоторой связи съ свободой воли, ибо человѣкъ только въ такомъ случаѣ можетъ упрекать себя въ совершеніи извѣстнаго поступка, если предполагаетъ, что отъ него зависѣло и не совершать его. Все, что произвольно—т. е. вся практическая дѣятельность человѣка,—подлежитъ оцѣнкѣ С. Не лишено основанія сравненіе схоластической морали, называющее С. практическимъ силлогизмомъ, только въ томъ отличающимся отъ обыкновеннаго силлогизма, что С. въ каждомъ отдѣльномъ случаѣ умалчиваетъ о большой посылкѣ и свое сужденіе (или осужденіе) непосредственно связываетъ съ меньшой посылкой, т. е. съ конкретнымъ случаемъ или поступкомъ. Рѣшеніе С. имѣетъ не только безусловный, т. е. всеобщій и необходимый характеръ, но и непосредственный или непроизводный. Наконецъ, С. кажется чѣмъ-то чисто индивидуальнымъ, хотя она, очевидно, способна и къ объективаціи въ нравахъ и правовыхъ понятіяхъ народа. С. можетъ быть и сословной (напр. мы говоримъ судейская С.), при чемъ объективная С. можетъ приходить въ столкновеніе съ субъективною. Явленіе С. свойственно только человѣку: только человѣкъ обладаетъ стремленіемъ къ совершенствованію и къ истинѣ, т. е. занимаетъ какъ бы срединное положеніе между истиною и ложью, добромъ и зломъ; посему въ мистическихъ сочиненіяхъ С. приписывается «только человѣку, а не ангеламъ и не чорту». Если къ сказанному прибавить, что многіе мыслители (напр. Фихте) утверждали, что С. не можетъ ошибаться—т. е. что ея оцѣнка не только безусловная, но и безусловно истинная,—то изъ этого видно, насколько различно толковалась природа С.

Весьма различно понимали возникновеніе С. Это различіе можетъ быть сведено къ двумъ противоположнымъ теоріямъ: эволюціонизму и интуитивизму. Первая объясняетъ развитіе С. изъ психологическихъ и соціологическихъ условій жизни человѣка; вторая связываетъ С. съ природою человѣка или съ объективнымъ добромъ. Первая теорія, явившаяся въ исторіи позднѣе интуитивизма и какъ критика его, нашла себѣ главнымъ образомъ защитниковъ среди англійскихъ психологовъ и позитивистовъ. Разсужденія ихъ сводятся къ слѣдующему. Эгоистическія дѣйствія, приносящія вредъ ближнимъ, вызываютъ порицаніе; альтруистическія дѣйствія, приносящія пользу ближнимъ, вызываютъ одобреніе; съ теченіемъ времени, когда связь между альтруизмомъ и одобреніемъ твердо установлена и закрѣплена наслѣдственною передачею, отношеніе къ пользѣ и вреду забывается и эгоизмъ порицается самъ по себѣ, безотносительно, точно такъ же какъ альтруизмъ безотносительно одобряется. Это различіе эгоизма и альтруизма и различную оцѣнку ихъ чувствомъ стараются внѣдрить дѣтямъ, у которыхъ, благодаря повторенію и наказанію, устанавливается неразрывная ассоціація между эгоизмомъ, зломъ и порицаніемъ ихъ—и альтруизмомъ, добромъ и одобреніемъ ихъ. Благодаря прочности установившейся ассоціаціи, людямъ кажется, что связь установлена не ими, а существовала отъ вѣка и иною быть не можетъ. Въ дѣйствительности эти два явленія, т. е. альтруистическое дѣйствіе и одобреніе его, нужно различать, ибо они имѣютъ различный источникъ. Альтруизмъ есть нѣчто унаслѣдованное человѣкомъ отъ его животныхъ предковъ, одобреніе же свойственно лишь извѣстной ступени культурнаго развитія и вошло, благодаря наслѣдственности, въ привычку. Эгоизмъ есть также нѣчто прирожденное; порицаніе его возникло одновременно съ одобреніемъ альтруистическаго дѣйствія и точно также вошло въ привычку. Тотъ, кто привыкъ одобрять въ другихъ альтруизмъ и порицать эгоизмъ, невольно переноситъ эту оцѣнку и на свои дѣйствія и вмѣ-

стѣ съ тѣмъ будетъ испытывать чувство самоудовлетворенія, раскаянія и угрызенія, при чемъ самоудовлетворенность непосредственно будетъ сопряжена съ дѣйствіемъ, а раскаяніе и мученія С. будутъ слѣдовать за совершенными уже эгоистическими поступками. Такимъ образомъ возникаютъ и развиваются явленія, которыя мы называемъ С. Съ этимъ объясненіемъ въ принципѣ согласенъ и Дарвинъ («Происхожденіе человѣка», гл. II и III); онъ только нѣсколько иначе представляетъ себѣ происхожденіе укоровъ С. По его мнѣнію, въ насъ есть стремленіе заботиться о другихъ; если мы, подъ вліяніемъ эгоизма, не послѣдуемъ этому стремленію и напр. не поможемъ бѣдѣ ближняго, то впослѣдствіи, когда мы представимъ себѣ живо испытываемое бѣдствіе, стремленіе къ помощи ближнему вновь возникнетъ и неудовлетворенность его вызоветъ въ насъ болѣзненное чувство укоровъ С. Эта теорія происхожденія С. въ сущности указываетъ лишь условія развитія, а не происхожденія С. Если предположить, что у человѣка имѣется хотя бы зародышъ С., то несомнѣнно, что онъ подъ вліяніемъ указанныхъ условій разовьется въ пышный цвѣтокъ; но откуда взялся самый зародышъ? Вотъ главное основаніе, почему наряду съ эволюціонизмомъ продолжаетъ держаться интуитивизмъ. Существуютъ, конечно, и другія причины. Такъ Ницше, въ своей «Genealogie der Moral», указываетъ на невѣроятность, чтобы альтруистическія дѣйствія одобрялись тѣми, кому они идутъ на пользу. Ницше думаетъ, что отожествленіе понятій добра и альтруизма устанавливается тѣми, кто совершаетъ добрыя дѣла, а не тѣми, кто пользуется ими. Онъ считаетъ психологически невѣроятнымъ, чтобы можно было забыть объ источникахъ С., т. е. перенести одобреніе съ пользы на самое дѣйствіе. Онъ повторяетъ упрекъ, который утилитарно-ассоціаціонному объясненію дѣлали и раньше: возможность выработки новыхъ свойствъ сознанія, отличныхъ отъ первоначально данныхъ элементовъ есть предположеніе не обоснованное, а средство для выработки этихъ новыхъ элементовъ—ассоціація представленій—въ дѣйствительности не выдерживаетъ критики (ср. напримѣръ, А. Мальцевъ, «Нравственная философія утилитаризма», СПб., 1879). Третьимъ слабымъ пунктомъ эволюціонной теоріи является ученіе объ относительности всякой морали, съ которымъ не мирится нравственное чувство. Что признаніе добра покоится только на привычкѣ, а не на внутреннемъ содержаніи его—это столь же невѣроятно, какъ и утвержденіе, что логическіе и математическіе законы истинны не сами по себѣ, а лишь для человѣка, установившаго неразрывныя ассоціаціи.

Слабое обоснованіе эволюціонизма вызываетъ необходимость интуитивизма. Интуитивизмъ покоится на утвержденіи, что С. есть природное свойство человѣка, не производное изъ другихъ элементовъ. Онъ не отрицаетъ развитіе С. и зависимость ея проявленій отъ историческихъ условій въ пространствѣ и времени, но считаетъ зародышъ С. основнымъ свойствомъ человѣческаго духа: Ламартинъ въ этомъ смыслѣ называетъ С. la loi des lois. Кантъ (у котораго въ «Критикѣ практическаго разума», разсматривающей вопросы нравственности, слово С. не встрѣчается) считаетъ категорическій императивъ или нравственный законъ апріорнымъ, а посему всеобщимъ и необходимымъ; но такъ какъ Кантъ признаетъ, что «нравственный законъ ведетъ путемъ понятія о высшемъ благѣ, какъ объекта и цѣли практическаго разума, къ религіи, т. е. къ признанію, что всѣ обязанности должны быть разсматриваемы какъ божественныя заповѣди, не въ смыслѣ санкцій, а въ смыслѣ существенныхъ законовъ всякой свободной воли», то мы и Кантовскую форму интуитивизма можемъ подвести къ общему его виду, разсматривающему С. какъ непосредственное выраженіе въ человѣкѣ нравственнаго мірового порядка или высшаго существа. С. есть голосъ Божій—вотъ, въ концѣ концовъ, кратчайшая формула интуитивизма. «Въ С. человѣка заключается сила, стоящая выше человѣка, слѣдовательно указывающая на вышечеловѣческій принципъ» (Олесницкій, «Исторія нравственности и нравственныхъ ученій»). Эволюціонизмъ разсматриваетъ С. какъ чисто человѣческій принципъ; за предѣлы индивидуума онъ выходитъ лишь для того, чтобы въ предкахъ его искать источниковъ нравственности. Интуитивизмъ беретъ человѣка въ его связи съ объективнымъ міромъ и изъ высшаго принципа бытія выводитъ основы нравственности. Для перваго нравственность, а слѣдовательно и С., является измѣнчивою и относительною, для второго принципы нравственности и показатель ихъ С. являются абсолютными и объективными. Главною трудностью интуитивизма является вопросъ объ ошибкахъ С., о ложной С. Если С. есть голосъ Божій, то какимъ образомъ объяснить ошибки С. и кажущееся или дѣйствительное отсутствіе ея у преступниковъ, въ случаяхъ такъ называемой moral insanity, moral insensibility и т. п.? Съ точки зрѣнія эволюціонизма эти факты объясняются нравственнымъ недоразвитіемъ, отсутствіемъ воспитанія, средою и т. д. Этотъ путь объясненія закрытъ для интуитивистовъ. Они должны допустить, какъ это дѣлали схоласты и отчасти Кантъ, двойную С., трансцендентную и эмпирическую: первую—какъ непосредственно данное въ природѣ человѣка, въ видѣ зародыша, духовное свойство, общее всѣмъ людямъ (и эта С. не можетъ ошибаться); вторую — проявляющуюся въ мірѣ явленій, подверженную законамъ развитія и зависимую отъ весьма сложныхъ внѣшнихъ и внутреннихъ условій—и эта С. можетъ ошибаться.

Теорія интуитивизма имѣетъ нѣкоторое преимущество передъ эволюціонизмомъ. Допустивъ прирожденность С., интуитивизмъ не имѣетъ надобности выводить С. изъ элементовъ, совершенно ей чуждыхъ; не отрицая развитія явленій С. и зависимости ея отъ явленій культуры, онъ можетъ, повидимому, объяснить объективный и безусловный характеръ С., связавъ ее съ природою человѣка и нравственнымъ міровымъ порядкомъ. Преимущества этой теоріи, однако, не такъ велики,

какъ это можетъ показаться на первый взглядъ. Если понимать С. какъ показатель высшей воли, то этимъ нравственности придается опять таки характеръ случайный, хотя и въ иномъ значеніи, чѣмъ въ теоріи эволюціонизма. Добро потому оказывается добромъ, что оно есть велѣніе Бога, а не потому, что оно добро само по себѣ: нравственность лишается своего самодовлѣющаго характера и ставится въ зависимость отъ теологіи. Если же сказать, что добро есть выраженіе природы человѣка, что оно априорно, т. е. въ извѣстномъ смыслѣ прирождено, тогда добру (и показателю его, С.) будетъ данъ субъективный характеръ и возникнетъ вопросъ, какое объективное значеніе имѣютъ С. и добро, ибо изъ априорности (или врожденности) вытекаетъ необходимость извѣстнаго понятія, но не его объективность; можно себѣ представить прирожденное понятіе, которое никакого объективнаго значенія не имѣетъ. Эти затрудненія не могутъ, однако, пошатнуть интуитивизма; о нихъ можно сказать то же, что Паульсенъ говоритъ объ эволюціонизмѣ, отрицая мысль, что психологическое изслѣдованіе возникновенія С. лишаетъ предписанія ея святости. «Исчезновеніе обязательности предписаній С. не представляется мнѣ ни логическимъ слѣдствіемъ, ни необходимымъ психологическимъ результатомъ антропологическаго объясненія. Я не вижу здѣсь логической связи: какъ могли бы нравственные законы утратить свое значеніе изъ-за того, что люди признаютъ эти законы выраженіемъ опыта, постепенно пріобрѣтаемаго знанія, что полезно и что вредно. Напротивъ, что можетъ служить въ подобныхъ вещахъ доводомъ болѣе сильнымъ, чѣмъ наслѣдственная мудрость народа? С. представляется намъ какъ бы отраженіемъ объективнаго порядка природы, присущаго нравственной жизни, какъ онъ проявился въ нравахъ и правѣ... и народъ, который совершенно утратилъ бы то, что мы называемъ С., не прожилъ бы ни одного дня» (Паульсенъ, «Основы этики»). Точно также и априорное происхожденіе С. нисколько не лишало бы ее объективнаго характера и обязательности.

Независимо отъ объясненій природы и возникновенія С. существуетъ и чисто психологическая проблема, состоящая въ описаніи различныхъ видовъ С. и различныхъ ея проявленій и въ указаніи тѣхъ психическихъ элементовъ, изъ которыхъ выростаетъ С. Напрасно мы стали бы искать въ животномъ мірѣ явленій, аналогичныхъ явленіямъ С. (натуралисты утверждаютъ противное и приводятъ любопытные факты; см. напр. Houzeau, «Etudes sur les facultés mentales des animaux comparées à celles de l'homme», 2-ой томъ, стр. 280 сл.). Психологія дѣтскаго возраста можетъ дать указанія о томъ, какъ слагается въ душѣ ребенка С. и понятіе о ней. Главной основой С. слѣдуетъ признать чувство стыда. С. есть только развитіе стыда утверждаетъ Вл. Соловьевъ (см. «Оправданіе добра»), и съ нимъ вполнѣ согласенъ Сикорскій (см. «Всеобщая психологія», стр. 270: «С. есть филогенетическій плодъ развитія человѣчества и соотвѣтствуетъ не личному опыту индивидуума, но вѣковому нравственному опыту поколѣній. Путемъ сложной дифференцировки чувство стыда поднялось до высоты чувства С.»). Дѣти въ весьма различной степени одарены стыдливостью; точно также различно дѣйствуютъ на нихъ примѣръ, воспитаніе и среда (объ этомъ см. Сэлли, «Психологія дѣтства»). Психологическій матеріалъ, доставляемый наблюденіями надъ дѣтьми, пополняется этнографическимъ матеріаломъ. Этнографія показала, что взглядъ на дикарей, какъ на людей, лишенныхъ всякихъ нравственныхъ понятій, неправиленъ. Этого взгляда держится Мюнстербергъ («Ursprung der Sittlichkeit»); но стоитъ только съ нѣкоторымъ вниманіемъ прочесть сочиненія знаменитыхъ путешественниковъ, чтобы убѣдиться, что не только у различныхъ племенъ различное пониманіе нравственныхъ понятій, но у нѣкоторыхъ племенъ, стоящихъ на весьма низкой культурной ступени, относительно высоко пониманіе нравственности, и наоборотъ. Такъ напр., Томсонъ въ своемъ сочиненіи о племени Массаи говоритъ, что народъ Вакавирондо хотя и ходитъ совершенно нагимъ, но имѣетъ весьма высокую нравственность и очень стыдливъ. Массаи также высоко цѣнятъ стыдъ и стыдливость, ибо mulierum gravidam, neque alicujus viri matrimonium tenentem interficiunt Massai quum primum patet eam concepisse. Въ Азіи встрѣчаются племена, стоящія на низкой ступени культуры, но съ превосходными нравственными качествами, правдивостью, добротою и т. д. (ср. O. Flügel, «Das Ich und die sittlichen Ideen im Leben der Völker»). Такимъ образомъ поставить въ непосредственную связь высоту нравственнаго пониманія съ высотою культуры вообще и сказать вмѣстѣ съ Гельвеціемъ, что добродѣтель и счастье народовъ зависятъ отъ хорошихъ законовъ, нѣтъ никакой возможности. Весьма богатый матеріалъ для психологіи доставляетъ криминологія. Деспинъ (Despine, «Psychologie naturelle», Парижъ, 1868) первый подробно изслѣдовалъ явленія С. у преступниковъ. Процессъ разложенія С. бросаетъ еще болѣе яркій свѣтъ на ея природу, чѣмъ процессъ сложенія ея. Послѣ Деспина объ этомъ предметѣ писали весьма многіе, напр. Корре («Les criminels», 1889), Эллисъ («The criminal», 1890), Ломброзо и его послѣдователи. У Лебона и Тарда можно найти указанія о С. толпы. Наконецъ одичалые люди и выродившіеся народы (см. Rauber, «Homo sapiens ferus», Лпц., 1885) представляютъ также большой интересъ для анализа С. Нѣкоторыя явленія С., напр. угрызенія С., были всегда любимою темою для поэтическаго изображенія (напр. Макбетъ Шекспира). Очень хорошо объ угрызеніяхъ С. замѣчаетъ Даніель Стернъ (Графиня д'Агу): «Угрызенія нашей С. прямо пропорціональны добродѣтелямъ, которыя въ насъ еще живы, а не нашимъ порокамъ». Психологическое изслѣдованіе С. можетъ быть дополнено историческимъ, т. е. указаніемъ на то, какъ пониманіе С. въ различныя времена мѣнялось. Въ этомъ отношеніи въ книгѣ L.

Schmid'a, «Die Ethik d. alten Griechen», можно найти очень любопытныя указанія и примѣръ, какъ слѣдовало бы анализировать и средневѣковую исторію, и исторію новаго времени. Такое изслѣдованіе должно бы имѣть въ виду не теоретическое разсмотрѣніе вопросовъ этики, а реальную этическую жизнь народовъ и измѣненіе воззрѣній на конкретные вопросы жизни. Матеріалы для такой исторіи существуютъ въ изобиліи; имѣются и попытки ихъ систематизаціи: см., напр., Lecky, «History of european morals from Augustus to Charlemagne» (Нью-Іоркъ, 1879); его же, «Geschichte d. Ursprungs und Einflusses der Aufklärung in Europa» (Лпц., 1873); H. v. Eicken, «Geschichte und System d. mittelalterlichen Weltanschauung» (Штуттгартъ, 1887); H. Reuter, «Geschichte der religiösen Aufklärung im Mittelalter» (Берлинъ, 1875); A. Desjardins, «Les sentiments moraux au XVI siècle» (Пар., 1887).

Представить исторію философскихъ ученій о С. нелегко, потому что трудно выдѣлить С. изъ связи съ другими этико-религіозными понятіями. Ближайшимъ образомъ понятіе С. связано съ понятіями свободы и грѣховности; только тамъ, гдѣ есть сознаніе свободы и грѣховности, и можно искать анализа С. Въ древней греческой философіи нѣтъ слова для обозначенія понятій С. и грѣховности. Терминъ συνείδησις, какъ существительное, впервые появляется у стоиковъ. Само собою разумѣется, что самое явленіе С. и ранѣе служило предметомъ анализа и изображенія, напр. у трагиковъ. Демонъ Сократа также имѣетъ отношеніе къ понятію С., хотя указанія демона касались не столько нравственной оцѣнки поступковъ, сколько ихъ внѣшняго успѣха, и поэтому болѣе напоминаютъ предсказанія оракула, чѣмъ голосъ С. Изъ стоиковъ въ особенности Сенека указалъ на чистоту С., какъ на источникъ самоудовлетворенности, и на укоры С., какъ на наказаніе за проступки. Сенека и Эпиктетъ указываютъ на важность показаній С. и на относительно малое значеніе мнѣнія ближнихъ. Греки подмѣтили и то, что С.—не всегда непреложный указатель правильнаго пути, что существуютъ и ошибки С.; но только въ христіанствѣ дана почва для ученія о С. Въ посланіяхъ апостола Павла мы встрѣчаемся съ анализомъ С.; такъ напр., въ посланіи къ Римлянамъ, XIII, 5, ап. Павелъ рекомендуетъ послушаніе властямъ не только изъ страха наказанія, но «и ради совѣсти». Онъ признаетъ ростъ С. и различаетъ ступени С. (συνείδησις ἑαυτοῦ и συνείδησις ἑτέρου), при чемъ не только разумѣетъ подъ С. явленіе религіозной жизни, но прямо ставитъ ее въ связь съ практическими цѣлями нравственности. Позже догматическіе вопросы заслоняютъ этическіе, и о С. мы встрѣчаемъ у первыхъ отцовъ церкви лишь изрѣдка упоминаніе, при чемъ С. разсматривается главнымъ образомъ какъ элементъ религіозной жизни. Іоаннъ Златоустъ первый заговорилъ о свободѣ С.; онъ неоднократно изображалъ неподкупнаго судью и указывалъ, что С.—достаточный путеводитель для достиженія добродѣтели. Нѣкоторый анализъ явленій С. можно найти и у Пелагія, и у противника его, блаженнаго Августина; но ихъ главный интересъ вращается не около вопроса о С. Въ средніе вѣка, въ схоластической литературѣ, С. отводится значительное мѣсто, но не столько общему вопросу о природѣ С., сколько казуистическому рѣшенію частныхъ случаевъ. Духовнику на исповѣди приходилось рѣшать различные вопросы жизни и разрѣшать различныя сомнѣнія. Вслѣдствіе этой практической потребности появились казуистическія толкованія (различныя Summae, напр. Artesana, Angelica), которыя не всегда служили развитію нравственности, а часто прямо-таки затемняли и засоряли С. На этой почвѣ впослѣдствіи развилась мораль іезуитовъ, изображенная Паскалемъ, а въ недавнее время—графомъ П. Генсбрекомъ (Hoensbroech). Наряду съ анализомъ casus conscientiae шло теоретическое обоснованіе этическихъ вопросовъ, въ согласіи съ основными понятіями христіанскаго міросозерцанія; древнее ученіе о четырехъ добродѣтеляхъ получаетъ болѣе глубокое обоснованіе, которое необходимо приводитъ къ разсмотрѣнію вопроса о С. Въ практическихъ руководствахъ, разсматривающихъ различные житейскіе случаи и коллизіи чувства долга съ наклонностями, С. изображена какъ измѣнчивое и условное начало; для объясненія этого начала схоластики придумали незыблемую основу, которую и обозначили словомъ синдерезисъ, въ отличіе отъ измѣнчивой conscientia. Это различеніе съ полной ясностью выражено у Ѳомы Аквината. Ѳома считаетъ С. (въ смыслѣ синдерезиса) не потенціей, а основнымъ свойствомъ (ἕξις, habitus), изъ котораго проистекаютъ принципы человѣческой дѣятельности, какъ изъ разума—принципы умозрѣнія. Синдерезисъ представляетъ собою врожденный органъ нравственныхъ принциповъ, на который опирается всякое нравственное сужденіе. Напротивъ того, conscientia есть сложная дѣятельность, актъ, свидѣтельствующій о совершенныхъ уже поступкахъ. Подробный анализъ С. согласно принципамъ Ѳомы Аквината мы находимъ у Антонина изъ Флоренціи (1389 — 1459) и у Герсона, различающаго безошибочный синдерезисъ отъ conscientia, сужденія коей часто оказываются ложными. Въ этомъ схоластическомъ ученіи слѣдуетъ видѣть начало того разногласія, которое существуетъ и понынѣ и которое мы отмѣтили выше въ двухъ различныхъ взглядахъ на возникновеніе С. Эпоха реформаціи устранила схоластическую философію; вмѣстѣ съ тѣмъ исчезло и ученіе о двойной С. (синдерезисъ и conscientia). Эта эпоха выдвинула живую личность и заговорила о правахъ С.; но сначала реформація лишь разрушала ученіе схоластики, не создавая стройной системы этическихъ понятій. Нѣкоторый психологическій анализъ можно найти, однако, у Меланхтона, сравнивающаго С. съ практическимъ силлогизмомъ, въ которомъ большая посылка — божественный законъ, а меньшая—частный случай примѣненія этого закона. Возникновеніе полной системы этики въ духѣ реформаціи было необ-

ходимостью, и Будде, Мосгейму и другимъ пришлось вновь считаться съ тѣми различіями, которыя были установлены въ ученіи Ѳомы Аквината. Эпоха просвѣщенія отодвинула догматическіе вопросы на второй планъ и выдвинула вопросы нравственнаго характера. Не религія и не вѣра суть основы нравственности, а напротивъ нравственность есть путь, ведущій къ религіи. Добродѣтель и счастье—основы нравственности; но въ то же время и С. отводится видное мѣсто и ей приписывается непреложность. Главное пріобрѣтеніе этой эпохи заключается не въ философскомъ анализѣ С., а въ понятіи свободы С. Эта свобода провозглашается какъ принципъ, изъ котораго вытекаетъ требованіе вѣротерпимости. Значеніе и завоеванія эпохи просвѣщенія весьма велики, но, выдвигая идею индивидуальности и субъективизма, философы просвѣщенія (Гетчисонъ, Юмъ, Руссо) не могли объяснить всеобщности и необходимости рѣшеній С. Рѣшеніе этого вопроса принадлежитъ Канту и его послѣдователямъ. Кантъ требуетъ подчиненія внутреннему судилищу, которое присуще человѣку, а не пріобрѣтено имъ. Это судилище имѣетъ безусловную достовѣрность; ошибки С. невозможны. Фихте въ «Sittenlehre» еще рѣшительнѣе высказывается въ томъ же духѣ. «Если возможно поведеніе согласное съ долгомъ, то долженъ существовать абсолютный критерій истинности нашего убѣжденія, относящагося къ долгу. Извѣстное убѣжденіе должно быть абсолютно истиннымъ, и мы на него должны опереться ради долга... Этотъ критерій есть чувство истины и достовѣрности. Это чувство никогда не обманываетъ, ибо оно существуетъ лишь при полномъ согласіи нашего эмпирическаго и чистаго «я», а чистое «я» и есть наше истинное бытіе. С. есть не что иное, какъ непосредственное сознаніе нашего опредѣленнаго долга». Итакъ, въ ученіи Фихте, признающаго кантовское раздѣленіе эмпирическаго и трансцендентальнаго «я», а вмѣстѣ съ тѣмъ и двойную С., совершенно мѣняется отношеніе прирожденной С. къ эмпирической, встрѣчаемое въ схоластической философіи. Схоластика главнымъ образомъ занималась ошибками С. и признавала лишь scintilla, т. е. слабую искру божественнаго свѣта въ человѣкѣ. Въ нѣмецкой идеалистической философіи эта искорка разгорается въ яркій внутренній свѣтъ, уничтожающій возможность ошибокъ.—Гербартъ и Шопенгауеръ удѣляютъ большое вниманіе явленіямъ С., но стараются разсматривать это явленіе съ психологической точки зрѣнія, устраняя по возможности религіозные и философскіе элементы. Въ новѣйшей философіи эволюціонизмъ, ставъ на естественно-научную точку зрѣнія и отбросивъ схоластическія раздѣленія С. на эмпирическую и трансцендентную, занялся выясненіемъ возникновенія С. Весьма много интересныхъ замѣчаній о происхожденіи и природѣ С. можно найти у Ницше, въ его «Genealogie der Moral». Ницше согласенъ съ точкой зрѣнія эволюціонизма, но не согласенъ съ объясненіемъ, которое дается эволюціонизмомъ возникновенію С. Съ философами просвѣщенія Ницше сходится въ ненависти къ религіозной морали. Однако, не смотря на свои симпатіи къ эволюціонизму и къ философіи просвѣщенія, Ницше вновь вводитъ ученіе о двойной С., различая мораль господъ отъ морали рабовъ. Не смотря на всю показную симпатію его къ морали господъ, кое-гдѣ прорывается и прямо противоположное чувство. Двойная мораль конечно ведетъ къ отрицанію морали вообще; этотъ выводъ мы находимъ въ «Новомъ ученіи о нравственности» Менгера, гдѣ говорится, что сила и нравственность по существу совпадаютъ: нравственность есть приспособленіе къ соотношеніямъ соціальныхъ силъ, а С. есть страхъ передъ дурными послѣдствіями противодѣйствія въ приспособленіи къ соотношеніямъ соціальныхъ силъ.

Литература. Кромѣ сочиненій, указанныхъ въ текстѣ, см. Зимаръ, «Совѣсть и ея свобода» (СПб., 1904); Дарвинъ, «Происхожденіе человѣка»; P. Ree, «Der Ursprung der moralischen Empfindungen» (Хемницъ, 1877); Hartmann, «Phänomenologie des sittlichen Bewusstseins»; Gass, «Die Lehre vom Gewissen» (Б., 1869); Elsenhans, «Wesen und Entstehung des Gewissens» (1894); Ständlin, «Geschichte d. Lehre vom Gewissen» (1824); Kreibig, «Geschichte und Kritik des ethischen Scepticismus» (Вѣна, 1896). *Э. Р.*

***Совѣтовъ** (Александръ Васильевичъ)—агрономъ и общественный дѣятель; ум. въ 1901 г.

Совѣтъ государственной обороны — учрежденъ 8 іюня 1905 г., подъ вліяніемъ опыта русско-японской войны, въ видахъ обезпеченія надлежащаго развитія вооруженныхъ силъ имперіи, объединенія дѣятельности высшаго военнаго и морского управленія и согласованія ея съ дѣятельностью другихъ правительственныхъ учрежденій по вопросамъ, относящимся къ безопасности государства. С. непосредственно подчиняется Государю; онъ состоитъ изъ предсѣдателя и 6 постоянныхъ членовъ по Высочайшему назначенію и непремѣнныхъ членовъ по занимаемымъ должностямъ (министры военный и морской, начальникъ генеральнаго штаба, начальники глав. морского и морского генеральнаго штабовъ, генералъ-инспекторы родовъ оружія). Сверхъ того, въ С. на правахъ членовъ могутъ приглашаться съ Высочайшаго соизволенія другіе министры и главноуправляющіе, а равно высшія начальствующія лица арміи и флота. Засѣданія С. назначаются предсѣдателемъ по соглашенію съ военнымъ и морскимъ министрами. Исполненіе Высочайше утвержденныхъ постановленій С. возлагается на подлежащихъ министровъ. Предсѣдатель С. имѣетъ право всеподданнѣйшаго доклада и состоитъ членомъ госуд. совѣта и совѣта министровъ. Въ случаѣ предсѣдательства Государя въ С., приглашеніе членовъ С. и другихъ лицъ производится по Высочайшему повелѣнію. Засѣданія С., по усмотрѣнію предсѣдателя, могутъ быть въ составѣ однихъ постоянныхъ членовъ или въ полномъ составѣ; на тѣ и другія засѣданія предсѣдатель можетъ приглашать лицъ, объясненія которыхъ при обсужденіи дѣла

признаются необходимыми. Все происходящее въ С. почитается государственной тайной. Дѣлопроизводство въ С. возлагается на его канцелярію. Предсѣдателемъ совѣта состоитъ вел. князь Николай Николаевичъ. 6 апрѣля 1906 г. учреждена при С. *высшая аттестаціонная коммиссія*, на которую возлагается разсмотрѣніе аттестацій генеральскихъ чиновъ арміи, выясненіе степени ихъ пригодности къ службѣ и представленіе достойныхъ къ зачисленію въ кандидаты на должности командующихъ войсками округа, ихъ помощниковъ, командировъ корпусовъ, комендантовъ крѣпостей, начальниковъ дивизій и отдѣльныхъ бригадъ. Постановленія коммиссіи представляются на Высочайшее утвержденіе.

***Совѣтъ министровъ.** — Высочайшимъ указомъ 19 октября 1905 г. старый С. министровъ упраздненъ и замѣненъ новымъ, образуемымъ по образцу соотвѣтственныхъ учрежденій въ конституціонныхъ государствахъ. Министры перестали быть отдѣльными чиновниками, отвѣтственными предъ верховной властью каждый лишь за свои дѣйствія и распоряженія. Установлено, какъ общее правило, что «всѣ министерства и главныя управленія составляютъ единое управленіе и ни одно изъ нихъ не можетъ отдѣляться отъ другихъ ни въ видахъ управленія, ни въ общей его цѣли». Для общаго «управленія и объединенія дѣйствій главныхъ начальниковъ вѣдомствъ по предметамъ какъ законодательства, такъ и высшаго государственнаго управленія» и былъ учрежденъ обновленный С. министровъ. Онъ состоитъ изъ министровъ и главноуправляющихъ отдѣльными частями, равноправныхъ министрамъ, подъ предсѣдательствомъ либо одного изъ министровъ, либо особаго лица. Предсѣдатель С. министровъ назначается Государемъ Императоромъ. Въ исключительныхъ случаяхъ въ С. министровъ предсѣдательствуетъ Государь Императоръ. Никакая, имѣющая общее значеніе, мѣра управленія не можетъ быть принята отдѣльными министрами помимо С. министровъ. Всѣ министры обязательно и безотлагательно доставляютъ предсѣдателю С. свѣдѣнія о всѣхъ выдающихся событіяхъ государственной жизни и вызванныхъ ими мѣрахъ и распоряженіяхъ. Точно также министры обязательно сообщаютъ предсѣдателю С. свои всеподданнѣйшіе доклады ранѣе, чѣмъ вносятъ ихъ на Высочайшее благоусмотрѣніе. Изъ вѣдѣнія С. министровъ выдѣлены дѣла, относящіяся до вѣдомства Имп. двора, государственной обороны и внѣшней политики, вносимыя на обсужденіе С. министровъ только по Высочайшему повелѣнію или по желанію подлежащихъ министровъ, или когда эти дѣла касаются и другихъ вѣдомствъ. Черезъ С. министровъ проходитъ и назначеніе на всѣ главныя должности высшаго и мѣстнаго управленія, за исключеніемъ должностей по вѣдомству двора, арміи, флота и дипломатическихъ. Расширеніе функцій Государственнаго С., къ которому перешли всѣ важнѣйшія функціи бывшаго комитета министровъ, свело значеніе послѣдняго къ минимуму. Высочайшимъ указомъ 23 апрѣля 1906 г. комитетъ министровъ былъ упраздненъ; часть оставшихся еще въ его вѣдѣніи функцій передана Государственному Совѣту и Государственной Думѣ, какъ органамъ законодательнымъ, часть—департаментамъ Государ. С. Канцелярія комитета министровъ передана въ вѣдѣніе С. министровъ. Въ новой редакціи Основныхъ Законовъ 23 апрѣля 1906 г. указано, что направленіе и объединеніе дѣйствій министровъ возлагается на С. министровъ на основаніи въ законѣ опредѣленномъ (ст. 120 Осн. Зак., Св. Зак., т. I, ч. 1, изд. 1906 г.). Опредѣленно установленъ принципъ, что какъ С. министровъ, такъ и отдѣльные министры отвѣчаютъ предъ Государемъ Императоромъ не только за свои личныя дѣйствія и распоряженія, но и за общій ходъ государственнаго управленія (ст. 123). Самый указъ 19 окт., являющійся тѣмъ закономъ о С. министровъ, о которомъ говоритъ ст. 120 Основныхъ Законовъ, не включенъ ни въ основные законы, ни въ Учрежденія Государственныя (Св. Зак., т. I, ч. II, изданіе 1906 г.). Первымъ предсѣдателемъ С. министровъ послѣ его обновленія былъ гр. Витте, вторымъ, смѣнившимъ его предъ созывомъ Гос. Думы въ 1906 г.—И. Л. Горемыкинъ, третьимъ, смѣнившимъ послѣдняго послѣ роспуска первой Гос. Думы—П. А. Столыпинъ, сохраняющій этотъ постъ до настоящаго времени (февраль 1907 г.). На практикѣ конституціонный характеръ совѣта министровъ ни въ чемъ не сказался. Широко пользуясь 87-й ст. Основныхъ Законовъ, С. министровъ, въ промежуткѣ времени съ роспуска первой Государственной Думы до созыва второй, присвоилъ себѣ функціи законодательной власти, въ полномъ противорѣчіи съ истиннымъ и точнымъ смысломъ Основныхъ Законовъ и съ практикой конституціонныхъ правительствъ въ другихъ странахъ. *В. В—въ.*

Созоіодолъ—см. Фенолы (XXXV, 480).

Созрѣваніе яйца — главнымъ образомъ сводится къ выдѣленію редукціонныхъ тѣлецъ (редукціи хроматина) и, хотя само по себѣ понятіе это шире, чѣмъ редукція, ибо созрѣваніе сопровождается и другими процессами, какъ выдѣленіе оболочекъ, накопленіе желтка и др., но тѣмъ не менѣе терминъ С. яйца употребляется нерѣдко какъ синонимъ редукціи (см.).

Сойка (Янъ Эразимъ Sojka) — чешскій писатель (1826—1887). Составилъ сборникъ біографій видныхъ слав. дѣятелей: «Naši mužové» (1862); написалъ «Nad hrobem K. Havlíčka - Borovského» (1861), «Starý věk» (1862) и др.

Сойка саксаульная (Podoces panderi)—одна изъ вороновыхъ птицъ (Corvidae), ростомъ немногимъ больше скворца, живущая въ безводныхъ песчаныхъ пустыняхъ между Сыръ-Дарьей и Аму-Дарьей (пустыни Кизылъ-Кумъ). Вмѣстѣ съ другими тремя видами составляетъ особый средне-азіатскій родъ пустынныхъ соекъ (Podoces), отличающійся довольно длиннымъ, почти прямымъ клювомъ и крѣпкими лапами съ высокою плюсною, приспособленными для бѣганія по

сыпучимъ пескамъ. С. держится въ одиночку и только во время гнѣзdованія—парами; предпочитаетъ мѣстности, поросшія саксауломъ. Быстро бѣгаетъ и неохотно летаетъ. Общая окраска—свѣтло-сѣрая съ легкимъ розовымъ налетомъ на нижней сторонѣ тѣла; хвостъ черный; маховыя перья—отчасти бѣлыя, у вершинъ—черныя. Питается главнымъ образомъ жуками и ихъ личинками, живущими въ пескѣ.

Соковая полость.—Клѣточный сокъ въ жизни растенія выполняетъ рядъ чрезвычайно важныхъ назначеній. Соотвѣтственно этому уже въ очень молодыхъ клѣточкахъ, по мѣрѣ превращенія ихъ въ клѣтки рабочія, наблюдается появленіе клѣточнаго сока въ видѣ отдѣльныхъ мелкихъ капелекъ. Капельки постепенно разростаются, сливаются другъ съ другомъ и образуютъ въ концѣ концовъ одну крупную С. полость, благодаря присутствію которой плазматическое тѣло клѣтки оказывается раздутымъ въ мѣшокъ, иной разъ съ очень тонкими стѣнками.

Соковмѣстилища или *вмѣстилища выдѣленій*—весьма распространены въ растительномъ царствѣ. Это пустоты между клѣтками, выполненныя тѣми или иными продуктами (смолами, эфирными маслами или камедями). С. имѣютъ форму небольшихъ, напр. шаровидныхъ, полостей или же получаютъ форму болѣе или менѣе длинныхъ каналовъ. И тѣ и другіе обыкновенно являются замкнутыми, т. е. не имѣютъ выводныхъ каналовъ. Этимъ С., многія изъ которыхъ именуются железками, отличаются отъ большинства железъ у животныхъ. Образуются С. различными способами. Во-первыхъ, они могутъ представлять изъ себя просто крупные межклѣтные ходы, получившіеся благодаря расхожденію клѣточекъ другъ отъ друга. Такъ образовавшіяся С. именуются схизогенными (и «шизогенными»). Клѣточки, выстилающія изнутри схизогенныя С., рѣзко отличаются отъ остальныхъ клѣтокъ и именуются эпителіемъ вмѣстилищъ. Имъ приписывается роль выдѣлительной ткани, продуктомъ жизнедѣятельности которой является выдѣленіе, выполняющее С. Во-вторыхъ, С. могутъ получаться въ качествѣ пустотъ, остающихся послѣ разрушенія участка ткани. Въ такихъ *лизигенныхъ* С. выдѣленіе является продуктомъ распада клѣточекъ. Очень часто С. въ началѣ своего развитія является схизогеннымъ, и лишь затѣмъ расширяется на счетъ лизигенныхъ процессовъ. Присутствіе тѣхъ или иныхъ С. является характернымъ для цѣлыхъ крупныхъ группъ растительнаго царства. Такъ, у хвойныхъ образуются смоляные ходы, у заговниковыхъ — камедистые. Семейство рутовыхъ характеризуется лизигенными С. (напр. железки съ эфирнымъ масломъ въ стѣнкахъ плодовъ у лимоновъ и апельсиновъ), для семейства же миртовыхъ характерны лизигенныя С.

Соколовскій (Маріанъ Sokołowski)—историкъ искусства, главнымъ образомъ польскаго, проф. краковскаго унив. Род. въ 1839 г. Главные его труды: «Kaulbach i Courbet» (1873), «Malarstwo portretowe» (1874), «Ruiny na ostrowie jeziora Lednicy. Studyum nad budownictwem w przedchrześcijańskich i pierwotnych chrześciańskich wiekach w Polsce» (1876), «Badania archeologiczne na Rusi galicyjskiej» (1883), «Die italienischen Künste der Renaissance in Krakau» (1885), «O malarstwie ruskiem» (1885), «Bizantyńska i ruska średniowieczna kultura» (1888), «Rzeźba z kości słoniowej XI w. i najstarsze książki liturgiczne w Polsce» (1896), «Miniatury włoskie bibl. Jagełłonskiej i modlitewnik francuski» (1892), «Źródła do historyi sztuki w Polsce» (1893), «O budownictwie drewnianem» (1895), «Studja i szkice z dziejów sztuki i cywilizacji» (1899), «Do dziejów architektury cerkiewnej na Rusi Czerwonej» (1905), «Kościoły i cmentarze warowne w Polsce» (1905).

Соколовскій (Николай Михайловичъ)—писатель и юристъ. Род. въ 1835 г. Окончилъ курсъ на юридическомъ факультетѣ казанскаго университета. Состоитъ присяжнымъ повѣреннымъ СПб. округа. Помѣстилъ въ «Современникѣ», «Времени», «Эпохѣ», «Русскомъ Словѣ», «Руси» и другихъ изданіяхъ серію очерковъ: «Изъ записокъ слѣдователя», въ «Дѣлѣ», «Отечественныхъ Запискахъ» (80-хъ гг.), «Недѣлѣ», «Вѣстникѣ Европы» и «Русскомъ Богатствѣ» — «Эпизодъ изъ тюремной жизни», «Русскіе Фра-Діаволы», «Источникъ живой воды и ненужная братія», «Водяной», «Мыза и Деревня», «Въ одномъ изъ захолустьевъ», «Деревенская консультація», «За послѣднее время», и проч. Въ «Отечественныхъ Запискахъ», «С.-Петербургскихъ Вѣдомостяхъ» и разныхъ спеціальныхъ изданіяхъ помѣщенъ рядъ его статей публицистическихъ, юридическихъ и по общественнымъ вопросамъ. Отдѣльно вышла его книга: «Острогъ и жизнь. Изъ записокъ слѣдователя» (СПб., 1863).

П. Б.

***Соколовскій** (Павелъ Александровичъ)—историкъ-экономистъ: ум. въ 1906 г.

Соколовскій (Павелъ Емельяновичъ)—юристъ. Окончилъ курсъ дерптскаго университета. По защитѣ диссертаціи магистерской («Die Mandatsbürgschaft nach römischem und gemeinem Recht», Галле, 1891) и докторской («Договоръ товарищества по римскому гражданскому праву», К., 1893), сдѣлался ординарнымъ профессоромъ по каѳедрѣ римскаго права въ Кіевѣ. Въ 1896 г. перешелъ на ту же каѳедру въ Москву. Воспитанный въ строгой нѣм. школѣ, С. написалъ большой, широко задуманный трудъ «Die Philosophie im Privatrecht» (1-й т. 1900). Тяжелыя условія русской академической жизни послѣднихъ лѣтъ заставили С. порвать связь съ русскими университетами и русской наукой: лѣтомъ 1906 г. онъ получилъ приглашеніе въ Берлинъ, гдѣ читаетъ лекціи по римскому праву.

В. Н.

Соколовъ (Александръ Александровичъ, род. въ 1873 г.)—писатель, воспитанникъ казанской духовной академіи. Главные его труды: «Культъ, какъ необходимая принадлежность религіи» (Казань, 1900; магист. диссертація); «Невозможность религіи безъ представленія о личномъ Богѣ» (Астрахань, 1902); «Культъ, какъ предметъ православной

апологіи и апологетики» (Рязань, 1903); «Отношеніе церковной власти къ свободѣ совѣсти и слова въ XIX стол.» (Астрахань, 1906); «Исповѣдь священника. Изъ путевыхъ замѣтокъ» (Астрахань, 1903).

***Соколовъ** (Василій Александровичъ)—писатель; состоялъ профессоромъ московской духовной академіи по каѳедрѣ исторіи и разбора западныхъ исповѣданій. Главные его новѣйшіе труды: «Знаменательный фактъ въ исторіи междуцерковныхъ отношеній» (1900); «Голосъ изъ Америки» (1902); «Поѣздка въ Римъ на пасху юбилейнаго года» (Сергіевъ-Посадъ, 1902); «Современное папство и соціальный вопросъ» (Сергіевъ-Посадъ, 1904); «Можно-ли и должно-ли намъ молиться въ церкви за усопшихъ инославныхъ»? (ibidem, 1906); «Предстоящій всероссійскій церковный соборъ, его составъ и задачи» (ib., 1906).

***Соколовъ** (Иванъ Ивановичъ) — писатель, профессоръ спб. дух. акад. по каѳедрѣ исторіи греко-вост. церкви отъ раздѣленія церквей, вмѣстѣ съ исторіей церкви грузинской. Главные его новѣйшіе труды: «Очерки исторіи православной греко-восточной церкви въ XIX в.» (СПб., 1901); «Церковно-религіозная и общественно-бытовая жизнь на православномъ греческомъ Востокѣ въ XIX в.» (СПб., 1902); «О византинизмѣ въ церковно-историческомъ отношеніи» (СПб., 1903); «Константинопольская церковь въ XIX в.» (т. I, СПб., 1904; докторская диссертація).

Соколовъ (Леонидъ Александровичъ)—писатель, воспитанникъ московской духовной академіи. Главные его труды: «Юношескіе годы св. Іоанна Златоуста и приготовленіе его къ пастырскому служенію» (Сергіевъ-Посадъ, 1895); «Психологическій элементъ въ аскетическихъ твореніяхъ и его значеніе для пастырей церкви» (Вологда, 1898); «О признакахъ истинной Христ. церкви» (ibid., 1899); «Психологія грѣха и добродѣтели по ученію св. подвижниковъ въ древней церкви» (ib., 1905).

***Соколовъ** (Матвѣй Ивановичъ) — славистъ: ум. въ 1906 г.

Соколовъ (Михаилъ Андрѣевичъ, род. въ 1859 г.)—писатель, воспитанникъ московской духовной академіи. Главные его труды: «По внушенію Библіи. Сборникъ библейскихъ стихотвореній» (Тула, 1890); «Опытъ аналитико-историческаго курса теоріи словесности, съ присоединеніемъ образцовъ» (вып. 1, изд. 3, Тула, 1904; вып. 2, изд. 2, ib., 1904); «Позитивизмъ предъ судомъ здраваго разума» (Тула, 1896); «Божій гнѣвъ» (эпико-лирическая поэма; Тула, 1906); «Моимъ друзьямъ на память. Сборникъ стихотвореній» (ib., 1905).

***Соколовъ** (Наѳанаилъ Петровичъ) — профессоръ казанской духовной академіи: ум. въ 1881 г.

Соколовъ (Николай Александровичъ)—композиторъ, преподаватель придворной капеллы и петербургской консерваторіи. Род. въ 1859 г. Главныя его сочиненія: балетъ «Дикіе лебеди», музыка къ «Зимней сказкѣ» Шекспира, элегія, 2 серенады для орк., фортеп. пьесы, хоры, романсы.

Соколовъ (Николай Алексѣевичъ, 1856—1907) — геологъ; по окончаніи курса (1879) на физико-математическомъ факультетѣ, былъ назначенъ (1881) консерваторомъ музея геологическаго кабинета, въ 1884 г. удостоенъ степени магистра минералогіи и геогнозіи, а въ 1893 г.—доктора минералогіи. Въ началѣ 1880-хъ гг. участвовалъ вмѣстѣ съ Н. В. Кудрявцевымъ въ геологическихъ изслѣдованіяхъ Орловской губ., производимыхъ подъ руководствомъ проф. А. А. Иностранцева. Въ 1885 г. С. перешелъ на службу въ геологическій комитетъ, гдѣ состоялъ старшимъ геологомъ до самой смерти. Труды С.: «Дюны, ихъ образованіе, развитіе и внутреннее строеніе» (магистерская дисс.); «Нижнетретичныя отложенія южной Россіи» (докторск. дисс.) и рядъ предварительныхъ отчетовъ о геологическихъ изслѣдованіяхъ, произведенныхъ въ южной Россіи, преимущественно въ губ. Екатеринославской и Херсонской и въ сѣв. уѣздахъ Таврической. Имъ же составленъ 48 листъ Общей геологической карты Европейской Россіи (Мелитополь—Брянскъ).

Соколовъ (Николай Андреевичъ)—хирургъ, род. въ 1855 г.; въ 1878 г. окончилъ курсъ на медицинскомъ факультетѣ московскаго унив., гдѣ въ 1881—84 гг. состоялъ помощникомъ прозектора при каѳедрѣ анатоміи. Съ 1890 по 1894 г. былъ старшимъ ассистентомъ при хирургической клиникѣ института вел. кн. Елены Павловны въ СПб. Затѣмъ работалъ въ московскихъ городскихъ больницахъ и въ 1898 г. получилъ приватъ-допентуру при московскомъ унив., а въ 1900 г. былъ назначенъ профессоромъ по каѳедрѣ хирургической патологіи въ харьковскомъ унив., а съ 1902 г. по каѳедрѣ хирургической госпитальной клиники. Напеч.: «Матеріалы къ патологической гипереміи селезенки» (дисс., СПб.); «Древовидныя разрощенія синовіальной оболочки суставовъ» («Хирургическій Вѣстникъ», 1893, №№ 2—4; тоже въ сборникѣ лекцій Volkmann'a на нѣмецкомъ языкѣ, 1893, № 81); «О заболѣваніи лучистымъ грибкомъ въ Россіи» («Врачъ», 1893, №№ 14—16); «Оперативное образованіе соустія между мочеточникомъ и мочевымъ пузыремъ» («Медицинское Обозрѣніе», 1899, № 3) и др.

Соколовъ (Николай Васильевичъ)—химикъ, род. въ 1841 г., окончилъ курсъ медико-хирургической академіи. Степень доктора медицины получилъ въ 1868 г. Въ 1870 г. избранъ конференціею академіи адъюнктъ-профессоромъ по каѳедрѣ химіи, а въ 1884 г. ординарнымъ профессоромъ по той же каѳедрѣ. По выслугѣ 25 лѣтъ, въ 1892 г. вышелъ въ отставку, оставаясь на службѣ академіи въ качествѣ приватъ-доцента. Въ 1895 г. утвержденъ въ званіи заслуженнаго профессора и въ томъ же году избранъ завѣдующимъ лабораторіей Императ. русск. техническаго общества. Печатные труды С. по спеціальнымъ вопросамъ органической химіи, газометріи, изслѣдованію отечественныхъ водъ, рудъ, каменныхъ углей и по калориметріи помѣщены въ «Журналѣ Русск. Физико-Химич. О-ва», «Бюллетеняхъ Академіи Наукъ» и «Запискахъ Имп. Русск. Технич. Общества».

Соколовъ (Павелъ Петровичъ)—писатель, профессоръ психологіи въ московской духовной академіи. Въ 1906 г. получилъ степень магистра богословія за диссертацію «Вѣра. Психологическій этюдъ» (М., 1902). Ему же принадлежитъ «Проблема вѣры съ точки зрѣнія психологіи и теоріи познанія» (Сергіевъ-Посадъ, 1906).

Соколовъ (Петръ Андреевичъ, род. въ 1876 г.)—писатель, воспитанникъ московской духовной академіи. Главные его труды: «Чтенія по педагогической психологіи» (Екатеринославъ, 1904; 2-е изд., ib., 1907); «Война съ религіозно-нравственной точки зрѣнія» (ib., 1906); «Въ поискахъ правды жизни» (ibid., 1906); «Религіозно-философское жизнепониманіе А. П. Чехова» (ib., 1905).

Соколъ карликовый (Hieraces)—родъ самыхъ мелкихъ соколовъ (размѣрами не превосходящихъ нашихъ жаворонковъ), живущихъ въ числѣ около шести видовъ—въ Индіи и на островахъ Малайскаго архипелага. Кромѣ своего роста отличаются также очень глубокими выемками по сторонамъ боковыхъ зубцевъ надклювья. Образъ жизни мало изученъ. Болѣе извѣстный видъ, мути или алапъ (у яванцевъ, H. coerulescens), живущій во всей Южной Азіи, мѣстами дрессируется для соколиной охоты на мелкую дичь.

Соколъ-Тума (Франтишекъ Sokol-Tůma)—чешскій писатель. Род. въ 1862 г. Главные его труды (романы, пьесы и разсказы въ стихахъ): «Hlad» (1895), «Obětovaná» (1895), «Sudiči» (1898), «Na rumech štěstí» (1898), «Soucit» (1901), «Na šachtě» (3 части, 1901—1903), «Pasekáři» (1904). Многіе изъ нихъ рисуютъ бытъ моравскихъ влаховъ.

Сокольскій (Василій Петровичъ, род. въ 1878 г.)—писатель, священникъ, воспитанникъ казанской духовной академіи. Главный его трудъ: «Евангельскій идеалъ христіанскаго пастыря» (Казань, 1905; магист. диссерт.).

Сокольскія организаціи у славянъ возникли впервые въ Чехіи, по примѣру нѣмецкихъ гимнастическихъ обществъ. Онѣ имѣютъ цѣлью созданіе здороваго физически и морально поколѣнія, воспитаннаго на національныхъ и демократическихъ началахъ, и объединеніе народа. Д-ръ Мирославъ Тыршъ (Tyrš) и Индрихъ Фигнеръ (Fügner) въ 1862 г. основали «Пражскій Соколъ», при чемъ первая форма для соколовъ была сдѣлана по образцу гарибальдійской; конечной цѣлью первой С. орган. являлось, повидимому, образованіе народной милиціи. Въ томъ же году въ Чехіи и Моравіи возникло 8 такихъ же организацій. Не смотря на правительственныя преслѣдованія, въ 1871 г. С. орг. считалось 130; тогда же началось изданіе спеціальнаго журнала «Sokol». Въ 70-хъ гг. замѣчается паденіе С. орг., занявшихся политическими спорами (въ 1875 г. ихъ было только 75); журналъ ихъ прекратился. Съ 80-хъ гг. начинается вновь развитіе С. организацій; устроенъ былъ первый С. съѣздъ (1882), открыты гимнастическіе курсы (1887) для приготовленія С. инструкторовъ по всей Чехіи, такъ какъ, по выраженію Тырша, С. орг. должны стремиться къ тому, чтобы «всѣ чехи стали соколами». Затѣмъ С. орг. появились у чеховъ въ Америкѣ. Въ Прагѣ было легализовано первое «Чешское С. общество» («Česká Obec Sokolská», 1889 г.), объединившее отдѣльные кружки, а также «Моравско-Силезское С. общество» (1892). «Отдѣльные» С. кружки (jednoty) соединялись въ «окружные» (župy), съ мѣстными центрами (sídla), а послѣдніе—въ «Союзъ чешско-славянскаго сокольства» («Svaz československého sokolstva», 1896 г.). По образцу чешскихъ С. орг. создавались они и у другихъ славянъ: у поляковъ Австріи (Львовъ, 1892 г.) и Германіи («Велико-польская» С. орг. въ Познани, 1893 г.), у хорватовъ (Загребъ, 1904 г.; хорватскій «Savez» объединяетъ Хорватію, Славонію, Далмацію, Боснію-Герцеговину, Истрію), у словенцевъ (Любляна, 1905 г.; объединяетъ Крайну, Штирію и Приморье), у сербовъ («Душанъ Силни» въ Бѣлградѣ), у болгаръ («Юнакъ» въ Софіи), у русскихъ Галиціи и Буковины (Львовъ, 1893). Въ Россіи С. орг. возникли недавно: гимн. общ-ва «Югъ» въ Кіевѣ (1900), «Сѣверъ» въ Петербургѣ (1900), гимн. общ-во въ Тифлисѣ (1901), «Чешскій гимн. кружокъ» въ Москвѣ (1904; раньше «Русское гимн. общ-во», съ 1893 г.) и др. Съ цѣлью объединенія С. орг., сначала только чешскихъ, а затѣмъ и всѣхъ славянскихъ, въ Прагѣ устраиваются «всесокольскіе» слѣзды («Slety všesokolské»). Число участниковъ ихъ лучше всего свидѣтельствуетъ о ростѣ С. орг.:

Слетъ. Годъ.	Въ формѣ.	Безъ формы.	Отъ кружковъ.
I. 1882 . . .	1600	700	76
II. 1891 . . .	5600	2500	206
III. 1895 . . .	7366	4271	311
IV. 1901 . . .	12000	6500*)	550

Подобные «Слёты» устраивались до сихъ поръ еще поляками (1892, 1896, 1903 гг.), словенцами (1888, 1904) и хорватами (1906).

По статистикѣ 1905 г., чешскихъ С. орг. считалось 885 (516 въ Чехіи, 171 въ Моравіи, 15 въ Силезіи, 10 въ Вѣнѣ, по 1 въ Штиріи, Венгріи, Франціи и Англіи, 8 въ Германіи; въ Америкѣ 73 чешскихъ и 88 словацкихъ), польскихъ 240 (142 въ Галиціи, 70 въ Германіи, по 1 въ Силезіи и Буковинѣ, 26 въ Америкѣ), 77 югославянскихъ и 134 русскихъ (Галиція и Россія), всего 1336 славянскихъ С. организ. Идея «сокольства» въ основѣ своей—національная: вступленіе въ С. орг. не обусловлено принадлежностью къ какой бы то ни было политич. партіи или вѣроисповѣданію, и на собраніяхъ соколовъ не принято говорить о подобныхъ вопросахъ. Этимъ достигается крѣпость С. орг., подчиненныхъ «старостѣ» или «головѣ»; остальные члены ничѣмъ не отличаются другъ отъ друга и во время упражненій распредѣляются только по росту, осуществляя принципъ равенства и называя другъ друга «братомъ» (обычныхъ обращеній «панъ» или «господинъ» въ С. орг. не существуетъ). Послѣдовательно проводится принципъ самостоятельности, саморазвитія, самопомощи соколовъ, которые не должны пользоваться посторонними поддержками (член-

*) Кромѣ того 800 «сокольницъ».

скіе взносы отъ 15 коп.). Средствами для осуществленія идеи «сокольства» служатъ: гимнастическія упражненія (cvičení) и игры (hry), главн. обр. на открытомъ воздухѣ, чаще всего подъ аккомпаниментъ оркестра; прогулки за городъ (výlety), съ музыкой и пѣніемъ спеціальныхъ С. «гимновъ»; введеніе С. гимнастики въ учебныя заведенія, преподавателями которыхъ приглашаются члены С. орг.; устройство концертовъ, публичныхъ лекцій, засѣданій, спектаклей и всякаго рода торжествъ (slavnosti) «неполитическаго характера»; учрежденіе библіотекъ, читаленъ и школъ, главнымъ обр. въ тѣхъ мѣстностяхъ, гдѣ славянскому элементу угрожаетъ поглощеніе чуждымъ элементомъ; постановка памятниковъ виднымъ національнымъ дѣятелямъ; устройство сельскихъ пожарныхъ дружинъ, снабженіе ихъ инструментами, посылка особыхъ инструкторовъ и т. д. Подробная статистика, исторія и теорія С. орг., литература вопроса, списокъ членовъ, біографіи выдающихся дѣятелей «сокольства» и т. д. помѣщаются въ выходящемъ съ 1883 г. календарѣ «Sborník sokolský» (изд. А. Прагера въ Колинѣ), въ журналахъ «Věstník sokolský» (въ Прагѣ, съ 1898 г., ред. R. Bílek), «Borec» въ Колинѣ (съ 1894 г.), «Sokol americký» (въ Чикаго, въ 1880 — 88 гг.) и «Věstník'ахъ» разныхъ С. жупъ. *А. Яцимирскій.*

Соляровое масло — см. Соляровое масло.

***Солдатенковъ** (Кузьма Терентьевичъ) — московскій книгоиздатель: ум. въ 1901 г.

Соленоидъ — см. Гальванизмъ (VIII, 15) и Электродинамика (XL, 485).

Солидная зелень — см. Викторія-зелень, Зеленыя краски (XII, 390 и 391) и Краски органич. искусств. (XVI, 526).

***Соллертинскій** (Сергій Александровичъ) — духовный писатель, протоіерей; преподавалъ пастырское богословіе и педагогику въ спб. духовной академіи. Его новѣйшіе труды: «О происхожденіи воспитательнаго дѣла и объ основныхъ опорахъ его существованія въ человѣческой исторіи» (М., 1899); «Проповѣди на нѣкоторые праздничные и воскресные дни» (СПб., 1903).

Солнечная желть — см. Краски орган. искусственныя (XVI, 532).

Солнечный камень — разновидность адуляра, съ большимъ количествомъ включеній желѣзнаго блеска. Извѣстный изъ Kersanton (Tvedestrand) въ Норвегіи «солнечный камень» представляетъ собой олигоклазъ со включеніями чешуекъ желѣзнаго блеска.

Солнокъ-Добока — комитатъ въ Трансильваніи; 4761 кв. км., 237134 жит. (1900 г.); гористъ; много соляныхъ источниковъ; гл. рѣка—Самошъ; оз. Ходасъ, въ 230 кв. км., богатое рыбой; климатъ здоровый; лѣса состоятъ изъ бука, дуба и ели; горныя пастбища; производятся маисъ, пшеница, рожь, овесъ, ячмень, виноградъ; развито скотоводство (лошади); лѣса богаты дичью; въ горахъ много соли и желѣза, есть золото и серебро. Главныя занятія населенія — скотоводство, земледѣліе и горные промыслы; промышленность развита только кустарная. Главн. города: Дешъ (Des) и Самошъ-Уйваръ (Szamos-Ujvar).

***Соловьевъ** (Владиміръ Сергѣевичъ) — знаменитый писатель. Со времени его смерти накопился богатый матеріалъ для знакомства съ его жизнью и ученіемъ. «Собраніе сочиненій» его, въ 8-ми томахъ, вышло въ свѣтъ въ 1901—1903 гг. Въ его составъ не вошли стихотворенія, французскія произведенія и нѣкоторыя рѣчи (напр. о Бѣлинскомъ), текстъ которыхъ не былъ разысканъ въ бумагахъ покойнаго. Значительную помощь при изданіи «Собранія сочиненій» оказалъ «Библіографическій списокъ сочиненій и переводовъ В. С. Соловьева» (СПб., 1900). Нѣкоторые недочеты изданія были отмѣчены въ замѣткѣ «Журн. М. Н. Пр.» (іюнь 1905). Біографическихъ свѣдѣній о С. много въ книгѣ В. Л. Величко: «Владиміръ Соловьевъ, жизнь и творенія» (СПб., 1902; есть второе изданіе). Въ 56-ой книжкѣ «Вопросовъ философіи» (1901) помѣщенъ рядъ статей А. Введенскаго, А. Петровскаго, Л. Лопатина, кн. С. Трубецкого, П. Новгородцева, Г. Рачинскаго и Ф. Гена, посвященныхъ выясненію различныхъ сторонъ философіи С. Наиболѣе полное изложеніе взглядовъ С. принадлежитъ А. Никольскому: «Русскій Оригенъ XIX в. Вл. С. Соловьевъ» — рядъ статей, помѣщенныхъ въ «Вѣрѣ и Разумѣ» за 1902-ой годъ. Религіозно-философскимъ воззрѣніямъ С. посвящены статьи И. Сперанскаго въ журналѣ «Вѣра и Разумъ» за 1901 годъ; о томъ же трактуетъ профессоръ В. Г. Рождественскій въ рѣчи: «О значеніи философско-литературной дѣятельности В. С. Соловьева для христіанскаго богословія» (СПб., 1901). Воззрѣніямъ Соловьева на папство посвящена статья П. М—ва, помѣщенная въ «Странникѣ» за 1905 годъ; авторъ пользовался французскимъ сочиненіемъ С., а также его «Исторіей и будущностью теократіи», впервые напечатанной въ Россіи въ 4-мъ томѣ полнаго собранія сочиненій. Поэзія С. разобрана въ статьяхъ С. М. Лукьянова и Чулкова: первая помѣщена въ «Вѣстникѣ Европы» за 1901 г., вторая — въ журналѣ «Вопросы жизни» за 1905 г. Въ журналѣ «Вопросы жизни» помѣщено немало статей (напр. проф. С. Булгакова) о личности и ученіи С. Общія характеристики покойнаго: рѣчь А. Ѳ. Кони — «Памяти Владиміра Сергѣевича Соловьева» (СПб., 1903); рѣчь И. Бакста, «Памяти В. С. Соловьева», произнесенная въ общемъ собраніи общества распространенія просвѣщенія между евреями въ Россіи 12 ноябр. 1900 г.; статья кн. Евгенія Трубецкого: «Владиміръ Сергѣевичъ Соловьевъ» (въ «Московскомъ Еженедѣльникѣ», № 5, 1906); ст. Адр. Круковскаго: «Владиміръ Соловьевъ какъ мыслитель и человѣкъ» (Вильна, 1905). О мистицизмѣ Соловьева трактуетъ статья Э. Л. Радлова, помѣщенная въ «Вѣстникѣ Европы» за 1905 годъ. Объ эстетикѣ С. см. статью Э. Л. Радлова въ «Вѣстникѣ Европы» (1907, № 1). Нѣсколько теплыхъ страницъ посвящаетъ Соловьеву К. Ѳ. Головинъ во второмъ изданіи «Исторіи русскаго романа». Законченнаго образа философа и его системы теперь еще нельзя возсоздать; нѣкоторыя стороны его дѣятельности еще недостаточно освѣщены. Мало выясне-

ны, напримѣръ, его отношеніе къ католичеству и вопросъ объ источникахъ философіи С. Нужно ждать опубликованія писемъ С., а также нѣкоторыхъ не изданныхъ его произведеній. Въ мартовской книжкѣ журнала «Былое» помѣщена статья «Событіе 1-го марта и Вл. С. Соловьевъ»; въ ней приведено содержаніе рѣчи, произнесенной С. 13-го марта 1881 г., но текста самой рѣчи до сихъ поръ еще нѣтъ. *Э. Р.*

***Соловьевъ** (Всеволодъ Сергѣевичъ)—романистъ: ум. въ 1903 г.

Соловьевъ (Евгеній Андреевичъ)—талантливый писатель. Род. въ 1863 г.; учился на историко-филологическомъ факультетѣ спб. университета. Недолго былъ учителемъ гимназіи. Подъ псевдонимомъ *Скриба* выдвинулся бойкими критическими фельетонами въ «Рус. Жизни» и «Новостяхъ». Принималъ дѣятельное участіе въ «Біографической Библіотекѣ» Павленкова, для которой написалъ рядъ біографій; изъ нихъ обратили на себя особенное вниманіе посвященныя Писареву, Толстому и Герцену (подъ псевд. *Смирновъ*). Павленковымъ же изданъ интересный сборникъ разсказовъ и очерковъ С. изъ жизни идейной молодежи: «Въ раздумьи» (СПб., 1893). Въ 1898 г. изд. компилятивную книгу «Бѣлинскій въ его письмахъ и сочиненіяхъ» (СПб.). Съ основаніемъ въ концѣ 1890-хъ гг. марксистской «Жизни» (Доп. I, 753) С., подъ псевдон. *Андреевичъ*, становится присяжнымъ критикомъ журнала, гдѣ были напечатаны широко-задуманныя, но подъ конецъ скомканныя его статьи «Семидесятые годы» и статьи о Чеховѣ и Горькомъ. Часть этихъ статей вошла въ составъ «Книги о Чеховѣ и Горькомъ» (СПб., 1901) и «Очерковъ изъ исторіи русской литературы XIX вѣка» (СПб., 1903). Вдумчивый и работоспособный, С. былъ крайне безпорядоченъ въ личной жизни. Страдая извѣстной русской «слабостью», онъ часто откладывалъ работу до послѣдняго момента и тутъ уже не стѣснялся цитировать книги, которыхъ вовсе не читалъ, на память дѣлать цитаты изъ книгъ, читанныхъ очень давно, и даже приводить огромныя выдержки изъ разныхъ книгъ безъ указанія источника. Смущенный разоблаченіями этого недостатка, С. на нѣкоторое время исчезаетъ изъ столичной печати, но вскорѣ подъ новымъ псевдонимомъ *Мірскій* появляется въ «Журналѣ для Всѣхъ». Въ 1905 г. изданная «Знаніемъ» книга его (подъ псевд. *Андреевичъ*): «Опытъ философіи русской литературы» имѣла большой успѣхъ и въ публикѣ, и въ критикѣ. Въ томъ же году вышла переработанная его монографія о Толстомъ. Въ августѣ 1905 г. онъ скоропостижно умеръ. Смерть его вызвала всеобщее сожалѣніе. Опасно было бы полагаться *только* на его историко-литературныя и критическія работы, полныя неточностей и ошибокъ; но онѣ съ большою пользою могутъ служить для *вторичнаго* ознакомленія съ предметомъ. Языкъ и литературная манера С. крайне неровны. Можно было бы назвать его писателемъ блестящимъ, если бы не размашистость, иногда переходящая въ вульгарность. По общему складу своего историко-литературнаго метода С. — исключительно критикъ-публицистъ. Анализомъ чисто-литературныхъ свойствъ таланта отдѣльныхъ писателей онъ вовсе не занимается. Публицистическая окраска особенно окрѣпла въ его писаніяхъ въ концѣ 90-хъ гг., когда марксизмъ далъ ему опредѣленную нить. Въ «Очеркахъ» онъ не сомнѣвается въ томъ, что «всякая идея, *всякій новый художественный образъ*, какъ стрѣлки на часахъ, отмѣчаютъ лишь переворотъ и перераспредѣленіе силъ внутри общественнаго организма; безъ переворота въ обществѣ не бываетъ и переворота въ литературѣ». Весь ходъ русской литературы XIX вѣка представляется С. какъ проявленіе борьбы классовъ и сословій и сводится къ смѣнѣ «дворянскаго» прекраснодушія озлобленіемъ «разночинца» и предчувствіемъ грядущей побѣды у представителей лозунговъ пролетаріата. Въ это прокрустово ложе марксистской схемы С. вгоняетъ все разнообразіе отдѣльныхъ писательскихъ темпераментовъ и художественныхъ силъ. Позже, въ «Опытѣ философіи русской литературы», С. опредѣляетъ «господствующую идею нашей литературы какъ аболиціонистскую, освободительную». Для него «литература—борьба за освобожденіе *личности* и *личнаго начала* прежде всего». Такимъ образомъ «борьба классовъ» какъ будто забыта; вполнѣ правильно признается «подвижничество за народъ» всей русской интеллигенціи, безъ различія «классовъ». По прежнему, однако, проводится мысль, что «личность писателя, во всей пестротѣ и капризности ея обстановки и проявленій, все рѣшительнѣе должна уйти изъ области исторіи литературы... Величайшей ошибкой было бы признавать, что мыслитъ отдѣльный человѣкъ: мыслятъ общественныя группы, общественные классы. Съ отдѣльными именами связаны только наиболѣе удачныя формулы». Исторія литературы должна освободиться отъ «культа полубоговъ и героевъ, царей и царьковъ литературнаго міра». *С. Венгеровъ.*

***Соловьевъ** (Іоаннъ Ильичъ)—духовный писатель, протоіерей. Главные его новѣйшіе труды: «Посланіе свят. синода о графѣ Львѣ Толстомъ» (М., 1901); «Завѣтныя думы служителя церкви въ виду предстоящей реформы средней школы» (М., 1902); «Царское самодержавіе по ученію св. Библіи и родной исторіи» (М., 1904).

***Соловьевъ** (Михаилъ Петровичъ)—административный дѣятель: ум. въ 1901 г.

Соловьевъ (Николай Ивановичъ)—писатель; былъ военнымъ священникомъ; въ 1881 г. сложилъ съ себя духовный санъ. Главный его трудъ: «Среди приходскаго духовенства. Разсказы» (Вязники, 1899; 2 изд., СПб., 1902, подъ заглавіемъ: «Православное духовенство»).

***Соловьевъ** (Николай Ѳеопемптовичъ)—русскій композиторъ. Состоитъ помощникомъ управляющаго придворной капеллы.

***Соловьевъ** (Петръ Алексѣевичъ)—писатель, протоіерей: ум. въ 1898 г.

Сологубъ (Ѳедоръ)—см. Тетерниковъ.

Соломаткинъ (Леонидъ Ивановичъ)—живописецъ-жанристъ. Время его рожденія неизвѣстно; умеръ человѣкомъ среднихъ лѣтъ въ 1883 г. Посѣщалъ классы имп. академіи

худ. и получилъ въ 1862 г. малую серебряную медаль за картины «Именины дьячка» и «Городовые-христославы». Добродушный юморъ содержанія второй картины (она наход. у Д. В. Стасова) и типичность выведенныхъ въ ней на сцену лицъ обратили на С. общее вниманіе; въ немъ надѣялись увидѣть второго Перова. Эта надежда не оправдалась; недостатокъ образованія и среда, въ которой онъ вращался, погубили его дарованіе. Послѣ «Городовыхъ-христославовъ», нѣсколько разъ имъ повторенныхъ, онъ не написалъ ничего, что могло бы сравниться съ этой картиной.

Соломенныя издѣлія— см. Солома и Корзиночное производство.

Солонина (Василій Андреевичъ) — химикъ, род. въ 1862 г.; по окончаніи курса на естественномъ отдѣленіи физико-матем. факультета спб. унив., поступилъ ассистентомъ при каоедрѣ аналитической химіи въ москов. технич. училище. По защитѣ въ 1898 г. магист. диссертаціи «Къ вопросу о замѣщеніи въ первичныхъ аминахъ амидогруппы галоидомъ и о раздѣленіи другъ отъ друга первичныхъ, вторичныхъ и третичныхъ аминовъ», назначенъ въ 1899 г. экстраордин. профессоромъ въ варшавскій политехническій институтъ. Работалъ преимущественно надъ аминами.

Солончаковая растительность. Всюду, гдѣ почва богата солью, появляется весьма своеобразная растительность, состоящая изъ представителей небольшого числа семействъ (Chenopodiaceae, Aizoaceae, Plumbaginaceae, Portulacaceae, Tamaricaceae, Frankeniaceae, Rhizophoraceae и Zygophyllaceae) и именуемая С. или галофитной растительностью. Растенія эти обладаютъ своеобразнымъ анатомическимъ строеніемъ, весьма напоминающимъ строеніе сухолюбовъ (ксерофитовъ). С. растенія оказываются весьма мало чувствительными къ климатическимъ воздѣйствіямъ; на высокихъ горахъ, въ разныхъ климатахъ и въ разныхъ странахъ растенія эти сохраняютъ все одинъ и тотъ же своеобразный обликъ. При этомъ нѣкоторыя С. растенія, какъ напримѣръ Salsola Kali, имѣютъ весьма обширную область распространенія. Хотя къ типичной С. растительности примѣшиваются обыкновенно представители ряда другихъ семействъ, тѣмъ не менѣе солончаки отличаются бѣдностью флоры и рѣдкимъ растительнымъ покровомъ. Этимъ послѣднимъ свойствомъ объясняется между прочимъ обиліе однолѣтнихъ травъ среди С. растительности, такъ какъ, благодаря рѣдкости растительнаго покрова, они не заглушаются многолѣтниками. Что касается морфологическихъ и анатомическихъ свойствъ С. растительности, то здѣсь прежде всего надо указать суккулентность: листья (а у нѣкоторыхъ растеній стебли) толсты, мясисты и полупрозрачны. Это свойство находится въ прямой зависимости отъ присутствія соли въ почвѣ, такъ какъ опытами установлено, что извѣстныя С. растенія на обыкновенной (не солончаковой) почвѣ развиваютъ болѣе тонкіе листья; напротивъ, при поливкѣ растворами соли становятся болѣе толстыми листья не солончаковыхъ растеній. Нерѣдко развивается здѣсь настоящая водоносная ткань, какъ у ксерофитовъ, часто встрѣчаются точно также слизевыя клѣтки. Изъ остальныхъ признаковъ С. растеній надо упомянуть, что ростъ ихъ присутствіемъ соли задерживается, листья остаются маленькими и часто оказываются поднятыми вертикально. Все это признаки общіе и ксерофитамъ, и только слабое одеревенѣніе является отличіемъ отъ сильно деревенѣющей ксерофитной растительности. С. растенія встрѣчаются на разныхъ почвахъ: одни изъ нихъ гидрофильны, другія — ксерофильны. Къ первымъ относятся: мангровыя болота и другія растительныя сообщества, пріуроченныя къ болотисто-солончаковой почвѣ. Ксерофильныя сообщества С. растеній могутъ селиться на скалахъ и камняхъ (литофильная С. растительность), на пескѣ (псаммофильная С. раст.) или на глинѣ (пелофильная С. раст.). Существуютъ сообщества С. растеній, состоящія только изъ травъ; далѣе, такія, въ которыхъ встрѣчаются кустарники и деревья, и наконецъ настоящіе лѣса. Варминъ устанавливаетъ слѣдующіе классы сообществъ С. растительности: 1) тропическая болотная растительность морскихъ побережій. Сюда относятся прежде всего мангровыя болота, встрѣчающіяся на всѣхъ тропическихъ моряхъ; условіями, благопріятствующими развитію мангровой растительности, являются плоскій берегъ, илистая почва и отсутствіе сильныхъ прибоевъ. Приливы и отливы не мѣшаютъ развитію мангровъ. Мѣстами, вдоль теченія большихъ рѣкъ мангровая растительность, вообще предпочитающая полупрѣсную воду, пробирается далеко внутрь страны. Мангровая растительность, весьма бѣдная видами, состоитъ изъ кустарниковъ и невысокихъ деревьевъ. Съ моря она имѣетъ видъ темно-зеленыхъ непролазныхъ зарослей съ безчисленнымъ количествомъ дугообразныхъ воздушныхъ корней. Сюда же относится восточно-азіатская и австралійская «формація Нипа», названная такъ Шимперомъ по имени пальмы Nipa fruticans. Заросли, образованныя этой пальмой, часто примыкаютъ со стороны суши къ мангровымъ зарослямъ. Развиваются онѣ и самостоятельно въ лагунахъ и болотахъ, но рѣдко поднимаются прямо изъ воды, предпочитая селиться на болѣе сухой почвѣ, содержащей меньше соли. 2) Солончаковыя болота съ травянистой растительностью. Появляются въ пустыняхъ и степяхъ, гдѣ застаивается вода. 3) Галофильныя (любящія соль) сообщества на скалахъ. Брызги морского прибоя, а также частички соленой воды, приносимой вѣтромъ, создаютъ на прибрежныхъ скалахъ условія существованія, благопріятствующія появленію С. растительности. Поэтому растительность прибрежныхъ скалъ заключаетъ въ себѣ часто С. виды, совсѣмъ не встрѣчающіеся въ другихъ мѣстопребываніяхъ данной мѣстности. 4) Травянистая и кустарниковая растительность на содержащемъ соль пескѣ и щебнѣ. Этотъ классъ сообществъ является принадлежностью песчаныхъ побережій въ непосредственномъ сосѣдствѣ съ моремъ. 5) Тропическіе прибрежные лѣса на песчаной почвѣ. Песчаныя побережья тропиче-

скихъ морей заселены часто невысокими лѣсами, составленными изъ смѣси псаммофильныхъ (любящихъ пески) и галофильныхъ видовъ, при чемъ послѣдніе, по мѣрѣ удаленія отъ моря, постепенно исчезаютъ. Сюда относится установленная Шимперомъ восточноазіатская «формація — Barringtonia» и другія сообщества. 6) Лѣса безлистныхъ солончаковыхъ растеній, встрѣчающіеся на песчаныхъ солончакахъ центральной Азіи, образуютъ особый своеобразный классъ сообществъ. Лѣса эти состоятъ почти исключительно изъ саксаула (Haloxylon Ammodendron), принадлежащаго къ семейству маревыхъ. Спутниками саксаула являются лишь немногія растенія, какъ Calligonum persicum и друг. Мѣстами тамъ же попадаются кустарниковыя заросли тамариска. 7) Травянистая и кустарниковая растительность на глинистыхъ солончакахъ. Сюда принадлежатъ лагунныя заросли кустарниковъ, встрѣчающіяся по берегамъ Средиземнаго моря, а также растительность солончаковыхъ степей съ глинистой почвой. 8) Солончаковыя степи переходятъ въ солончаковыя пустыни, являющіяся еще болѣе безплодными, чѣмъ даже Сахара. Пустыни эти на огромныхъ протяженіяхъ совершенно лишены растительности и лишь кое-гдѣ разбросаны на нихъ рѣдкія С. растенія. 9) Луга морскихъ побережій, встрѣчающіеся по восточному берегу Сѣвернаго моря, образуются тамъ, гдѣ нѣсколько приподнимается надъ поверхностью моря раньше залитый водою илистый берегъ (см. Варминга, «Распредѣленіе растеній»).

Соль Мора или двойная сѣрножелѣзистоаммачная соль—см. Желѣзо (XI, 849).

***Сольскій** (Дмитрій Мартыновичъ).—Высочайшимъ указомъ 1 января 1902 г. возведенъ въ графское Россійской имперіи достоинство. Былъ съ 1904 по 1906 г. предсѣдателемъ Государственнаго Совѣта.

***Сольскій** (Стефанъ Михайловичъ)—писатель: ум. въ 1900 г. См. свящ. Ѳ. Титовъ, «С. М. С.» («Труды Кіевской Дух. Акад.», 1900, № 12); Д. И. Богдашевскій, «Ученолитературная дѣятельность проф. кіевской духовной академіи С. М. С.» (ib., 1900, № 12).

Соль Шлиппе—см. Сурьма (XXXII, 114) и Сульфосоли.

Соляная Артемія (Artemia salina)—рачекъ изъ листоногихъ семейства Branchipodidae, живущій въ соленой и солоноватой водѣ. Получилъ особый интересъ послѣ опытовъ Шманкевича, который утверждалъ, что при содержаніи A. salina, взятой изъ морской воды, содержавшей 5% солей, въ 20% растворѣ, ея задняя часть тѣла удлинялась, щетинки, сидящія на хвостовыхъ развилкахъ, отпадали, и мало-по-малу Art. salina такимъ образомъ уподоблялась Art. mülhauseni. Разбавляя морскую воду прѣсной, Шманкевичъ получалъ изъ Artemia такія формы, которыя въ задней части тѣла имѣли вмѣсто 8 члениковъ—9, какъ у рачковъ родственнаго рода Branchipus. Аникинъ подвергнулъ опыты Шманкевича повѣркѣ. Онъ дѣлалъ опыты надъ видомъ, очень близкимъ къ A. mülhauseni. Оказалось, что признаки этого вида вообще чрезвычайно колеблются, и колебанія эти превышаютъ предѣлы измѣнчивости въ опытахъ Шманкевича. Попадаются особи даже съ болѣе длинной задней частью тѣла, чѣмъ у A. mülhauseni, колеблется число щетинокъ, а равно попадаются особи съ 9-ми члениковой задней частью тѣла, какъ у Branchipus. И всѣ эти колебанія не зависятъ отъ степени концентраціи воды. При усиленіи концентраціи раствора до 15%, дѣйствительно наступаютъ измѣненія, указанныя Шманкевичемъ, а равно и нѣкоторыя другія, напримѣръ, отпаденіе усиковъ, но всѣ эти измѣненія болѣзненныя, чисто патологическія. Аникинъ усилилъ концентрацію раствора до 17% и ожидалъ еще большаго калѣченія рачковъ, но оказалось, что они освоились съ средой настолько, что всѣ отпавшія части отросли и они возвратили свой прежній видъ. Съ другой стороны, Бучинскій въ теченіе многихъ лѣтъ воспитывалъ Артемію въ морской водѣ съ слабой концентраціей солей и никогда не получалъ указанныхъ Шманкевичемъ измѣненій. Итакъ, выводы Шманкевича были построены на недоразумѣніи. *В. М. Ш.*

Соляная промышленность—см. Соль поваренная.

Соляное производство—см. Соль поваренная.

Сомали или *Сомали-лэндъ* (см. Сомалъ, XXX, 846)—британ. колонія въ Африкѣ; 15500 кв. км., ок. 300000 жит.; управляется консуломъ; гл. гор. Берберъ—ок. 30000 жит., Зейла (Zeyla)—15000 жит., Булгаръ (Búlhar)—12000 жит. Ввозъ (1903—04 г.)—417075 фн. ст., вывозъ—344659 фн. ст. Въ 1897 г., по договору съ Абессиніей, къ послѣдней отошло изъ С. около 15000 кв. миль.

Соматофиты (ботан.) — организмы, у которыхъ существуетъ раздѣленіе на рабочую (соматическую) часть и на элементы воспроизведенія (асоматическая часть). Ср. Асоматофиты (I Доп., стр. 165).

Сомиты—содержащіе полость (целомъ) участки, на которые разбивается мезодерма у метамерныхъ вторичнополостныхъ животныхъ (по парѣ на каждую метамеру). У позвоночныхъ этимъ именемъ называются только ближайшіе къ нервной трубкѣ участки, по старому первичные позвонки, ибо прочая часть мезодермы остается нерасчлененной и носитъ названіе боковыхъ пластинокъ.

Сомнамбулизмъ — см. Лунатизмъ (II Доп., 105).

Сомовъ (Константинъ Андреевичъ)—живописецъ и рисовальщикъ, сынъ Андрея Ивановича С. (см.). Род. въ СПб. въ 1869 г. Занимался въ имп. акад. худ. Добровольно покинувъ ее въ 1897 г., провелъ двѣ зимы въ Парижѣ въ самостоятельной работѣ. Съ 1899 г. живетъ въ СПб. Картины и рисунки С., иногда довольно странные, но всегда оригинальные по замыслу, свидѣтельствуютъ объ его чуткости къ поэзіи природы, о присущемъ ему сильномъ чувствѣ красокъ и нерѣдко объ его тонкомъ вкусѣ. Эти качества отводятъ ему одно изъ первыхъ мѣстъ среди молодыхъ русскихъ художниковъ. Кромѣ СПб. и Москвы, онъ выставлялъ свои произведенія въ Германіи,

гдѣ талантъ его уважается въ особенности. Изъ нихъ особенно выдаются: «Дама въ голубомъ платьѣ» (въ Третьяковской галереѣ, въ Москвѣ), «Радуга» (пастель, въ галл. гельсингфорсск. Атенеума), «Сцена изъ Пиковой дамы Пушкина» (акварель, въ берлинск. національ. галл.), «Августъ» (у г-жи Верендорферъ, въ Вѣнѣ), «Островъ любви» (у г. фонъ-Мекка, въ Москвѣ), «Бѣлая ночь» (у г. Галліа, въ Вѣнѣ), «Былыя времена» (у г-жи Бернштейнъ, въ Берлинѣ). Кромѣ того С. исполнилъ много работъ художественно-прикладного характера, каковы рисунки для украшенія книжныхъ переплетовъ, заглавныхъ листовъ и виньетокъ, театральныхъ программъ, ex-libris и т. п. Въ послѣднее время онъ пробовалъ свои силы въ мелкой скульптурѣ и вылѣпилъ группу «Влюбленные» и фигуру «Дамы, снимающей съ себя маску» (воспроизведенныя въ фарфорѣ на спб. имп. фарфоровомъ заводѣ). Ср. «Константинъ Сомовъ» (СПб., 1903); журналъ «Міръ Искусства» за 1899 г., № 20 и за 1903 г., № 1 и 2; «Zeitschrift für Bildende Kunst», 1903, № 10; «Kunst und Künstler», 1903—4, № 2; «Kunst für Alle», 1905, № 10.

Сомолицкій (Somolický)—псевд. словацкаго поэта Исидора Жяка (Žiak). Стихотворенія С. собраны въ сборникѣ: «На разсвѣтѣ» (1892). См. Н. Новичъ, «Словацкіе поэты» (СПб., 1901, стр. 66, 87).

***Соннино** (баронъ Сидней (Sonnino)—итальянскій политическій дѣятель. Въ 1897 г., когда партія Криспи, разбитая на парламентскихъ выборахъ, распалась, С. сталъ во главѣ ея праваго крыла, присвоившаго себѣ наименованіе праваго центра. Когда страною управлялъ Пеллу, въ 1899—1900 гг., С. его поддерживалъ и былъ вождемъ правительственной партіи. Послѣ образованія кабинета Занарделли (1901) и Джолитти (1903) С. былъ въ оппозиціи. При Фортасѣ (1905) онъ до нѣкоторой степени поддерживалъ кабинетъ. Въ февралѣ 1906 г. С. сформировалъ свой кабинетъ изъ праваго центра и консерваторовъ, продержавшійся всего 3 мѣсяца и уступившій мѣсто кабинету Джолитти.

Сообщества растеній. Параллельно тому распредѣленію растительности, основной единицей котораго является растительная формація (см. выше), существуетъ аналогичное распредѣленіе на С. Ученіе о растительныхъ С. разработано главнымъ образомъ Варминомъ. Вармингъ опредѣляетъ С. какъ такіе союзы, которые состоятъ изъ одинаковаго комплекса «жизненныхъ формъ» и обладаютъ одинаковымъ внѣшнимъ видомъ. Въ качествѣ примѣровъ С. Вармингъ приводитъ лугъ въ Даніи или Сѣверной Германіи со всѣми его злаками и многолѣтними травами или же буковый лѣсъ Зеландіи и Ютландіи, образованный краснымъ букомъ и всѣми сопровождающими его видами. Такимъ образомъ мы видимъ, что понятіе о С. растеній приблизительно соотвѣтствуетъ «типу сочетаній» въ ученіи о растительныхъ формаціяхъ (см.). С. растеній, которыя сходны между собою и приноровлены приблизительно къ одинаковымъ жизненнымъ условіямъ, Вармингъ группируетъ въ «классы сообществъ», а эти послѣдніе соединяетъ въ четыре крупныя группы: 1) гидрофитная, 2) ксерофитная, 3) солончаковая или галофитная и 4) мезофитная растительность (ср. Экологическая географія растеній, XL, стр. 254).

Сопротивленіе поѣзда—см. Паровозы.

Сорбетто, сорбетъ—см. Шербетъ.

Сорбитъ—см. Сталь (доп.).

Сордавалитъ (вихтизитъ)—стекловатая горная порода, представляющая собой жильный авгитвитропорфиритъ. Встрѣчается въ Сердоболѣ (Sordawala) въ Финляндіи.

Соре (Эмиль Sauret)—французскій скрипачъ и композиторъ (род. въ 1852 г.). Во время своихъ концертныхъ поѣздокъ былъ и въ Россіи. Написалъ g-moll-ный скрипичный концертъ и рядъ другихъ пьесъ для своего инструмента.

***Сорель** (Альберъ Sorel)—франц. историкъ: ум. въ 1906 г.

Сорная растительность. Нѣкоторыя растенія являются постоянными спутниками человѣка. Они поселяются на воздѣлываемыхъ человѣкомъ поляхъ, либо вблизи человѣческихъ жилищъ, часто на сорныхъ кучахъ, откуда и названіе всей группы. С. растенія называютъ также «синантропными», такъ какъ они какъ бы сожительствуютъ съ человѣкомъ. Сюда относятся, напр., крапивы, дурманъ (Datura), бѣлена (Hyoscyamus niger), лопушники (Lappa) и проч. С. растительность полей заключаетъ въ себѣ другіе виды, каковы, напр., различныя мари (Chenopodium), василекъ (Centaurea cyanus), куколь (Agrostemma Githago), губоцвѣтныя (Stachys, Galeopsis) и проч.

Сорокинъ (Василій Ивановичъ)—русскій химикъ, орд. проф. казанскаго унив.; род. въ 1848 г. Напечаталъ въ «Журн. Рус. Физ.-Хим. Общ.»: «Отношеніе нѣкоторыхъ галоидопроизводныхъ этилена и пропилена къ HJ» (1870); «Хлор-іод-пропиленъ» (1871); «Синтезъ діаллил-метилкарбинола» (1877); «Окисленіе діаллила и гексиловаго гликола» (1878); «Анилиды глюкозъ» (1887); «О полученіи діаллила изъ β-метил-оксиглутаровой кислоты, полученной изъ діаллил-метилкарбинола»; «Анилиды и толуиды глюкозъ» (1888); «Дѣйствіе анилина на изосахаринъ» (1888); «Измѣненія вращательной способности органическихъ соединеній» (1888); «Молекулярная вращательная способность анилида и толуида декстрозы, салицина и гелицина» (1888).

И. Гр.

Соросожигательныя печи—см. Сожиганіе мусора.

Сорочка (грубый сортъ бязи)—см. Бязь и Хлопчатобум. ткани.

Соръ—см. Сожиганіе мусора.

***Сосновицы** или *Сосновина* (XXX, 921)—безъуѣздн. гор. Петроковской губ., Бендинскаго у. Жит. въ 1897 г.—9048. Пос. С. обращенъ въ безъуѣздн. городъ въ 1902 г.

Сосновое масло—см. Терпентинное масло.

Сосновскій (Алексѣй Михайловичъ, род. въ 1868 г.)—писатель, воспитанникъ московской духовной академіи. Главные его

труды: «Геніальные представители лучшихъ сторонъ званія учительскаго и основныхъ началъ воспитанія и обученія» (Кіевъ, 1901); «Какъ надо оберегать характеръ отъ порчи въ раннемъ дѣтствѣ» (Кіевъ, 1903); «Отчего зависитъ утомляемость дѣтей въ начальной школѣ и какъ можно предупреждать ее?» (Кіевъ, 1905); «Что и какъ читать дѣтямъ?» (Новочеркасскъ, 1905); «Память и ея значеніе въ учебно-воспитательномъ отношеніи» (2 изд., Новочеркасскъ, 1906); «Очерки религіознаго сознанія» (изд. 2, ib., 1906); «Методика учебныхъ предметовъ начальной школы» (5 изд., Ростовъ-на-Дону, 1906); «С. А. Рачинскій и его педагогическія воззрѣнія» (Кіевъ, 1906); «Педагогическое призваніе и его замѣчательные представители» (2 изд., Ростовъ-на-Дону, 1906).

Сосновый станецъ.—На границахъ своего распространенія въ арктическихъ и горныхъ странахъ сосна, подобно другимъ древеснымъ породамъ, претерпѣваетъ характерныя измѣненія: вертикальнаго ствола здѣсь не образуется, стволы ползутъ по землѣ, прижимаясь къ склонамъ, и вѣтви лишь невысокими дугами поднимаются надъ поверхностью земли; зато они развиваются густо, нерѣдко смыкаясь въ подушкообразныя массы, хорошо выдерживающія давленіе снѣжнаго покрова. Такая форма сосенъ именуется С. станцемъ. Давленіе большихъ массъ снѣга и гибель вѣточекъ, выдающихся надъ снѣговымъ покровомъ, защищающимъ отъ чрезмѣрно рѣзкихъ колебаній температуры, являются причиной образованія С. станца. Называемый также «криволѣсьемъ», С. станецъ весьма часто встрѣчается на вершинахъ Альпъ, гдѣ въ составъ его входитъ нѣсколько разновидностей горной сосны.

Сосноскій (Теодоръ von Sosnosky)—нѣмецкій критикъ и беллетристъ. Род. въ 1866 г.; особенно извѣстенъ сатирико-полемическими выпадами противъ стилистическихъ нелѣпостей: «Sprachsünden» (1890), «Dichtersteckenpferde» (1890), «Ridicula» (1894) и др.

Сосолы—довольно многочисленное финское племя, жившее въ XI ст. около Чудского оз. Въ русскихъ лѣтописяхъ С. упоминаются подъ 1060 г., когда вел. кн. Изяславъ заставилъ ихъ платить ему дань; вскорѣ послѣ этого С. возстали, прогнали русскихъ сборщиковъ дани, сожгли городъ Юрьевъ (Дерптъ) и пограничныя селенія до самаго Пскова. Псковичи и новгородцы, соединясь для борьбы съ С., разбили ихъ, при чемъ со стороны русскихъ убито было до 1000 человѣкъ, со стороны же С. «безчисленное множество».

Сосочки. Простѣйшую форму волосковъ у растеній представляютъ сосочкообразные выросты клѣтокъ, не отдѣленные поперечными перегородками. Такіе волоски называются С. Болѣе сложно устроенные волоски имѣютъ видъ С. на первыхъ стадіяхъ своего развитія. До конца характеръ С. сохраняютъ коротенькіе вертикальные, тѣсно сидящіе другъ около друга волоски на лепесткахъ многихъ растеній (напр. «бархатки», «анютины глазки»=Viola tricolor), отъ присутствія которыхъ зависитъ бархатистость цвѣтовъ. Корневые волоски, являющіеся по существу С., не носятъ, однако, этого названія.

***Сосье** (Феликсъ-Густавъ Saussier)—франц. генералъ: ум. въ 1905 г.

Соссюритъ—плотный или мелкозернистый продуктъ превращенія полевого штата, по составу отвѣчающій такъ наз. клиноцоизиту (см.). Встрѣчается въ такъ наз. соссюритовыхъ діабазахъ, габбро, и т. п.

Состояніе начальное и конечное—см. Термохимія (XXXIII, 15).

Сосудистая система у растеній—совокупность проводящихъ элементовъ древесины (трахеиды и сосуды).

Сосудовидныя клѣтки или *трахеиды*—наряду съ сосудами служатъ для проведенія воды по растенію. Каждая С. клѣтка, имѣющая видъ вытянутаго въ длину узкаго замкнутаго мѣшечка (длиною отъ долей миллиметра до 2 стм.), представляетъ изъ себя пустую клѣточную оболочку, лишенную всякаго живого содержимаго. Изъ одной С. клѣтки въ другую сосѣднюю вода фильтруется сквозь тонкія мѣста оболочки, имѣющія весьма часто видъ окаймленныхъ поръ. Отличіемъ С. клѣтокъ отъ сосудовъ является бо́льшая сложность этихъ послѣднихъ. Сосуды получаются какъ бы благодаря сліянію продольнаго ряда С. клѣточекъ, поперечныя перегородки между которыми продырявливаются. Соотвѣтственно этому сосуды обладаютъ и большей длиною, чѣмъ С. клѣтки. Тѣмъ не менѣе, съ физіологической точки зрѣнія большой разницы между ними нѣтъ: и сосуды являются въ концѣ концовъ замкнутыми мѣшками, при чемъ изъ одного сосуда въ другой вода принуждена фильтроваться сквозь оболочку. Благодаря отсутствію живого содержимаго, связанному съ отсутствіемъ тургора, С. клѣтки нуждаются подобно сосудамъ въ особой механической защитѣ отъ расплющиванія. Такая защита обезпечивается утолщеніемъ оболочекъ С. клѣточекъ, при чемъ рѣдко оболочка утолщается почти сплошь, оставляя лишь окаймленныя поры; по большей части утолщеніе происходитъ мѣстами по одному изъ обычныхъ типовъ (кольчатое, спиральное, сѣтчатое утолщеніе). Наряду съ обыкновенными С. клѣтками въ мякоти листьевъ нѣкоторыхъ растеній развиваются подобныя же клѣтки, являющіяся запасными резервуарами для воды. Особенно ясно такое назначеніе этихъ «запасающихъ трахеидъ» въ томъ случаѣ, когда онѣ лежатъ между паренхимными клѣтками внѣ связи съ сосудистой системой.

В. Арм.

Сосудныя печи—см. Топки (XXXIII, 524).

Сосуцовъ (Евгеній Ѳедоровичъ, род. въ 1870 г.)—духовный писатель, священникъ. Главные его труды: «Добрыя души. Сборникъ разсказовъ» (Казань, 1902); «Сѣмена и всходы. Разсказы и стихотворенія» (ibid., 1903); «Церковное чтеніе. Методическія указанія» (ibid., 1905); «Священникъ и выборы въ Госуд. Думу» (ibid., 1905); «Священникъ и школа» (ib., 1906); «Методическія указанія и конспекты уроковъ по Закону Божію» (ib., 1906).

***Сотскій.**—На основаніи закона 5 мая

1903 г. объ учрежденіи уѣздной полицейской стражи, въ тѣхъ губерніяхъ, гдѣ введена эта стража, должность С. упраздняется. Къ 1 января 1906 г. она упразднена въ 50 губерніяхъ Европейской Россіи (см. Доп. II, 434).

Соукалъ (Іосифъ Soukal)—чешскій писатель. Род. въ 1852 г. Изъ сборниковъ стихотвореній и разсказовъ С., часть которыхъ предназначена для юношества, болѣе извѣстны: «Bajky» (1886), «Spojenými silami» (1887), «Z těžkých dob» (1889), «Z kroniky předků» (1892), «Páni a vladykové» (1895), «Prostonárodní pohádky» (1903).

Софроній—болгарскій хронистъ († ок. 1815 г.), іеросхимонахъ. Написалъ «Исторію въ кратцѣ о болгарскомъ народѣ славенскомъ»—самостоятельный трудъ, съ національно-религіозной тенденціей и цѣнными историческими фактами изъ второй половины XVIII в. Кромѣ того, С. написалъ службу Ѳеодосію Тырновскому. См. В. Н. Златарски, «Исторія во кратцѣ о болг. народѣ» (Софія, 1900); «Исторія о болгарскомъ народѣ славенскомъ» (посм. трудъ П. Сырку, съ предисл. А. Яцимирскаго, СПб., 1907).

***Сошинъ** (Альбертъ Socin)—семитологъ: ум. въ 1899 г.

*Соціалистическія партіи.

Международный соціализмъ. — Германія. — Франція. — Бельгія и Нидерланды. — Австро-Венгрія. — Англія. — Италія. — Второстепенныя государства Европы. — Америка. — Австралія. — Японія. — Россія и Финляндія.

Шестой международный соціалистическій конгрессъ собрался въ Амстердамѣ въ августѣ 1904 г. На немъ впервые были представлены Японія, Австралія, Канада и африканскія колоніи Англіи; былъ также индусъ, не пользовавшійся правомъ голоса, такъ какъ онъ не представлялъ какой-либо соціалистической партіи, но явившійся на конгрессъ съ цѣлью возбудить протестъ противъ англійской политики въ Индіи. Такимъ образомъ на амстердамскомъ конгрессѣ впервые былъ представленъ соціализмъ всѣхъ частей свѣта. Изъ Россіи на него послали своихъ представителей партіи соціалъ-демократическая, соціалистовъ-революціонеровъ и еврейскій Бундъ. Самый фактъ созыва во время русско-японской войны конгресса, девизомъ котораго было объединеніе пролетаріевъ всѣхъ странъ, былъ какъ бы протестомъ противъ войны. Въ президіумѣ, которому было поручено открыть конгрессъ, участвовали въ качествѣ президента Ванъ-Коль, представитель голландской соціалистической партіи, и въ качествѣ вице-президентовъ Плехановъ, отъ русскихъ, и Сенъ-Катаіама, отъ японцевъ. Послѣ вступительной рѣчи президента Катаіама заявилъ, что японскій пролетаріатъ не имѣетъ ничего общаго съ японской буржуазіей и японскимъ правительствомъ, допустившимъ въ своекорыстныхъ интересахъ войну съ Россіей. Въ свою очередь Плехановъ заявилъ, что войну ведетъ не русскій народъ, а русское правительство. Главной задачей конгресса было яснѣе и подробнѣе намѣтить тактику международнаго соціализма, чѣмъ это было сдѣлано на предыдущемъ парижскомъ конгрессѣ 1900 г. Борьба между ортодоксальнымъ и критическимъ или такъ называемымъ ревизіонистскимъ соціалъ-демократизмомъ велась во всѣхъ странахъ, гдѣ сколько-нибудь былъ силенъ соціализмъ. Въ Германіи она имѣла главнымъ образомъ теоретическій характеръ (см. Соціалистическія партіи, XXXI, 44, и Бернштейнъ, Доп. I, 255); во Франціи ревизіонизму соотвѣтствовалъ министеріализмъ, т. е. убѣжденіе, что соціалисты могутъ содѣйствовать торжеству своего ученія, вступая въ буржуазное министерство или вообще дѣли съ буржуазіей политическую власть. Сторонники ортодоксальнаго соціалъ-демократизма внесли въ конгрессъ резолюцію, направленную противъ ревизіонизма; они предложили заявить, что партія отклоняетъ отъ себя отвѣтственность за политическіе и экономическіе порядки, основанные на капиталистическомъ способѣ производства, и потому отказывается ассигновывать какія бы то ни было денежныя средства на поддержаніе правящихъ классовъ у власти и не считаетъ возможнымъ участвовать въ правительственной власти въ рамкахъ буржуазнаго общества. Жоресъ возражалъ противъ резолюціи, доказывая, что противящіеся вступленію соціалистовъ въ ряды мин-ва нѣмецкіе и французскіе соціалъ-демократы обрекаютъ свою партію на полное политическое безсиліе. Ему возражалъ Бебель, указывавшій, что въ Германіи, гдѣ соціалисты не бывали у власти, сдѣлано въ интересахъ рабочаго класса отнюдь не меньше, чѣмъ во Франціи, и что совершенно неправильно, во имя защиты республики въ той ея буржуазной формѣ, въ какой она имѣется во Франціи, отказываться отъ чисто классовой борьбы пролетаріата. Бельгійскій (Вандервельде) и австрійскій (Адлеръ) соціалъ-демократы попробовали предложить къ резолюціи поправку, исключавшую слова осужденія ревизіонистамъ. За поправку поданъ былъ 21 голосъ, противъ нея тоже 21 (при голосованіи каждая нація имѣетъ по 2 голоса); такимъ образомъ поправка не была принята. За нее голосовали англичане, австралійцы, бельгійцы, австрійцы, одна изъ двухъ французскихъ партій (жоресисты), противъ нея—нѣмцы, американцы, русскіе, японцы, одна изъ двухъ французскихъ партій (гедисты). Послѣ этого самая резолюція была принята 25 голосами противъ 5 (2 голоса англійскихъ колоній и по одному голосу Англіи, Франціи и Норвегіи), при 12 воздержавшихся. На политику соціалистическихъ партій въ отдѣльныхъ странахъ рѣшеніе конгресса оказало весьма мало вліянія. Въ виду того, что во многихъ странахъ соціализмъ оказывался раздѣленнымъ на двѣ или нѣсколько враждующихъ партій, была выставлена и проведена резолюція, требующая, чтобы въ каждой странѣ буржуазнымъ партіямъ противостояла единая соціалистическая партія, какъ единъ самъ пролетаріатъ. Однако, только во Франціи произошло объединеніе С. партій подъ вліяніемъ этого постановленія.—Главные практическіе вопросы, стоявшіе на очереди, касались первомайскаго праздника и всеобщей стачки. Вопреки постановленіямъ первыхъ международныхъ соціалистическихъ конгрессовъ, германскіе соціалъ-демократы уже давно праздновали не весь день

труды: «Геніальные представители лучшихъ сторонъ званія учительскаго и основныхъ началъ воспитанія и обученія» (Кіевъ, 1901); «Какъ надо оберегать характеръ отъ порчи въ раннемъ дѣтствѣ» (Кіевъ, 1903); «Отчего зависитъ утомляемость дѣтей въ начальной школѣ и какъ можно предупреждать ее?» (Кіевъ, 1905); «Что и какъ читать дѣтямъ?» (Новочеркасскъ, 1905); «Память и ея значеніе въ учебно-воспитательномъ отношеніи» (2 изд., Новочеркасскъ, 1906); «Очерки религіознаго сознанія» (изд. 2, ib., 1906); «Методика учебныхъ предметовъ начальной школы» (5 изд., Ростовъ-на-Дону, 1906); «С. А. Рачинскій и его педагогическія воззрѣнія» (Кіевъ, 1906); «Педагогическое призваніе и его замѣчательные представители» (2 изд., Ростовъ-на-Дону, 1906).

Сосновый стланецъ.—На границахъ своего распространенія въ арктическихъ и горныхъ странахъ сосна, подобно другимъ древеснымъ породамъ, претерпѣваетъ характерныя измѣненія: вертикальнаго ствола здѣсь не образуется, стволы ползутъ по землѣ, прижимаясь къ склонамъ, и вѣтви лишь невысокими дугами поднимаются надъ поверхностью земли; зато они развиваются густо, нерѣдко смыкаясь въ подушкообразныя массы, хорошо выдерживающія давленіе снѣжнаго покрова. Такая форма сосенъ именуется С. стланцемъ. Давленіе большихъ массъ снѣга и гибель вѣточекъ, выдающихся надъ снѣговымъ покровомъ, защищающимъ отъ чрезмѣрно рѣзкихъ колебаній температуры, являются причиной образованія С. стланца. Называемый также «криволѣсьемъ», С. стланецъ весьма часто встрѣчается на вершинахъ Альпъ, гдѣ въ составъ его входитъ нѣсколько разновидностей горной сосны.

Сосносній (Теодоръ von Sosnosky)—нѣмецкій критикъ и беллетристъ. Род. въ 1866 г.; особенно извѣстенъ сатирико-полемическими выпадами противъ стилистическихъ нелѣпостей: «Sprachsünden» (1890), «Dichtersteckenpferde» (1890), «Ridicula» (1894) и др.

Сосолы—довольно многочисленное финское племя, жившее въ XI ст. около Чудского оз. Въ русскихъ лѣтописяхъ С. упоминаются подъ 1060 г., когда вел. кн. Изяславъ заставилъ ихъ платить ему дань; вскорѣ послѣ этого С. возстали, прогнали русскихъ сборщиковъ дани, сожгли городъ Юрьевъ (Дерптъ) и пограничныя селенія до самаго Пскова. Псковичи и новгородцы, соединясь для борьбы съ С., разбили ихъ, при чемъ со стороны русскихъ убито было до 1000 человѣкъ, со стороны же С. «безчисленное множество».

Сосочки. Простѣйшую форму волосковъ у растеній представляютъ сосочкообразные выросты клѣтокъ, не отдѣленные поперечными перегородками. Такіе волоски называются С. Болѣе сложно устроенные волоски имѣютъ видъ С. на первыхъ стадіяхъ своего развитія. До конца характеръ С. сохраняютъ коротенькіе вертикальные, тѣсно сидящіе другъ около друга волоски на лепесткахъ многихъ растеній (напр. «бархатки», «анютины глазки»=Viola tricolor), отъ присутствія которыхъ зависитъ бархатистость цвѣтовъ. Корневые волоски, являющіеся по существу С., не носятъ, однако, этого названія.

***Сосье** (Феликсъ-Густавъ Saussier)—франц. генералъ: ум. въ 1905 г.

Соссюритъ—плотный или мелкозернистый продуктъ превращенія полевого штата, по составу отвѣчающій такъ наз. клиноцоизиту (см.). Встрѣчается въ такъ наз. соссюритовыхъ діабазахъ, габбро, и т. п.

Состояніе начальное и конечное—см. Термохимія (XXXIII, 15).

Сосудистая система у растеній—совокупность проводящихъ элементовъ древесины (трахеиды и сосуды).

Сосудовидныя клѣтки или *трахеиды*—наряду съ сосудами служатъ для проведенія воды по растенію. Каждая С. клѣтка, имѣющая видъ вытянутаго въ длину узкаго замкнутаго мѣшечка (длиною отъ долей миллиметра до 2 стм.), представляетъ изъ себя пустую клѣточную оболочку, лишенную всякаго живого содержимаго. Изъ одной С. клѣтки въ другую сосѣднюю вода фильтруется сквозь тонкія мѣста оболочки, имѣющія весьма часто видъ окаймленныхъ поръ. Отличіемъ С. клѣтокъ отъ сосудовъ является бо́льшая сложность этихъ послѣднихъ. Сосуды получаются какъ бы благодаря сліянію продольнаго ряда С. клѣточекъ, поперечныя перегородки между которыми продырявливаются. Соотвѣтственно этому сосуды обладаютъ и большей длиною, чѣмъ С. клѣтки. Тѣмъ не менѣе, съ физіологической точки зрѣнія большой разницы между ними нѣтъ: и сосуды являются въ концѣ концовъ замкнутыми мѣшками, при чемъ изъ одного сосуда въ другой вода принуждена фильтроваться сквозь оболочку. Благодаря отсутствію живого содержимаго, связанному съ отсутствіемъ тургора, С. клѣтки нуждаются подобно сосудамъ въ особой механической защитѣ отъ расплющиванія. Такая защита обезпечивается утолщеніемъ оболочекъ С. клѣточекъ, при чемъ рѣдко оболочка утолщается почти сплошь, оставляя лишь окаймленныя поры; но большей части утолщеніе происходитъ мѣстами по одному изъ обычныхъ типовъ (кольчатое, спиральное, сѣтчатое утолщеніе). Наряду съ обыкновенными С. клѣтками въ мякоти листьевъ нѣкоторыхъ растеній развиваются подобныя же клѣтки, являющіяся запасными резервуарами для воды. Особенно ясно такое назначеніе этихъ «запасающихъ трахеидъ» въ томъ случаѣ, когда онѣ лежатъ между паренхимными клѣтками внѣ связи съ сосудистой системой.

В. Арн.

Сосудныя печи—см. Топки (XXXIII, 524).

Сосунцовъ (Евгеній Ѳедоровичъ, род. въ 1870 г.)—духовный писатель, священникъ. Главные его труды: «Добрыя души. Сборникъ разсказовъ» (Казань, 1902); «Сѣмена и всходы. Разсказы и стихотворенія» (ibid., 1903); «Церковное чтеніе. Методическія указанія» (ibid., 1905); «Священникъ и выборы въ Госуд. Думу» (ibid., 1905); «Священникъ и школа» (ib., 1906); «Методическія указанія и конспекты уроковъ по Закону Божію» (ib., 1906).

***Сотскій.**—На основаніи закона 5 мая

1903 г. объ учрежденіи уѣздной полицейской стражи, въ тѣхъ губерніяхъ, гдѣ введена эта стража, должность С. упраздняется. Къ 1 января 1906 г. она упразднена въ 50 губерніяхъ Европейской Россіи (см. Доп. II, 434).

Соукалъ (Іосифъ Soukal)—чешскій писатель. Род. въ 1852 г. Изъ сборниковъ стихотвореній и разсказовъ С., часть которыхъ предназначена для юношества, болѣе извѣстны: «Bajky» (1886), «Spojenými silami» (1887), «Z těžkých dob» (1889), «Z kroniky předků» (1892), «Páni a vladykové» (1895), «Prostonárodní pohádky» (1903).

Софроній—болгарскій хронистъ († ок. 1815 г.), іеросхимонахъ. Написалъ «Исторію въ кратцѣ о болгарскомъ народѣ славенскомъ»—самостоятельный трудъ, съ національно-религіозной тенденціей и цѣнными историческими фактами изъ второй половины XVIII в. Кромѣ того, С. написалъ службу Ѳеодосію Тырновскому. См. В. Н. Златарски, «Исторія во кратцѣ о болг. народѣ» (Софія, 1900); «Исторія о болгарскомъ народѣ славенскомъ» (посм. трудъ П. Сырку, съ предисл. А. Яцимирскаго, СПб., 1907).

***Социнъ** (Альбертъ Socin)—семитологъ: ум. въ 1899 г.

***Соціалистическія партіи.**

Международный соціализмъ. — Германія. — Франція. — Бельгія и Нидерланды. — Австро-Венгрія. — Англія. — Италія. — Второстепенныя государства Европы. — Америка.—Австралія.—Японія.—Россія и Финляндія.

Шестой международный соціалистическій конгрессъ собрался въ Амстердамѣ въ августѣ 1904 г. На немъ впервые были представлены Японія, Австралія, Канада и африканскія колоніи Англіи; былъ также индусъ, не пользовавшійся правомъ голоса, такъ какъ онъ не представлялъ какой-либо соціалистической партіи, но явившійся на конгрессъ съ цѣлью возбудить протестъ противъ англійской политики въ Индіи. Такимъ образомъ на амстердамскомъ конгрессѣ впервые былъ представленъ соціализмъ всѣхъ частей свѣта. Изъ Россіи на него послали своихъ представителей партіи соціалъ-демократическая, соціалистовъ-революціонеровъ и еврейскій Бундъ. Самый фактъ созыва во время русско-японской войны конгресса, девизомъ котораго было объединеніе пролетаріевъ всѣхъ странъ, былъ какъ бы протестомъ противъ войны. Въ президіумѣ, которому было поручено открыть конгрессъ, участвовали въ качествѣ президента Ванъ-Коль, представитель голландской соціалистической партіи, и въ качествѣ вице-президентовъ Плехановъ, отъ русскихъ, и Сенъ-Катаіама, отъ японцевъ. Послѣ вступительной рѣчи президента Катаіама заявилъ, что японскій пролетаріатъ не имѣетъ ничего общаго съ японской буржуазіей и японскимъ правительствомъ, допустившимъ въ своекорыстныхъ интересахъ войну съ Россіей. Въ свою очередь Плехановъ заявилъ, что войну ведетъ не русскій народъ, а русское правительство. Главной задачей конгресса было яснѣе и подробнѣе намѣтить тактику международнаго соціализма, чѣмъ это было сдѣлано на предыдущемъ парижскомъ конгрессѣ 1900 г. Борьба между ортодоксальнымъ и критическимъ или такъ называемымъ ревизіонистскимъ соціалъ-демократизмомъ велась во всѣхъ странахъ, гдѣ сколько-нибудь былъ силенъ соціализмъ. Въ Германіи она имѣла главнымъ образомъ теоретическій характеръ (см. Соціалистическія партіи, XXXI, 44, и Бернштейнъ, Доп. I, 255); во Франціи ревизіонизму соотвѣтствовалъ министеріализмъ, т. е. убѣжденіе, что соціалисты могутъ содѣйствовать торжеству своего ученія, вступая въ буржуазное министерство или вообще дѣля съ буржуазіей политическую власть. Сторонники ортодоксальнаго соціалъ-демократизма внесли въ конгрессъ резолюцію, направленную противъ ревизіонизма; они предложили заявить, что партія отклоняетъ отъ себя отвѣтственность за политическіе и экономическіе порядки, основанные на капиталистическомъ способѣ производства, и потому отказывается ассигновывать какія бы то ни было денежныя средства на поддержаніе правящихъ классовъ у власти и не считаетъ возможнымъ участвовать въ правительственной власти въ рамкахъ буржуазнаго общества. Жоресъ возражалъ противъ резолюціи, доказывая, что противящіеся вступленію соціалистовъ въ ряды мин-ва нѣмецкіе и французскіе соціалъ-демократы обрекаютъ свою партію на полное политическое безсиліе. Ему возражалъ Бебель, указывавшій, что въ Германіи, гдѣ соціалисты не бывали у власти, сдѣлано въ интересахъ рабочаго класса отнюдь не меньше, чѣмъ во Франціи, и что совершенно неправильно, во имя защиты республики въ той ея буржуазной формѣ, въ какой она имѣется во Франціи, отказываться отъ чисто классовой борьбы пролетаріата. Бельгійскій (Вандервельде) и австрійскій (Адлеръ) соціалъ-демократы попробовали предложить къ резолюціи поправку, исключавшую слова осужденія ревизіонистамъ. За поправку поданъ былъ 21 голосъ, противъ нея тоже 21 (при голосованіи каждая нація имѣетъ по 2 голоса); такимъ образомъ поправка не была принята. За нее голосовали англичане, австралійцы, бельгійцы, австрійцы, одна изъ двухъ французскихъ партій (жоресисты), противъ нея—нѣмцы, американцы, русскіе, японцы, одна изъ двухъ французскихъ партій (гедисты). Послѣ этого самая резолюція была принята 25 голосами противъ 5 (2 голоса англійскихъ колоній и по одному голосу Англіи, Франціи и Норвегіи), при 12 воздержавшихся. На политику соціалистическихъ партій въ отдѣльныхъ странахъ рѣшеніе конгресса оказало весьма мало вліянія. Въ виду того, что во многихъ странахъ соціализмъ оказывался раздѣленнымъ на двѣ или нѣсколько враждующихъ партій, была выставлена и проведена резолюція, требующая, чтобы въ каждой странѣ буржуазнымъ партіямъ противостояла единая соціалистическая партія, какъ единъ самъ пролетаріатъ. Однако, только во Франціи произошло объединеніе С. партій подъ вліяніемъ этого постановленія.—Главные практическіе вопросы, стоявшіе на очереди, касались первомайскаго праздника и всеобщей стачки. Вопреки постановленіямъ первыхъ международныхъ соціалистическихъ конгрессовъ, германскіе соціалъ-демократы уже давно праздновали не весь день

1 мая, а либо только вечеръ этого дня, когда рабочіе и безъ того свободны, либо первое майское воскресенье. На амстердамскомъ конгрессѣ этотъ вопросъ былъ рѣшенъ довольно уклончиво: конгрессъ «вмѣнилъ въ обязанность всѣмъ пролетарскимъ организаціямъ всѣхъ странъ стремиться къ забастовкѣ въ день 1 мая и всюду, гдѣ это возможно безъ вреда для интересовъ рабочихъ, прекращать въ этотъ день работу». Идея всеобщей стачки, которая сразу прекратила бы всю промышленную жизнь страны и заставила бы правительства и буржуазію сдаться передъ натискомъ пролетаріата, давно уже проводилась среди рабочихъ въ Германіи, Франціи и другихъ странахъ различными элементами. Сторонниками такой стачки являлись анархисты, надѣявшіеся при ея помощи сразу обратить буржуазное общество въ общество соціалистическое. Со времени бельгійской стачки 1893 г. многіе видѣли въ всеобщей стачкѣ орудіе для захвата политической власти. Другіе допускали ее только для обороны, въ случаѣ посягательства правящихъ классовъ на какія-либо цѣнныя права рабочихъ (напримѣръ на всеобщее голосованіе). Большинство соціалистовъ относилось къ идеѣ всеобщей стачки отрицательно, находя, что она, прекращая всю экономическую жизнь страны, вмѣстѣ съ тѣмъ подрываетъ основы существованія пролетаріата, и потому практически неосуществима; между тѣмъ попытка ее осуществить можетъ обойтись очень дорого для пролетаріата. Эта послѣдняя идея восторжествовала на амстердамскомъ конгрессѣ, но не вполнѣ. Конгрессъ призналъ, что абсолютная всеобщая стачка дѣлаетъ невозможнымъ всякое существованіе, а слѣдовательно и существованіе пролетаріата; но стачка, охватывающая сразу нѣсколько важныхъ для экономической жизни страны отраслей производства, можетъ послужить крайнимъ средствомъ для завоеванія общественныхъ перемѣнъ или для предотвращенія реакціонныхъ покушеній на права рабочихъ. Вмѣстѣ съ тѣмъ онъ счелъ нужнымъ предостеречь рабочихъ отъ увлеченія пропагандой анархистовъ въ пользу всеобщей стачки и призывалъ ихъ укрѣплять свою силу въ классовой борьбѣ путемъ развитія своихъ организацій. Въ виду значенія, которое въ Америкѣ имѣютъ трэсты, американскія рабочія партіи предложили поставить на обсужденіе конгресса вопросъ о нихъ. Конгрессъ рѣшилъ, что трэсты являются высшимъ выраженіемъ торжества капитализма и что борьба противъ нихъ, какъ она ведется въ Америкѣ и отчасти въ другихъ странахъ, является реакціонной попыткой мелкой буржуазіи задержать развитіе капитализма, сохраняя всѣ основы капиталистическаго строя. Въ виду этого конгрессъ отнесся отрицательно къ законодательству, направленному противъ трэстовъ, и выставилъ противъ нихъ единственнымъ орудіемъ соціализацію производства въ цѣляхъ общаго блага и уничтоженія прибылей. Видное мѣсто въ работахъ конгресса занималъ и вопросъ о колоніальной политикѣ, поставленный на очередь незадолго передъ тѣмъ окончившейся войной Англіи съ бурами, расширеніемъ колоніальной политики Америки и русско-японскою войной. Конгрессъ отнесся съ безусловнымъ осужденіемъ ко всѣмъ колоніальнымъ завоевательнымъ стремленіямъ европейскихъ державъ и рекомендовалъ соціалистамъ всѣхъ странъ бороться противъ колоніальной политики и противъ насилій, жертвами которыхъ являются туземцы со стороны военнаго варварства и капиталистической эксплуатаціи. Конгрессъ выразилъ рѣшительное осужденіе всякой попыткѣ затруднить или ограничить доступъ въ какую-либо страну иностраннымъ рабочимъ, хотя и призналъ, что иммиграція рабочихъ можетъ имѣть послѣдствіемъ пониженіе заработной платы. Это послѣднее рѣшеніе вызвало сильныя возраженія представителей американскаго и австралійскаго соціализма: они настаивали (но безъ успѣха) на проведеніи рѣзкаго различія между иммиграціей рабочихъ культурныхъ націй и ввозомъ китайцевъ, негровъ и другихъ, стоящихъ на низшей ступени развитія. Ближайшій, седьмой международный соціалистическій конгрессъ ожидается осенью 1907 года.

Литература. Отчеты о парижскомъ 1900 г. и амстердамскомъ 1904 г. конгрессахъ: «Internationaler Sozialisten-Kongress zu Paris 1900» (Берлинъ, 1900) и «zu Amsterdam 1904» (Б., 1904) или «5-me et 6-me Congrès Socialiste International» (Пар., 1901 и 1905). Рѣчи Жореса и Бебеля на конгрессѣ имѣются въ русскомъ переводѣ: «Двѣ рѣчи Жореса и Бебеля на международномъ конгрессѣ 1904 г. въ Амстердамѣ» (Одесса, 1905; переводъ совершенно неудовлетворительный). Цѣнныя статьи о конгрессѣ Мартова и Плеханова—во II-мъ томѣ сборника «Искра за 2 года» (СПб., 1906) подъ заглавіемъ: «Международные соціалистическіе конгрессы» (СПб., 1906). Обозрѣніе соціал. движенія въ разныхъ странахъ—въ книгѣ В. Зомбартъ, «Соціализмъ и соціальное движеніе» (Москва, 1906); статьи о соц. движеніи разныхъ странъ и программы разныхъ соц. партій собраны у Р. Энзоръ, «Современный соціализмъ. Обоснованіе его въ рѣчахъ и сочиненіяхъ его виднѣйшихъ представителей и въ программахъ партій» (пер. съ англ.). Статьи о соц. партіяхъ—въ сборникѣ Е. Смирнова: «Государственный строй политич. партій Европы и Америки» (вышло 3 тома, ожидается 4-й; СПб., безъ года).

Германія. Борьба между ортодоксальнымъ марксизмомъ и бернштейніанствомъ (около 1902 г. получившимъ ходячее наименованіе ревизіонизма), начавшаяся въ рядахъ германской соціалъ-демократіи около 1898 г. (XXXI, 45), продолжалась систематически въ первые годы XX вѣка и продолжается понынѣ. Почти каждый партейтагъ принималъ громаднымъ большинствомъ голосовъ резолюціи, выражавшія бернштейніанству рѣшительное осужденіе; но на слѣдующій годъ та же самая борьба начиналась вновь, и въ старыя формулы незамѣтно вливалось новое содержаніе. Сами ревизіонисты утверждали, что ревизіонизма въ сущности не существуетъ, что есть только разногласія по отдѣльнымъ практическимъ вопросамъ, раздѣляющимъ партію на группы самымъ причуднымъ образомъ. Въ

дѣйствительности, однако, совершался процессъ, постепенно обращавшій всю партію изъ партіи революціонной въ старомъ смыслѣ этого слова въ партію соціальной рефомы, осуществляемой парламентскимъ путемъ. Въ іюнѣ 1903 г. происходили выборы въ рейхстагъ, доставившіе соціалъ-демократамъ блестящую побѣду. Они собрали 3010000 голосовъ, на 903000 больше, чѣмъ за 5 лѣтъ передъ тѣмъ, и провели въ рейхстагъ 81 депутата. Въ значительной мѣрѣ это зависѣло отъ роста населенія (число лицъ, имѣющихъ право голоса, увеличилось съ 11441000 до 12531000) и отъ бо́льшей численности лицъ, дѣйствительно голосовавшихъ (съ 7752000, т. е. 68%, оно поднялось до 9495000, т. е. 76%), такъ что *относительно* соціалъ-демократія выросла всего съ 27,2% до 31,7%. Кромѣ того, выборы происходили на основаніи новаго избирательнаго закона, лучше обезпечившаго тайну голосованія, и подъ вліяніемъ нѣсколькихъ чрезвычайно благопріятныхъ для соціалъ-демократіи обстоятельствъ (въ 1902 г. рейхстагъ принялъ новый таможенный тарифъ, повышавшій пошлины на хлѣбъ; передъ самыми выборами произошелъ инцидентъ съ Крупномъ [Доп. II, 25], доставившій соц.-демократамъ немало голосовъ, и т. д.). Эти обстоятельства привлекли къ соц.-демократіи значительное число такъ наз. Mitläufer—попутчиковъ изъ круговъ буржуазіи, голосовавшихъ за нее, не раздѣляя вполнѣ ея программы. Ростъ партіи былъ особенно замѣтенъ въ наиболѣе реакціонныхъ государствахъ Германіи, съ наименѣе демократической избирательной системой для собственныхъ мѣстныхъ ландтаговъ (Саксонія, оба княжества Рейссъ и др.). Напротивъ, наиболѣе прогрессивныя государства, въ послѣднее время перешедшія къ системѣ всеобщаго голосованія, отличаются сравнительно слабымъ распространеніемъ соц.-дем.: въ Баваріи она собрала всего 21% всѣхъ поданныхъ голосовъ, въ Вюртембергѣ 27%, въ Баденѣ 21%. Подъ впечатлѣніемъ этой побѣды собрался обычный осенній партейтагъ, на этотъ разъ въ Дрезденѣ. Соц.-дем. вступала въ рейхстагъ второю по численности партіей (послѣ центра); слѣдов. въ силу парламентскаго обычая она могла бы претендовать, чтобы званіе вице-президента рейхстага досталось указанному ею лицу. Бернштейнъ высказалъ мнѣніе, что этого званія добиваться слѣдуетъ, при чемъ соціалъ-демократическій вице-президентъ обязанъ подчиниться и тѣмъ условіямъ, которыя ставитъ ему тотъ же обычай: онъ долженъ являться во дворецъ на пріемы въ соотвѣтственномъ костюмѣ и соотвѣтственно вести себя. Оцѣнку этого плана дрезденскій партейтагъ соединилъ съ новой общей оцѣнкой ревизіонизма, а эту послѣднюю—съ моральной оцѣнкой поведенія тѣхъ ревизіонистовъ (Гере, Г. Браунъ и др.), которые сохраняютъ сношенія съ буржуазнымъ обществомъ и сотрудничаютъ въ несоціалистическихъ періодическихъ изданіяхъ. Въ свою очередь ревизіонисты произвели атаку на главнаго застрѣльщика правовѣрныхъ с.-д., Меринга, обвиняя его въ лицемѣріи, въ клеветахъ, въ интригантствѣ. Ни разу еще борьба не велась въ такой личной формѣ. Въ результатѣ была принята большинствомъ 288 противъ 11 резолюція, извѣстная подъ именемъ дрезденской. Въ первой ея части партейтагъ отказывался отъ претензій на мѣсто вице-президента рейхстага, во второй осуждалъ ревизіонистскія стремленія. Въ большинствѣ голосовали Ауеръ, Г. Браунъ, Гере, Гейне, Линдеманъ, Фольльмаръ и еще другіе изъ числа тѣхъ, противъ кого главнымъ образомъ она была направлена, но голосовали, предварительно высмѣявъ ее, какъ ничего не говорящую. Въ числѣ 11 голосовали Бернштейнъ, Давидъ, Эльмъ. Многіе участники партейтага (Гере, Мерингъ, Браунъ) призвали другъ друга къ суду чести. Суды чести ликвидировали дѣло общимъ оправданіемъ всѣхъ. Тѣмъ не менѣе съ осени 1903 г. было замѣтно нѣкоторое разложеніе партіи. Почти на всѣхъ дополнительныхъ выборахъ соц.-дем. терпѣла либо пораженіе, либо по крайней мѣрѣ теряла голоса. На осеннихъ выборахъ въ прусскій ландтагъ партія не могла провести ни одного кандидата, что объяснялось, впрочемъ, преимущественно избирательной системой и тѣмъ, что свободомыслящіе предпочли союзу съ соц.-демократами союзъ съ консерваторами. На бременскомъ партейтагѣ (1904) соперничество съ ревизіонистами вылилось въ формѣ борьбы съ депут. Шиппелемъ, противникомъ идеи свободной торговли, которую всегда отстаивала германская соц.-дем. Партейтагъ принялъ такое рѣзкое порицаніе Шиппелю, что ему пришлось сложить депутатскія полномочія. Нельзя сказать, однако, чтобы радикальная тактика восторжествовала надъ ревизіонистской. По вопросу о колоніальной войнѣ съ племенемъ Гереро въ Африкѣ говорились рѣчи противъ образа дѣйствій соціалъ-демократіи въ парламентѣ, гдѣ она или воздерживалась отъ голосованія, или даже (косвенно) поддерживала завоевательную дѣятельность правительства. Резолюціи, которая заставила бы депутатовъ измѣнить свою тактику, принято не было. Нѣкоторые делегаты порицали Бебеля за его выраженіе, что въ случаѣ войны или вообще посягательства иностранной державы на германскую территорію, соціалъ-демократія не уступитъ ни одной ея пяди: указывалось, что въ Германіи есть территоріи, населенныя французами, поляками, датчанами, отстаивать принадлежность которыхъ къ Германіи нѣтъ никакихъ основаній. Бебель не отказался отъ своего заявленія и не былъ принужденъ къ тому партейтагомъ. Либкнехтъ (сынъ знаменитаго Либкнехта) внесъ предложеніе, чтобы партія вела спеціальную пропаганду противъ милитаризма среди молодежи, подлежащей призыву въ армію. Это предложеніе было отвергнуто единодушно, при чемъ на Либкнехта напали одновременно Фольльмаръ и Бебель, радикалы и ревизіонисты. Въ маѣ 1905 г. состоялся въ Кельнѣ 5-й конгрессъ представителей профессіональныхъ союзовъ рабочихъ Германіи, обнаружившій новое теченіе въ соціалъ-демократіи—трэдъ-уніонистское. Совершенно слабые еще въ 1895 г., профессіональные союзы насчитывали къ 1904 г. уже 1052000 членовъ (въ концѣ 1905 г.—1429000) и располагали капиталомъ въ 16

милліоновъ марокъ. Настроеніе ихъ было близкое къ бернштейніанскому; профессіональные союзы нѣсколько свысока относились къ политической борьбѣ, и выдвигали на первый планъ практическую повседневную борьбу за экономическіе интересы рабочихъ. Такія мѣры, какъ всеобщая забастовка въ день 1-го мая, подверглись на конгрессѣ осужденію. Слѣдующему общему партейтагу соц.-дем. (въ Іенѣ, въ 1905) пришлось считаться съ стремленіями профессіональныхъ союзовъ, представляемыми депутатами Эльмъ, Легинъ, Молькенбуръ, какъ съ разновидностью бернштейніанства. На конгрессѣ было выражено осужденіе бернштейніанской редакціи центральнаго органа партіи «Vorwärts»: она принуждена была уступить мѣсто радикальной редакціи. Принята резолюція о празднованіи 1 мая, «гдѣ это возможно». Слѣдующій, маннгеймскій партейтагъ (1906 г.) происходилъ подъ впечатлѣніемъ русской революціи вообще и удачи забастовки въ октябрѣ 1905 г. въ частности. На немъ былъ констатированъ значительный ростъ партіи, выразившійся въ ростѣ числа регистрированныхъ ея членовъ (свыше 300000), числа абонентовъ ея прессы (свыше 800000), бюджета центральной кассы партіи (свыше 800000 марокъ). По вопросу о всеобщей забастовкѣ принята резолюція, допускающая такую забастовку; по вопросу о профессіональныхъ союзахъ признано ихъ равноправіе и равноцѣнность съ политической партіей. Въ январѣ 1907 г. происходили выборы въ рейхстагъ; лозунгомъ борьбы было—за колоніальную политику или противъ нея. Соц.-дем. (вмѣстѣ съ партіей центра) была противъ, свободомыслящіе, вмѣстѣ съ консерваторами—за. Въ результатѣ партія получила 3255000 голосовъ, т. е. на 250000 больше, чѣмъ въ 1903 г.; но вслѣдствіе уменьшенія абсентеизма избирателей (участіе въ выборахъ выразилось въ цифрѣ 85%) этому абсолютному подъему соотвѣтствовалъ относительный упадокъ (съ 31% голосовъ, полученныхъ въ 1903 г., до 29%). Во многихъ мѣстахъ партія потеряла и абсолютно значительное число голосовъ (напр. въ Саксоніи). Въ рейхстагъ она провела всего 43 депутатовъ. Такимъ образомъ партія потерпѣла сильный ущербъ, первый съ 1881 г. (если не считать ущерба въ 1887 г., когда онъ коснулся только числа депутатовъ, тогда какъ ростъ числа голосовъ былъ и абсолютный, и относительный). Причиной этому, по объясненію Бебеля и Каутскаго, было опьяненіе національнымъ угаромъ тѣхъ мелко-буржуазныхъ элементовъ, которые голосовали за партію, не принадлежа къ ней; партія, лишившаяся этихъ Mitläufer, стала однороднѣе и прочнѣе. Однако, анализъ цифръ для подтвержденія этого мнѣнія до сихъ поръ (февраль 1907 г.) произведенъ не былъ.

Литература. Съ измѣненіемъ цензурныхъ условій въ Россіи въ 1905 г. на русскій языкъ, въ виду громаднаго интереса къ нѣмецкой соціалъ-демократіи, переводится все сколько-нибудь важное, касающееся ея (множество произведеній Каутскаго, Бернштейна, Бебеля, Либкнехта, Маркса, Лассаля и др.). Важнѣйшія сочиненія: Ф. Мерингъ, «Исторія германской соціалъ-демократіи» (СПб., 1906; послѣдній, 4-й томъ еще не вышелъ); Э. Мильо, «Германская соціалъ-демократія» (пер. съ франц., Москва, 1906); В. Зомбартъ (см. выше); Эд. Давидъ, «Соціализмъ и сельское хозяйство» (СПб., 1906); В. Конштедтъ, «Аграрный вопросъ и соціалъ-демократія» (Кіевъ, 1906); Генріетта Роландъ Гольстъ, «Всеобщая стачка и соціалъ-демократія. Съ пред. Каутскаго и рѣчью Бебеля» (СПб., 1906); Роза Люксембургъ, «Всеобщая забастовка и нѣмецкая соціалъ-демократія» (Кіевъ, 1906); ея же, «Соціальная реформа или революція» (СПб., 1907); Каутскій, «Профессіональные союзы и политика» (СПб., 1906); Г. Линдеманъ, «Коммунальная политика соціализма» (СПб., 1906); К. Легіенъ, «Профессіональное движеніе въ Германіи» (Одесса, 1906); Р. Бланкъ, «Классовая борьба и политическія коалиціи» (СПб., 1905); Бебель, «Составъ соціалъ-демократической партіи въ Германіи» (СПб., 1906, это отвѣтъ на статью Бланка на ту же тему въ «Archiv für Sozialwissenschaft»; изложеніе статьи Бланка—въ вышеприведенной его брошюрѣ); Атлантикусъ, «Государство будущаго» (съ пред. Каутскаго, СПб., 1906); Ф. Мерингъ, «Легенда о Лессингѣ» (СПб., 1907); «Основные вопросы программы и тактики на съѣздахъ германской соц.-дем.» (М., 1906—07); «Маннгеймскій партейтагъ германской соц.-дем. Доклады и пренія о массовой стачкѣ. Пред. Орловскаго» (СПб., 1907); «Всеобщая политич. забастовка на маннгеймскомъ партейтагѣ» (М., 1906).

Франція. На соціалистическомъ конгрессѣ въ Парижѣ въ сент. 1900 г. незадолго передъ тѣмъ объединившаяся соціалистическая партія вновь распалась. Ж. Гедъ стоялъ во главѣ parti socialiste de France, Жоресъ — parti socialiste français; къ послѣдней партіи сначала примыкали также бывшіе бланкисты и аллеманисты или соціалисты-революціонеры. Появилось и третье теченіе—теченіе синдикалистское; наиболѣе виднымъ его представителемъ можно считать бывшаго гедиста Гюбера Лагарделля (Lagardelle); его органъ—журналъ «Mouvement Socialiste». Сторонники синдик. теченія оказывались какъ въ рядахъ гедистовъ, такъ и въ рядахъ жоресистовъ. Борьба между гедистами и жоресистами имѣла гораздо болѣе реальное содержаніе, чѣмъ соотвѣтствовавшая ей борьба между ревизіонистами и ортодоксами въ Германіи. Направленіе Геда соотвѣтствовало направленію ортодоксовъ въ Германіи; безусловный послѣдователь Маркса, онъ настаивалъ на строгомъ сохраненіи классоваго характера соціалистической партіи и на преимущественно, почти исключительно политической, въ частности парламентской ея дѣятельности, безъ всякихъ компромиссовъ съ существующимъ буржуазнымъ строемъ. Напротивъ, Жоресъ доказывалъ, что своей непримиримостью гедисты обрекаютъ соціалистическую партію на полное безсиліе. Франція находится въ лучшихъ условіяхъ, чѣмъ Германія; въ ней существуетъ парламентаризмъ и ни одно правительство не имѣетъ возможности игнорировать сильную соціалистическую партію; партія, если она

хочетъ имѣть значеніе, должна не отказываться отъ той доли власти, которая въ каждую данную минуту можетъ достаться ей. Распаденіе соціалистической партіи изъ-за этихъ разногласій произошло какъ разъ въ тотъ моментъ, когда соціалистъ Мильеранъ былъ членомъ кабинета Вальдека-Руссо. Гедисты указывали, что въ качествѣ министра Мильеранъ успѣлъ сдѣлать очень мало; новый фабричный законъ, проведенный имъ, хотя и являлся шагомъ впередъ, но не настолько значительнымъ, чтобы имъ можно было оправдать общую политику министерства Вальдека-Руссо, въ частности его борьбу со стачечниками, нерѣдко при помощи вооруженной силы, доводившей столкновенія до кровопролитія. Въ рядахъ жоресистовъ поведеніе Мильерана также вызывало сомнѣнія. На ліонскомъ конгрессѣ жоресистовъ 1901 г. многіе настаивали на его исключеніи изъ партіи, и его спасла только горячая защита Жореса; но она же побудила бланкистовъ, съ Вальяномъ во главѣ, присоединиться къ гедистамъ. Въ 1902 г. изъ жоресистскаго лагеря ушли и аллеманисты и образовали самостоятельную группу подъ назв. революціонно-соціалистической рабочей партіи, сохраняя, однако, дружескія отношенія съ жоресистами. Бланкисты слились съ гедистами на конгрессѣ въ Реймсѣ. На выборахъ весной 1902 г. соціалисты собрали 805000 голосовъ и провели въ палату 46 депутатовъ, изъ коихъ бо́льшая часть принадлежала къ числу жоресистовъ, а меньшая—къ числу гедистовъ. Послѣ выборовъ министерство Вальдека-Руссо вышло въ отставку, и въ новый кабинетъ Комба уже не вошелъ ни одинъ соціалистъ. Не смотря на это, политика правительства въ общемъ стала болѣе радикальной и у соціалистовъ было меньше основаній для недовольства ею; жоресисты вошли въ такъ называемый блокъ партій, поддерживавшихъ Комба. Гедисты въ блокъ не вошли, но фактически по большей части также поддерживали министерство Комба. Вопросъ о Мильеранѣ не сошелъ со сцены послѣ его отставки; на бордоскомъ конгрессѣ жоресистовъ 1903 г. Мильерану выражено довѣріе большинствомъ всего 109 противъ 89 голосовъ. Въ началѣ 1904 г. Сенская федерація жоресистской партіи исключила Мильерана изъ своего состава. Мильеранъ не воспользовался правомъ апелляціи къ конгрессу и сталъ такъ называемымъ независимымъ соціалистомъ. На конгрессѣ жоресистовъ въ Сентъ-Этьеннѣ въ 1904 г. было санкціонировано исключеніе Мильерана. На конгрессѣ въ Лиллѣ въ томъ же 1904 г. гедисты провозгласили свою партію единственной политической организаціей франц. пролетаріата. Международный соціалистическій конгрессъ въ Амстердамѣ 1904 г. (см. выше) пригласилъ соціалистовъ всѣхъ странъ стремиться къ объединенію и къ прекращенію своихъ раздоровъ. Обѣ французскія партіи первыми рѣшили послѣдовать этому требованію и между ними начались переговоры. Къ этому побуждало и ясно выразившееся на конгрессѣ французскихъ синдикатовъ въ Буржѣ (осенью 1904 г.) недовольство раздорами между партіями. Коммиссія, состоявшая изъ представителей обѣихъ партій, выработала декларацію, выражавшую готовность приступить къ объединенію соціалистическихъ силъ на слѣдующ. основаніяхъ: 1) соціалистическая партія есть классовая партія, имѣющая цѣлью соціализировать орудія производства и обмѣна, т. е. превратить капиталистическое общество въ коллективистское или коммунистическое. Средствомъ для достиженія этой цѣли является экономическая и политическая организація пролетаріата. 2) Представители партіи въ парламентѣ образуютъ единую группу, противостоящую всѣмъ буржуазнымъ политическимъ фракціямъ. Соціалистическая группа въ парламентѣ должна отказывать правительству во всѣхъ средствахъ, обезпечивающихъ господство буржуазіи. Она должна посвятить себя защитѣ и расширенію политическихъ свободъ и правъ рабочихъ и добиваться осуществленія реформъ, улучшающихъ условія существованія и борьбы рабочаго класса. По всѣмъ вопросамъ, касающимся доктрины и метода, соціалистическая пресса не стѣснена никакими ограниченіями, но въ отношеніи къ практической дѣятельности она должна строго придерживаться рѣшеній конгресса въ томъ ихъ толкованіи, какое даетъ центральное учрежденіе партіи. Депутаты избираютъ изъ своей среды делегатовъ въ центральное учрежденіе партіи въ числѣ равномъ одной десятой общаго числа членовъ этого учрежденія.—Декларація эта, рѣзко подчеркивавшая противоположность соціалистовъ всѣмъ буржуазнымъ партіямъ, была ближе къ убѣжденіямъ гедистовъ, чѣмъ жоресистовъ. Тѣмъ не менѣе на конгрессѣ послѣднихъ въ Руанѣ въ мартѣ 1905 г. ее защищали Жоресъ и Прессансе, и она была принята конгрессомъ единогласно. Въ апрѣлѣ 1905 г. состоялся объединенный съѣздъ обѣихъ партій въ Руанѣ, и объединеніе ихъ сдѣлалось совершившимся фактомъ. Объединенная партія приняла наименованіе: «Parti socialiste, Section française de l'Internationale ouvrière». Черезъ нѣсколько мѣсяцевъ, однако, изъ объединенной партіи вышло нѣсколько весьма видныхъ лицъ, въ томъ числѣ нѣсколько депутатовъ: Оганьеръ, Жиро, Ришаръ, Зевасъ, Норманъ, Кальяръ, Вивіани, Бріанъ и др. Эти лица начали называть себя независимыми соціалистами. Масса избирателей осталась на сторонѣ объединенной партіи. Въ образовавшійся въ мартѣ 1906 г. кабинетъ Сарьена вошелъ съ портфелемъ народнаго просвѣщенія и культовъ независимый соціалистъ, ранѣе принадлежавшій къ партіи Жореса, Аристидъ Бріанъ. Парламентская соціалистическая партія поддерживала кабинетъ Сарьена, хотя и съ большими оговорками. На майскихъ выборахъ 1906 г. объединенная соціалистическая партія провела въ палату депутатовъ 53 членовъ, въ томъ числѣ Жореса и Геда. Всѣ видные вожди соціализма вошли въ палату, за исключеніемъ Лафарга, потерпѣвшаго неудачу въ борьбѣ съ Мильераномъ. Общее число голосовъ, собранныхъ партійными соціалистами, равнялось 970000 (изъ 8900000); сверхъ того 160000 голосовъ собрано независимыми соціалистами, изъ ко-

торыхъ многіе тоже прошли въ палату. 6 іюня 1906 г. въ палатѣ депутатовъ произошелъ турниръ между Жоресомъ и министромъ внутреннихъ дѣлъ Клемансо по вопросу о соціализмѣ и его идеалахъ, имѣющій сходство съ тѣмъ турниромъ, который въ 1893 г. велся по тому же вопросу въ германскомъ рейхстагѣ (см. брошюру: «Государство будущаго. Рѣчи Жореса, Вальяна, Клемансо 6 іюня 1906 г.», СПб., 1907). Въ кабинетъ Клемансо, образовавшійся въ октябрѣ 1906 г., вошли два независимыхъ соціалиста: Бріанъ, съ портфелемъ просвѣщенія, и Вивіани, съ портфелемъ новообразованнаго министерства труда. Въ октябрѣ 1906 г. имѣли мѣсто конгрессъ синдикатовъ въ Амьенѣ и вслѣдъ за нимъ конгрессъ объединенной соціалистической партіи въ Лиможѣ. Синдикаты къ этому времени представляли большую силу; въ 1904 г. ихъ было 4227, организованныхъ въ нихъ рабочихъ—715000. Особенное значеніе имѣютъ синдикаты благодаря биржамъ труда—своего рода центрамъ профессіональныхъ союзовъ, не только признаваемымъ властью, но обыкновенно субсидируемымъ городами (субсидіи биржамъ труда отъ городовъ доходили въ 1902 г. до 400000 франковъ; въ слѣдующемъ году націоналистическое большинство отняло у парижской биржи труда пособіе въ 170000 фр., которое она получала до тѣхъ поръ). Всѣ биржи труда объединены въ «федерацію биржъ труда», основанную Ф. Пеллутье. Сторонники синдикализма скептически относятся къ парламентской дѣятельности соціалистической партіи и стараются приспособить теоріи Маркса къ теоріямъ Прудона. На амьенскомъ конгрессѣ синдикаты постановили вести самостоятельную политику, не связывая ее ни съ одной изъ существующихъ политическихъ партій, слѣдовательно и съ партіей соціалистической. На конгрессѣ соціалистической партіи въ Лиможѣ бывшій бланкистъ, потомъ гедистъ Вальянъ выразилъ свое полное сочувствіе этому рѣшенію; его поддерживалъ еще болѣе горячо и Эрве, назвавшій членовъ синдикалистскаго конгресса «превосходными анархистами и великолѣпными соціалистами, которые своей тактикой воспитываютъ рабочій классъ и создаютъ въ пролетаріатѣ противовѣсъ противъ увлеченія парламентаризмомъ». Жоресъ, оцѣнившій значеніе синдикатовъ, рѣшился искать ихъ поддержки и рекомендовалъ признать независимость ихъ отъ соціалистической партіи. Гедъ, напротивъ, выступилъ противникомъ синдикатовъ; по его мнѣнію, только политическая борьба является единственно революціонной. Онъ предложилъ резолюцію, въ которой синдикалисты увидѣли объявленіе себѣ войны: она была отвергнута и взамѣнъ ея проведена резолюція, принятая Жоресомъ и явившаяся полнымъ торжествомъ синдикализма. Она гласитъ: «конгрессъ, убѣжденный, что рабочій классъ не можетъ вполнѣ выразиться иначе какъ въ комбинированной дѣятельности политической и синдикальной, при условіи, что синдикализмъ будетъ идти вплоть до всеобщей забастовки и до завоеванія политической власти въ видахъ общей экспропріаціи капитализма; принимая во вниманіе, что эта двойственная дѣятельность будетъ тѣмъ цѣлесообразнѣе, чѣмъ болѣе автономной будетъ политическая и экономическая организація; принимая во вниманіе резолюцію амьенскаго конгресса, признающую независимость синдикализма отъ политическихъ партій и ставящую синдикализму цѣлью соціализмъ;... приглашаетъ всѣхъ работать для того, чтобы разсѣять всѣ недоразумѣнія между конфедераціей труда (т. е. синдикатами) и соціалистической партіей».

Литература предмета, особенно брошюрочная, весьма велика. Главный матеріалъ для исторіи новѣйшаго соціализма во Франціи—въ протоколахъ конгрессовъ, а также въ журналахъ «Mouvement Socialiste», «Revue socialiste», «Neue Zeit». На рус. языкѣ: Ж. Вейль, «Исторія соціальнаго движенія во Франціи 1852—1902» (М., 1906; подробная библіографія предмета; въ приложеніи къ переводу статья Борисовича: «Объединеніе французскихъ соціалистовъ»); Поль Луи, «Исторія соціализма во Франціи» (М., 1906); его же, «Будущее соціализма» (СПб., 1906); Галеви, «Очерки по исторіи рабочаго движенія во Франціи» (М., 1906); Гюберъ Лагарделль, «Революціонной синдикализмъ» (СПб., 1906); И. Бороздинъ, «Очерки по исторіи соціальнаго движенія во Франціи XIX вѣка» (СПб., 1906); К. Каутскій, «Республика и соціалъ-демократія во Франціи» (М., 1905); Ж. Гедъ и П. Лафаргъ, «Программа французской рабочей партіи» (СПб., 1906; это старая программа 1883 г.); Х. Раппопортъ, «Жюль Гедъ и французская рабочая партія» (СПб., 1907); Леонъ Блюмъ, «Конгрессы французскихъ рабочихъ соціалистовъ 1876—1900» (М., 1906); Жанъ Жоресъ, «Очерки соціализма» (СПб., 1906); его же, «Избранныя рѣчи и статьи» (СПб., 1907); статьи о Гедѣ и Жоресѣ въ книгѣ Н. Е. Кудрина: «Галлерея современныхъ французскихъ знаменитостей» (СПб., 1906). По-французски только что вышла (вѣроятно скоро выйдетъ и въ переводѣ) въ высшей степени цѣнная новая работа Paul Louis: «Histoire du mouvement syndical en France. 1789—1906» (П., 1907).

Въ *Бельгіи* соціалъ-демократическая партія собрала въ 1900 г. 470000 голосовъ (23%) и провела въ палату 33-хъ депутатовъ. Съ 1900 г. особенно сильно выросли въ Бельгіи профессіональные союзы; въ 1901 г. число ихъ членовъ достигало 132000, изъ нихъ 90—95000 принадлежали къ союзамъ соціалистическимъ, остальные либо къ политически нейтральнымъ профессіональнымъ союзамъ, либо къ католическимъ, либо къ либеральнымъ. Въ слѣдующіе годы эта цифра еще увеличилась. Чрезвычайно развиты также кооперативные союзы, число членовъ которыхъ превышаетъ 200000. Сильное развитіе профессіональныхъ и кооперативныхъ союзовъ наложило свой отпечатокъ на соціалъ-демократическое движеніе въ Бельгіи, которое приняло почти исключительно синдикалистскій, но, въ противоположность Италіи, вмѣстѣ съ тѣмъ ревизіонистскій характеръ. Всѣ видные вожди бельгійскаго соціализма—

Вандервельде, Анзееле, Бертранъ и др.—являются ревизіонистами и вмѣстѣ синдикалистами; всѣ они въ международномъ соціализмѣ занимаютъ мѣсто въ политическихъ вопросахъ на крайней правой; всѣ они отстаивали Мильерана во время борьбы противъ него за его вступленіе въ буржуазный кабинетъ и придаютъ громадное значеніе профессіональнымъ организаціямъ. Правовѣрный марксизмъ въ Бельгіи представленъ крайне слабо. Готовность идти на сдѣлки съ существующимъ строемъ у бельгійскихъ соціалъ-демократовъ такъ велика, что одно время значительная ихъ часть высказывалась противъ женскаго избирательнаго права на томъ только основаніи, что въ ближайшіе годы распространеніе избирательнаго права на женщинъ можетъ въ Бельгіи усилить клерикализмъ. На выборахъ въ парламентъ въ 1902 и 1904 гг. число голосовъ, поданныхъ за соціалъ-демократическую партію, нѣсколько уменьшилось и въ палатѣ депутатовъ она сохранила всего 28 мѣстъ. Опредѣлить число голосовъ, поданныхъ за соціалъ-демократовъ на выборахъ 1906 г., невозможно, потому что они выступали почти повсемѣстно въ союзѣ съ либералами, выставивъ общіе съ ними списки. Однако, насколько можно замѣтить по голосованіямъ въ отдѣльныхъ мѣстностяхъ, число голосовъ еще нѣсколько (незначительно) уменьшилось. Въ палатѣ депутатовъ съ 1906 г. засѣдаетъ 31 соціалъ-демократъ (изъ 166), въ сенатѣ—7. Уменьшеніе числа голосовъ сами соціалъ-демократы объясняютъ тѣмъ, что ранѣе за нихъ голосовала значительная часть буржуазіи, недовольная передвиженіемъ либераловъ направо. Когда либеральная партія вновь подвинулась значительно налѣво, она вернула къ себѣ отпавшіе отъ нея и ушедшіе къ соц.-дем. голоса.

Литература. Всего важнѣе неоконченный трудъ Louis Bertrand, «Histoire de la démocratie et du socialisme en Belgique depuis 1830» (Брюссель, 1906—1907). Болѣе раннее и въ настоящее время въ значительной степени устарѣлое соч. Вандервельде и Дестре, «Соціализмъ въ Бельгіи» (перев. на рус. яз., М., 1906); переведенъ также первый томъ Бертрана, «Исторія кооперацій въ Бельгіи», съ предислов. Вандервельде (М., 1906). См. еще Лоранъ де Шенъ, «Рабочіе синдикаты въ Бельгіи» (СПб., безъ года); Вандервельде, «Положеніе рабочаго класса въ Бельгіи» (СПб., безъ года); его же, «Профессіональные союзы ремесленниковъ и рабочихъ въ Бельгіи» (Кіевъ, 1906); его же, «Соціализмъ и земледѣліе» (СПб., безъ года); его же, «Соціалистическіе этюды» (3 выпуска, 1906); его же, «Деревенскій отходъ и возвращеніе на лоно природы» (нѣсколько русскихъ переводовъ; лучшій — Стеклова, Одесса, 1904); Фраувейлеръ, «Аграрный соціализмъ въ Бельгіи» (СПб., 1906).

Въ *Нидерландахъ* старая партія, въ сущности анархистская, но именовавшая себя соціалъ-демократическимъ союзомъ, во главѣ которой стоялъ первый провозвѣстникъ соціализма въ Нидерландахъ, бывшій пасторъ Домела Ньювенгуисъ, окончательно исчезла еще до международнаго амстердамскаго соціалистическаго конгресса (1904). Ея мѣсто заняла соціалъ-демократическая партія, во главѣ которой стояли бывшіе ученики Ньювенгуиса, вслѣдствіи съ нимъ разошедшіеся: Ванъ Коль, Трёльстра и др. На выборахъ 1900 г. число соціалистическихъ голосовъ достигло 38000, на выборахъ 1905 г. — 65000 (около 13%), и партія провела 7 депутатовъ (изъ 100). Профессіональные союзы растутъ въ Нидерландахъ медленнѣе, чѣмъ въ другихъ капиталистическихъ странахъ; въ 1905 г. число ихъ членовъ равнялось 25000. Эти союзы образуютъ федерацію. См. Ванъ Коль, «Колоніальная политика и соціалъ-демократія» (СПб., 1906).

Австро-Венгрія. На выборахъ въ австрійскій рейхсратъ въ декабрѣ 1900 г. и январѣ 1901 г. соціалъ-демократія, не смотря на нѣкоторый ростъ поданныхъ за нее голосовъ, провела въ парламентъ только 10 представителей. Въ ихъ числѣ были Пернерсторферъ, Дашинскій, Эллербогенъ, но истиннаго лидера партіи, Виктора Адлера, не было: онъ избранъ только на дополнительныхъ выборахъ 1905 г. Голосъ этихъ представителей тѣмъ не менѣе былъ замѣтенъ, благодаря раздробленности партій и часто практикуемому въ австрійскомъ рейхсратѣ пріему обструкціи, а также благодаря содержательности соціалъ-демократическихъ рѣчей. На вѣнскомъ партейтагѣ 1901 г. была пересмотрѣна программа партіи. Удаленіе изъ программы указанія на увеличивающееся обнищаніе народныхъ массъ состоялось не безъ протестовъ со стороны ортодоксальныхъ марксистовъ: они обвиняли сторонниковъ пересмотра программы, особенно Адлера, въ бернштейніанствѣ. На слѣдующемъ партейтагѣ—тоже въ Вѣнѣ, въ 1903 г.,—продолжалась борьба между ортодоксальнымъ и ревизіонистскимъ крылами; побѣда осталась скорѣе на сторонѣ ревизіонистовъ, къ которымъ причисляютъ большую часть вождей австрійской соціалъ-демократіи. Начиная съ 1905 г. австрійская соціалъ-демократія вела энергичную борьбу, посредствомъ широкой пропаганды, а также въ парламентѣ, за всеобщее избирательное право. Борьба, благодаря неожиданному сочувствію правительства, завершилась побѣдой: въ концѣ 1906 г. обѣими палатами австрійскаго рейхсрата принятъ законъ о всеобщемъ голосованіи. Профессіональное движеніе, находящееся въ тѣснѣйшей связи съ соціалъ-демократіей, выросло въ послѣдніе годы въ Австро-Венгріи довольно значительно. Къ профессіональнымъ рабочимъ союзамъ въ 1904 г. принадлежало въ Австріи 189000 членовъ.

Въ *Венгріи* профессіональное движеніе растетъ довольно быстро. Къ 1-му января 1902 г. число организованныхъ рабочихъ не достигало 10000; къ 1-му января 1905 г. оно увеличилось уже до 53000. Впервые проникли въ венгерскій рейхстагъ соціалъ-демократы на выборахъ 1905 г., въ числѣ 2-хъ. На своемъ 12-мъ конгрессѣ въ Будапештѣ (1905) венгерская соціалъ-демократія высказалась за допустимость временнаго союза съ партіей Кошута, но съ сохраненіемъ самостоятельности и съ соблюденіемъ осторожности. Когда,

однако, новое министерство, окрашенное личностью Кошута, не обнаружило особенной готовности къ проведенію всеобщаго голосованія, соціалъ-демократія перешла въ оппозицію ему. Главное дѣло соціалъ-демократіи въ Венгріи—борьба за всеобщее голосованіе.

Литература. Э. Пернерсторферъ, «Національный вопросъ и соціалъ-демократія» (СПб., 1906); Вильгельмъ Эллербогенъ, «Чего хотятъ соціалъ-демократы»? (СПб., 1906).

Въ *Англіи* въ 1900 г. имѣлись: слабая соціалъ-демократическая федерація (лидеръ—Гайндменъ), болѣе сильная независимая рабочая партія (Кейръ Гарди), Фабіанское общество и сильные трэдъ-уніоны. На 32 конгрессѣ трэдъ-уніоновъ въ Плимутѣ (1899) соціалистъ Гольмсъ внесъ предложеніе созвать конференцію представителей трэдъ-уніоновъ и соціалистическихъ организацій для изысканія средствъ увеличенія числа парламентскихъ представителей отъ рабочаго класса. Предложеніе это было принято большинствомъ 546000 противъ 434000 голосовъ (при подсчетѣ голосовъ на трэдъ-уніонистскихъ конгрессахъ считаются не голоса присутствующихъ делегатовъ, а голоса представляемыхъ ими членовъ трэдъ-уніоновъ). Противъ него высказались два самые могущественные трэдъ-уніона: горнорабочихъ и текстильный, отстаивавшіе старый трэдъ-уніонизмъ, чуждый политикѣ. 27 февраля 1900 г. собралась въ Лондонѣ конференція, созванная въ силу этого постановленія, и основанъ Labour Representation Committee, вокругъ котораго сплотилась новая рабочая партія. Къ ней примкнули постепенно трэдъ-уніоны, объявившіе себя входящими въ составъ этой партіи; къ 1902 г. въ ней числилось 356000 трэдъ-уніонистовъ, въ 1904 г.—969000. Независимая раб. партія (Кейръ Гарди) вошла въ ея составъ, сохраняя вмѣстѣ съ тѣмъ свою особую организацію; тоже сперва сдѣлала и соц.-демократическая федерація, но скоро она вышла изъ L. R. C., находя, что послѣдній не является соціалистическимъ. Фабіанское общество вступило въ L. R. C.—L. R. C. не имѣлъ собственной программы; онъ былъ только союзомъ различныхъ, болѣе или менѣе родственныхъ организацій, имѣвшихъ цѣлью взаимную поддержку на выборахъ. Въ различныхъ литературныхъ произведеніяхъ, выходившихъ изъ-подъ пера членовъ L. R. C., эта организація нерѣдко объявлялась соціалистической; на международный амстердамскій соціалистич. конгрессъ она своимъ представителей послала, но въ иныхъ оффиціальныхъ своихъ заявленіяхъ она себя соціалистической не выставляла. Не имѣя программы, она довольствовалась уставомъ (послѣдняя редакція выработана на конференціи въ Ньюкестлѣ въ 1903 г.). На выборахъ въ парламентъ въ 1900 г. новая партія собрала 170000 голосовъ—число, которое было бы для Англіи очень значительнымъ, если бы въ него не входило много чисто либеральныхъ голосовъ, поданныхъ за кандидатовъ общихъ либераламъ и рабочимъ. Чистыхъ представителей L. R. C., попавшихъ въ парламентъ, было два: К. Гарди и Белль; позднѣе на дополнительныхъ выборахъ избрано еще нѣсколько. Членами рабочей партіи именовали себя и нѣкоторые депутаты, одновременно бывшіе членами партіи либеральной, напр. Бернсъ, бывшій даже съ 1904 — 06 г. предсѣдателемъ парламентской фракціи L. R. C. Вмѣстѣ съ такими членами она въ 1904 г. насчитывала въ палатѣ 14 членовъ; потомъ это число уменьшилось, вслѣдствіе ухода изъ нея нѣсколькихъ либераловъ. Во главѣ L. R. C. стоитъ исполнительный комитетъ изъ 13 членовъ: 9 изъ нихъ являются представителями трэдъ-уніоновъ, 1 промышленныхъ совѣтовъ, 1 фабіанскаго об-ва, 2 независимой раб. партіи. Всѣ они выбираются на ежегодной конференціи L. R. C. Средства L. R. C. составляются изъ членскихъ взносовъ входящихъ въ его составъ организацій, обложенныхъ 10 шиллингами на каждую тысячу членовъ. Изъ этихъ средствъ производятся расходы на избирательную кампанію и уплачивается вознагражденіе депутатамъ (по 200 фн. стерл. въ годъ).—Соціалъ-демократическая федерація по выходѣ изъ L. R. C. еле влачила свое существованіе. Въ 1903 г. она переработала свою программу, приблизивъ ее въ теоретической части къ программѣ германской соц.-демократіи. Какъ minimum, требуется немедленное проведеніе слѣдующихъ реформъ: уничтоженіе монархіи, демократизація правительственнаго механизма (упраздненіе палаты лордовъ, всеобщее голосованіе, референдумъ, децентрализація, расширеніе самоуправленія и т. д.), отдѣленіе церкви отъ государства, упраздненіе постоянной арміи, отказъ отъ уплаты національнаго долга, отмѣна косвенныхъ налоговъ, національзація земли, трестовъ, желѣзныхъ дорогъ, доковъ, каналовъ; муниципализація трамваевъ, электрическаго освѣщенія, аптекъ, кладбищъ, торговли напитками и т. д., 8-часовой рабочій день, свобода союзовъ и стачекъ, развитое фабричное законодательство, страхованіе отъ инвалидности, пенсіи престарѣлымъ, минимальная рабочая плата—30 шил. въ недѣлю. Въ 1905 г. выработала новую программу и независимая рабочая партія. Она включила въ нее раньше отсутствовавшее признаніе соціализма и выставила цѣлью партіи «промышленную республику, основанную на соціализаціи земли и капитала». За исключеніемъ нѣсколькихъ строкъ («производство должно быть коллективнымъ, земля — общественной собственностью, капиталъ долженъ находиться въ общемъ владѣніи и пользованіи, трудъ и продукты его должны быть правильно распредѣлены между населеніемъ»), программа посвящена выясненію ближайшихъ практическихъ задачъ въ сферѣ экономической (8-часовой рабочій день, minimum заработной платы—6 пенсовъ въ часъ, пенсіи престарѣлымъ) и въ сферѣ муниципализаціи разныхъ отраслей хозяйства; только одно политическое требованіе выставлено въ самомъ концѣ программы: «партія стоитъ за всякое предложеніе, распространяющее избирательныя права на мужчинъ и женщинъ и демократизующее систему управленія». Партія посылала своихъ делегатовъ на международные соціалистическіе конгрессы, но какъ англій-

скіе, такъ и континентальные соціалъ-демократы весьма неохотно признаютъ незав. раб. партію соціалистической. Такимъ образомъ соціализмъ въ Англіи, въ силу ея международнаго положенія, создающаго безконечныя выгоды англійскому рабочему классу, до сихъ поръ оказывается слабымъ, хотя все же, медленно и постепенно, пускаетъ корни въ рабочемъ классѣ, что объясняется, во-первыхъ, вліяніемъ континента, во-вторыхъ, постепенной утерей Англіей ея рынковъ. На выборахъ въ палату общинъ въ янв. 1906 г. соціалъ-демократич. федерація выставила 9 кандидатовъ; изъ нихъ восемь (въ томъ числѣ Гайндменъ) потерпѣли неудачу, одинъ (Торнъ въ Лондонѣ) побѣдилъ, вѣроятно только потому, что онъ былъ выдвинутъ также и рабочей партіей. L. R. C. выставилъ 50 кандидатовъ въ Англіи и Валлисѣ; кромѣ того шотландскій союзъ горнорабочихъ выставилъ 18 кандидатовъ. Изъ тѣхъ и другихъ побѣдило (вмѣстѣ съ Торномъ) 29 человѣкъ, по преимуществу въ тѣхъ мѣстахъ, гдѣ они боролись съ консерваторами; кромѣ того прошло—отчасти при поддержкѣ L. R. C. или какихъ-либо отдѣльныхъ рабочихъ организацій,—13 человѣкъ, болѣе или менѣе близкихъ къ либераламъ. Еще до выборовъ, при образованіи либеральнаго кабинета К. Баннермана (дек. 1905 г.), въ его составъ вступилъ Д. Бернсъ, въ качествѣ министра мѣстнаго управленія. Такимъ образомъ впервые въ англійскій парламентъ проникла сильная рабочая партія. Въ общемъ она поддерживала либеральное правительство, систематически, однако, толкая его налѣво, въ сторону соціальнаго законодательства.

Литература. Р. Энзоръ (см. выше); Грагамъ, «Соціализмъ новый и старый» (СПб., 1906); С. Веббъ, «Соціализмъ въ Англіи» (СПб., 1907); Р. Гаммеджъ, «Исторія чартизма» (СПб., 1907); Е. Кувшинская, «Борьба рабочихъ за политическую свободу въ Англіи» (СПб., 1907); Б. Бакъсъ и Г. Квелчъ, «Соціалистическій катехизисъ» (М., 1906); Эл. Марксъ, «Классовое рабочее движеніе въ Англіи» (СПб., 1906); Ш. Ристъ, «Профессіональные рабочіе союзы въ Англіи» (М., 1906).

Въ *Италіи* на парламентскихъ выборахъ 1900 г. соціалистическая партія получила 164000 голосовъ (изъ $1^1/_2$ милліоновъ) и провела въ парламентъ 32 своихъ членовъ. При раздробленности итальянскихъ политическихъ партій эта группа можетъ иногда оказывать вліяніе на ходъ законодательной работы парламента и даже на судьбу министерства. Въ 1903 г. Джолитти, образуя новый кабинетъ, обратился къ лидеру ревизіонистскаго фланга итальянской С. партіи, Филиппо Турати, съ предложеніемъ портфеля, но получилъ отказъ. Ортодоксальный марксизмъ имѣлъ въ Италіи главными представителями профессора Энрико Ферри и Чикотти, ревизіонизмъ, извѣстный здѣсь подъ именемъ реформизма—миланскаго адвоката Филиппо Турати, его жену русскую эмигрантку доктора Анну Кулешову и депутата Биссолати. Рядомъ съ этими двумя теченіями имѣлось и третье, синдикалистское, во главѣ котораго стояли Артуръ Лабріола, Мокки и Ладзари. Оно относилось отрицательно ко всякой политикѣ вообще и парламентаризму въ частности, приближаясь къ анархизму, ранѣе весьма сильному въ Италіи. Синдикализмъ находилъ источникъ своей силы въ рабочихъ организаціяхъ и питался стачками, особенно многочисленными и грандіозными въ Италіи въ первые годы XX вѣка. Въ противоположность соотвѣтственному теченію въ Германіи, сближающемуся часто съ ревизіонизмомъ, итальянскій синдикализмъ занялъ мѣсто на крайнемъ лѣвомъ флангѣ соціалистическаго движенія, передвинувъ лѣвый его флангъ, т. е. ортодоксальный марксизмъ, ближе къ центру. Столкновенія между различными теченіями соціализма происходили съ особенной силой на 8-мъ С. конгрессѣ, въ Болоньѣ, въ 1904 г. Турати отъ имени своей группы заявилъ, что она выйдетъ изъ партіи, если будетъ принято революціонное (синдикалистское) рѣшеніе. Синдикалисты готовы были тоже идти на разрывъ. Ферри, еще недавно лидеръ крайней лѣвой, принужденъ былъ сыграть роль примирителя и объединителя. Послѣ 4-хъ дневныхъ дебатовъ была принята резолюція его, заявлявшая объ абсолютномъ отказѣ отъ сотрудничества съ буржуазными классами. Ферри былъ поставленъ конгрессомъ во главѣ центральнаго органа партіи, Avanti. Лѣтомъ 1903 г. итальянскіе соц.-демократы заявили, что не допустятъ посѣщенія Италіи русскимъ императоромъ, и добились того, что это посѣщеніе было отложено на неопредѣленный срокъ. На парламентскихъ выборахъ въ ноябрѣ 1904 г. соціалисты собрали 301000 голосовъ, но провели прежнее число депутатовъ—32. Къ этому времени муниципалитеты болѣе чѣмъ 100 городскихъ и сельскихъ общинъ находились въ рукахъ С. партіи. Въ слѣдующіе два года соціалистическое движеніе продолжало быстро идти впередъ, захватывая въ большихъ чѣмъ гдѣ бы то ни было размѣрахъ сельскій пролетаріатъ. Политическія и профессіональныя организаціи распространялись въ 1904—06 г. на новыя области, росли и крѣпли; развивалась и непосредственная дѣятельность пролетаріата; участились всеобщія и частичныя политическія или экономическія забастовки. Осенью 1904 г. состоялась почти всеобщая забастовка на сѣверѣ Италіи, вызванная грубымъ отношеніемъ правительства къ рабочимъ; забастовка эта на нѣсколько дней парализовала всю жизнь страны почти въ той же мѣрѣ, какъ русская октябрьская забастовка 1905 г. Позднѣе имѣли мѣсто крупныя экономическія забастовки въ текстильной, шелковой и металлургической промышленности и на плантаціяхъ въ Пьемонтѣ и Ломбардіи; затѣмъ слѣдовала сильная желѣзнодорожная забастовка и обструкція лѣтомъ 1905 г. (обструкція—это оригинальный способъ борьбы итальянскихъ желѣзнодорожныхъ служащихъ, состоящій въ томъ, что служащіе начинаютъ методически выполнять всѣ мелочныя предписанія желѣзнодорожныхъ правилъ, что приводитъ къ опаздыванію поѣздовъ на нѣсколько часовъ). Наконецъ крупная, почти всеобщая забастовка вновь имѣла мѣсто весною 1906 г. Практически забастовки иногда оканчивались успѣш-

но, чаще неуспѣшно. Подъ вліяніемъ этихъ событій реформизмъ значительно усилился, особенно на сѣверѣ; ортодоксализмъ пострадалъ и численно, и качественно. Сильно выросъ синдикализмъ. Когда въ февралѣ 1906 г. былъ сформированъ коалиціонный кабинетъ консерватора Соннино, въ его составъ вошли радикалъ Сакки и республиканецъ Пантано. Парламентская соціалистическая фракція обѣщала этому кабинету поддержку, разсчитывая на то, что Соннино прекратитъ репрессіи, примѣнявшіяся въ Италіи со времени радикала Джолитти. Главнымъ защитникомъ такого отношенія партіи къ министерству былъ тотъ самый Ферри, который на болонскомъ конгрессѣ провелъ резолюцію о невозможности для партіи поддерживать какое бы то ни было буржуазное правительство. Это вызвало конфликтъ въ редакціи «Avanti», во главѣ которой сталъ синдикалистъ Лабріола. Парламентская фракція, однако, настаивала на своемъ, пока министерство Соннино не обнаружило, что оно намѣрено идти въ отношеніи къ стачечникамъ и къ рабочимъ по дорогѣ своихъ предшественниковъ. На 9-й конгрессъ партіи—въ Римѣ, въ 1906 г.—съѣхались 530 делегатовъ партіи, попрежнему дѣлившіеся на три враждебныя группы. Ортодоксъ, или, какъ ихъ теперь начали называть въ Италіи, интегралистъ Моргари взывалъ къ единству партіи. Реформистъ Модильяни заявилъ, что между реформистами и интегралистами возможенъ миръ, но обѣ эти группы оказываются въ непримиримомъ противорѣчіи съ синдикализмомъ, переходящимъ въ анархизмъ. Лабріола отъ имени синдикалистовъ подтвердилъ это мнѣніе, указывая на всеобщую стачку, какъ на единственное средство борьбы, достойное пролетаріата; парламентаризмъ только затемняетъ его классовое самосознаніе, приводя къ сотрудничеству съ враждебными ему классами. Турати возражалъ, что синдикалисты, въ сущности, вовсе не соціалисты, а анархисты, своими безпрестанными забастовками ухудшающіе положеніе пролетаріата. Ферри внесъ резолюцію, въ которой подчеркивается ортодоксальная точка зрѣнія, но дѣлается уступка въ пользу всеобщей забастовки, какъ орудія пролетарской борьбы, признается безусловная необходимость обращать вниманіе на профессіональную организацію рабочаго класса, отвергается сотрудничество классовъ, но въ чрезвычайныхъ обстоятельствахъ допускается поддержка буржуазнаго правительства; выражается неодобреніе анархистскимъ стремленіямъ. За нее было подано 26947 голосовъ, за синдикалистскую резолюцію—всего 5278 (счетъ голосовъ—не по числу поданныхъ голосовъ делегатовъ, а по числу представляемыхъ ими членовъ организацій).

Литература. Partito socialista italiana, «Rendiconto del I, II, III, . . . VIII, IX congresso nazionale» (Римъ, разные годы); Чикотти, «Психологія соціалистическаго движенія» (СПб., 1906); «Организація и борьба» (СПб., 1907: сборникъ статей Турати, Прамполини, Ферри, Лабріола и др.); «Итальянская рабочая библіотека. № 1. Антонъ Лабріола. О соціализмѣ. № 2. Прамполини. Къ крестьянамъ. Маттіа. Помѣщики и крестьяне» (СПб., 1906); Артуръ Лабріола, «Положеніе рабочаго класса въ Италіи» (СПб., безъ года); Е. Малатеста, «Немножко теоріи» (Ростовъ на Дону, 1906); Е. Ферри, «Эволюція экономическая и эволюція соціальная» (СПб., 1906); Артуръ Лабріола, «Реформизмъ и синдикализмъ» (СПб., 1907; другіе переводы не полны); Амичисъ, «Подъ знаменемъ соціализма» (СПб., 1906).

Въ *Швейцаріи* на выборахъ въ національный совѣтъ въ 1902 г. соціалъ-демократы собрали около 63000 голосовъ и провели 7 депутатовъ изъ 167; на выборахъ 1905 г. число голосовъ, поданныхъ за нихъ, нѣсколько упало, и они провели въ національный совѣтъ только одного депутата. Въ кантональныхъ парламентахъ и даже въ кантональныхъ правительствахъ Цюриха, Базеля и Санктъ-Галлена соц.-демократы имѣютъ болѣе или менѣе многочисленныхъ представителей. Въ Швейцаріи соціалъ-демократы имѣютъ полную возможность занимать мѣста на государственной службѣ; люди, открыто заявляющіе себя соціалъ-демократами и принимающіе участіе въ дѣятельности этихъ партій, встрѣчаются не только среди профессоровъ университетовъ, но среди верховныхъ судей и другихъ должностныхъ лицъ.

Литература. Отто Лангъ, «Соціализмъ въ Швейцаріи» (съ предисловіемъ Г. Плеханова, «Библ. Обществ. Пользы»).

Въ *Швеціи* на выборахъ въ риксдагъ 1902 г. соціалъ-демократы провели четырехъ депутатовъ, съ Брантингомъ во главѣ, на выборахъ 1905 г.—14 депутатовъ (изъ 230). Главное дѣло шведскихъ соціалъ-демократовъ—борьба, въ союзѣ съ буржуазно-демократическими элементами, за всеобщее избирательное право. Число рабочихъ, организованныхъ въ профессіональные союзы (1903)—80000.

Въ *Норвегіи* на выборахъ въ стортингъ въ 1900 г. соціалъ-демократы собрали всего 7000 голосовъ, т. е. 3,2%, на выборахъ 1903 г.—24000, т. е. 10,3%, и провели впервые 4-хъ депутатовъ; на выборахъ 1906 г. они провели уже 11 депутатовъ (изъ 123). Лидеромъ ихъ является пасторъ Эриксенъ. Въ Норвегіи соціалъ-демократу вполнѣ возможно занимать мѣсто на государственной и на церковной службѣ. Пасторъ Эриксенъ имѣетъ приходъ на дальнемъ сѣверѣ Норвегіи. Во время борьбы со Швеціей норвежскіе соціалъ-демократы были рѣшительными сторонниками расторженія уніи, а послѣ расторженія горячо отстаивали, вмѣстѣ со значительной частью демократіи, республиканское устройство страны.

Въ *Даніи* выборы въ фолькетингъ 1906 г. увеличили число соціалъ-демократовъ съ 16 до 24 (изъ 114). Датскій соціалъ-демократизмъ является въ значительной степени крестьянскимъ или аграрнымъ и почти сплошь бернштейніанскимъ. Соціалъ-демократы въ Даніи имѣютъ значительное вліяніе на коммунальное управленіе многихъ городовъ; управленіе Копенгагеномъ находится почти цѣликомъ въ ихъ рукахъ.

Въ *Испаніи* соціализмъ растетъ и имѣетъ характеръ по преимуществу ортодоксальный,

но сколько-нибудь замѣтнаго вліянія на политику страны не оказываетъ; въ *Португаліи* онъ совсѣмъ слабъ.

На *Балканскомъ полуостровѣ* соціалъ-демократы имѣются въ небольшомъ числѣ. Болгарскій соціализмъ находится подъ сильнѣйшимъ вліяніемъ русскаго, сербскій—русскаго и австрійскаго, румынскій — главнымъ образомъ австрійскаго, греческій — французскаго. Отдѣльные соціалисты иногда попадаютъ въ парламентъ, но скорѣе какъ радикалы и уважаемые люди, чѣмъ какъ соціалисты. Въ Черногоріи и Турціи соціализма пока не существуетъ.

Въ *Сѣверо-Американскихъ Соединенныхъ Штатахъ* соціализмъ долго былъ крайне слабъ (см. XXXI, 61). Къ концу XIX вѣка положеніе дѣлъ стало измѣняться. Свободныя земли исчезли; Америка обратилась въ страну крупной промышленности, съ сильнымъ пролетаріатомъ, находившимся уже въ постоянной борьбѣ съ предпринимателями. Рабочее движеніе стало принимать ярко соціалистическій характеръ. Число профессіонально-организованныхъ рабочихъ въ началѣ XX вѣка достигало 2000000. Профессіональные союзы объединены въ Америкѣ въ различныя федераціи, изъ которыхъ наиболѣе важная — American Federation of labour. Объединенные въ ней союзы насчитываютъ 1676000 членовъ. Сначала американскіе рабочіе не имѣли самостоятельной политической программы и голосовали на выборахъ то за демократовъ, то за республиканцевъ, смотря по тому, кто больше обѣщалъ рабочимъ. Въ концѣ XIX вѣка американская федерація труда внесла въ свою программу слѣдующіе пункты: 1) 8-ми часовой рабочій день; 2) переходъ въ собственность государства конно-желѣзныхъ дорогъ, водопроводныхъ, газовыхъ и электрическихъ сооруженій; 3) переходъ въ собственность государства телеграфа, телефона, желѣзн. дорогъ и рудниковъ; 4) уничтоженіе частной поземельной собственности, замѣна ея правомъ владѣнія или пользованія. Эта программа была составлена подъ вліяніемъ сильнаго еще движенія въ пользу націонализаціи земли (Генри Джорджъ) съ одной стороны и соціализма—съ другой. При обсужденіи ея вождь горнорабочихъ Джонъ Митчель заявилъ, что пока еще возможно разсчитывать на улучшеніе положенія рабочихъ при сохраненіи системы заработной платы, но если это окажется невозможнымъ, то нужно будетъ устранить эту систему. На всѣхъ конгрессахъ американской федераціи труда раздавались соціалистическіе голоса, но соціалисты оставались въ меньшинствѣ, систематически увеличивавшемся. Рядомъ съ профессіональными союзами въ Америкѣ существовало нѣсколько соціалистическихъ партій, очень слабыхъ и еще болѣе ослабляемыхъ взаимной борьбой. Нѣкоторыя изъ нихъ выставляли своихъ кандидатовъ на президентскихъ и парламентскихъ выборахъ, но число подаваемыхъ за нихъ голосовъ было ничтожно; въ 1894 г. на президентскихъ выборахъ за соціалистическаго кандидата подано 30000 голосовъ, въ 1898 г. за двухъ соціалистическихъ кандидатовъ въ общей сложности—98000. Съ 1898 г. начинаетъ быстро расти соціалъ-демократическая партія. На выборахъ въ законодательныя учрежденія штатовъ Массачузетса, Нью-Гампшира, Нью-Іорка, Коннектикута, Мариланда, Иллинойса, Миссури, Калифорніи она проводитъ болѣе или менѣе значительное число своихъ сторонниковъ. Въ 1899 г. она проводитъ своихъ людей въ мэры нѣсколькихъ второстепенныхъ городовъ штата Массачузетса. На ея конгрессѣ въ Индіанополисѣ въ 1900 г. было рѣшено вступить въ переговоры о сліяніи съ соціалистической партіей, и въ 1901 г. на новомъ конгрессѣ въ томъ же городѣ сліяніе стало совершившимся фактомъ; объединенная партія приняла наименованіе соціалистической. Общее число ея зарегистрированныхъ членовъ въ это время равнялось 10000. Другая соціалистическая партія, носившая кличку: соціалистическая рабочая партія, напротивъ, быстро падала. На президентскихъ выборахъ въ 1900 г. эта послѣдняя партія получила только 34000 голосовъ, тогда какъ на общихъ выборахъ въ конгрессъ за два года передъ тѣмъ она собрала 82000 голосовъ. Программа соціалъ-демокр. партіи, выработанная въ Индіанополисѣ, представляетъ передѣлку программы германской соціалъ-демократической партіи, съ ея теоретической частью и частью практической; программа соціалистической рабочей партіи отличается неопредѣленностью выраженій и мыслей. Въ 1904 г. соціалистическая партія выставила на президентскихъ выборахъ своего кандидата въ лицѣ Дебса и собрала на его имени болѣе 400000 голосовъ. Эта цифра поразила въ самой Америкѣ многихъ, до тѣхъ поръ не знавшихъ о существованіи тамъ сильнаго соціалистическаго движенія. На амстердамскомъ конгрессѣ 1904 г. соціалъ-демокр. партія Америки была представлена 9-ю лицами. Соціалистическая рабочая партія прислала одного представителя, такъ же какъ и слабая, не играющая роли соціалъ-демократическая женская партія. По большей части вопросовъ представители американской партіи голосовали за радикальныя рѣшенія, но по вопросу объ отношеніи къ иностранной иммиграціи внесли свою собственную резолюцію (см. выше). Наиболѣе цѣнныя изслѣдованія по исторіи соціализма въ Америкѣ: Моррисъ Хилквитъ, «Исторія соціализма въ Соединенныхъ Штатахъ» (СПб., 1907) и В. Зомбартъ, «Пролетаріатъ въ Америкѣ» (нѣсколько русскихъ переводовъ). См. еще Жанъ Лонге, «Ростъ соціализма въ Соединенныхъ Штатахъ» (Одесса, 1905); Каутскій, «Американскій и русскій рабочій» (СПб., 1906); Д. Курскій, «Американскіе рабочіе» (М., 1905); Джонъ Митчель, «Организованный трудъ» (Ростовъ-на-Дону, безъ года).

Въ *Австраліи* очень сильна рабочая партія, съ радикальной, слегка окрашенной соціалистическимъ цвѣтомъ программой политической и соціальной; она уже въ 1903 г. имѣла въ федеральномъ сенатѣ 15 сторонниковъ (изъ 36) и въ федеральной палатѣ депутатовъ 23 (изъ 75). Это давало ей положеніе суперъ-арбитра въ борьбѣ между двумя другими австралійскими партіями, фритредерами и протекціонистами, чѣмъ она съ успѣ-

хомъ и пользуется для проведенія соціальнаго законодательства. Помимо національзаціи жел. дорогъ и нѣкоторыхъ другихъ крупныхъ промышленныхъ предпріятій, она успѣла провести третейское разбирательство между рабочими и хозяевами, прекратившее стачки. Съ апр. по авг. 1904 г. власть принадлежала министерству (Ватсона), составленному исключительно изъ членовъ рабочей партіи. Рабочая партія находится въ тѣснѣйшей связи съ трэдъ-уніонами, число членовъ которыхъ, представленныхъ на конгрессѣ 1902 г. въ Сиднеѣ, равнялось 250000. Рядомъ съ этой рабочей партіей стоятъ «соціалистическая партія» и «соціалистическая лига», не признающія рабочей партіи за соціалистическую и ведущія съ нею борьбу, но вмѣстѣ борющіяся и другъ съ другомъ. Обѣ онѣ слабы; нѣсколько сильнѣе—лига, стоящая на стражѣ ортодоксальнаго марксизма. Въ концѣ 1890-хъ годовъ въ ней появились ревизіонистскія теченія, но представители ихъ были удалены изъ лиги. Лига и партія были представлены на амстердамскомъ конгрессѣ и голосовали тамъ за ревизіонизмъ. См. Métin, «Socialisme sans doctrines» (П.); «Соціалистическое движеніе въ Австраліи. Доклады международному соц. бюро» (СПб., 1906); М. Таганскій, «Демократическая республика и Нов. Зеландія» (СПб., 1906).

«*Японское* соціалистическое движеніе—говорилъ на амстердамскомъ конгрессѣ (1904) японскій делегатъ, Сенъ Катаіама,—еще молодо; въ 1896 г. въ Японіи не было еще соціалистическихъ обществъ, не было соц. прессы, профессіональныхъ союзовъ». И въ 1904 г. въ Японіи имѣлось лишь 3000 организованныхъ соц. Они высказались противъ войны съ Россіей; на время это ихъ ослабило, но оказалось выгоднымъ для ихъ развитія послѣ окончанія войны, когда тяжелыя ея послѣдствія дали себя почувствовать. См. Ж. Лонгэ, «Соціализмъ въ Японіи» (Одесса, 1905); П. Луи, «Японскій рабочій» (СПб., 1906).

Въ *Россіи* соціалистическія идеи проникли въ 1840-хъ гг. XIX вѣка. Въ кружкахъ Бѣлинскаго и Герцена читались сочиненія Фурье, Луи Блана, Леру, Кабе, и производили глубокое впечатлѣніе. Бѣлинскій, Герценъ, Петрашевскій и другіе видные люди 40-хъ годовъ были соціалистами; ихъ соціализмъ имѣлъ вполнѣ утопическій характеръ, навѣянный французскими соціалистами-утопистами. Въ 1850-хъ гг. идеи соціализма нашли виднаго защитника въ лицѣ Чернышевскаго, умѣвшаго проводить ихъ въ цензурныхъ рамкахъ. Соціализмъ Чернышевскаго имѣлъ главнымъ источникомъ Фурье, Овена и Луи Блана. Съ Марксомъ, Родбертусомъ и Лассалемъ Чернышевскій либо не былъ знакомъ, либо ихъ идеи не произвели на него никакого впечатлѣнія. Герценъ въ своихъ заграничныхъ сочиненіяхъ свободнѣе Чернышевскаго могъ говорить о соціализмѣ, но у него господствовала надъ всѣмъ идея политической и гражданской свободы. Въ 1860-хъ гг. идеи соціализма пустили глубокіе корни въ русскомъ интеллигентномъ обществѣ, въ особенности въ интеллигентной молодежи; народныя массы были имъ совершенно чужды, хотя главные проповѣдники соціализма у насъ въ то время видѣли въ крестьянской общинѣ практическое примѣненіе соціалистическихъ идеаловъ. Въ концѣ 1860-хъ гг. проникаютъ и распространяются въ Россіи сочиненія Маркса и въ особенности Лассаля; въ началѣ 1870-хъ гг. тѣ и другія появляются въ русскихъ переводахъ, сперва разрѣшенныхъ цензурою, но вскорѣ изъятыхъ изъ обращенія. Идеи Маркса понимались, однако, совершенно превратно: роль, которую онъ приписывалъ рабочему классу, русскіе читатели переносили на крестьянство. Въ началѣ 1870-хъ гг. появляется въ Россіи сильное теченіе, извѣстное подъ именемъ движенія въ народъ—соціалистическое по своимъ окончательнымъ стремленіямъ, но иногда не болѣе чѣмъ культурное по практическимъ задачамъ. Вслѣдствіе преслѣдованій со стороны властей оно получило характеръ подпольный и прямо революціонный (см. въ концѣ тома, въ статьѣ Россія). Послѣ провала народничества и замѣнившаго его родственнаго ему землевольства (журналъ «Земля и Воля»), появилось теченіе народовольчество (журналъ «Народная Воля», см. Доп. II, 239). Оно было исключительно политическимъ по своимъ практическимъ задачамъ, хотя сторонники его считали себя соціалистами. Послѣ разгрома Народной Воли въ началѣ 1880-хъ гг. революціонное движеніе стихаетъ. Наше интеллигентное общество, по крайней мѣрѣ его прогрессивная часть, за весьма немногими исключеніями было въ этотъ періодъ соціалистическимъ, при чемъ преобладающее теченіе имѣло народническій характеръ (см. Народничество, XX, 586). Тогда же закладываются основы соціалъ-демократизма, первыми провозвѣстниками котораго въ Россіи были эмигранты Плехановъ (Доп. II, 421), Аксельродъ и другіе. Соціалъ-демократизмъ дѣлаетъ на русской почвѣ значительные успѣхи послѣ голода 1891—92 г., когда произошло новое движеніе въ народъ, на этотъ разъ съ чисто практическою цѣлью—кормленія голодающаго крестьянства. Это былъ еще интеллигентскій соціалъ-демократизмъ, которому рабочія массы оставались долгое время чуждыми. Въ серединѣ 1890-хъ гг. пропаганда соціалъ-демократическихъ идей, веденная молодежью въ рабочихъ кругахъ, начинаетъ находить благопріятную почву и со 2-й половины 1890-хъ годовъ во всѣхъ большихъ городахъ Россіи образуются соціалъ-демократическіе кружки, въ которыхъ видное мѣсто занимаютъ рабочіе. Въ 1898 г. положено формальное основаніе соціалъ-демократической партіи на тайномъ съѣздѣ представителей этихъ кружковъ въ Минскѣ. Хотя этотъ съѣздъ былъ выслѣженъ и почти всѣ его участники арестованы, но дѣло не остановилось. Начиная съ конца 90-хъ годовъ соціалъ-демократизмъ дѣлаетъ громадные успѣхи въ рабочихъ классахъ. Почти одновременно съ соціалъ-демократической партіей основывается и партія соціально-революціонная, представляющая возрожденіе стараго, но видоизмѣненнаго народовольчества. Обѣ партіи—с.-д. (эс-деки, какъ ихъ называютъ) и с.-р. (эс-эры)—въ періодъ

образованія политическихъ партій въ Россіи, представляли изъ себя уже сильныя организаціи, распространенныя по всей Россіи. Лѣтомъ 1906 г. возникли еще партія народныхъ соціалистовъ и трудовая группа, имѣющая соціалистическій оттѣнокъ.

Въ *Финляндіи* соціалистич. партія основана на третьемъ рабочемъ конгрессѣ въ Або въ 1899 г. Первые два конгресса—въ Гельсингфорсѣ, 1893 г., и Таммерфорсѣ, 1896 г.—были съѣздами представителей рабочихъ организацій, но еще не имѣли соціал. характера. На третьемъ была выработана программа, близкая къ программѣ германской соціалъ-дем. Главнымъ пунктомъ борьбы было всеобщее избирательное право. На 4-мъ съѣздѣ въ Выборгѣ въ 1901 г. партія приняла названіе соціалъ-демократической. Бобриковскій режимъ обратилъ партію, первоначально строго конституціонную и мирно реформаторскую, въ партію революціонную (въ узкомъ смыслѣ слова), но послѣ измѣненія режима въ 1905—06 г. прежній ея характеръ болѣе или менѣе возстановился. Завоеваніе всеобщаго избират. права въ 1906 г. открыло партіи широкую дорогу, и она приняла дѣятельное участіе въ избирательной борьбѣ для выборовъ въ сеймъ, которые предстоятъ въ мартѣ 1907 г. См. А. Коллонтай, «Финляндія и соціализмъ» (СПб., безъ года).

В. В. Водовозовъ.

Соціалъ-Демократъ—запрещенный въ Россіи сборникъ или журналъ, выходившій въ Женевѣ въ 1888—92 гг. при ближайшемъ участіи Плеханова, Вѣры Засуличъ, Аксельрода и другихъ соціалъ-демократовъ. Вышло 4 тома.

Соціальныя насѣкомыя—см. Соціальная жизнь животныхъ, Собранія животныхъ, Пчелы, Муравьи, Осы, Шмели, Термиты.

Соціальныя растенія.—Бекетовъ называетъ С. растеніями «тѣ, которыя образуютъ замкнутыя заросли, занимающія собою сплошь хотя бы незначительное пространство, не допуская вовсе другихъ растеній или допуская ихъ въ видѣ подчиненныхъ элементовъ. Такова наша ель (Picea excelsa и P. sibirica), ковыль (Stypa pennata), Silene acaulis, образующая плотныя дерновины въ нѣкоторыхъ арктическихъ странахъ и пр.». Распредѣливъ семейства растеній въ таблицу по обилію принадлежащихъ къ нимъ С. видовъ и родовъ, Бекетовъ дѣлаетъ изъ обзора собраннаго матеріала рядъ выводовъ. 1) На соціальность растеній имѣетъ больше всего вліянія водяное мѣстопребываніе. 2) Вторымъ по важности своего вліянія на соціальность является, повидимому, значительное содержаніе соли въ почвѣ, ибо изъ числа солончаковыхъ растеній многія являются С. 3) Паразиты и эпифиты неспособны къ соціальной жизни и проч. Кромѣ этого слѣдуетъ указать еще на интересную и въ біологическомъ отношеніи важную связь между вѣтроопыляемостью (анемофильностью) и соціальностью растеній. Опыляемыя вѣтромъ (анемофильныя) растенія селятся обыкновенно тѣсными содружествами (крапива, сосна, злаки, осоки и проч.), что сильно увеличиваетъ шансы на вѣроятность успѣшнаго опыленія вѣтромъ. По всей вѣроятности С. растенія являются болѣе примитивнымъ типомъ, чѣмъ растенія, живущія въ одиночку, ибо только приспособившись къ опыленію насѣкомыми, растенія получили возможность разселяться сколько-нибудь далеко другъ отъ друга.

В. Арн.

Сочельникъ или *сочевникъ* — канунъ или день навечерія праздниковъ Рождества Христова и Богоявленія Господня. Названіе свое получилъ отъ сочива, т. е. сухихъ зеренъ пшеницы, гороху, чечевицы, ячменя, размоченныхъ водою, которыя, по уставу церковному, полагается употреблять въ этотъ день. По мнѣнію нѣкоторыхъ, Рождественскій С. установленъ былъ вначалѣ для крещенія оглашенныхъ и приготовленія вѣрующихъ къ празднику. О постѣ въ навечеріе Богоявленія упоминаютъ Филастрій (ум. въ 387 г.) и Ѳеофилъ Александрійскій (385—412).

***Союзное государство.** См. П. Мижуевъ, «Важнѣйшія федераціи Стараго и Новаго Свѣта» (СПб., 1907).

Союзы и собранія въ Россіи. До 1905 г. право основанія союзовъ и созыва собраній — такъ назыв. свобода С. и собраній — въ Россіи не существовало. Разрѣшеніе С. и собраній цѣликомъ зависѣло отъ усмотрѣнія администраціи, которая разрѣшала ихъ или отказывала въ разрѣшеніи безъ объясненія мотивовъ. Научныя, литературныя, музыкальныя, коммерческія, а въ послѣднее время и профессіональныя общества или союзы все же существовали, но въ крайне ограниченномъ числѣ, и дѣйствовали подъ режимомъ до крайности стѣснительнымъ. Точно также публичныя собранія были почти совершенно невозможны. Они разрѣшались почти исключительно обществамъ (напримѣръ Императорскому вольно-экономич. об-ву въ Петербургѣ), и то только до тѣхъ поръ, пока правительство не увидѣло въ нихъ политическаго орудія. Собранія для обсужденія какихъ-либо политическихъ вопросовъ дня были безусловно невозможны. Освободительное движеніе послѣдняго времени пробило брешь въ этой системѣ. Уже въ 1904 г. во всѣхъ почти большихъ городахъ Россіи устраивались политическіе банкеты (въ ресторанахъ и иныхъ помѣщеніяхъ). Власти не рѣшались наложить запрещеніе на эти банкеты, созывавшіеся безъ испрошенія предварительнаго разрѣшенія; на нихъ присутствовали сотни людей и произносились смѣлыя рѣчи. На банкетахъ, устроенныхъ 20 ноября 1904 г. въ различныхъ городахъ Россіи по случаю 40-лѣтняго юбилея введенія судебной реформы, ораторы требовали конституціи и всеобщаго голосованія; во многихъ мѣстахъ были приняты соотвѣтственныя резолюціи. Въ томъ же году достигли широкаго развитія различныя общества рабочихъ (въ особенности въ Петербургѣ), основанныя частью по иниціативѣ начальника московскаго охраннаго отдѣленія Зубатова и священника Георгія Гапона. По перво-

начальному плану эти рабочія организаціи должны были служить орудіемъ правительственной пропаганды, но онѣ обратились въ нѣчто иное. Въ началѣ 1905 г. и въ Петербургѣ и въ другихъ городахъ происходили массовыя собранія рабочихъ, на которыхъ произносились политическія рѣчи. 9 янв. была устроена грандіозная демонстрація (см. въ концѣ тома, Россія, Револ. движеніе). 12 октября 1905 г., передъ самымъ октябрьскимъ революціоннымъ взрывомъ, именнымъ Высочайшимъ указомъ правительствующему сенату были установлены временныя правила, «впредь до изданія общаго узаконенія» о собраніяхъ. Этими правилами было установлено, что публичныя собранія по вопросамъ государственнымъ, общественнымъ или экономическимъ не нуждаются въ предварительномъ разрѣшеніи властей, а созываются явочнымъ (въ юридич. смыслѣ) порядкомъ, т. е. устроители такихъ собраній обязаны лишь сообщить о нихъ начальнику мѣстной полиціи не позднѣе какъ за трое сутокъ до открытія собранія, а если о собраніи предполагается сдѣлать объявленіе въ газетахъ или какъ нибудь иначе опубликовать о немъ, то не позднѣе какъ за трое сутокъ до такой публикаціи. Въ мѣстностяхъ, гдѣ нѣтъ соотвѣтственнаго должностного лица, этотъ срокъ увеличивается до 7 сутокъ. Сообщеніе это по буквѣ закона должно было быть именно сообщеніемъ, а не просьбой о разрѣшеніи; если въ теченіе опредѣленнаго срока устроители собранія не получали отъ полиціи увѣдомленія, что ихъ собраніе запрещено, то этимъ самымъ оно оказывалось разрѣшеннымъ. Однако, законъ предоставлялъ полиціи такія широкія полномочія по предварительному запрещенію собраній, которыя свободу собраній обратили въ мертвую букву. «Собранія, цѣль и предметъ занятій которыхъ противны закону или устройство которыхъ угрожаетъ общественнымъ спокойствію и безопасности, воспрещаются начальникомъ полиціи, гласитъ законъ. О таковомъ воспрещеніи . . . . устроитель извѣщается за сутки до предположеннаго открытія собранія или оглашенія о немъ во всеобщее свѣдѣніе». Но полиція не считала нужнымъ стѣсняться даже этимъ, столь выгоднымъ для нея закономъ, и запрещала собранія по истеченіи указаннаго для нея срока, настаивая самымъ придирчивымъ образомъ на соблюденіи сроковъ, назначенныхъ для устроителей собраній. На каждое собраніе полиція командируетъ должностное лицо, обязанное слѣдить за порядкомъ. Ему предоставляется право закрывать собранія, когда ораторы на нихъ отклоняются отъ предмета занятій, когда въ собраніи высказывается сужденіе, возбуждающее вражду одной части населенія противъ другой, когда въ собраніи производятся неразрѣшенные денежные сборы, когда въ немъ оказываются лица, въ собранія не допускаемыя (сюда относятся лица вооруженныя, за исключеніемъ тѣхъ, кому ношеніе оружія присвоено закономъ, солдаты, учащіеся въ низшихъ и среднихъ учебныхъ заведеніяхъ и вообще малолѣтніе), когда нарушенъ порядокъ собранія мятежными возгласами либо заявленіями, восхваленіемъ либо оправданіемъ преступленій, возбужденіемъ къ насилію либо неповиновенію властямъ или же распространеніемъ преступныхъ воззваній либо изданій, и вслѣдствіе того собраніе приняло характеръ, угрожающій общественнымъ спокойствію и безопасности. Устроители собранія, а также и участники его въ случаѣ неисполненія указанныхъ въ законѣ требованій подвергаются аресту до 3-хъ мѣсяцевъ или штрафу до 300 рублей. За самое содержаніе рѣчей можно быть привлеченнымъ къ суду по соотвѣтственнымъ статьямъ уголовнаго уложенія, грозящимъ иногда каторгой. Черезъ 5 дней послѣ изданія правилъ 12 октября былъ опубликованъ знаменитый манифестъ 17 октября 1905 г., въ которомъ были обѣщаны «незыблемыя основы гражданской свободы на началахъ... свободы совѣсти, слова, собраній и союзовъ». Въ дѣйствительности, однако, для собраній дѣйствовали правила 12-го октября, весьма мало соотвѣтствовавшія требованіямъ свободы собраній, а для союзовъ оставались въ силѣ старыя законоположенія дореволюціоннаго періода. Даже правила 12-го октября дѣйствовали далеко не въ полномъ объемѣ, а въ зависимости отъ возможности ихъ нарушенія. Въ теченіе октября, ноября и декабря мѣсяца въ различныхъ городахъ Россіи, въ особенности въ Петербургѣ, происходили всевозможныя собранія, устроители которыхъ не считали нужнымъ оповѣщать полицію. Полиція часто не рѣшалась закрывать или разгонять этихъ собраній. Они созывались, какъ тогда говорили, въ явочномъ порядкѣ, при чемъ этотъ терминъ употреблялся не въ юридическомъ смыслѣ (т. е. въ смыслѣ обязательности предупрежденія полиціи о собраніи), а въ житейскомъ. Въ декабрѣ 1905 г., послѣ подавленія возстанія въ Москвѣ, полиція стала являться на всѣ собранія и разгонять ихъ вооруженной силой, часто арестуя участниковъ. Когда частныя лица стали извѣщать на основаніи закона 12-го октября полицію о предполагаемыхъ собраніяхъ, то эти собранія оказывались запрещенными подъ предлогомъ угрозы общественному спокойствію.

Въ теченіе 1905 г. основалось въ Россіи множество различныхъ союзовъ: литературный, адвокатскій, врачебный и другіе, которые слились даже въ одинъ союзъ союзовъ (см. ниже). Всѣ эти союзы основались такъ называемымъ явочнымъ порядкомъ (въ житейскомъ смыслѣ), который сталъ возможнымъ въ революціонное время: союзы основывались и собирались въ подходящихъ частныхъ квартирахъ или въ общественныхъ собраніяхъ совершенно открыто, никого изъ властей объ этомъ не оповѣщая. Союзы устраивали всероссійскіе съѣзды своихъ членовъ; нѣкоторые съѣзды оказалось возможнымъ устроить въ Петербургѣ, другіе пришлось перенести за Финляндскую границу въ Выборгъ, Гельсингфорсъ, Теріоки или др. мѣста. Полиція по большей части оказывалась безсильной бороться съ этими союзами, по крайней мѣрѣ

до декабря 1905 г. Именнымъ Высочайшимъ указомъ правительствующему сенату 4 марта 1906 г. были установлены временныя правила о союзахъ и обществахъ. Эти правила создали три типа обществъ и союзовъ: 1) общества—«соединенія нѣсколькихъ лицъ, которыя, не имѣя задачею полученіе для себя прибыли отъ веденія какого-либо предпріятія, избрали предметомъ своей совокупной дѣятельности опредѣленную цѣль»; 2) союзы — «соединеніе двухъ или нѣсколькихъ такихъ обществъ, хотя бы черезъ посредство ихъ уполномоченныхъ»; 3) «профессіональныя общества, учреждаемыя для лицъ, занятыхъ въ торговыхъ и промышленныхъ предпріятіяхъ, или для владѣльцевъ этихъ предпріятій». Эти послѣднія общества имѣютъ цѣлью улучшеніе условій труда своихъ членовъ или поднятіе производительности принадлежащихъ имъ предпріятій. Для всѣхъ категорій обществъ установлены по существу одинаковыя правила; только послѣднимъ предоставлено право ходатайства предъ подлежащими учрежденіями о предметахъ, касающихся ихъ цѣли и дѣятельности. Всѣ общества, на основаніи закона, могутъ быть образуемы безъ испрошенія на то разрѣшенія, но правительственной власти предоставлено право не допускать образованія общества, а разъ оно образовано, то закрыть его «во всякое время по ближайшему своему усмотрѣнію», если «дѣятельность его признается (министромъ внутреннихъ дѣлъ) угрожающей общественнымъ спокойствію и безопасности». Лица, желающія учредить общество или союзъ, обязаны представить проектъ его устава на утвержденіе въ установленномъ порядкѣ. Если въ двухнедѣльный срокъ учредители не получатъ оповѣщенія, что общество открыть не дозволено, то этимъ самымъ оно признается разрѣшеннымъ. Для завѣдыванія дѣлами объ открытіи, регистраціи, воспрещеніи и закрытіи обществъ и С. образуются особыя губернскія (а въ большихъ городахъ — городскія) по дѣламъ объ обществахъ присутствія. Эти присутствія составляются чисто бюрократическимъ образомъ, подъ предс. губернатора или градоначальника. Воспрещаются общества: «а) преслѣдующія цѣли, противныя общественной нравственности или воспрещенныя уголовными законами или же угрожающія общественнымъ спокойствію и безопасности, б) управляемыя учрежденіями или лицами, находящимися за границей, если общества эти преслѣдуютъ политическія цѣли». Въ заявленіи объ основаніи общества или союза должны быть указаны имена учредителей, районъ дѣйствія общества, его уставъ; въ послѣднемъ слѣдуетъ указать порядокъ вступленія и выбытія членовъ, размѣръ членскихъ взносовъ, способъ избранія правленія, порядокъ веденія отчетности и т. д. и т. д. О днѣ слушанія дѣла объ открытіи общества въ губернскомъ или городскомъ присутствіи извѣщаются заинтересованныя лица; они могутъ присутствовать въ засѣданіи и давать объясненія. За основаніе союза безъ соблюденія правилъ, указанныхъ въ законѣ, или за участіе въ немъ виновные подвергаются аресту до 3-хъ мѣсяцевъ или штрафу до 300 рублей, а если принимались особенныя мѣры къ сокрытію общества или если оно является завѣдомо противнымъ общественной нравственности или угрожающимъ общественному спокойствію или преслѣдующимъ преступныя цѣли, то наказаніе можетъ быть повышено до крѣпости на срокъ не свыше года. Какъ ни стѣснительны эти правила, они составляли шагъ впередъ сравнительно съ ранѣе существовавшими порядками. Въ дѣйствительности, однако, они были отмѣнены для значительной части Россіи распространеніемъ на нее военнаго положенія, при которомъ всѣ права по надзору за обществами предоставлены военнымъ властямъ. Но и въ тѣхъ мѣстахъ, гдѣ не было провозглашено военное положеніе, правила примѣнялись очень мало. Губернскія присутствія безпрестанно запрещали общества, безъ всякихъ къ тому основаній; иногда запрещеніе это постановлялось долго спустя послѣ истеченія двухнедѣльнаго срока, и сенатъ, являющійся верховной инстанціей для обжалованія дѣйствій губернскихъ присутствій, вопреки закону не возстановлялъ правъ общества. Подъ понятіе общества и союза подведены и политическія партіи; исторія такъ называемой ихъ легализаціи является лучшей иллюстраціей къ примѣненію закона 4 марта. Очень скоро послѣ введенія закона 4 марта 1906 г. были признаны или легализованы такія партіи, какъ Монархическая, Союзъ 17 октября и т. п. Партіи мирнаго обновленія долго встрѣчала препятствія къ своей легализаціи. Партія конституціонно-демократическая нѣсколько разъ подавала заявленія въ губернское присутствіе, требуя своей легализаціи и подъ разными предлогами получала отказъ. Съ точки зрѣнія закона конституц.-дем. партія осталась запрещеннымъ сообществомъ, члены котораго въ каждый данный моментъ могутъ быть привлечены къ суду. Партія народныхъ соціалистовъ точно также получила отказъ, когда она заявила о своемъ основаніи и пожелала легализоваться. Нѣсколько мѣсяцевъ она дѣйствовала такъ же открыто, какъ и констит.-дем. партія, но въ серединѣ января 1907 г. ея комитетъ внезапно привлеченъ къ суду. Отказано въ легализаціи даже умѣренной партіи демократическихъ реформъ. Партіи соц.-революціонная и соц.-демократическая, трудовая группа и др. не дѣлали даже попытокъ легализоваться, въ виду явной ихъ безнадежности.

Одновременно съ закономъ о союзахъ 4 марта 1906 г. въ формѣ другого Именного Высочайшаго указа правительствующему сенату были изданы новыя временныя правила о собраніяхъ, долженствовавшія замѣнить правила 12 октября. Эти правила, являясь въ редакціонномъ отношеніи шагомъ впередъ сравнительно съ правилами 12 октября, по существу внесли мало новаго. Они признаютъ двѣ категоріи собраній: непубличныя и публичныя. Послѣднія дѣлятся на два разряда: устраиваемыя въ закрытыхъ помѣщеніяхъ и подъ открытымъ небомъ. Непубличныя собранія объявлены совершенно свободными. По

отношенію къ публичнымъ собраніямъ подъ открытымъ небомъ требуется предварительное разрѣшеніе начальника мѣстной полицейской власти. По отношенію къ публичнымъ собраніямъ въ закрытыхъ помѣщеніяхъ установленъ явочный (въ юридическомъ смыслѣ) порядокъ—тотъ самый, который былъ уже установленъ закономъ 12 октября. О всякомъ собраніи устроители его должны оповѣстить мѣстную полицейскую власть за трое сутокъ до собранія или до публикаціи о немъ, съ указаніемъ дня, часа, мѣста и предмета занятій собранія, имени и адреса устроителей и докладчиковъ въ собраніи, ежели предполагаются таковые. Полиціи предоставлены прежнія права по запрещенію всякаго собранія; сохранено право полиціи присутствовать въ собраніи и закрывать его. Постановленія этого закона не распространяются на предвыборныя собранія, созываемыя спеціально для совѣщанія о лицахъ, достойныхъ быть избранными въ Государств. Думу. Эти предвыборныя собранія регулированы XII отдѣломъ закона 11 декабря 1905 г. о выборахъ въ Государственную Думу (въ новое изданіе Положенія о выборахъ въ Государств. Думу, вошедшее во 2 ч. I т. Свода Закон. изд. 1906 г., эти правила вошли какъ статьи 78—88). На практикѣ всѣ общественныя собранія оказались, такимъ образомъ, раздѣленными на двѣ категоріи: предвыборныя собранія, называемыя на языкѣ закона «подготовительными собраніями для совѣщанія о лицахъ, достойныхъ быть избранными», и собранія, созываемыя на основаніи закона 4 марта. Отличительныя черты предвыборныхъ собраній: 1) они допускаются только во время избирательной кампаніи въ Государств. Думу, и 2) на нихъ допускаются только избиратели того района, въ которомъ они созываются. Поэтому на предвыборное собраніе, происходящее, напр. въ Петербургѣ на Васильевскомъ островѣ, не допускаются жители Петербургской стороны; не допускаются также кандидаты въ Государственную Думу отъ города Петербурга, если они живутъ не на Васильевскомъ островѣ. Но и законъ 4 марта фактически отмѣненъ для значительной части Россіи, гдѣ введены военное положеніе или чрезвычайная охрана (какъ въ Петербургѣ съ 9 іюля 1906); въ этихъ мѣстахъ для собраній требуется предварительное *разрѣшеніе* полицейскихъ властей. Со времени роспуска первой Государств. Думы въ іюлѣ 1906 г. и до декабря того же года въ Петербургѣ такое разрѣшеніе не давалось. Начиная съ декабря 1906 г., т. е. со времени открытія избирательной кампаніи во вторую Государств. Думу, полиція стала допускать и въ Петербургѣ, и въ другихъ мѣстахъ (кромѣ мѣстъ, находящихся на военномъ положеніи) собранія на основаніи закона 4 марта. Въ дѣйствительности это все были собранія предвыборныя, связанныя съ избирательной кампаніей, но тѣмъ не менѣе они созывались по общему закону 4 марта, а не по закону о предвыборныхъ собраніяхъ. На нихъ имѣли возможность присутствовать и выступать ораторами какъ избиратели даннаго участка, такъ и неизбиратели. По большей части, однако, для ихъ открытія полиція ставила условія, не предусмотрѣнныя закономъ. Такъ напр., въ разрѣшеніе градоначальника, которое посылалось устроителю собранія въ Петербургѣ, почти всегда включались слова: «на открытіе даннаго собранія для обсужденія вопросовъ, связанныхъ съ выборами въ Государств. Думу, нѣтъ препятствій, при условіи, чтобы ораторы не касались въ своихъ рѣчахъ лицъ, подлежащихъ избранію въ Государств. Думу». Представители полиціи пользовались своею властью по закрытію собраній чрезвычайно широко. Бывали случаи, что при приведеніи какимъ-нибудь ораторомъ цитаты изъ Евангелія представитель полицейской власти заявлялъ, что собраніе созвано для обсужденія общественныхъ вопросовъ, а не богословскихъ, и слѣдов. ораторъ уклонился отъ предмета занятій, что давало поводъ закрыть собраніе. При закрытіи собранія иногда составлялся протоколъ, подписать который приглашались его участники. Когда избирательная кампанія во вторую Государств. Думу уже подходила къ концу, власти начали предавать суду лицъ, выступавшихъ на этихъ собраніяхъ, при чемъ обвиненіе противъ нихъ строилось на основаніи ст. 129 Угол. Ул., говорящей о возбужденіи къ ниспроверженію существующаго въ государствѣ общественнаго строя. *В. В—въ.*

Союзы профессіональные и политическіе въ Россіи.—До 1905 г. С. профессіональные и политическіе были въ Россіи возможны лишь какъ союзы нелегальные, слѣдовательно крайне немноголюдные и лишенные серьезнаго вліянія. Въ различныхъ городахъ рабочіе организовывали тайные союзы для взаимной поддержки, въ особенности на случай стачекъ; союзы эти находились въ тѣсной связи съ соціалъ-демократической партіей, дѣйствовавшей тогда тоже исключительно подпольно. Рядомъ съ этими свободными союзами возникали и другіе, по иниціативѣ и подъ покровительствомъ правительственныхъ органовъ. Большого значенія достигли рабочіе союзы, организованные въ Москвѣ по иниціативѣ начальника московскаго охраннаго отдѣленія Зубатова и находившіеся подъ покровительствомъ московскаго ген.-губернатора, великаго князя Сергѣя Александровича. Они преслѣдовали формально цѣли взаимопомощи и просвѣтительныя. Для послѣднихъ были приглашены нѣкоторые профессора московскаго университета. Въ Петербургѣ подобные союзы были основаны священникомъ Георгіемъ Гапономъ. Истинною цѣлью всѣхъ этихъ союзовъ (быть можетъ—за исключеніемъ гапоновскихъ) было отвлеченіе рабочихъ отъ политики, разъединеніе ихъ съ революціонной интеллигенціей и убѣжденіе ихъ въ томъ, что съ поддержкой правительства можно сдѣлать въ пользу рабочихъ гораздо больше, чѣмъ путемъ революціонной борьбы. Зубатовскіе союзы на время задержали революціонное движеніе въ средѣ рабочихъ, но съ другой стороны до нѣкоторой степени организовали рабочій классъ и дали толчокъ развитію революціонныхъ идей. Союзы вызывали сильное недо-

вольство въ классѣ промышленниковъ, видѣвшихъ въ нихъ серьезную для себя опасность и по временамъ, въ моменты стачекъ, испытывавшихъ отъ нихъ значительныя неудобства. Что касается до Гапоновской организаціи, то изъ ея среды 9 янв. 1905 г. вышло могущественное движеніе, которое можетъ считаться началомъ революціи въ Россіи.

Въ 1905 г. начинаютъ развиваться настоящіе рабочіе союзы. Они появляются въ различныхъ мѣстностяхъ и обнимаютъ отдѣльныя отрасли труда. Въ самомъ началѣ 1905 г. рабочіе печатнаго дѣла въ С.-Петербургѣ положили начало своему профессіональному союзу, цѣлью котораго должна была быть защита экономическихъ и правовыхъ интересовъ рабочихъ этой категоріи. Не смотря на все еще нелегальный, по крайней мѣрѣ формально, характеръ этого союза, ему удалось охватить весьма значительное число рабочихъ въ Петербургѣ и дѣйствовать почти совершенно открыто; имена членовъ правленія союза были извѣстны въ Петербургѣ, и полиція не рѣшалась или не находила нужнымъ ихъ арестовывать. Вслѣдъ за этимъ союзомъ возникаютъ другіе. Наибольшей силы достигли союзъ типографщиковъ въ Москвѣ и союзъ щетинниковъ въ Сѣверо-Западномъ краѣ. Всѣ они были профессіональными, т. е. охватывали рабочихъ опредѣленной категоріи; всѣ они были сначала мѣстными, охватывая рабочихъ одного города, въ рѣдкихъ случаяхъ—одной или двухъ сосѣднихъ губерній; всѣ они, не имѣя никакой опредѣленной политической программы, на практикѣ играли серьезную политическую роль, объединяя рабочихъ, настроенныхъ революціонно, по большей части соціалъ-демократически. Имъ удалось провести, отчасти съ успѣхомъ, цѣлый рядъ мелкихъ стачекъ. Союзъ рабоч. печатнаго дѣла (при помощи редакцій прогрессивныхъ газетъ Петербурга) успѣлъ завоевать воскресный отдыхъ для большинства рабочихъ этой категоріи. Выдающуюся роль играли, далѣе: 1) всероссійскій почтово-телеграфный союзъ, и 2) желѣзнодорожный союзъ. Оба они отличались тѣмъ, что они объединяли не только рабочихъ въ тѣсномъ смыслѣ этого слова, но и служащихъ, а также тѣмъ, что открыто выставляли политическую задачу борьбы съ существующимъ режимомъ. Имъ скоро удалось объединиться въ сильныя всероссійскія организаціи. Раннею весною 1905 г. союзъ Юго-Западн. жел. дорогъ провелъ крупную желѣзно-дорожную стачку въ Кіевѣ; правительству пришлось измѣнить условія труда на желѣзн. дорогѣ и фактически признать желѣзнодорожный союзъ. Черезъ нѣсколько времени, однако, руководители стачки были удалены отъ службы и арестованы. Лѣтомъ 1905 г. мѣстные профессіональные союзы стали вступать въ оживленныя сношенія другъ съ другомъ. 6-го октября собралась въ Москвѣ конференція представителей профессіональныхъ рабочихъ организацій. Въ ней приняли участіе около 40 союзовъ, преимущественно московскихъ. Конференція прошла въ частныхъ квартирахъ въ Москвѣ совершенно безпрепятственно. Главной ея задачей была подготовка всероссійскаго съѣзда представителей профессіональныхъ союзовъ, не состоявшагося вслѣдствіе политическихъ событій. Въ грандіозной всероссійской октябрьской забастовкѣ приняли дѣятельное участіе всѣ профессіональные союзы; она закончилась побѣдою революціоннаго движенія, выразившеюся въ изданіи манифеста 17-го октября 1905 г. За первой всероссійской забастовкой послѣдовали неудачныя вторая и третья, затѣмъ московское возстаніе въ декабрѣ 1905 г., въ которомъ тоже приняли дѣятельное участіе профессіональные союзы. Все это затормазило развитіе и сближеніе союзовъ, продолжавшихъ, однако, свое существованіе. Въ концѣ февраля 1906 г. состоялась вторая конференція представителей профессіональныхъ союзовъ, на которой были представлены Петербургъ, Москва, Варшава, Одесса, Кіевъ, Вильна, Лодзь, Харьковъ, Нижній-Новгородъ, Николаевъ. Конференція выбрала коммиссію для организаціи всероссійскаго съѣзда и высказалась противъ проекта правилъ о союзахъ, вошедшихъ нѣсколько позднѣе въ составъ закона 4-го марта. Послѣ роспуска первой Думы въ іюлѣ 1906 г. союзамъ пришлось пережить тяжелый періодъ. Нѣкоторые изъ нихъ дѣлали попытки легализаціи, но по большей части безуспѣшно. Въ помѣщеніяхъ союзовъ часто происходили обыски, главные ихъ дѣятели подвергались аресту; отдѣльные союзы подъ вліяніемъ этихъ репрессій гибли. Въ то же время, однако, возникали новые; союзное движеніе распространялось на все новыя и новыя отрасли труда. Союзъ почтово-телеграфныхъ служащихъ послѣ большой забастовки въ концѣ 1905 г. еле влачилъ свое существованіе. Напротивъ, желѣзнодорожному союзу удалось оправиться, не смотря на арестъ и ссылку наиболѣе видныхъ его дѣятелей (Орѣхова, Елизарова, Балашова и др.). Въ январѣ 1907 г. онъ имѣлъ уже третій делегатскій всероссійскій съѣздъ, на которомъ были представлены 19 желѣзныхъ дорогъ. Задолго до съѣзда въ союзѣ рѣзко опредѣлились два теченія: одно—въ пользу политическаго и профессіональнаго характера союза, другое—въ пользу чисто профессіональнаго характера. За чисто профессіональный характеръ союза стояли соціалъ-демократы, за профессіональный и политическій характеръ—соціалъ-революціонеры. Болѣе сильнымъ было послѣднее теченіе, и потому желѣзныя дороги, на которыхъ преобладали соціалъ-демократы—Сибирская, Закавказская, Полѣсская, Юго-Западн., Привислянская—должны были выйти изъ состава всероссійскаго желѣзнодорожнаго союза. На московскомъ желѣзнодорожномъ узлѣ образовались одновременно союзы профессіональный и общій желѣзнодорожный, входившій въ составъ всероссійскаго. На третій делегатскій съѣздъ были приглашены только тѣ дороги, которыя оставались въ союзѣ. Приходъ союза за годъ (съ декабря 1905 г. по декабрь 1906 г.) составилъ 20547 р., расходъ—18132 руб. Членовъ союза около 9000, тогда какъ къ профессіональнымъ желѣзнодорожнымъ союзамъ, не входящимъ въ составъ всероссійскаго, при-

надлежитъ по приблизительному (быть можетъ сильно преувеличенному) подсчету до 15000 членовъ. Значительнымъ большинствомъ голосовъ рѣшено было на съѣздѣ сохранить политически-профессіональную платформу. Вопросъ о самостоятельномъ выступленіи желѣзнодорожнаго союза на выборахъ во вторую Государственную Думу рѣшенъ отрицательно; членамъ союза предложено подавать голоса за тѣ партіи, программныя требованія которыхъ не ниже требованій, выставляемыхъ желѣзно-дорожнымъ союзомъ; къ такимъ партіямъ признаны относящимися соціалъ-демократы, соціалисты-революціонеры, трудовики и народные соціалисты.—Статистику другихъ союзовъ, при ихъ нелегальномъ характерѣ и отсутствіи гласности, установить невозможно. Въ теченіе 1906-го, отчасти даже 1905 г. начала возникать періодическая пресса профессіональныхъ союзовъ, быстро достигшая значительнаго объема. Возникли журналы подъ названіемъ «Строительный рабочій», «Рабочій по металлу», «Печатный Вѣстникъ», «Листокъ союза рабочихъ портныхъ, портнихъ и скорняковъ», «Приказчикъ», «Голосъ извозчика», «С.-Петербургскій сапожникъ», «Ткачъ», «Садовникъ», «Листокъ булочниковъ и кондитеровъ» и т. д. Всѣ эти журналы, вслѣдствіе полицейскихъ и цензурныхъ условій, оказывались крайне недолговѣчными; выходилъ одинъ или нѣсколько №№ и журналъ оказывался запрещеннымъ, а редакторы его привлеченными къ суду. Кромѣ этихъ спеціальныхъ журналовъ былъ еще одинъ общій, богатый цѣнными статьями журналъ—«Профессіональный Союзъ», выходившій съ конца 1905 до іюля 1906 г. подъ редакціей В. В. Святловскаго; издавало его центральное бюро с.-петербургскихъ профессіональныхъ союзовъ. На 21 № онъ долженъ былъ прекратиться, но въ январѣ 1907 г. возродился подъ названіемъ «Профессіональнаго Вѣстника», подъ редакціей А. А. Исаева. Параллельно съ профессіональными рабочими союзами возникъ въ тотъ же періодъ рядъ союзовъ интеллигентскихъ, съ опредѣленной политической окраской (названные выше желѣзнодорожный и почт.-телеграфный союзы занимаютъ промежуточное мѣсто между тѣми и другими). Первымъ по времени былъ союзъ инженеровъ и техниковъ, начало которому положено на банкетѣ инженеровъ 5 декабря 1904 г., въ Петербургѣ. Событія 9—10 января 1905 г. вызвали собраніе, въ которомъ принимало участіе до 250 инженеровъ и техниковъ. Результатомъ его явилась записка инженеровъ, названная по числу первоначально подписавшихся «запиской 198» (впослѣдствіи число подписей превзошло 800). Въ этой запискѣ требовались серьезныя реформы, въ основу которыхъ было бы положено признаніе самодѣятельности общества. Лѣтомъ союзъ организовалъ рядъ столовыхъ для дѣтей рабочихъ. Въ февралѣ и мартѣ начали организовываться такіе же союзы инженеровъ въ Москвѣ, Кіевѣ, Харьковѣ, Тифлисѣ, Перми и другихъ городахъ. 24—26 апрѣля 1905 г. состоялся въ Терiокахъ всероссійскій делегатскій съѣздъ инженеровъ и техниковъ. На съѣздѣ присутствовало 63 делегата отъ 2378 инженеровъ и техниковъ изъ 24 провинціальныхъ пунктовъ и 36 делегатовъ отъ тысячи членовъ петербургскаго союза. Въ уставѣ всероссійскаго союза инженеровъ и техниковъ значилось: «цѣль всероссійскаго союза инженеровъ и техниковъ—объединеніе инженеровъ и техниковъ всей Россіи для совмѣстной общественно-политической дѣятельности и защиты своихъ профессіональныхъ интересовъ». Въ іюнѣ нѣсколько членовъ союза, выхваченныхъ болѣе или менѣе случайно, привлечены были къ суду по обвиненію по 126 ст. Уг. Улож. Тогда почти всѣ члены подали однородныя заявленія въ жандармское управленіе, что они всѣ участвуютъ въ союзѣ и требуютъ одинаковаго съ товарищами привлеченія къ суду по той же статьѣ. Ожидался процессъ, но онъ былъ прекращенъ октябрьской амнистіей. По образцу союза инженеровъ стали образовываться другіе профессіонально-политическіе союзы: всероссійскій союзъ писателей, академическій союзъ (союзъ профессоровъ высшихъ учебныхъ заведеній), союзъ учителей и дѣятелей по народному образованію (вскорѣ расплавшійся на союзъ средней школы и союзъ низшей школы), союзъ врачебный, союзъ конторщиковъ и бухгалтеровъ, союзъ равноправія женщинъ, союзъ еврейскаго равноправія и другіе. Всероссійскій союзъ писателей, развившійся изъ собраній прогрессивныхъ редакцій, происходившихъ въ теченіе 1904—1905 г. въ Тенишевскомъ училищѣ, имѣлъ свой первый всероссійскій съѣздъ 5—8 апрѣля въ С.-Петербургѣ, прошедшій совершенно благополучно. Всѣ союзы публиковали въ газетахъ свои уставы и дѣйствовали въ началѣ 1905 г. совершенно открыто, собираясь то въ вольно-экономическомъ обществѣ, то въ техническомъ обществѣ, то въ обществѣ технологовъ и горныхъ инженеровъ и т. д. Всѣ эти союзы включили въ свои платформы или уставы требованіе созыва учредительнаго собранія на основѣ всеобщаго голосованія: это было лозунгомъ всего союзнаго движенія, какъ, впрочемъ, и всего русскаго движенія въ первую половину 1905 г. Въ началѣ 1905 г. возникла идея объединенія всѣхъ профес.-полит. союзовъ въ одинъ союзъ союзовъ. Этотъ союзъ союзовъ образовался въ Петербургѣ въ февралѣ 1905 г. Въ немъ объединилось 13 сперва только петербургскихъ организацій: писатели, инженеры, профессора, врачи, низшія школы, среднія школы, земцы, городскіе гласные, музыканты, художники, артисты, конторщики, бухгалтера, чиновники. Позже нѣкоторые союзы отпадали отъ союза союзовъ, другіе къ нему присоединялись. 8—9 мая 1905 г. въ Москвѣ состоялся первый общій съѣздъ представителей всероссійскихъ профессіонально-политическихъ союзовъ, признавшій союзъ союзовъ организаціей всероссійской. Центральное бюро союза союзовъ, первоначально составившееся почти случайно, было правильно избрано и начало функціонировать. На второмъ съѣздѣ союза союзовъ, собравшемся 24—26 мая, былъ принятъ въ организацію еще окончательно тогда не сформировавшійся всероссійскій крестьянскій союзъ (Доп. II, 13). Петербургскій союзъ союзовъ

обслуживалъ почти исключительно нужды Петербурга. Въ началѣ лѣта 1905 г. начали образовываться мѣстные союзы союзовъ въ Москвѣ, Саратовѣ, Одессѣ, Ростовѣ-на-Дону и другихъ городахъ. 1—3 іюля состоялся третій съѣздъ всероссійскихъ союзовъ, начатый въ Петербургѣ, но затѣмъ перенесенный въ Теріоки. Около того же времени за Выборгомъ состоялся первый всероссійскій съѣздъ учителей и дѣятелей по народному образованію, привлекшій большое число участниковъ. Къ предстоявшему закону о Государств. Думѣ участники съѣздовъ и собраній склонны были относиться крайне отрицательно. Соціалъ-демократы, участвовавшіе въ союзахъ, настаивали на томъ, что значеніе имѣютъ только либо союзы чисто профессіональные, безъ всякаго политическаго оттѣнка, либо союзы строго партійные. Они утверждали, что союзы именно въ такомъ случаѣ сыграютъ политическую роль, если будутъ чисто профессіональными. Соціалисты-революціонеры и громадная масса безпартійныхъ доказывали, наоборотъ, что въ такой историческій моментъ нельзя принимать въ союзъ всѣхъ, принадлежащихъ къ той же профессіи; нужно установить опредѣленную платформу, выражающую сочувствіе парламентаризму, всеобщему голосованію и, можетъ быть, учредительному собранію. Значительная часть съѣздовъ и собраній проходила именно въ борьбѣ между этими двумя теченіями. Въ нѣкоторыхъ союзахъ одерживали побѣду соціалъ-демократы, но въ большинствѣ побѣда оставалась за противоположнымъ теченіемъ; тогда соціалъ-демократы по большей части демонстративно покидали собранія. На слѣдующихъ собраніяхъ и съѣздахъ, однако, оказывались новые соціалъ-демократическіе элементы, которые начинали ту же борьбу. Эта борьба въ значительной степени ослабляла практическое значеніе союзовъ. Когда былъ опубликованъ законъ о выборахъ въ Государств. Думу 6 августа 1905 г., значительное большинство союзовъ рѣшительно высказалось за бойкотъ Государств. Думы. Въ этомъ смыслѣ началась дѣятельная агитація. Въ октябрьскую всероссійскую забастовку (1905 г.) интеллигентскіе союзы сыграли громадную роль, быть можетъ немногимъ уступающую роли рабочихъ союзовъ. Для помощи пострадавшимъ во время октябрьской забастовки петербургскій союзъ союзовъ собралъ 20000 рублей посредствомъ обложенія своихъ членовъ налогомъ въ размѣрѣ 3-дневнаго ихъ заработка. Забастовка помѣшала союзу союзовъ устроить свой 4-ый съѣздъ, первоначально предполагавшійся на конецъ октября. Въ ноябрѣ 1905 г. союзы собирались совершенно свободно, но въ декабрѣ, послѣ неудачи третьей политической забастовки и подавленія московскаго возстанія, новые съѣзды или многолюдныя собранія стали возможными только въ Финляндіи. 26—29 декабря 1905 г. состоялся въ Теріокахъ второй съѣздъ всероссійскаго союза учителей, 14—16 января—4-ый съѣздъ союза союзовъ на Иматрѣ. Въ Петербургѣ изъ элементовъ, не сочувствовавшихъ бойкоту, образовались районные комитеты прогрессивныхъ избирателей, принявшіе дѣятельное участіе въ организаціи избирательной агитаціи при выборахъ въ первую Государственную Думу. Въ іюнѣ 1906 г. собрался третій съѣздъ союза учителей. Не смотря на то, что въ это время въ Петербургѣ засѣдала Государств. Дума, устроить съѣздъ въ Россіи оказалось невозможнымъ и его пришлось перенести въ Финляндію. Отъ идеи бойкота Думы въ союзѣ учителей уже не осталось слѣда; онъ постановилъ поддерживать трудовую группу Государств. Думы въ ея борьбѣ за осуществленіе требованій трудового народа. Осенью 1906 г. учительскій союзъ подвергся разгрому. Множество его участниковъ были уволены со службы или арестованы. Пострадавшіе получали отъ союза денежную поддержку; мѣста уволенныхъ объявлялись подъ бойкотомъ. Вскорѣ, однако, средства истощились и угроза бойкота перестала дѣйствовать. Во второй половинѣ 1906 г. значеніе союза, такимъ образомъ, сильно ослабѣло. То же самое явленіе въ той или иной формѣ имѣло мѣсто и въ другихъ союзахъ. Союзъ академическій (профессоровъ) фактически прекратилъ свое существованіе. Въ петербургскомъ помѣщеніи союза инженеровъ въ сентябрѣ 1906 г. произведенъ былъ обыскъ и союзъ былъ объявленъ закрытымъ. Въ концѣ 1906 г. выходила нелегальная газета: «Военный Союзъ».

Литература. С. Прокоповичъ, «Союзы рабочихъ и ихъ задачи» (СПб., 1905); В. Тотоміанцъ, «Профессіональные союзы рабочихъ» (СПб., 1906); С. Сомовъ, «Профессіональные союзы, соціалъ-демократическая партія» (СПб., 1907); В. В. Португаловъ, «Союзы рабочихъ въ Россіи» (Москва, 1906); А. Бѣлинъ, «Справочныя свѣдѣнія по объединенію профессіональныхъ рабочихъ союзовъ въ Россіи» (Москва, 1906); его же, «Профессіональное движеніе торговыхъ служащихъ въ Россіи» (Москва, 1906); С. Вознесенскій, «Профессіональные союзы рабочихъ» (СПб., безъ года); Д. Кольцовъ, «Профессіональные союзы и рабочая партія» (СПб., 1906); С. Ивановъ, «Рабочіе союзы и другія формы рабочаго движенія» (СПб., 1906); В. В. Свѣтловскій, «Показатель литературы по профессіональному рабочему движенію на русскомъ языкѣ» (СПб., 1906). Для крестьянскаго союза, кромѣ брошюръ, указанныхъ въ Доп. II, 13, см. «Протоколъ перваго сѣвернаго съѣзда всероссійскаго крестьянскаго союза 29—30 декабря 1905 г.» (СПб., 1906); «Протоколы делегатскаго совѣщанія всероссійскаго крестьянскаго союза 6—10 ноября 1905 г.» (Москва, 1906). Для учительскаго съѣзда—Н. Тулуповъ и П. Шестаковъ, «Къ вопросу объ устройствѣ всероссійскаго учительскаго союза» (Москва, 1905); «Протоколы второго делегатскаго съѣзда всероссійскаго учителей и дѣятелей по народному образованію 29—30 декабря 1905 г.» (СПб., 1906); «Протоколы третьяго делегатскаго съѣзда и т. д. 7—10 іюня 1906 г.» (СПб., 1906); «Протоколы перваго всероссійскаго съѣзда учителей и дѣятелей средней школы на Иматрѣ 9—11 февраля 1906 г.» (Москва, 1906). Для союза инженеровъ и союза союзовъ—двѣ очень цѣнныя брошюры С. Д. К.:

«Союзъ союзовъ» и «Всероссійскій союзъ инженеровъ и техниковъ» (СПб., 1906). *В. В—въ.*

Спаніолитминъ—см. Лакмусъ.

***Спасовичъ** (Владиміръ Даниловичъ)—выдающійся юристъ: ум. въ 1906 г.

***Спасскій** (Анатолій Алексѣевичъ)—писатель, профессоръ московской духовной академіи по каѳедрѣ общей церковной исторіи. Главные его новѣйшіе труды: «Обращеніе императора Константина Великаго въ христіанство» (Сергіевъ-Посадъ, 1905); «Исторія догматическихъ движеній въ эпоху вселенскихъ соборовъ. Т. I. Тринитарный вопросъ» (ib., 1906).

Спачилъ (Янъ Spáčil)—чешскій поэтъ и публицистъ (1857—1905); писалъ подъ псевд. Jan Žeranovský и P. S. Eudonym. Ему принадлежатъ сборники лирическихъ стихотвореній «Motivy z Hanė» (съ 1888 г.), «Samó úhó» (1904); «Výše a propasti» и «Pike stricke» (проза), изданныя послѣ смерти автора.

Спекуляція—см. Умозрѣніе.

Спендіаровъ (Александръ Аѳанасьевичъ)—русскій композиторъ (род. въ 1871 г.), ученикъ Н. Кленовскаго и Римскаго-Корсакова. Главныя его произведенія: квартетъ на слова Пушкина «Птичка Божія», менуэтъ «Berceuse», концертная увертюра для оркестра, квартетъ на слова Лермонтова «Вѣтка Палестины», баллада на слова М. Горькаго «Рыбакъ и фея», элегія на слова Некрасова «Несжатая полоса», сюита «Крымскіе эскизы» для орк., «Три пальмы», симфонич. картина для орк. по Лермонтову, романсы.

***Спенсеръ** (Гербертъ Spencer)—одинъ изъ величайшихъ англійскихъ мыслителей: ум. въ 1903 г.

***Спиранскій** (Алексій Іоанновичъ)—протоіерей: ум. въ 1906 г. См. «Церковныя Вѣдомости», 1906, № 5.

Спиранскій (Валентинъ Николаевичъ)—юристъ. Род. въ 1877 г., окончилъ моск. унив. Состоитъ съ 1903 г. приватъ-доцентомъ спб. унив. по каѳедрѣ философіи права. Главные его труды: «Четырехчленная формула избирательнаго права въ русскихъ условіяхъ» (СПб., 1906); «Б. Н. Чичеринъ» («Ж. М. Н. Пр.», 1904, № 4); «Университетская наука и политика» («Право», 1905, № 16); «Что такое бюрократія» («Вѣстникъ Самообразованія», 1904, № 44); «Свобода собраній» (ib., 1905, №№ 40, 44 и 47); «Что такое политическая свобода» («Русскій Народный Учитель», 1906, № 7—8). Помѣстилъ рядъ статей въ настоящемъ Словарѣ.

***Спиранскій** (Михаилъ Несторовичъ)—писатель. Главные его новѣйшіе труды: «Изъ исторіи отреченныхъ книгъ. I. Гаданія по Псалтири. II. Трепетники (СПб., 1899); III. «Лопаточникъ» (СПб., 1900); «Къ исторіи славянскаго перевода Евангелія» («Русскій Филологическій Вѣстникъ», 1899, № 1—2; 1900, № 1—2); «Октябрьская минея до-Макарьевскаго состава» («Извѣстія отд. русскаго языка и слов. Имп. акад. наукъ», 1901, VI, 1); «Leon's des Weisen Weissagungen nach den Evangelium und Psalter» («Archiv für slav. Philol.», 1903, XXV); «Переводные сборники изреченій въ славяно-русской письменности» (М., 1904); «Сербская церковная библіотека въ XVII в.» (Харьк., 1904); «Славянская метафрастовская минея» («Извѣстія отд. русскаго яз. и слов. Имп. академіи наукъ», 1905, IX, 4); «Завѣты 12 патріарховъ въ старинной чешской письменности» («Сборникъ въ честь Ламанскаго», СПб., 1905).

Спиранскій (Николай Васильевичъ)—лейбъ-медикъ, главный военно-мед. инспекторъ, предсѣдатель военно-мед. ученаго комитета; род. въ 1840 г.; окончилъ московскій университетъ. Съ 1879 г. состоялъ консультантомъ кіевскаго воен. госп. и редакторомъ «Врачебн. Сборн. кіевскаго воен. госп.», а съ 1888 г.—главнымъ врачемъ виленскаго воен. госп. Печатные труды: «Къ вопросу о возрожденіи сустава послѣ травматическихъ вывиховъ» (дисс., Москва, 1872), «Къ лѣченію кокситовъ аппаратомъ Taylor'a» (1873); «Къ лѣченію легочной эмфиземы аппаратомъ Вальденбурга» (1874); «Обзоръ болѣзненности и смертности въ кіевскомъ воен. госп. за 1880 г.» («Врачебный Сборникъ кіевскаго воен. госп.», 1882).

Сперматангіи. — У багрянокъ ихъ оплодотворяющіе элементы или спермаціи развиваются по одиночкѣ въ особыхъ клѣточкахъ, именуемыхъ С. или спермогоніями. С. по большей части соединены по нѣсколько въ компактныя образованія, именуемыя антеридіями. По созрѣваніи С. оболочки ихъ лопаются и изъ нихъ выскальзываютъ лишенные активной подвижности спермаціи.

Спорматозоиды *у растеній.*—Оплодотворяющіе элементы у растеній, наряду съ названіемъ антерозоидовъ (см. Доп. I, стр. 125) носятъ также названіе С., установленное первоначально для обозначенія оплодотворяющихъ элементовъ человѣка и животныхъ.

Спермогоніи — клѣточки, образующія оплодотворяющіе элементы у багрянокъ (см. Сперматангіи, выше).

Спеціальные пучки. — Такъ называются сосудисто-волокнистые пучки стебля, не переходящіе въ листъ (ср. Слѣдованіе пучковъ, выше, стр. 635).

Спиковое масло (Ol. Spicae; Spiköl; Ess. d'Aspic; Spike oil) — получается водной перегонкой цѣлаго растенія благовоннаго колоска (Lavandula Spica), дико растущаго въ южной Европѣ и сѣв. Африкѣ и возможнаго къ разведенію на южномъ берегу Крыма и за Кавказомъ. Запахъ масла напоминаетъ лаванду, но грубѣе и имѣетъ какой то призапахъ. Уд. вѣсъ 0,905—0,918; $\alpha_D = +1°$ и до $+7°$. Коэфф. обмыливанія около 15. Составными частями масла являются: линалолъ, цинеолъ, пиненъ, камфенъ, камфора, борнеолъ, терпинеолъ, гераніолъ. С. масло весьма часто фальсифицируется скипидаромъ и розмариновымъ масломъ. Скипидаръ легко открывается перегонкой, ибо С. масло кипитъ выше 160°, а розмариновое масло—методомъ ацетилированія. Въ натуральномъ С. маслѣ спиртовъ содержится не болѣе 15%, а розмариновое масло содержитъ ихъ около 30%. С. масло примѣняется въ парфюмеріи для замѣны болѣе дорогого лавандоваго. *К. Дебу.*

Спиксъ (Іоганнъ-Баптистъ Spix, 1781—

1826) — нѣмецкій естествоиспытатель. Путешествовалъ вмѣстѣ съ фонъ-Мартіусомъ по Бразиліи (1817—1820). Научные труды С. касаются морфологіи, фаунистики и систематики животныхъ разныхъ отрядовъ. Онъ напечаталъ, между прочимъ: «Cephalogenesis, sive capitis ossei structura, formatio ac significatio, per omnes animalium classes, genera ac aetates digesta etc.» (Мюнхенъ, 1825); «Geschichte u. Beurtheilung aller Systeme in der Zoologie nach ihrer Entwicklungsfolge von Aristoteles bis auf die gegenwärtige Zeit» (Нюренбергъ, 1811); «Darstellung des gesammten innern Körperbaues des gemeinen Blutigels» (Мюнх., 1814); «Abhandl. über die Affen der alten und neuen Welt etc.» (ibid., 1814); «Simiarum et Vespertilionum Brasiliensium species novae etc.» (ib., 1824, съ 28 табл.). Кромѣ этихъ млекопитающихъ С. обработалъ и птицъ, змѣй и лягушекъ, добытыхъ во время экспедиціи въ Бразилію (Мюнхенъ, 1817—1825, со многими таблицами). *Н. Н. А.*

Спикулы—твердыя хитиновыя палочки на заднемъ концѣ тѣла у самцовъ круглыхъ глистъ въ числѣ двухъ, рѣже одной. Каждая палочка лежитъ въ мускулистомъ мѣшкѣ, открывающемся позади отверстія полового, вмѣстѣ съ кишкой въ небольшую клоаку. При совокупленіи С. вставляются въ половое отверстіе самки, расширяя его и содѣйствуя сцѣпленію особей. *В. М. Ш.*

Спинелли (Никкола)—итальянскій композиторъ (род. 1865), пріобрѣвшій извѣстность своей оперой «A basso porto» (1895).

Спинола (Max von Spinola, Graf von Tassarola, 1780 — 1857) — итальянскій энтомологъ, изучалъ біологію и систематику насѣкомыхъ разныхъ отрядовъ; напечаталъ, между прочимъ: «Considerazioni sulla Bocca degli Insetti etc.» (Генуя, 1806); «Insectorum Liguriae species novae aut rariores etc. (Hymenoptera)» (ib., 1806—1808); «Essai sur les genres d'Insectes appartenants à l'ordre des Hémiptères etc.» (ib., 1837); «Compte rendu des Hyménoptères, recueillis par M. Fischer en Egypte» («Ann. Soc. Ent. Fr.», 1838); «Essai sur les Fulgorelles etc.» (Генуя, 1839, 2 т.); «Essai sur les Insectes Hémiptères etc.» (Парижъ, 1840); «Essai monographique sur les Clérites, insectes Coléoptères» (Генуя, 1844, 2 т.) и мн. др. *Н. Н. А.*

Спиракулы (Spiracula) или *брызгальца* — видоизмѣненные жаберные мѣшки передней пары у низшихъ рыбъ. У селахій передняя пара мѣшковъ, лежащая между мандибулярной и гіоидной дугой, превращается въ каналъ, открывающійся на спинной поверхности головы, при чемъ на его передней образующей выступы стѣнкѣ имѣются жаберные лепестки, но уже болѣе не функціонирующіе въ качествѣ органа дыханія и образующіе ложную жабру (см.). Внутри брызгальца имѣется клапанъ, подпираемый особымъ хрящемъ. У нѣкоторыхъ акулъ (напр. Carcharias, Lamna) и у Holocephali брызгальце отсутствуетъ во взрослomъ состояніи. Брызгальце удерживается у нѣкоторыхъ ганоидовъ (Acipenser, Polyodon, Polypterus) и наружное отверстіе его лежитъ впереди оперкулярной крышки, а у осетровыхъ (Acipenser) сохраняется въ брызгальцѣ и ложная жабра. У другихъ ганоидовъ и у всѣхъ костистыхъ исчезаетъ брызгальце. У круглоротыхъ, по Дорну, С. соотвѣтствуетъ находящаяся у Ammocoetes позади velum мерцающая бородка съ каждой стороны, а у амфибій и амніотъ С. соотвѣтствуетъ полость средняго уха съ Евстахіевой трубой. *В. М. Ш.*

Спиральное листорасположеніе.—Если листья на стеблѣ сидятъ по одиночкѣ, то такое листорасположеніе называется спиральнымъ, ибо, соединивъ основанія всѣхъ листьевъ, отъ нижняго до ближайшаго слѣдующаго и т. д., мы получимъ винтообразную линію, а въ проэкціи — спираль. См. Листорасположеніе (XVII, стр. 751).

Спиральный клапанъ — спиральный выступъ на внутренней поверхности средней кишки, свойственный многимъ рыбамъ. У круглоротыхъ стѣнка средней кишки образуетъ складку, которая, начинаясь на спинной сторонѣ, переходитъ на брюшную, т. е. обнаруживаетъ слабый спиральный изгибъ. Это складка, внутри коей залегаетъ кровеносный сосудъ (v. subintestinalis), представляетъ собой зачаточный спиральный клапанъ. У селахій, ганоидовъ и двудышащихъ имѣется на внутренней поверхности средней кишки настоящій спиральный клапанъ уже не въ видѣ складки, а въ видѣ пластинки, особенно сильно развитой у селахій, у которыхъ онъ сильно вдается въ просвѣтъ средней кишки и образуетъ многочисленные обороты. У ганоидовъ онъ слабѣе развитъ и его обороты малочисленнѣе, но у Lepidosteus, какъ и у нѣкоторыхъ костистыхъ (изъ сельдевыхъ Chirocentrus), имѣется лишь рудиментъ его. Спиральный клапанъ можетъ начинаться непосредственно отъ пилорической части (многія селахіи, Polypterus) или нѣсколько отступя отъ нея, такъ что передній участокъ средней кишки обособляется въ видѣ лишенной клапана пилорической сумки (bursa pylorica s. Entiana), а прочая часть — въ видѣ снабженнаго клапаномъ отдѣла, или спиральной кишки. У ганоидовъ иногда клапанъ развитъ только въ задней части средней кишки.

В. М. Ш.

Спирейное масло (Spiraeaöl). При перегонкѣ съ водою цвѣтовъ Spiraea Ulmaria получается около 0,2% масла, болѣе тяжелаго, чѣмъ вода, и застывающаго нацѣло при—20°. Составъ масла—салициловый алдегидъ съ небольшой примѣсью метилсалицилового эфира, геліотропина и ванилина. Салицилового алдегида въ готовомъ видѣ цвѣты Spiraea, однако, не содержатъ; онъ образуется подъ вліяніемъ какого-то фермента изъ содержащагося въ цвѣтахъ глюкозида (но не салицина). Изъ корней S. Ulmaria также получается эфирное масло, но оно вовсе не содержитъ салицилового алдегида и является метилсалициловымъ эфиромъ съ небольшою примѣсью какого-то углеводорода. Зеленыя части и цвѣты другихъ Spiraea (digitata, lobata, Filipendula) также при перегонкѣ даютъ почти чистый салициловый алдегидъ. Spiraea laevigata, acutifolia, ulmifolia и opulifolia даютъ въ этихъ условіяхъ смѣсь

С. масла и синильной кислоты, а Spiraea Aruncus (листья)—одну синильную кислоту.
К. Дебу.

Спиртъ амарантовый, желтый, оловянный—см. Оловянныя протравы.

Спирты многоатомные—см. Спирты, Окиси органическія, Хлоргидрины и, кромѣ того, въ доп. Адонитъ, Арабитъ, Ксилитъ, Гекситы, Гептиты, Октиты, Нониты, Бромгидрины и Іодгидрины.

***Спички** (облож. и статист.).—Закономъ 13 апрѣля 1905 г. акцизъ со С. повышенъ вдвое противъ прежнихъ нормъ (XXXI, 278) и взимается въ слѣдующихъ размѣрахъ: со С. безопасныхъ (такъ назыв. шведскихъ) — $^1/_2$ к. съ каждаго помѣщенія, содержащаго не болѣе 75 шт., 1 к.—съ помѣщенія отъ 75 до 150 шт., $1^1/_2$ к. — съ помѣщенія отъ 150 до 2 5 шт. и 2 к. — съ помѣщенія отъ 225 до 300 шт. Съ прочихъ С. внутренняго приготовленія акцизъ взимается въ двойномъ размѣрѣ. С. иностраннаго изготовленія облагаются вдвое (безоп.) и вчетверо выше приведенной нормы. Спичечный доходъ, по отчетамъ государственнаго контроля, въ 1900 — 1905 гг. составилъ (въ тысячахъ рублей):

1900 г. . .	7366	1903 г. . .	8074
1901 » . .	7930	1904 » . .	7672
1902 » . .	8163	1905 » . .	10820

По государственной росписи на 1906 г. спичечный доходъ опредѣленъ въ 13712 тыс. руб. Налогъ этотъ, подобно нефтяному, ложится тяжелымъ бременемъ на крестьянскую массу населенія; въ комитетахъ о нуждахъ сельскохозяйственной промышленности указывалось на необходимость его отмѣны или пониженія. Число спичечныхъ фабрикъ продолжаетъ постепенно сокращаться и съ 151 въ 1898 г. упало до 119 въ 1903 г., тогда какъ производство С. постепенно возрастаетъ, поднявшись съ 183162 милл. шт. въ 1898 г. до 237810 милл. шт. въ 1903 г. Сокращеніе числа фабрикъ приходится исключительно на долю фабрикъ съ фосфорнымъ или смѣшаннымъ производствомъ, число коихъ понизилось съ 123 до 97. Въ 1903 г. рабочихъ на фабрикахъ состояло 18510 (женщинъ—9104). Кромѣ Россіи, обложеніе С. существуетъ во Франціи (съ 1871 г.), Италіи, Испаніи, Португаліи, Греціи, Сербіи и Румыніи. За исключеніемъ Италіи, обложеніе производится путемъ правительственной монополіи, часто сдаваемой на откупъ. Доходность монополіи въ общемъ незначительна, за исключеніемъ Франціи, гдѣ она принесла казнѣ въ 19 2 г. 24,5 милл. фр. чистаго дохода, при 34,3 милл. фр. валового дохода. См. И. И. Янжулъ, «Основныя начала финансовой науки» (4-е изд. 1904); M. v.-Heckel, «Zündhölzersteuer» («Handwört. der Staatswissenshaften», VII т., 2-е изд., 1901); H Legendre, «Le monopole des allumettes» (П., 1905).

Спланхническій или *спланхно-плевральный* **листокъ** мезодермы, иначе кишечно-волокнистый или висцеральный листокъ ея, образующій внутреннюю стѣнку целома и прилежащій къ кишечнику, противополагается ея наружному, париетальному кожно-волокнистому, иначе соматическому или соматоплеврному листку ея, образующему наружную стѣнку целома и прилегающему къ эктодермѣ. *В. М. Ш.*

Спланхнотомъ—нижній отдѣлъ сомита (см.) безчерепныхъ, въ отличіе отъ позвоночныхъ, тоже подвергающійся расчлененію. Онъ содержитъ полость—спланхноцель и противополагается верхнему отдѣлу сомита — міотому, коего полость называется міоцель. Спланхноцель — представляетъ по сліяніи спланхнотомовъ каждой стороны между собой полость тѣла или целомъ взрослаго.
В. М. Ш.

Сплюшка (Scops giu)—см. Совка.

Спонгіоплазма (губчатая плазма) — терминъ, введенный Лейдигомъ съ точки зрѣнія ретикулярной теоріи протоплазмы (см.). С. обозначаетъ болѣе плотную на подобіе губчатой массы расположенную въ клѣткѣ составную часть протоплазмы и противополагается гіалоплазмѣ (прозрачной плазмѣ), болѣе жидкой и выполняющей ячеи губки С.
В. М. Ш.

***Спонтини** (Gasparo)—итальянскій композиторъ: см. Montanari, «G. S.» (1851); Ph. Spitta, «S. in Berlin» («Zur Musik», 1892); C. Robert, «G. S.» (1883); W. Altman, «S. an der Berliner Oper» (1903).

Спорозомы—см. Трофозомы.

***Справочныя конторы о кредитоспособности.** — Закономъ 9 мая 1905 г. открытіе конторъ для выдачи справокъ о коммерческой кредитоспособности предоставлено биржевымъ комитетамъ, обществамъ или союзамъ торговцевъ, промышленниковъ и торгово-промышленныхъ предпріятій, а также частнымъ лицамъ и учрежденіямъ. Конторы разрѣшаются къ открытію и закрываются министромъ торговли и промышленности по соглашенію съ министромъ внутреннихъ дѣлъ; отъ нихъ же зависитъ ревизія дѣятельности конторъ. Выдаваемыя конторами свѣдѣнія должны касаться исключительно коммерческой кредитоспособности торговцевъ, промышленниковъ и торгово-промышленныхъ предпріятій. Вслѣдствіе требованія высокаго залога (25 т. руб.) до января 1907 г. открыли дѣйствія двѣ лишь С. конторы. См. E. Pistor, «Das kommerzielle Auskunftswesen im modernen Verkehr» (1901); M. Gätcke, «Das kaufmännische Auskunftswesen in den Ver. Staaten von Amerika und in Grossbritannien» (1901); E. Herzfelder, «Das Problem der Kreditversicherung mit besonderer Berücksichtigung der berufsmässigen Auskunftserteilung und des aussergerichtlichen Vergleichs» (1904).

Спрингъ (Вальтеръ-Викторъ) — знаменитый бельгійскій химикъ и минералогъ, род. въ 1842 г.; учился въ Люттихѣ и Боннѣ. Въ 1875 г. С. назначенъ доцентомъ теоретической физики, а затѣмъ—ординарнымъ проф. теоретической химіи люттихскаго университета; съ 1884 года состоитъ постояннымъ экзаменаторомъ военной школы въ Брюсселѣ, также—членомъ академіи. С. принадлежитъ огромное число (больше сотни) оригинальныхъ

и выдающихся работъ по физической, неорганической и органической химіи, а также по минералогіи и геологіи. Работы С. относятся главнымъ образомъ къ слѣд. вопросамъ: 1) изученіе скоростей химическихъ реакцій («Einfluss d. Temperatur auf d. Geschwindigkeit d. Einwirkung d. Mineralsäuren auf Marmor»; «Geschwindigkeit d. Einwirkung d. Bleihaltigen Zn auf Säuren»; «Reactionsgeschwindigkeit zw. isländ. Doppelspath u. Säuren» и др.); 2) изученіе реакцій обмѣннаго разложенія, присоединенія и аллотропическаго превращенія тѣлъ и соединеній въ твердомъ состояніи подъ вліяніемъ большихъ давленій. Рядъ работъ С. по этому вопросу связанъ съ его геологическими трудами по изученію причинъ въ различіи плотностей слоя известняка въ выпуклыхъ и вогнутыхъ его частяхъ (и др.) и затрагиваетъ довольно много реакцій ($HgCl+Cu$, $BaSO_4+Na_2CO_3$, $KNO_3+CH_3CO_2Na$, превращенія призматической S въ октаэдрическую, черной HgS въ красную); 3) работы по изученію причинъ цвѣта различныхъ тѣлъ и соединеній, воды и неба («Couleur et le spectre lumineux de quelques corps organiques»; «Transparence des solutions des sels incolores»; «Spectre d'absorption de quelques corps organiques incolores; relation avec la structure moléculaire»; «L'origine de la couleur bleu du ciel; l'unité d'origine du bleu de l'eau» и многъ. друг.); 4) работы, затрагивающія самые разнообразные вопросы неорганической химіи; сюда относятся: изученіе коллондальныхъ сѣрнистыхъ соединеній, реакціи сѣрнистой, сѣрноватистой и тіоновыхъ кислотъ съ іодомъ, реакціи амальгамы Na съ тіоновыми кислотами, полученіе гидрата надоловянной кислоты, свойства и превращеніе H_2O_2, изслѣдованіе дегидратаціи мокрымъ путемъ гидрата окиси и другихъ основныхъ соединеній мѣди, сравнительной реакціонной способности галоидныхъ соединеній сѣры, химич. состава MnO_2, растворимой въ водѣ окиси Mn и др. 5) Работы по органической химіи: о тіопинаконѣ, дихлорпропіоновомъ алдегидѣ, о дѣйствіи Cl на сульфоновыя соединенія и органическіе окси-сульфиды, о цвѣтѣ спиртовъ по сравненію съ цвѣтомъ воды и др. Полный перечень работъ С. изложенъ въ его біографіи, помѣщенной въ «Biographisch-Litterarisches Handwörterbuch» v. Poggendorf.

Спутники ситовидныхъ трубокъ.—Такъ называются нѣжныя паренхимныя клѣтки, тѣсно прилегающія къ ситовиднымъ трубкамъ и связанныя съ ними по своему происхожденію: прежде чѣмъ ситовидная трубка сформируется окончательно, она испытываетъ одно или нѣсколько продольныхъ дѣленій, отчленяя спутниковъ, которые въ свою очередь нерѣдко дѣлятся уже поперечными перегородками. Въ стеблѣ С. значительно уже ситовидныхъ трубочекъ, въ листовыхъ окончаніяхъ сосудовъ отношеніе часто обратное. С. соединены съ ситовидными трубками многочисленными порами, сквозь которыя проходятъ плазматическія соединенія. У споровыхъ и у голосѣмянныхъ С. не найдены. Значеніе С. неизвѣстно.

Спѣлая древесина.—Въ лѣсоводствѣ кромѣ «заболони» и «ядра» отличаютъ еще «С. древесину». По показаніямъ лѣсоводовъ, С. древесина окрашена одинаково съ заболонью, но отличается большей сухостью. См. Бородинъ, «Анатомія растеній».

Сербъ (Адольфъ Srb)—чешскій публицистъ. Род. въ 1850 г. Издалъ отдѣльно: «Spisovatel J. V. Sedláček» (1879), «Sněm český» (1883), «Boj za naše právo národní» (1888), «Král. svobodné město Rokycany» (1896), «Politické dějiny národa českého od r. 1861» (1899 и 1901), «Conklave» (1903) и др.

Сербъ (Іосифъ Srb) — чешскій историкъ музыки (1836 — 1904). Главныя его сочин.: «Stručné dějiny conservatoře Pražské» (1878), «Dějiny hudby v Čechách a na Moravě» (1891), «Z denníka Bedřicha Smetany» (1902).

Средиазіатская желѣзная дорога (казенная)—образовалась путемъ соединенія Закаспійской военной желѣзной дороги (см. XII, 165) и Самаркандъ-Андижанской жел. дороги (съ вѣтвями на Ташкентъ и Маргеланъ), открытой для движенія съ 1 мая 1899 г. Съ 1 марта 1901 г. открыта Мургабская вѣтвь (Мервъ—Кушка). Общее протяженіе С. желѣзной дороги—2382 вер., въ томъ числѣ: главная линія Красноводскъ—Ташкентъ — 1749 вер., Черняево—Андижанъ—306 вер., Мервъ—Кушка—295 вер., Каганъ—Бухара—11 вер., Горчаково—Маргеланъ—8 в., вѣтвей общаго пользованія—12 вер. Строительная стоимость дороги (къ 1 января 1905 г.) 1538 2 тыс. руб., или на версту 64 98 руб. Въ 1904 г. перевезено пассажировъ 1414 тыс., грузовъ 128,5 милл. пудовъ. Валовой доходъ 17716 тыс. руб., расходъ 13118 тыс. руб. См. «Статист. сборникъ мин-ва путей сообщенія», вып. 85.

Среднебойный молотъ—см. Крычный передѣлъ.

Среднегрудь (mesothorax) — средній сегментъ или членикъ груди (thorax) насѣкомыхъ, несущій 2-ую пару ногъ и переднія крылья. См. Грудь и Насѣкомыя.

Средняя школа. *Общій ходъ развитія европейской средней школы.* Средняя общеобразовательная школа переживаетъ нынѣ почти повсемѣстно въ Европѣ острый кризисъ. До настоящаго времени еще не рѣшенъ вѣковой споръ между классицизмомъ и реализмомъ, какъ школьными системами. Истекшее пятилѣтіе (1900 — 1905 гг.) было особенно богато попытками различныхъ европейскихъ государствъ (Германіи, Франціи, Россіи и друг.) переустроить и улучшить систему средняго образованія, но всѣ мѣры въ этомъ направленіи привели лишь къ преобразованіямъ, имѣющимъ временный характеръ. Выросши на почвѣ одинаковыхъ культурныхъ традицій, С. школа въ различныхъ государствахъ Европы проходила почти одинаковыя стадіи развитія. Нынѣ классицизмъ вездѣ въ значительной мѣрѣ потерялъ часть своего вліянія и распространенія, а реальная школа достигла положенія общеобразовательнаго учебнаго заведенія, равноцѣннаго, а въ нѣкоторыхъ мѣстахъ и равноправнаго съ классической гимназіей. Въ эпоху высшаго господства въ Европѣ классической системы связь между низшимъ и

среднимъ образованіемъ почти совершенно прекратилась; раннее начало преподаванія латыни въ гимназіи создавало почти непреодолимый барьеръ для учащихся въ низшей школѣ. Высшее образованіе было монополіей классической школы. Это привело къ раздѣленію учебнаго дѣла на нѣсколько разрозненныхъ категорій учебныхъ заведеній. Школьная градація отчасти соотвѣтствовала градаціи сословной и имущественной. Съ теченіемъ времени ростъ демократическихъ идей вызвалъ стремленіе органически связать всѣ типы и разновидности школы. Примѣромъ въ этомъ отношеніи могли послужить нѣкоторые швейцарскіе кантоны (напр. Цюрихъ), гдѣ начальное народное училище является основой всякаго образованія, а всѣ виды средняго образованія сосредоточены въ одной центральной кантональной школѣ, отдѣленія которой всѣ выпускаютъ своихъ абитуріентовъ въ высшія спеціальныя учебныя заведенія и въ университетъ. Расколъ въ среднемъ образованіи стремится устранить такъ назыв. *единая школа*. Особенность ея заключается въ томъ, что курсъ средней школы раздѣляется на двѣ ступени или два концентра. Нижняя ступень предназначается для дѣтскаго и переходнаго возраста, съ вполнѣ законченнымъ курсомъ, совершенно одинаковымъ для всѣхъ учащихся. Высшій концентръ подраздѣляется на нѣсколько отдѣленій; на каждомъ изъ нихъ учащіеся занимаются преимущественно одной какой-либо группой наукъ. Рѣзкаго раздѣленія по спеціальностямъ въ высшемъ концентрѣ единая школа, однако, не допускаетъ, такъ какъ по большей части предметовъ всѣ отдѣленія имѣютъ общіе курсы. Единая школа индивидуализируетъ, такимъ образомъ, преподаваніе, давая выходъ слагающимся постепенно интересамъ и направленію ума юношей. Наиболѣе рѣшительные шаги въ сторону единой школы сдѣлали скандинавскія государства. *Шведская* С. всенародная школа (Allmänna Läroverk) имѣетъ девятилѣтній курсъ, съ раздѣленіемъ на 2 концентра. Нижній фундаментъ этой школы обнимаетъ 3 класса, въ которыхъ нѣтъ латинскаго языка, но преподается языкъ нѣмецкій. Затѣмъ идетъ раздѣленіе (бифуркація) на 2 линіи: классическую и реальную, но IV и V классы обѣихъ линій имѣютъ почти одинаковую программу; различіе заключается лишь въ томъ, что на классической линіи съ IV класса начинается изученіе латинскаго языка, которому на реальной линіи соотвѣтствуетъ англійскій языкъ и 1 лишній часъ рисованія. Послѣ V класса классическая линія расчленяется еще на 2 вѣтви: латинскую и греко-латинскую. *Норвежская* С. школа, послѣ реформы 1896 г., еще болѣе отступила отъ традиціонныхъ типовъ, совершенно исключивъ изъ программъ греческій языкъ. Школа эта имѣетъ семилѣтній курсъ, раздѣленный на два концентра. Нижній фундаментъ образуетъ Middelscole, безъ латинскаго, но съ нѣмецкимъ и англійскимъ языками; она имѣетъ 4 класса, по окончаніи которыхъ учащимся предоставляется выборъ между тремя отдѣленіями трехклассной гимназіи, составляющей верхній концентръ и образующей отдѣленія латинское, реалистическое и новоязычное. Къ скандинавскому типу С. школы примыкаетъ нарождающійся типъ новой германской школы, такъ наз. Reformschule (см. ниже). *Въ Англіи*, гдѣ среднее общее образованіе доступно лишь имущимъ классамъ общества, пристрастіе къ узко-классической системѣ и почти полное пренебреженіе реальными предметами осталось въ полной силѣ, въ особенности въ аристократическихъ общественныхъ школахъ (public secondary schools); но со второй половины XIX вѣка во многихъ школахъ, преимущественно—частныхъ, образуются реальныя отдѣленія съ курсомъ, болѣе приспособленнымъ къ современнымъ требованіямъ. Такъ какъ правительственной школы въ Англіи нѣтъ и среднее образованіе находится въ рукахъ обществъ, союзовъ и частныхъ лицъ, то программы различныхъ учебныхъ заведеній отличаются крайнимъ разнообразіемъ. Въ послѣднія десятилѣтія замѣтно стремленіе къ подчиненію С. школы правительственному контролю и къ общему хотя бы объединенію программъ различныхъ учебныхъ заведеній. Но если англійская учебная система является въ настоящее время самой отсталой въ Европѣ, то воспитаніе, даваемое въ англійскихъ колледжахъ, возбуждаетъ вниманіе и даже подражаніе на континентѣ, напр. во Франціи (см. ниже, Демоленъ), Германіи, Россіи и др. *Въ Австріи* классическая система держится еще прочно, и раннее начало преподаванія въ гимназіи латинскаго языка (съ I кл.) и греческаго языка (съ III класса) по прежнему воздвигаетъ стѣну между классическимъ и реальнымъ образованіемъ. Сильно упалъ классицизмъ въ *Венгріи*, гдѣ греческій языкъ необязателенъ въ С. школѣ, въ *Италіи*, гдѣ греческій языкъ изучается лишь при 14 недѣльныхъ часахъ, и въ обоихъ пиренейскихъ государствахъ.—Параллельно съ уклоненіемъ С. школы отъ ея прототипа идетъ перерожденіе самой сущности ея. Изъ космополитическаго учрежденія она постепенно превращаются въ школу, преслѣдующую *національныя* цѣли, что выражается въ усиленіи преподаванія родного языка, родной исторіи и географіи, законовѣдѣнія и пр. Вмѣстѣ съ тѣмъ выдвигается вопросъ о необходимости *физическаго воспитанія учащихся* и *о реорганизаціи всего преподаванія на началахъ правильнаго воспитанія*. Въ связи съ этимъ находится забота о лучшей подготовкѣ преподавателей среднихъ учебныхъ заведеній, объ улучшеніи методовъ преподаванія въ видахъ возможнаго облегченія домашней работы учащихся, о нормировкѣ числа учениковъ въ каждомъ классѣ, о введеніи въ курсъ С. школы тѣлесныхъ упражненій, ручного труда и различныхъ рекреаціонныхъ занятій и, вообще, объ освобожденіи С. школы отъ сухого формализма и книжной теоретичности. Съ послѣдней четверти XIX вѣка С. школа въ нѣкоторыхъ странахъ, особенно во Франціи, Бельгіи и Германіи, становится орудіемъ культурной и политической борьбы (съ клерикализмомъ, соціализмомъ и пр.). *Германія*. Предпринятая прусскимъ правительствомъ въ

1890 г. реформа С. школы никого не удовлетворила. Сторонники классическаго образованія жаловались на то, что число уроковъ по древнимъ языкамъ въ гимназіяхъ слишкомъ урѣзано; сторонники реальной школы стремились добиться для нея равноправности; партія коренной реформы стремилась къ осуществленію всѣхъ 4 пунктовъ выставленной этой партіей еще въ 80-ыхъ годахъ программы, а именно: 1) къ образованію единой подготовительной школы для всѣхъ типовъ средняго образованія, 2) къ предоставленію нѣмецкому языку съ словесностью и германской исторіи первенствующаго положенія въ программахъ, 3) къ улучшенію физическаго воспитанія учащихся и 4) къ полной равноправности всѣхъ типовъ общеобразовательной С. школы. Въ 1900 г. прусское правительство созвало въ Берлинѣ конференцію, которая была рѣшить всѣ эти вопросы. Подъ давленіемъ общественнаго мнѣнія правительство склонялось къ рѣшительнымъ реформамъ, но сторонники классицизма совершили ловкій маневръ, сразу согласившись на признаніе равноправія за обѣими разновидностями реальной школы (латинской гимназіей и высшимъ реальнымъ училищемъ). Съ тѣмъ большей настойчивостью они добивались, за то, сохраненія за каждымъ типомъ С. школы его существенныхъ чертъ. Королевскій указъ отъ 29 ноября 1900 г. слѣдующимъ образомъ формулировалъ новую организацію средняго образованія: 1) всѣ три типа С. школы признаются равноцѣнными съ общеобразовательной точки зрѣнія и равноправными; 2) въ связи съ этимъ должны быть болѣе ярко выдвинуты спеціальныя черты каждаго типа (усиленіе числа часовъ по древнимъ языкамъ въ классическихъ гимназіяхъ, математики и естествовѣдѣнія въ реальныхъ училищахъ, латинскаго и новыхъ языковъ въ реальныхъ гимназіяхъ); 3) опыты объединенія различныхъ типовъ С. школы на одномъ общемъ фундаментѣ должны практиковаться въ болѣе широкихъ размѣрахъ. Болѣе всего выиграло отъ реформы реальное образованіе. Число чисто реальныхъ школъ (6-ти классныхъ и 9-ти классныхъ) и число учащихся въ нихъ увеличилось за послѣдніе годы въ 6 и 5 разъ. Необыкновенно быстро стали развиваться въ послѣднее время такъ наз. реформированныя С. школы—Reformschulen. Идея созданія единой подготовительной школы (общаго фундамента) къ различнымъ типамъ среднихъ учебныхъ заведеній уже давно имѣла въ Германіи много сторонниковъ, но осуществлена она была впервые въ 878 г., когда въ Альтонѣ были соединены на одномъ общемъ фундаментѣ безъ латинскаго языка 9-ти классная реальная (латинская) гимназія съ 6-ти класснымъ реальнымъ училищемъ. На конференціи 1890 г. Вильгельмъ II высказался за то, чтобы опытъ этотъ былъ примѣненъ и къ чисто классической школѣ. Въ 1892 г. прусское правительство разрѣшило преобразовать на этихъ началахъ гимназію во Франкфуртѣ на Майнѣ, гдѣ образованъ общій 3-хъ классный фундаментъ для классической и для реальной гимназіи (см. XXXVI, 493). Reformschulen альтонскаго и франкфуртскаго типа имѣютъ на своей сторонѣ массы населенія, передовую печать и часть университетскихъ профессоровъ. Число преобразованныхъ школъ растетъ чрезвычайно быстро: въ 1902 г. ихъ было около 40, въ 1904 г.—85; изъ нихъ 13 было альтонскаго типа, 72—франкфуртскаго. Значительно большая часть германскихъ Reformschulen находится въ Пруссіи. Въ настоящее время С. школа въ Германіи становится все болѣе и болѣе демократичной по составу учащихся, вслѣдствіе чего установленіе связи между низшей и средней школой и между всѣми типами С. школы путемъ созданія общаго фундамента безъ латинскаго языка является насущной необходимостью. Въ франкфуртской системѣ школъ замѣтно близкое сходство съ шведской школой, и скандинавская учебная система несомнѣнно оказала вліяніе на германскую. *Франція.* Реформа С. образованія, предпринятая во Франціи въ семидесятыхъ годахъ истекшаго вѣка, не имѣла крупныхъ результатовъ. Правительство, согласно съ общественнымъ мнѣніемъ, приходитъ къ мысли, что средняя школа не можетъ довольствоваться подготовленіемъ молодежи къ научной дѣятельности, а должна готовить также и къ жизни. Для этого необходимо, чтобы школа, сохраняя свое единство, давала юношамъ разнообразныя знанія, смотря по ихъ наклонностямъ. Разгромъ, пережитый Франціей въ 1870 г., создалъ представленіе о превосходствѣ нѣмецкой школьной системы, но кризисъ, переживаемый въ послѣднее время самой нѣмецкой С. школой, заставилъ французовъ искать идеаловъ на скандинавскомъ сѣверѣ и въ Англіи. Въ 1897 г. появилась обратившая на себя общее вниманіе книга Демолена: «О причинахъ превосходства англосаксонскаго племени». Причины эти авторъ усматриваетъ въ англійскомъ воспитаніи. Идеаломъ для него является интернатъ, устроенный по образцу англійскаго колледжа, на сельскомъ просторѣ, вдали отъ городской сутолоки; этотъ интернатъ долженъ быть свободенъ отъ казеннаго французскаго формализма, натаскиванія и конкурсовъ; онъ долженъ воспитывать физически и нравственно здоровыхъ людей, жизнерадостныхъ, энергичныхъ и практичныхъ, съ высоко развитымъ сознаніемъ долга, пріученныхъ къ разумной работѣ и способныхъ самостоятельно справляться со всякими жизненными затрудненіями. Въ 1899 г. Демоленъ осуществилъ свой идеалъ, основавъ «новую школу» въ Les Roches (въ Нормандіи). Примѣръ Демолена нашелъ себѣ подражателей въ другихъ странахъ, между прочимъ и въ Россіи. Французская правительственная школа должна считаться еще съ открытой борьбой съ частной или, правильнѣе, съ духовной школой. Свѣтскія лица только сравнительно рѣдко пользовались правомъ свободы преподаванія; въ самыхъ широкихъ размѣрахъ, наоборотъ, имъ воспользовалось духовенство, въ особенности же духовныя конгрегаціи, благодаря ихъ огромнымъ матеріальнымъ средствамъ. Частныя клерикальныя школы, содержимыя различными конгрегаціями, за спиной которыхъ обыкновенно скрывался воинствующій іезуитизмъ, стали

привлекать дѣтей преимущественно изъ богатыхъ и независимыхъ семей французской буржуазіи; правительственныя школы стали терять своихъ воспитанниковъ въ угрожающихъ размѣрахъ. Къ увеличенію модой примѣшались расчеты практическаго свойства. Конгрегаціи очень заботятся о своихъ бывшихъ питомцахъ и оказываютъ имъ протекцію при пріисканіи службы. Кромѣ того въ глазахъ клерикально настроенной части французскаго народа правительственная школа слишкомъ индифферентна въ религіозномъ отношеніи. Духовныя школы, примѣняясь къ потребностямъ различныхъ мѣстностей, видоизмѣняютъ преподаваніе, присоединяютъ къ программамъ особые добавочные курсы. Духъ этихъ школъ былъ ультрамонтанскій, враждебный французской демократической республикѣ. Для разрѣшенія школьнаго кризиса образована была въ 1898 г., подъ предсѣдательствомъ Рибо, парламентская коммиссія, собравшая огромный матеріалъ (введеніе къ нему, составленное Рибо, вышло особой книгой) и раскрывшая цѣлый рядъ неустройствъ въ С. школѣ. Министръ народнаго просвѣщенія Лейгъ опубликовалъ составленный имъ на основаніи соглашенія съ предсѣдателемъ коммиссіи проектъ реформы С. школы (янв. 1902 г.). Пренія въ палатѣ дали благопріятный результатъ. 31 іюля того же года президентъ республики Лубэ издалъ декретъ, излагавшій основанія реформы. Дореформенный лицей имѣлъ общій приготовительный и два младшихъ класса, программа которыхъ отчасти соотвѣтствовала программѣ народной школы. Бифуркація наступала съ 6-го (третьяго) класса, съ раздѣленіемъ на 2 вѣтви: классическую, съ семилѣтнимъ, и реальную (enseignement moderne), съ шестилѣтнимъ курсомъ. Новая организація лицея имѣетъ слѣдующія черты: 1) среднее образованіе связано съ низшимъ и преемственно слѣдуетъ за 4-хлѣтнимъ начальнымъ курсомъ, вполнѣ совпадающими съ курсомъ начальнаго народнаго училища; 2) собственно курсъ средней школы обнимаетъ 7 лѣтъ и раздѣленъ на два цикла, изъ которыхъ на первый приходится 4, а на второй—3 года; 3) въ первомъ циклѣ учащимся предоставляется выборъ между двумя отдѣленіями: въ отдѣленіи *A* начинается обязательное изученіе латинскаго языка съ 6-го и факультативно греческаго языка съ 4-го класса; въ отдѣленіи *B* перваго цикла центръ тяжести лежитъ на французскомъ языкѣ, естественной исторіи, математикѣ и рисованіи. По нѣкоторымъ предметамъ оба отдѣленія перваго цикла имѣютъ одинаковыя программы. Курсъ перваго цикла на каждомъ изъ своихъ двухъ отдѣленій даетъ вполнѣ законченное образованіе. Желающіе продолжать ученье могутъ слушать двухгодичные дополнительные курсы, преимущественно практическаго характера, приспособленные къ нуждамъ различныхъ мѣстностей; программа этихъ курсовъ построена на изученіи новыхъ языковъ, математики, физики и естествознанія, преимущественно съ прикладной цѣлью. Во второмъ, высшемъ циклѣ учащіеся имѣютъ выборъ между 4 разрядами: *a*, *b*, *c*, *d*, въ которыхъ преобладаютъ: въ разрядѣ *a*—древніе языки (обязательно), въ разрядѣ *b*—латинскій и новые языки, въ разрядѣ *c*—латинскій яз. и реальные предметы, въ разрядѣ *d*—реальные предметы и новые языки. По нѣкоторымъ предметамъ разные разряды имѣютъ одинаковыя программы. Разрядъ *d* предназначенъ преимущественно для учениковъ, окончившихъ отдѣленіе *B* перваго цикла, но также и для учениковъ отдѣленія *A*, нежелающихъ въ старшемъ циклѣ продолжать изученіе древнихъ языковъ. Основныя черты реформы, вмѣстѣ съ таблицей уроковъ, введены въ дѣйствіе распоряженіями отъ 27-го и 28-го іюля и 8-го сент. 1905 г. Отъ прежняго лицея осталось только наименованіе классовъ. Современный французскій лицей представляетъ всѣ особенности такъ назыв. единой школы; въ весьма сложномъ учебномъ планѣ его усматривается комбинація нѣкоторыхъ особенностей скандинавской единой школы и германской Reformschule франкфуртскаго типа. Видоизмѣняя учебные планы лицеевъ и коллежей, французское правительство приняло вмѣстѣ съ тѣмъ мѣры къ ослабленію формализма и мертвящаго единообразія въ С. школахъ и къ установленію дѣйствительнаго контроля надъ частными школами. 2-го іюля 1901 г. изданъ законъ о конгрегаціяхъ; вмѣстѣ съ тѣмъ палаты постановили, что только школы тѣхъ монашескихъ орденовъ могутъ существовать и впредь, которыя испросятъ правительственное разрѣшеніе. Радикальное министерство Комба приказало закрыть безъ замедленія всѣ школы тѣхъ монашескихъ орденовъ, которыя не подчинились этому закону. *Россія.* Реформы гр. Д. А. Толстого произвели въ среднемъ образованіи глубокій расколъ: съ одной стороны стояли узко-классическія гимназіи, съ ихъ монополіею на высшее образованіе; съ другой—реальныя училища, преслѣдовавшія утилитарныя цѣли. Эта система средняго образованія, шедшая въ разрѣзъ съ коренными задачами здравой педагогики, съ интересами и стремленіями общества, теперь близка къ полному крушенію. Причина неудачи коренится прежде всего въ запоздалой попыткѣ насадить въ Россіи классическое образованіе административными мѣрами. Еще болѣе пагубно было вліяніе специфическихъ особенностей русскаго классицизма, проникнутаго сухимъ, мертвеннымъ формализмомъ. При гр. Деляновѣ школьная политика министерства народнаго просвѣщенія приняла направленіе, окончательно подорвавшее въ глазахъ общества авторитетъ С. школы и поселившее безпримѣрный разладъ между школой и семьей. Смѣшивая цѣли воспитательныя, вполнѣ законныя и умѣстныя въ С. школѣ, съ цѣлями соціально-политическими, министерство издало цѣлый рядъ мѣропріятій, которыя подробно регламентировали внутренній бытъ школы, уничтожали въ ней всякую живую самодѣятельность и затрудняли доступъ въ С. школу лицамъ непривилегированныхъ сословій; это достигалось усиленіемъ внѣшкольнаго надзора и дисциплинарныхъ репрессій, прекращеніемъ пріема въ приготовительные классы, усиле-

ніемъ экзаменнаго контроля и примѣненіемъ къ вновь поступающимъ ученикамъ, кромѣ общихъ требованій, еще и отбора по имущественному и сословному цензу (циркуляръ 18 іюня 1887 г.). За время царствованія императора Александра III, не взирая на общій ростъ числа гимназій и прогимназій, число учащихся въ нихъ сократилось и сословный составъ учащихся измѣнился. Число учащихся городскихъ и сельскихъ сословій, составлявшее въ 1881 г. 45,2% общаго числа учащихся, упало въ 1894 г. до 37,6%. Общее число учащихся въ гимназіяхъ и прогимназіяхъ въ теченіе того же періода (1881—1894 гг.) понизилось съ 65751 до 62863 человѣка. Число учащихся изъ евреевъ понизилось болѣе чѣмъ на половину. Въ реальныхъ училищахъ численное преобладаніе получили дѣти городскихъ сословій. Къ концу 90-ыхъ годовъ убѣжденіе въ необходимости коренной реформы всей системы средняго образованія проникло даже въ консервативныя сферы. Такую реформу поставилъ на очередь преемникъ гр. Делянова, Н. П. Боголѣповъ (1898—1901). Въ 1899 г. была созвана коммиссія для разсмотрѣнія вопросовъ, связанныхъ съ улучшеніемъ С. школы. 7 января 1900 г. подъ предсѣдательствомъ министра открылась коммиссія изъ 85 представителей министерства народнаго просвѣщенія и 14 представителей другихъ вѣдомствъ. Многолюдство коммиссіи сильно тормозило ходъ занятій. Представители московскаго учебнаго округа, выработавшіе на мѣстѣ готовые планы реформъ, играли замѣтную роль. Коммиссія имѣла 32 общихъ засѣданія; труды ея изданы въ восьми томахъ. По вопросу о типахъ школъ въ ея средѣ образовалось нѣсколько группъ, изъ коихъ одна выработала типъ единой школы, приближающейся къ скандинавскому типу, съ двумя концентрами. Опираясь на труды коммиссіи, Н. П. Боголѣповъ представилъ Государю предположенія о реформѣ средней школы. На первое мѣсто онъ поставилъ улучшеніе педагогической подготовки и матеріальнаго и служебнаго положенія учителей. Для достиженія первой цѣли предполагалось учредить педагогическіе курсы при университетахъ и установить особыя испытанія для кандидатовъ на учительскія мѣста. Для улучшенія матеріальнаго положенія учителей требовалось добавочное ассигнованіе въ 7—10 милліоновъ рублей ежегодно. Высказываясь за сохраненіе обоихъ существующихъ типовъ С. школы — гимназіи и реальнаго училища—и будучи противникомъ «грубой ломки», министръ все-таки предлагалъ нѣкоторыя существенныя измѣненія, напр. сближеніе программъ низшихъ классовъ обоихъ типовъ. Средняя школа, по мысли министра, должна была получить болѣе національный характеръ; физическое и нравственное воспитаніе должно быть выдвинуто на передній планъ; бумажный контроль, система недовѣрія по отношенію къ педагогическому персоналу и мелочная регламентація учебнаго дѣла должны быть отмѣнены; обществу и частнымъ лицамъ должно быть предоставлено право учрежденія новыхъ типовъ средней школы, съ разрѣшенія министерства народнаго просвѣщенія. Для составленія на изложенныхъ основаніяхъ новыхъ уставовъ, штатовъ и учебныхъ плановъ, была учреждена коммиссія изъ 7 практическихъ педагоговъ, подъ предсѣдательствомъ бывшаго попечителя кавказскаго учебнаго округа К. П. Яновскаго. Эта коммиссія работала съ августа 1900 г. по апрѣль 1901 г. Между тѣмъ министръ устранилъ собственной властью нѣкоторые недостатки С. школы, требовалъ внесенія большей живости и самостоятельности въ педагогическіе совѣты и хозяйственные комитеты, отмѣнивъ, напр. письменныя испытанія по древнимъ языкамъ, значительно сокративъ грамматическій матеріалъ и выдвинувъ на первый планъ чтеніе и толкованіе писателей. Съ назначеніемъ на должность министра народнаго просвѣщенія ген.-ад. П. С. Ванновскаго (мартъ 1901) реформа С. школы получила новое движеніе. Въ концѣ мая была образована подъ предсѣдательствомъ министра новая коммиссія, въ меньшемъ составѣ, чѣмъ прежняя. По проекту министерства правительственная С. школа предполагалась единая, одного общаго типа. Первые три класса С. школы должны представлять собою полный курсъ низшей школы и имѣть программу по возможности согласованную съ послѣдней. С. школа предполагалась семиклассная. Съ IV класса ученики дѣлятся на двѣ группы: одни изучаютъ дополнительный курсъ естествовѣдѣнія и графическихъ искусствъ, другіе въ тѣ-же часы занимаются латинскимъ языкомъ. Греческій языкъ допускается въ качествѣ необязательнаго предмета, въ зависимости отъ мѣстныхъ условій, отъ средствъ учебнаго заведенія, помѣщенія и количества желающихъ изучать этотъ языкъ. Гимназіи съ 2 древними языками предполагалось оставить лишь въ университетскихъ городахъ и въ Вильнѣ. Въ «основныхъ положеніяхъ» коммиссіи Ванновскаго отразились существенныя черты единой школы скандинавскаго типа, а именно норвежскаго. Въ видѣ временной, на одинъ годъ, мѣры въ мужскихъ гимназіяхъ и прогимназіяхъ съ осени 1901 г. прекращено было преподаваніе латинскаго языка въ первыхъ двухъ классахъ и греческаго въ 3 и 4 классахъ, взамѣнъ чего усилено преподаваніе русскаго языка и введено съ 1-го класса преподаваніе русской исторіи, естествовѣдѣнія и новаго языка; оба новыхъ языка объявлены обязательными въ младшихъ классахъ. Соотвѣтственныя перемѣны были внесены и въ младшіе классы реальныхъ училищъ. 14 февр. 1902 г. установлено, что ученики, получившіе общую годовую отмѣтку по каждому предмету не ниже 3, переводятся въ слѣдующій классъ безъ экзамена. Въ теченіе осени 1901 г. были получены отзывы попечительскихъ и педагогическихъ совѣтовъ и другихъ вѣдомствъ. Многіе попечительскіе и педагогическіе совѣты отнеслись къ проекту основныхъ положеній сдержанно или даже отрицательно; особенно рѣзкой критикѣ подвергся конспектъ учебнаго плана, носившій слѣды непродуманности и поспѣшности. Въ январѣ 1902 г. была созвана новая ком-

миссія, имѣвшая 7 засѣданій. Особой страстностью отличались пренія о типѣ средней школы. Баллотировки по отдѣльнымъ вопросамъ, какъ и въ предыдущей коммиссіи, не производилось; выяснилось, однако, что большинство членовъ коммиссіи стоитъ за министерскій проектъ. Широкіе планы П. С. Ванновскаго вызвали противъ него усиленную агитацію; въ его проектахъ усматривали опасность для умственнаго, нравственнаго и даже политическаго развитія юношества. Въ самый разгаръ приготовленій къ окончательной редакціи проекта реформъ министръ получилъ отставку (11 апр. 1902 г.). Она была встрѣчена большимъ сожалѣніемъ значительнаго большинства общества и печати, жаждавшихъ полнаго обновленія С. школы. Высочайшимъ рескриптомъ на имя преемника Ванновскаго Г. Э. Зенгера отъ 10 іюня 1902 г. разрѣшалось подвергнуть новому разсмотрѣнію составленные Боголѣповымъ и Ванновскимъ проекты преобразованія С. школы, но съ тѣмъ, чтобы съ образованіемъ юношей соединялось воспитаніе ихъ въ духѣ вѣры, преданности престолу и отечеству и уваженія съ семьѣ, и чтобы съ умственнымъ и физическимъ развитіемъ молодежи соединялось пріученіе съ раннихъ лѣтъ къ порядку и дисциплинѣ. Для указанной цѣли рекомендовалось устройство пансіоновъ при среднихъ учебныхъ заведеніяхъ. Относительно устройства школы въ рескриптѣ выражалось желаніе, чтобы она была 3 разрядовъ: низшая, съ законченнымъ курсомъ образованія, С. школа разныхъ типовъ и средняя съ подготовительнымъ для университетовъ курсомъ. Возвращеніе къ прежней системѣ фактически не было возможно, благодаря тѣмъ измѣненіямъ въ курсѣ младшихъ классовъ, которыя удалось провести Ванновскому. Коммиссіи, составленной изъ директоровъ гимназій и реальныхъ училищъ разныхъ округовъ, было поручено выработать на 1902—3 уч. годъ временный учебный планъ, съ наименьшими потрясеніями для школы и безъ предрѣшенія конечныхъ результатовъ реформы. 20 іюля 1902 г. послѣдовало Высочайшее повелѣніе о временномъ устройствѣ учебной части въ гимназіяхъ, прогимназіяхъ и реальныхъ училищахъ. Въ гимназіяхъ и реальныхъ училищахъ курсъ первыхъ двухъ классовъ сдѣланъ общимъ; преподаваніе латинскаго языка въ гимназіяхъ отодвинуто къ 3-му классу. Греческій языкъ—только въ пяти гимназіяхъ—введенъ съ 4-го класса. 15-го марта 1903 г. указаны главныя основы будущаго устройства С. школы: гимназіи сохраняютъ 8-ми классный составъ; въ нихъ преподаются оба древніе языка, но обученіе греческому языку въ большей части гимназій необязательно. Помимо гимназій и реальныхъ училищъ должны быть организованы среднія учебныя заведенія съ законченнымъ образовательнымъ курсомъ при 6-классномъ составѣ. Широкое развитіе должно быть дано среднему техническому и профессіональному образованію, разсчитанному на удовлетвореніе практическихъ потребностей жизни. Распоряженіе министра отъ 21 іюля 1903 г. установило таблицу уроковъ для пяти первыхъ классовъ гимназій; такое же распоряженіе преемника Г. Э. Зенгера, ген.-лейт. Глазова, отъ 18 мая 1904 г. распространило измѣненія таблицы уроковъ на 6 классовъ гимназій, съ послѣдовательнымъ изъятіемъ обязательности греческаго языка въ этихъ классахъ; изученіе греческаго языка сдѣлано факультативнымъ, независимо отъ числа учениковъ, желающихъ его изучать. При обсужденіи въ министерствѣ вопроса объ устройствѣ учебной части на 1905—6 учебный годъ было признано желательнымъ ввести съ этого года въ 7-мъ классѣ, а съ 1906— уч. года въ 8-мъ классѣ мужскихъ гимназій преподаваніе философской пропедевтики и законовѣдѣнія. 5-го іюня 1905 г. ген.-лейт. Глазовъ объявилъ таблицу уроковъ семи классовъ гимназій на 1905—6 г. и особо таблицу уроковъ 8-го класса на 1906 — 7 учебный годъ. Съ этого послѣдняго момента изученіе греческаго языка дѣлается необязательнымъ въ русскихъ гимназіяхъ, за незначительными исключеніями. Освободившіеся часы распредѣлены на добавочные уроки русскаго языка и словесности, исторіи, географіи, математики, физики, новыхъ языковъ (обязательны оба) и вновь введенныхъ въ курсъ гимназій законовѣдѣнія, естествовѣдѣнія и философской пропедевтики. Огромное большинство русскихъ гимназій и прогимназій (всего 244) превращены, въ сущности, въ реальныя гимназіи съ факультативнымъ греческимъ языкомъ. Высочайшимъ повелѣніемъ отъ 18 марта 1906 г. абитуріенты гимназій и постороннія лица, желающія получить доступъ въ университеты, освобождены отъ испытанія по греческому языку на экзаменахъ зрѣлости. Въ реальныхъ училищахъ измѣненія коснулись лишь двухъ младшихъ классовъ; остальные сохранили учебные планы 1895 г. Статистическія свѣдѣнія по гимназіямъ, прогимназіямъ и реальнымъ училищамъ, собранныя къ 1 янв. 1902 г. показываютъ, что въ послѣднее время министерство не практиковало мѣръ къ задержанію роста средняго образованія, съ особенной энергіей примѣнявшихся при гр. Деляновѣ. Общее число правительственныхъ гимназій и прогимназій сравнительно съ 1894 г. увеличилось лишь на 19, но большинство прогимназій превращено въ полныя гимназіи. Начиная съ 1904 г. министерство стало поощрять *частную инициативу* въ дѣлѣ открытія средн. учебныхъ заведеній, предоставляя частнымъ учебнымъ заведеніямъ права казенныхъ; въ послѣднее время число частныхъ школъ сильно увеличилось, равно какъ и число приготовительныхъ и параллельныхъ классовъ. Общее число учащихся въ гимназіяхъ и прогимназіяхъ съ 1894 г. по 1902 г. возросло на 25989 или на 41,3%; процентъ оканчивающихъ курсъ среднихъ учебныхъ заведеній также увеличился. Процентъ учащихся, выбывающихъ изъ школы до окончанія курса, сравнительно съ 1894 г. сократился. Устраненіе соціально-политическихъ мѣръ министерства, клонившихся къ затрудненію поступленія въ гимназію дѣтей непривилегированныхъ классовъ, возстановило въ гимназіяхъ то соотношеніе сосло-

вій, которое существовало въ 1881 г., какъ это видно изъ слѣдующей таблицы:

Дѣтей:	1881 г.	1894 г.	1902 г.
	процент.	процент.	процент.
Дворянъ и чиновниковъ	47,5	56,4	47,5
Городскихъ сословій	37,2	31,7	36,2
Сельскаго состоянія	8	6	9,4

Въ *реальныхъ училищахъ* замѣтенъ прогрессивный ростъ числа учащихся сельскаго состоянія и пониженіе числа дѣтей изъ дворянскихъ и чиновничьихъ семей.

	1881 г.	1894 г.	1902 г.
	процент.	процент.	процент.
Дворянъ и чиновниковъ	41,2	37,4	34,3
Городскихъ сословій	40,4	43,8	43,3
Сельскихъ состояній	11,8	11,5	15,7

Неудовлетворительность матеріальнаго и служебнаго положенія преподавателей С. школы имѣетъ своимъ послѣдствіемъ сокращеніе контингента лицъ, ищущихъ педагогической дѣятельности. Даже оканчивающіе историко-филологическіе факультеты нерѣдко предпочитаютъ служить въ вѣдомствахъ финансовъ, государственнаго контроля и др., лучше обезпечивающихъ существованіе своихъ чиновниковъ. Ежегодно остаются вакантными многочисленныя учительскія вакансіи въ гимназіяхъ и реальныхъ училищахъ. На основаніи Высочайше утвержденнаго мнѣнія Государственнаго Совѣта 2 іюня 1903 г. ежегодно ассигнуется въ распоряженіе министерства нар. просвѣщенія сумма на добавочное содержаніе учебному персоналу среднихъ учебныхъ заведеній, но эти прибавки очень незначительны.

Литература. Baumeister, «Die Einrichtung u. Verwaltung des höheren Schulwesens in den Kulturländern von Europa und in Nordamerica» (Мюнхенъ, 1897); A. Ribot, «La Réforme de l'enseignement secondaire» (Пар., 1900); Fr. Paulsen, «Geschichte des gelehrten Unterrichts» (2 изд., т. II, 1897); E. Demolins, «L'éducation nouvelle»; W. Lexis, «Die Reform des höheren Schulwesens in Preussen» (Галле, 1902); O. Liermann, «Reformschulen» (Б., 1903); С. Рождественскій, «Историческій обзоръ дѣятельности м-ва нар. просвѣщенія, 1802—1902» (СПб., 1902); «Сборникъ распоряженій по министерству нар. просвѣщенія» (до 1903 г.). *А. Готлибъ.*

Правительственныя мѣропріятія по средней школѣ въ Россіи за послѣднее время. Вступивъ въ управленіе министерствомъ въ ноябрѣ 1905 года, гр. И. И. Толстой полагалъ предоставить широкую свободу общественной и частной иниціативѣ въ дѣлѣ средняго образованія. По вопросу о типахъ и учебныхъ планахъ средней школы министерство заявляло, что оно будетъ отстаивать принципъ ихъ эластичности и подвижности, отнюдь не стремясь къ ихъ подробной регламентаціи; для каждаго типа предполагалось установить лишь общій минимальный уровень образованія. Для нерусскаго населенія имѣлось въ виду предоставить право преподавать на родномъ языкѣ учащихся всѣ предметы кромѣ русскаго языка и литературы, исторіи Россіи и географіи Россіи, съ тѣмъ, однако, условіемъ, что въ такихъ школахъ ни учащіе, ни учащіеся никакими правами не должны пользоваться. Для упорядоченія школьной жизни гр. И. И. Толстой предпринялъ слѣдующія мѣры: 1) расширилъ компетенцію педагогическихъ совѣтовъ, предоставивъ имъ право отступать, съ разрѣшенія попечителя учебнаго округа, отъ дѣйствующихъ правилъ для учениковъ, правилъ объ испытаніяхъ, инструкцій для классныхъ наставниковъ и т. п., а равно и право по своему усмотрѣнію составлять ученическія библіотеки; 2) ввелъ въ составъ педагогическихъ совѣтовъ, съ правомъ рѣшающаго голоса, уѣзднаго предводителя дворянства, предсѣдателя уѣздной управы и городского голову или ихъ замѣстителей; 3) разрѣшилъ образовать при каждомъ учебномъ заведеніи родительскія совѣщанія и родительскіе комитеты, съ предоставленіемъ ихъ предсѣдателямъ правъ почетныхъ попечителей. Въ цѣляхъ успокоенія школы, было разрѣшено временно освобождать нервно возбужденныхъ учениковъ отъ посѣщенія классовъ; ради охраненія учащихся отъ уличной толпы отмѣнена обязательность верхней форменной одежды. Вслѣдствіе происходившихъ во многихъ мѣстахъ перерывовъ въ занятіяхъ, педагогическимъ совѣтамъ предоставлено ходатайствовать о продленіи учебнаго года на счетъ каникулярнаго времени и производить повѣрочныя испытанія изъ пройденнаго въ теченіе учебнаго года. Отмѣнено распоряженіе о представленіи выписокъ изъ кондуитовъ при прошеніяхъ о зачисленіи въ студенты. Экстернамъ разрѣшено самимъ избирать учебное заведеніе, при которомъ они желали бы держать окончательныя испытанія. Изъ числа обязательныхъ для экзаменовъ зрѣлости предметовъ, съ весны 1906 года, исключенъ греческій языкъ въ тѣхъ учебныхъ заведеніяхъ, гдѣ онъ преподавался въ качествѣ необязательнаго предмета. Окончившимъ курсъ гимназій или реальныхъ училищъ, желающимъ повысить свои отмѣтки для поступленія въ высшія спеціальныя учебныя заведенія, пріемъ въ которыя производится по конкурсу аттестатовъ, разрѣшено подвергаться повторнымъ испытаніямъ по всѣмъ, но не по отдѣльнымъ предметамъ курса. На основаніи Высочайшаго повелѣнія отъ 18 марта 1906 г. (см. выше) окончившимъ курсъ реальныхъ училищъ разрѣшено поступать въ университетъ по выдержаніи экзамена только по латинскому языку. П. М. фонъ-Кауфманъ, занявъ постъ министра народнаго просвѣщенія въ апрѣлѣ 1906 года, не измѣнилъ началъ, которымъ слѣдовалъ, въ отношеніи къ средней школѣ, его предшественникъ. Первымъ его распоряженіемъ было введеніе въ дѣйствіе установленной ученымъ комитетомъ новой таблицы учебныхъ часовъ для реальныхъ училищъ, сообщающей ученью болѣе общеобразовательный характеръ (усиливается преподаваніе русскаго языка, исторіи и французскаго языка, вводится преподаваніе законовѣдѣнія и т. д.). Измѣнены учебные планы и про-

граммы реальныхъ училищъ (уничтожено изученіе церковно-славянскаго языка и приложеній алгебры къ геометріи, введено изученіе русскихъ классиковъ новѣйшаго періода, свѣдѣній изъ аналитической геометріи и основаній анализа безконечно малыхъ). Лицамъ женскаго пола, получившимъ высшее образованіе, предоставлено право преподавать въ четырехъ младшихъ классахъ мужскихъ среднихъ учебныхъ заведеній; знающимъ иностранные языки дано право преподавать и въ старшихъ классахъ эти предметы. Въ теченіе года съ небольшимъ частью открыто, частью разрѣшено къ открытію 160 полныхъ среднихъ учебныхъ заведеній и 117 неполныхъ. Признавая дальнѣйшее объединеніе усилій правительства и общества залогомъ успѣха въ развитіи средней школы, П. М. Кауфманъ поставилъ министерству задачей облегченіе способовъ созданія разнообразныхъ типовъ учебныхъ заведеній, въ соотвѣтствіи съ измѣняющимися требованіями жизни, а также съ національными и вѣроисповѣдными особенностями учащихся, но съ обязательнымъ для всѣхъ типовъ минимумомъ общаго образованія, требуемаго государствомъ. Въ то-же время онъ включилъ въ свою программу установленіе непрерывной связи средней школы какъ съ низшею, такъ и съ высшею, и усиленіе воспитательнаго значенія школы отдѣленіемъ въ ней младшаго возраста отъ старшаго. *С. Степановъ.*

Сремацъ (Стеванъ Сремацъ) — выдающійся сербскій беллетристъ (1855—1906). Изъ его повѣстей и разсказовъ болѣе извѣстны: «Ивкова слава», «Лимунација на селу», «Поп Дьира и поп Спира», «Прва Пушина жалост», «Троглав», «Помпадурина шетња», «Последњи бадњи дан», «Капетан Марјан», «Ексик хаџије», «Макам Ибиш-ага» (рядъ историческихъ картинъ въ эпическомъ стилѣ лѣтописей). Его часто сравниваютъ съ Гоголемъ.

Срећковичъ (Панта Срећковић)—сербскій историкъ (1834—1903). Особенною извѣстностью пользуется его «Историја српскога народа» (1884), доведенная до конца XIV вѣка.

Сростноголовыя (Holocephala)—подотрядъ селахій (см.), названный такъ потому, что у нихъ небно-квадратный хрящъ сросся съ черепомъ. Признакъ этотъ они раздѣляютъ съ двудышащими. Прочіе признаки и составъ группы см. Селахіи и Химеровыя. *В. М. Ш.*

***Ссылка.** Въ связи съ ограниченіемъ по закону 10 іюня 1900 г. ссылки (XXXI, 383), въ 1901—1906 гг. были приняты дальнѣйшія мѣры къ сокращенію таковой и смягченію участи ссыльныхъ. Закономъ 28 мая 1901 г. министру внутреннихъ дѣлъ предоставлено разрѣшать мѣщанамъ, удаленнымъ въ административномъ порядкѣ въ Сибирь и другія отдаленныя губерніи, возвращаться обратно въ тѣ общества и губерніи, изъ коихъ они были высланы. Временными правилами 18 января 1902 г. законъ 10 іюня 1900 г. объ ограниченіи С. распространенъ на военнослужащихъ, съ нѣкоторыми лишь измѣненіями. Закономъ 2 іюня 1903 г. отмѣнены тягчайшіе виды тѣлесныхъ наказаній для ссыльныхъ, какъ-то бритье головы, наказаніе плетьми и лозами, прикованіе къ тачкѣ; всѣ эти наказанія замѣнены по преимуществу одиночнымъ заключеніемъ. Закономъ 23 февраля 1904 г. упраздненъ тюменскій приказъ о ссыльныхъ. Закономъ 13 іюня 1905 г. объ облегченіи и упорядоченіи участи ссыльныхъ предоставлено ссыльно-поселенцамъ и сосланнымъ на житье право заниматься торговлей и промыслами на общемъ основаніи, кромѣ устройства крупныхъ предпріятій, и дана бо́льшая свобода передвиженія. Высочайшими повелѣніями 4 и 15 марта 1904 г. ссыльнымъ острова Сахалина, поступившимъ въ вольныя дружины, даны значительныя льготы по отбыванію наказаній. Указомъ 18 марта 1906 г. сдѣланы облегченія въ участи тѣхъ ссыльныхъ, которые были вынуждены по военнымъ обстоятельствамъ покинуть Сахалинъ во 2-ой половинѣ 1905 г. Въ виду уступки Японіи южной части Сахалина, закономъ 10 апрѣля 1906 г. была прекращена дальнѣйшая С. преступниковъ и бродягъ на этотъ островъ; бродяги, по отбытіи наказанія въ исправительныхъ арестантскихъ отдѣленіяхъ, отправляются для водворенія въ Якутскую область, съ причисленіемъ къ ссыльнопоселенцамъ.

***Сталь** (баронъ Егоръ Егоровичъ)—дипломатъ; ум. въ 1907 г.

Ставенгагенъ (Bernhard Stavenhagen)—нѣмецкій композиторъ (род. въ 1862 г.), ученикъ Листа. Главныя его произведенія—два фортеп. концерта.

Ставной коропъ (Cyprinus kollarii)—помѣсь прудоваго карпа (Cyprinus carpio) съ карасемъ (Carassius vulgaris).

Ставровскій (Ѳедоръ Павловичъ, 1839—1905) — писатель, протоіерей, магистръ спб. духовной академіи. Главный его трудъ: «Историческій обзоръ христ. вѣроисповѣданій» (СПб., 1884).

***Ставропольская губернія** (XXXI, 390—396). — По даннымъ переписи 1897 г. въ С. губ. 873301 жит. (444579 мжч. и 428722 жщ.); распредѣленіе населенія по уѣздамъ см. «Россія» (XXVII, 113). С. губ. принадлежитъ къ слабо заселеннымъ губ. Евр. Россіи: на 1 кв. вер. 16,6 жит. (во всей Евр. Россіи—22,2 жит.). Въ губ. гор. Ставрополѣ 41590 жит., въ остальныхъ городахъ—менѣе 15 тысячъ въ каждомъ. Господствующая національность русская — 803192 (малороссовъ 319817); затѣмъ слѣдуютъ ногаи—19651, туркмены — 14896, калмыки — 10814, нѣмцы—8601. Ногаи, туркмены и калмыки населяютъ территорію кочевниковъ, въ которой русскихъ, нѣмцевъ и др. европейцевъ всего 6508 изъ общаго числа 47780 жит. Ногаи, туркмены и татары—магометане, калмыки — буддисты, нѣмцы—лютеране и католики, остальное населеніе—православное (796 тыс.); старовѣровъ (русскіе) всего 10 тыс. По даннымъ центр. стат. комит. въ 1905 г. въ С. губ. было 989400 жит., въ томъ числѣ въ городахъ 56300. С. губ. представлена въ Госуд. Думѣ 3 депутатами. Въ 1900 г. изъ частей уѣздовъ Новогригорьевскаго и Александровскаго образованъ по-

вый уѣздъ Прасковейскій, съ админ. центромъ въ с. Прасковеѣ, преобразованномъ въ 1901 г. въ уѣздный городъ (см. Прасковея, Доп. II, 469).

Стадіи роста. — Растительные органы и отдѣльныя растительныя клѣточки проходятъ въ своемъ развитіи три С. роста: первая стадія соотвѣтствуетъ размноженію дѣленіемъ эмбріональныхъ клѣточекъ; это будетъ *С. эмбріональнаго роста*; далѣе слѣдуетъ *С. растяженія*, во время которой объемъ клѣточекъ увеличивается во много разъ, благодаря накопленію внутри клѣтки большихъ количествъ клѣточнаго сока; наконецъ, наступаетъ *С. внутренней дифференцировки*, при которой увеличенія объема органа уже не происходитъ, и дѣло сводится къ утолщенію оболочки и къ окончательному приспособленію клѣточекъ для ихъ рабочихъ функцій (ср. Ростъ растеній, XXVII, 144).

Стадіонъ (Эммерикъ графъ Stadion)— венгерскій писатель (род. въ 1838 г.), авторъ многочисленныхъ лирическихъ и эпическихъ стихотвореній, драмъ и повѣстей.

Стазы — различныя формы особей полиморфныхъ насѣкомыхъ, напр. матка, трутень, рабочая у пчелъ и т. п.

***Сталь** (морфологическое строеніе).—Чистая С. заключаетъ только желѣзо и углеродъ (въ относительно небольшомъ количествѣ); составъ техническаго продукта гораздо сложнѣе. Настоящая статья разсматриваетъ «строеніе» углеродистой С. и непосредственно съ ней связаннаго чугуна. Вопросъ возникъ въ 1864 г., когда Сорби (Sorby) опубликовалъ мемуаръ о своеобразномъ микроскопическомъ строеніи желѣза и С. Съ тѣхъ поръ металлографія (Доп. II, 176) *) твердо установила, что «сплавы тождественны (по строенію) съ кристаллическими горными породами, съ которыми они подобны и по общимъ условіямъ образованія. И тѣ и другія остывали, начиная съ огненно-жидкаго состоянія, или по крайней мѣрѣ со столь высокихъ температуръ, что атомы ихъ составляющіе могли сложиться въ любыя опредѣленныя соединенія, которыя въ свою очередь имѣли возможность слѣдовать свойственнымъ имъ кристаллографическимъ законамъ. Подъ микроскопомъ мы видимъ, что породы состоятъ: а) изъ чистыхъ самородныхъ металловъ; б) изъ опредѣленныхъ соединеній, каковы: полевой шпатъ, слюда, кварцъ и т. д., с) изъ стеклообразныхъ обсидіановъ, которые содержатъ химическіе элементы въ неопредѣленныхъ пропорціяхъ» (Howe), подобно этому и С. заключаетъ: ферритъ, мартенситъ, перлитъ, трооститъ и т. д. См. ниже и Карбидъ, XIV, 412; Микроструктура стали, XIX, 267—271 и Аустенитъ, Доп. I, 178. Изученіе С. имѣетъ, слѣдовательно, задачей открытіе и изученіе «минераловъ» **) ее образующихъ и установленіе условій ихъ образованія и сосуществованія. Первая сторона опирается на металлографію и механическія и нѣкоторыя другія (физическія) испытанія металла, вторая — заключается въ термическомъ *) изученіи его въ зависимости отъ химическаго состава, и при истолкованіи опытныхъ данныхъ основывается на теоретическихъ представленіяхъ, носящихъ названіе теоріи *твердыхъ растворовъ*. Пусть даны два тѣла (элементарныхъ или химически сложныхъ—это безразлично)—A и B, неизмѣняющихся химически во время опытовъ, способныхъ при температурахъ, лежащихъ выше температуры плавленія болѣе высокоплавкаго тѣла B, растворять другъ друга (смѣшиваться) во всѣхъ отношеніяхъ, но совершенно не растворяющихъ другъ друга въ твердомъ (кристаллическомъ) состояніи. Условимся по ординатамъ площади $ATTB$ (фиг. 1) откладывать температуру изучаемой системы, отмѣчая точками измѣненія ея состоянія (напр., плавленіе), а по абсциссамъ % составъ ($AB = 100$) и пусть ордината AT отвѣчаетъ чистому тѣлу A (100% A) при разныхъ температурахъ, а ордината BT — чистому тѣлу B; a же и b пусть будутъ температуры плавленія A и B. Тогда (Химія, XXXVII, 254) состояніе при разныхъ температурахъ всевозможныхъ смѣсей передается діаграммой, фиг. 1. По ординатамъ AT и BT — выше a и b имѣются жидкія тѣла A и B, а площадь надъ acb отвѣчаетъ ихъ однороднымъ жидкимъ смѣсямъ («растворамъ»); кривая ac (для простоты она передана прямой) даетъ составъ растворовъ, равновѣсныхъ **) съ чистымъ тѣ-

*) Наиболѣе важными для микроскопіи желѣза и С. являются затѣмъ работы Мартенса (съ 1878 г.) и его учениковъ, Осмонда и Верта (1885), Веддинга (1885), Стэда, Арнольда, Ле-Шателье и др. Въ Россіи металлографіей желѣза и С. занимался Ржешотарскій, а металлографіей сплавовъ — Курнаковъ съ учениками, Таммапнъ (впрочемъ, послѣ перехода въ Геттингенъ) съ учениками и др. На заводѣ Creusot металлографія введена съ 1880 г.

**) Терминъ введенъ Howe и систематически примѣняется Hiorns'омъ (Hiorns, „Metallography", Л., 1902).

*) Важность опредѣленной термической обработки С. давно извѣстна на явленіяхъ закалки ея (см. Закаливаніе стали, XII, 151—157; Плиты броневыя, XXIII, 886; Цементація, XXXVII, 933). Первая „современная" работа въ этой области принадлежитъ Д. К. Чернову (1868, „Зап. Техн. Общ.", „Критическій обзоръ статей гг. Лаврова и Калакуцкаго о С. и стальныхъ орудіяхъ и собственныя изслѣдованія по этому предмету"); она не играла сначала сколько-нибудь значительной роли, потому что только въ 1875 г. стала доступной за границей (въ англійскомъ переводѣ В. И. Андерсона); все, что нашелъ Черновъ, было впослѣдствіи открыто Brinell'емъ (въ Швеціи), Osmond (во Франціи), Sauveur (въ Америкѣ) и др. Первая важная критическая сводка накопленнаго матеріала принадлежитъ H. Le-Chatelier („Etat actuel des théories de la trempe de l'acier", „Rev. gén. d. Sciences", 1897), новыя же опытныя данныя находятся въ докладахъ Roberts Austen'a со Stansfield'омъ („4 a. 5 Reports of the Alloys-Research Comm. Engineering", 1899). Въ 1900 г. появился мемуаръ Bakhuis Roozeboom'a („Eisen u. Stahl vom Standpunkte der Phasenlehre etc.", „Z. ph. Ch.", XXXIV, 437) и примѣчанія къ нему Osmond и Le-Chatelier („Soc. d'Encourag. Contrib. à l'étude des alliages", 370—386, [1901]). Нужно еще отмѣтить статьи: Heyn'a („Labile u. metastabile gleichgewichte in Eisen-Kohlenstoff Legierungen", „Z. f. Elektroch. etc.", 491—503 [1904]), G. Charpy („C. R.", 1905), его же, „Métallurgie du fer" („Traité de ch. minerale", p. H. Moissan, 4, 438—486 [1905]) и v. Jüptner'a („Einige Fragen aus der Chemie des Eisens", „B. B.", 2376—2402 [1906]). Статья Чернова общедоступна теперь въ перепечаткѣ въ брошюрѣ И. Семенченко-Даценко („Примѣненіе микроскопической металлографіи къ производству рельсъ и теорія Чернова", СПб., 1901) и въ изданіи А. Р. Шульценко („Дмитрій Константиновичъ Черновъ", „Зап. Имп. Рус. Техн. Общ.", XXXVII, 217—39, апрѣль, 1903).

**) Обыкновенно говорится—„насыщенныхъ" растворовъ. Выраженіе текста предпочтительнѣе. 1) Растворъ, по опредѣленію, есть однородная по всѣмъ направленіямъ система, а слова „насыщенный растворъ" именно не отмѣчаютъ *неоднородности* системъ, состоящихъ по меньшей мѣрѣ изъ двухъ фазъ. 2) Говоря „насыщенный тѣломъ A растворъ", мы тѣмъ самымъ какъ будто предрѣ-

ломъ A, имѣющимъ соотвѣтственную температуру, а кривая bc — то же для растворовъ, равновѣсныхъ съ тѣломъ B; наконецъ, точка c, мѣсто пересѣченія обѣихъ кривыхъ, есть эвтектическая точка. Если охлаждать жидкій растворъ, отвѣчающій d, то до температуры d^0 мы будемъ имѣть жидкость состава d *), при точкѣ же d (переохлажденіе устранено) появится новая фаза, состоящая изъ кристалловъ A, нагрѣтыхъ до d^0; начиная съ этого момента, а равно и при дальнѣйшемъ охлажденіи, состояніе системы будетъ передаваться двумя фигуративными точками; одна будетъ двигаться внизъ по ординатѣ aA и будетъ изображать термич. состояніе тѣла A, а другая будетъ передвигаться къ c по кривой ac и будетъ представлять термическое состояніе растворовъ перемѣннаго состава**), находящихся въ равновѣсіи съ A. При температурѣ c^0 растворъ твердѣетъ окончательно, и послѣдняя кристаллизующаяся часть его отвѣчаетъ по составу ординатѣ Cc и представляетъ необыкновенно тѣсную механическую смѣсь тѣлъ A и B («эвтектика»). Сказанное, съ само собою понятными измѣненіями, относится и къ части діаграммы, лежащей правѣе c. Здѣсь выкристаллизовывается первоначально чистое тѣло B, а послѣднею отвердѣваетъ «эвтектика», заполняя болѣе или менѣе промежутки между прежде выдѣлившимися кристаллами. Наконецъ, если сплавъ отвѣчаетъ по составу точкѣ C, то онъ затвердѣваетъ и плавится нацѣло, какъ чистое, химически индивидуальное тѣло (точка c — инваріантная, см. Правило фазъ, XXIV, 853 и Фракціонированное выпариваніе, XXXVI, 452). Итакъ, по ординатамъ AT и BT выдѣляются при охлажденіи «чистыя» тѣла A и B; по ординатѣ Cc — «эвтектика», въ площади $ATTC$—тѣло A + «эвтектика», въ площади $BTTC$—тѣло B+«эвтектика». Очевидно, что линіей CT можно діаграмму разбить на двѣ части и считать, что въ одной—независимыми слагаемыми являются A + «эвтектика», а въ другой B+«эвтектика». Дѣйствительно, взявъ сплавъ состава C («эвтектику») и прибавляя къ нему возрастающія количества A (B), мы можемъ осуществить всевозможныя системы, нанесенныя на діаграмму ***). Такимъ образомъ: 1) существуютъ бинарныя системы, совершенно нерастворимыя другъ въ другѣ въ твердомъ состояніи, но смѣшивающіяся до извѣстной степени въ жидкомъ, а выше температуры плавленія высокоплавкаго слагаемаго и во всѣхъ отношеніяхъ; 2) постоянныя температуры плавленія (застыванія) въ такихъ системахъ наблюдаются только для ихъ независимыхъ слагаемыхъ (наприм. для тѣла A, или для «эвтектики»), всѣ же смѣси ихъ плавятся (застываютъ) въ болѣе или менѣе значительномъ промежуткѣ температуръ (смѣсь d, фиг. 1, начинаетъ застывать при d^0, а кончаетъ при c^0; плавленіе идетъ въ обратномъ порядкѣ, начинаясь съ c^0); 3) прибавленіе высокоплавкаго слагаемаго всегда въ нихъ повышаетъ *) температуру окончательнаго разжиженія смѣси, доводя ее въ предѣлѣ (близъ ординаты AT) до температуры плавленія чистаго высокоплавкаго тѣла; прибавленіе низкоплавкаго вызываетъ обратное явленіе, почему застываніе (кристаллизація) оканчивается всегда при температурѣ плавленія наиболѣе низкоплавкаго слагаемаго **), независимо отъ первоначальнаго состава смѣси; 4) чѣмъ ниже температура опыта, тѣмъ богаче низкоплавкимъ слагаемымъ остающаяся жидкость, такъ какъ въ твердое состояніе переходитъ исключительно высокоплавкое слагаемое. Составъ твердой и жидкой существующихъ фазъ сливается въ нихъ только въ максимальной (a, фиг. 1) и минимальной (c, фиг. 1) точкахъ, что является иллюстраціей общаго положенія Gibbs'a, по которому сосуществующія фазы могутъ обладать тождественнымъ составомъ только при maximum'ахъ или minimum'ахъ температуры. Остается добавить, что въ діаграммѣ фиг. 1 заштрихована область неосуществимыхъ химически и физически однородныхъ системъ. Изложенное согласовано съ термическими явленіями, наблюдаемыми въ бинарныхъ сплавахъ, и съ ихъ строеніемъ, какъ оно видно подъ микроскопомъ, хотя и отличается нѣсколько отъ сообщаемаго обыкновенно. Переходя къ твердымъ растворамъ, замѣчу, что таковыми по van't Hoff'y («Zeit. ph. Ch.», *5*,

---

щаемъ, что видимое нами твердое видоизмѣненіе тѣла A принимаетъ участіе „какъ таковое" въ образованіи раствора; между тѣмъ ниже придется говорить о томъ, что въ равновѣсіи съ растворомъ углерода въ γ желѣзѣ можетъ находиться или β или α желѣзо, не способныя растворять углерода.

*) На діаграммѣ отсутствуетъ паробразная фаза и предполагается, что она или устранена, или столь незначительна, что превращеніе ея въ жидкость (при охлажденіи) не измѣняетъ состава послѣдней.

**) По мѣрѣ приближенія къ c—они становятся относительно богаче A.

***) Только системы, отвѣчающія ординатамъ AT и BT осуществимы, теоретически говоря, при безконечно большихъ количествахъ A (B). Но то же затрудненіе встрѣчается и при переходѣ отъ чистаго A къ чистому B.

*) Это какъ будто противорѣчитъ утвержденію Raoult'a, что любое тѣло, растворенное въ незначительномъ количествѣ въ другомъ, а, слѣдовательно, и тугоплавкое, растворенное въ легкоплавкомъ, всегда понижаетъ его температуру плавленія. Объясняется, однако, тѣло тѣмъ, что наслѣдованныя Raoult'омъ (и его предшественниками: Rüdorf, de Coppet и др.) пары тѣлъ именно обладали способностью давать „эвтектики", потому что этотъ случай частый, а „эвтектики" до сихъ поръ почему то не считались независимыми слагаемыми равновѣсныхъ системъ. Положеніе Raoult'a, однако, не только не примѣнимо ко многимъ явленіямъ въ области твердыхъ растворовъ (ср., напр., кривыя у Ostwald'a, „Lehrb. Allg. Ch.", *2*, 3; 41—43), но въ настоящее время извѣстны, кажется, и случаи непримѣнимости его тамъ, гдѣ существованіе твердыхъ растворовъ не установлено. Напр. Курнаковъ и Пушинъ („Ж. Р. Ф.-Х. Общ.", *33*, 565 [1901]) наблюдали, что прибавленіе таллія къ калію повышаетъ температуру полнаго плавленія ихъ смѣси, даже при малыхъ количествахъ таллія, и что роль „эвтектики" играетъ „чистый" калій. Тоже, повидимому, имѣетъ мѣсто и для висмута съ натріемъ, гдѣ Таммаинъ („Z. ph. Ch.", *3*, 446 [1889]) нашелъ въ „эвтектикѣ" пониженіе (?) температуры плавленія натрія всего на 0,02 градуса, между тѣмъ какъ сомнительно, чтобы его температура плавленія могла быть установлена съ такою точностью, потому что приготовленіе „чистаго" металла очень затруднительно. Нанесеніе на діаграммѣ плавкости температуры плавленія „эвтектики" въ видѣ горизонтальной прямой линіи сдѣлали имѣетъ основаніе, что, впрочемъ, уже указалъ Le-Chatelier („Contrib. à l'étude des alliages", 381).

**) Болѣе сложныя діаграммы бинарныхъ смѣсей можно разбить вертикальными линіями, проходящими черезъ minimum'ы и maximum'ы температуръ на подобныя разсмотрѣнной. Не затронуты выше системы съ двумя жидкими слоями, а равно случаи падающей растворимости при возвышеніи температуры и системы съ „точками перехода".

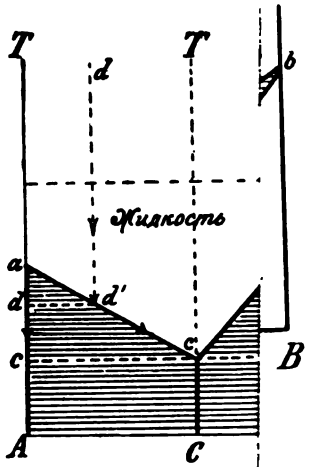
T
d
T
b
Жидкость
a
d
d'
c
B
A
C

Фиг. 1.

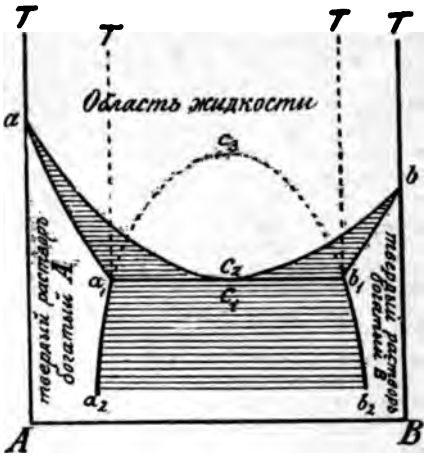
T
T
T
T
Область жидкости
a
c_3
b
твердый раствор богатый A_1
a_1
c_2
c_1
b_1
твердые растворы богатые B
a_2
b_2
A
B

Фиг. 5.

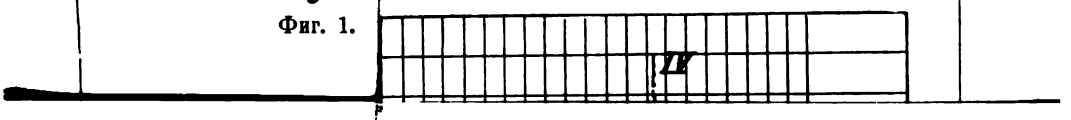
IV

Перлитъ.

Фиг. 12.

Фиг. 13.

—— —— Линіи, данныя R. Austen'омъ и Stansfield'омъ
…… Дополненія, принадлежащія B Roozeboom'y

СТАЛЬ. II.

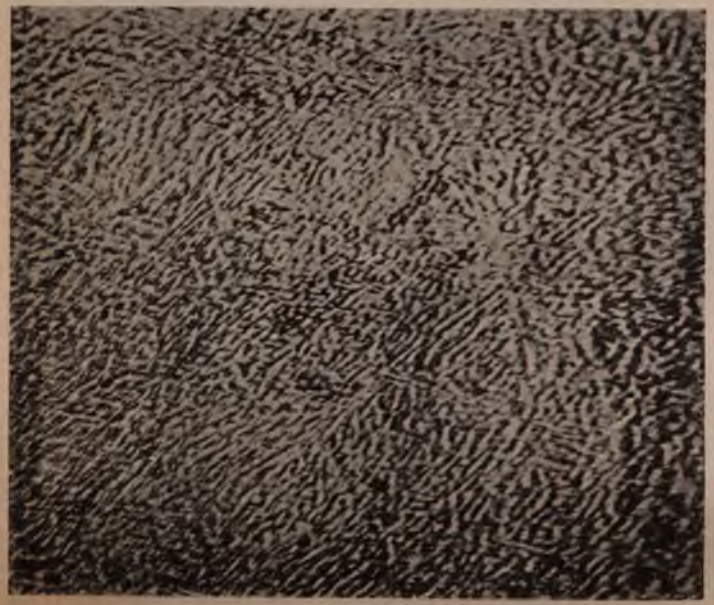

Цементитъ.

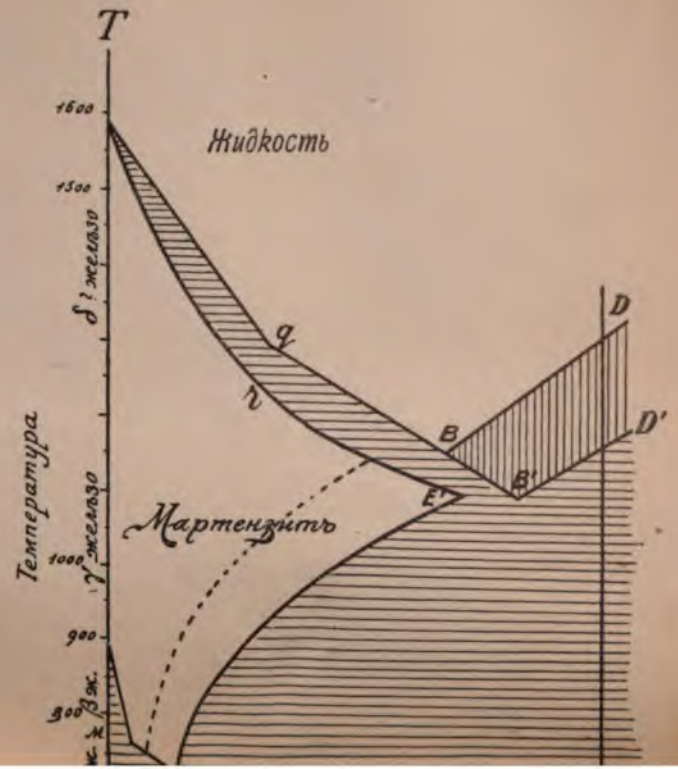

1890) называются твердыя (кристаллическія) системы, составъ которыхъ можетъ мѣняться безъ нарушенія ихъ однородности. Подробное изложеніе относящихся сюда явленій—здѣсь не умѣстно; достаточно разобрать діаграммы фиг. 2, 3, 4 и 5. Наиболѣе простой и обладающей характеромъ общности является фиг. 2. Предполагается, что взята пара тѣлъ, смѣшивающихся въ твердомъ состояніи въ любыхъ отношеніяхъ (примѣры см. Смѣси изоморфныя, XXX, 593) съ образованіемъ вполнѣ однородныхъ системъ; принято затѣмъ, что съ возвышеніемъ температуры тѣло *B* растворяется въ *A* въ возрастающихъ количествахъ, и что выше b^0 (температура плавленія *B*) они въ жидкомъ видѣ смѣшиваются въ любыхъ отношеніяхъ, но кривая плавленія (*apnb*) не обладаетъ ни maximum'омъ, ни minimum'омъ; наконецъ, и это существенное условіе равновѣсія: опыты (охлажденія жидкаго сплава, нагрѣванія твердаго раствора) ведутся съ такою скоростью, чтобы и въ твердой фазѣ успѣвала устанавливаться на всемъ ея протяженіи однородная концентрація. Тогда наростаніе *B* въ *A*, какъ видно, повышаетъ температуру полнаго разжиженія твердаго раствора, что и передается кривой *apnb*; она вполнѣ подобна прямой *ca* (фиг. 1) и даетъ составъ жидкаго раствора и температуру его равновѣсія съ твердымъ. Спрашивается, каковъ составъ послѣдняго? По положенію Gibbs'a онъ долженъ отличаться отъ состава жидкости, совпадая съ нимъ только въ точкахъ *a* и *b*. Кривая твердаго раствора, слѣдовательно, должна начинаться въ этихъ точкахъ и, такъ какъ выше *apnb* лежитъ область жидкости, то она должна идти ниже *apnb*, что и передано кривой *aqob*. Заштрихована область неосуществимыхъ въ равновѣсномъ состояніи химически и физически однородныхъ системъ (система состава *x* въ отсутствіи переохлажденія обязательно распадается на жидкій растворъ состава *n* и твердый—состава *o*). Если охлаждается жидкій растворъ (сплавъ) *m*, то до n^0 онъ остается жидкимъ, здѣсь же появляется твердая фаза, «твердый растворъ» состава *o*, благодаря чему составъ остающейся жидкости передвигается влѣво. Температуру ея можно понизить далѣе и жидкость послѣдовательно пройдетъ всѣ точки кривой *np*, между тѣмъ какъ твердый растворъ пройдетъ соотвѣтственныя точки кривой *oq*; въ точкѣ *q* все окончательно затвердѣетъ и далѣе массу можно будетъ охлаждать не нарушая ея однородности, если только она неспособна при низкихъ температурахъ къ какому-либо новому превращенію. Такъ какъ *q* и *n* лежатъ на одной ординатѣ, то окончательный составъ твердаго раствора равенъ составу жидкаго сплава, съ котораго начался опытъ. *qn* есть, слѣдовательно, та разность температуръ, на протяженіи которой идетъ постепенное застываніе жидкаго сплава. Обратный ходъ явленій не требуетъ поясненій. Какъ видно отъ случая фиг. 1 явленіе отличается слѣдующимъ: 1) составъ твердой фазы, находящейся въ равновѣсіи съ жидкостью передается точкой, лежащей не на начальной ординатѣ, а въ площади *AabB*; 2) температура окончательнаго отвердѣнія (или же начала плавленія) не совпадаетъ съ температурой плавленія низкоплавкаго слагаемаго, а лежитъ между температурами плавленія обоихъ слагаемыхъ и 3) вполнѣ застывшій сплавъ физически и химически однороденъ. Фиг. 3 отвѣчаетъ случаю образованія двумя слагаемыми твердаго раствора съ maximum'омъ температуры плавленія, а фиг. 4 — твердому раствору съ minimum'омъ температуры плавленія. По положенію Gibbs'a въ minimum'ѣ и maximum'ѣ сосуществующія фазы должны сливаться по составу, а потому кривыя начала и конца кристаллизаціи тутъ сходятся въ одну точку; сплавы съ maximum'омъ и minimum'омъ плавленія можно, слѣдовательно, считать независимыми слагаемыми, а тогда діаграммы 3 и 4 являются ничѣмъ инымъ, какъ своеобразнымъ удвоеніемъ діаграммы 2-й. Неизвѣстно, обладаютъ ли подобныя системы съ maximum'омъ плавленія тѣмъ, что называется «опредѣленнымъ составомъ», т. е. раціональными показателями въ химическихъ формулахъ, имъ отвѣчающихъ. Какъ видно, во всѣхъ трехъ случаяхъ (діагр. 2, 3 и 4) «твердый растворъ» въ сравненіи съ находящимся съ нимъ въ равновѣсіи жидкимъ, всегда богаче высокоплавкимъ слагаемымъ (правило Bruni и Bakhuis Roozeboom'a *). Сложнѣе діаграмма 5-ая. Retgers («Zeit. ph. Ch.», *3*, 496 [1899]) показалъ, что существуютъ пары изоморфныхъ тѣлъ, смѣшивающихся другъ съ другомъ не во всѣхъ отношеніяхъ, а съ разрывомъ (см. Смѣси изоморфныя, l. c.), подобнымъ разрыву въ смѣшиваемости паръ жидкостей, дающихъ два жидкихъ слоя. Тогда наблюдается, что тѣло *A* даетъ твердый растворъ съ возрастающими количествами *B* только до извѣстнаго предѣла, при попыткахъ перейти который появляются кристаллы другого твердаго раствора, содержащаго избытокъ *B* и относительно малыя количества *A*; пограничные твердые растворы и тутъ (какъ и въ жидкостяхъ) могутъ сосуществовать въ устойчивомъ равновѣсіи. Теорія вопроса, какъ она разработана B. Roozeboom'омъ, предвидитъ нѣсколько возможныхъ типовъ. Діаграмма (фиг. 5) отвѣчаетъ случаю, когда кривая плавленія тѣлъ *A* и *B* имѣетъ minimum при C^0_2, гдѣ она встрѣчается въ точкѣ C_1 съ горизонтальной (фиктивной, см. стр. 688, прим. 1) линіей $a_1\ b_1$, отвѣчающей (?) разрыву въ кривой затвердѣванія. Въ точкѣ $C_1\ C_2$ оба твердыхъ раствора a_1 и b_1 находятся въ равновѣсіи съ жидкостью. Заштрихована та часть діаграммы, гдѣ неосуществимы однородныя системы; площадь $a_2\ a_1\ b_1\ b_2$ не закончена. Діаграмма предполагаетъ слѣдующее. *A* образуетъ съ *B* твердый растворъ, температура плавленія котораго падаетъ по мѣрѣ наростанія относительнаго содержанія *B*. Составъ жидкой фазы даетъ кривая aC_2, а сосуществующаго твердаго раствора—aa_1. Въ точкѣ a_1, твердый растворъ, находящійся въ равновѣсіи съ жидкостью $C_2\ C_1$, достигаетъ maxi-

*) G. Bruni, «Samml. Chem. u. chem.-techn. Vortr.», *6*, 415 [1901] и B. Roozeboom, «Zeit. ph. Ch.», *30*, 385 [1899].

mum'а насыщенія тѣломъ B и при дальнѣйшемъ прибавленіи послѣдняго могли бы появиться кристаллы второго твердаго раствора состава b_1, если бы они не плавились одновременно (съ необходимымъ количествомъ кристалловъ a_1) въ жидкость, отвѣчающую по отношенію между A и B ординатѣ, проходящей черезъ C_2 C_1. По мѣрѣ прибавленія B количество этой жидкости увеличивается и, наконецъ, все переходитъ въ жидкое состояніе; система отвѣчаетъ тогда C_2 C_1. Только послѣ этого дальнѣйшее прибавленіе вызываетъ образованіе устойчивыхъ кристалловъ 2-го раствора b_1 и т. д. Если прекратить опытъ въ то время, когда все перешло въ жидкость C_2 и охладить ее, то, затвердѣвая, она должна распасться на необыкновенно тѣсную смѣсь кристалловъ обоихъ твердыхъ растворовъ, тождественную по строенію съ эвтектикой (фиг. 1). Въ моментъ затвердѣванія жидкость C_2C_1 находится въ равновѣсіи съ обоими твердыми растворами a_1 и b_1. Своеобразіе представленія заключается въ томъ, что хотя каждый «твердый растворъ» порознь находится въ равновѣсіи съ жидкостью C_2C_1 и равновѣсіе это не зависитъ въ извѣстныхъ предѣлахъ отъ отношенія массъ A и B, равновѣсіе обоихъ твердыхъ фазъ съ жидкостью принято возможнымъ только при вполнѣ опредѣленномъ отношеніи этихъ массъ. Точка C_2 даетъ maximum температуры, когда сосуществуютъ оба твердыхъ раствора. Составъ ихъ при болѣе низкихъ температурахъ данъ кривыми a_2a_1 и b_2b_1. Въ площади Ta_1b_1T явленія діаграммъ 1 и 5 какъ будто вполнѣ совпадаютъ; а именно при охлажденіи жидкаго сплава, отвѣчающаго пунктирной ординатѣ a_1T онъ долженъ весь закристаллизоваться въ твердый растворъ a_1; по ординатѣ, проходящей черезъ C_2, онъ дастъ эвтектику a_1 и b_1, а по пунктирной же ординатѣ b_1T— исключительно твердый растворъ b_1. Существенное различіе заключается, однако, въ томъ, что при охлажденіи по ординатѣ a_1T жидкость, хотя и отличается по составу отъ a_1 и при температурѣ $C°_2$ имѣетъ даже составъ эвтектики, но при полномъ отвердѣваніи система снова становится однородной, что совершенно невозможно для системы фиг. 1-й. Діаграмма 5 выведена B. Roozeboom'омъ (l. c.) съ помощью линій χ (линій «химической энергіи») строго логически, но при одномъ, имъ оговоренномъ, а priori'номъ допущеніи: а именно, онъ предположилъ, что жидкій растворъ, находящійся въ равновѣсіи съ твердымъ, можетъ быть однороднымъ. Ostwald («Allg. Ch.», *2*, 3; 50) замѣчаетъ, что «такое положеніе нельзя признать всегда вѣрнымъ». Подобное же сомнѣніе было и у Roberts Austen'а со Stansfield'омъ, потому что въ своемъ докладѣ международному конгрессу физики въ Парижѣ въ 1900 г. («Rapports, Congr. Intern. de Phys.», *1*, 363) они дополняли діаграмму Roozeboom'а пунктирной кривой $a_1C_2b_1$ (фиг. 5), долженствующей обозначать распаденіе жидкости на два слоя, имѣющихъ «критическую» точку въ C_2; то же допускаетъ и A. Findlay («The Phase Rule etc.», Лондонъ, 191 [1904]). Многочисленныя работы лабораторіи Roozeboom'а показали, однако, что въ огромномъ числѣ относимыхъ сюда случаевъ не наблюдалось двухъ слоевъ. Если принять, однако, во вниманіе: 1) что возможность реальнаго существованія системъ, обладающихъ принятыми Roozeboom'омъ свойствами, допущена имъ a priori, между тѣмъ какъ опытомъ доказано, что невозможно сосуществованіе въ устойчивомъ равновѣсіи двухъ жидкихъ слоевъ, имѣющихъ двѣ поверхности раздѣла съ одной газообразной фазой *); 2) что Курнаковъ и Жемчужный («Ж. Р. Ф.-Х. Общ.», *37*, 230 [1905]) для сплавовъ хлористыхъ калія и натрія наблюдали, повидимому, образованіе двухъ твердыхъ растворовъ, но кривыя, ими полученныя, отвѣчаютъ схематической фиг. 6; то кажется вѣроятнымъ, что фиг. 5 можетъ быть замѣнена фиг. 7, не требующей особыхъ поясненій, такъ какъ она представляетъ сложеніе фиг. 4 съ заштрихованной площадью a_1cb_1, встрѣчающейся на фиг. 6 и буквально воспроизводящей то, что извѣстно для паръ жидкостей, способныхъ давать два жидкихъ слоя (Алексѣевъ, «Ж. Р. Ф.-Х. Общ.», *15*, 196 [1883] и «Wied. Ann.», *28*, 305 [1886]). На фиг. 7 вершина параболической кривой a_1cb_1 касается minimum'а кривой плавленія; всѣ фазы діаграммы сливаются тогда по составу и находятся безусловно въ состояніи устойчиваго равновѣсія; устойчивость системы обезпечена и тогда, когда площадь a_1cb_1 касается какой-нибудь другой точки восходящей вѣтви верхней кривой. Діаграмма Le-Chatelier (фиг. 12), повидимому, близка къ фиг. 7. Перехожу къ морфологіи желѣзоуглеродистыхъ системъ. Задача ихъ классификаціи усложнена громаднымъ количествомъ «минераловъ», открытыхъ въ желѣзѣ. По Le-Chatelier («Contrib. etc.», 379), при обыкновенныхъ температурахъ ихъ шесть, а именно: феррить, мартензитъ, аустенитъ, троститъ, цементитъ и графитъ; при высокихъ температурахъ къ нимъ должны быть присоединены β, γ и δ аллотропическія видоизмѣненія желѣза, немагнитная разновидность мартензита и, наконецъ, расплавленный металлъ, т. е. всего 11 различныхъ фазъ; по предыдущему, къ нимъ слѣдовало бы прибавить еще и перлитъ, какъ «эвтектику» **). Далеко не всѣ эти фазы и условія ихъ образованія и сосуществованія можно считать окончательно установленными. Наиболѣе разработанъ и почти рѣшенъ окончательно вопросъ о строеніи мало-углеродистыхъ сплавовъ. Д. К. Черновъ, признавъ ихъ вполнѣ подобными очень

*) Опытъ произведенъ Trevor'омъ (Bancroft, „The Phase Rule", 100), который заключилъ въ замкнутое кольцеобразное пространство два слоя, образованныхъ водою съ эфиромъ. Слой эфира былъ надъ водою въ одной половинѣ кольца, а надъ ними былъ паръ. Черезъ нѣсколько времени свободная поверхность воды въ другой половинѣ кольца покрылась слоемъ эфира (ср. Горбовъ, „Ж. Р. Ф.-Х. Общ.", *37*, 1224 [1905]). Система: два жидкихъ слоя, имѣющихъ двѣ поверхности раздѣла съ одной газообразной фазой, — можетъ быть устойчивой только при равенствѣ скоростей диффузіи въ газообразной и жидкой средѣ, но это условіе неосуществимо.

**) Le-Chatelier не упоминаетъ перлита, какъ самостоятельнаго слагаемаго, потому что онъ представляетъ „эвтектическую" смѣсь 2 феррита и цементита.

концентрированнымъ растворамъ сильно кристаллизующихся солей (Семенченко-Даценко, l. c., 48, 57 и д.), первый отмѣтилъ существованіе для нихъ особыхъ характерныхъ точекъ, названныхъ имъ точками *a*, *b*, *c* и *x*. Точки эти «не постоянны на шкалѣ (l. c., 45), но перемѣщаются сообразно съ качествомъ С. (для С. чистой эти измѣненія зависятъ только отъ количества содержащагося въ ней углерода)». На чертежѣ (фиг. 8) *) точка *o* отвѣчаетъ чистому (химически) желѣзу, нулю содержанія углерода и нулю температуры + 0° Ц.; по абсциссѣ *oo* предполагаются отложенными возрастающее содержаніе углерода и убывающее желѣза, а по ординатамъ—температуры. Точка *c* на *oabdc* отвѣчаетъ температурѣ плавленія чистаго желѣза; *d* **) тамъ же — температурѣ maximum'а скорости его кристаллизаціи; *b* — температурѣ бѣлаго каленія (l. c., 46) и «понимается (l. c., 47) какъ наименьшая температура, ниже которой уже не происходитъ измѣненія структуры (желѣза) какъ при медленномъ, такъ и при быстромъ охлажденіи» ***), а выше которой (l. c., 49) «углеродъ начинаетъ растворять желѣзо точно такъ же, какъ при извѣстной температурѣ кристаллизаціонная вода начинаетъ растворять твердые элементы соли», при чемъ (l. c., 48), какъ только температура переходитъ точку *b*, С. (желѣзо) быстро переходитъ изъ зернистаго или кристаллическаго состоянія въ состояніе аморфное. «Опредѣленіе точки *a* (l. c., 46) слѣдующее: С. какой бы твердости она ни была, и какъ бы ни было быстро охлажденіе, которому она подвергалась послѣ нагрѣва, ея твердость не увеличивается, если температура нагрѣва была ниже *a*; въ этомъ случаѣ, напротивъ, она дѣлается значительно мягче и болѣе легко обрабатывается напилкомъ». Какому измѣненію въ чистомъ желѣзѣ отвѣчаетъ *a*—Черновымъ не указано; отмѣчено только, что «въ С. очень мягкой (l. c., 46), приближающейся къ мягкому желѣзу, точки *a* и *b*» сильно повышаются. «Чѣмъ тверже С. (l. c., 45), тѣмъ больше эти точки приближаются къ точкѣ *o* (нулевой температуры Ц.); напротивъ, чѣмъ мягче С., тѣмъ больше онѣ удаляются отъ *o*, вообще говоря, съ различными скоростями ****). Границы, въ которыхъ происходятъ эти перемѣщенія, довольно тѣсны, такъ что малоопытный экспериментаторъ едва ли замѣтилъ бы ихъ». Для С. твердой и полутвердой «точки *a* и *b* (l. c., 45) соотвѣтствуютъ температурамъ вишневаго каленія и не яркаго свѣтло-краснаго каленія и *c* температурѣ плавленія даннаго сорта С.». Температура maximum'а скорости кристаллизаціи (l. c., 50 и 51) лежитъ близъ точки *c* и «соотвѣтствуетъ хорошо извѣстному факту, что при нагрѣваніи до очень высокихъ температуръ, С. передъ своимъ плавленіемъ распадается на куски или разсыпается на зерна. Чѣмъ тверже С., тѣмъ ниже температура, при которой происходитъ это явленіе и тѣмъ больше точка *d* (въ текстѣ *x*) удаляется отъ точки *c* и приближается къ точкѣ *o*». Не располагая пирометромъ, Черновъ не могъ опредѣлить точно ни положенія указанныхъ имъ температуръ, ни окончательной связи ихъ съ возрастающимъ содержаніемъ въ С. углерода, но знаніе общаго побѣга кривыхъ *) позволило ему вывести необыкновенно цѣнныя указанія относительно условій закалки, ковки **) и исправленія перегрѣва С. (l. c., 56—70), что и сказалось въ свое время на качествѣ издѣлій Обуховскаго завода. Минуя докладъ Soveur'a, вновь открывшаго въ 1893 г. и подтвердившаго данныя Чернова, и переходу къ тѣмъ работамъ, которыя выяснили физическое значеніе найденныхъ Черновымъ точекъ и ихъ перемѣщеніе съ измѣненіями температуры и содержанія въ С. углерода. Gore («Proc. R. S.», *17*, 1869) и Barrett («Ph. Mag.», *46*, 1875) нашли, что брусокъ твердой С. испытываетъ при постепенномъ нагрѣваніи до ярко-краснаго каленія въ извѣстный моментъ внезапное замедленіе въ расширеніи и въ то же время яркость его свѣченія начинаетъ наростать медленнѣе; температура его на мгновеніе перестаетъ увеличиваться. При охлажденіи замѣчаются обратныя явленія, но только они протекаютъ рѣзче и потому легче поддаются наблюденію. Сокращеніе бруска и паденіе его температуры на нѣкоторое время даже могутъ быть обращены, блескъ металла временно возрастаетъ, откуда явленіе получило названіе *рекалесценціи* (см. XI, 846 и XIII, 771). Оба превращенія, хотя и являются обратными другъ другу, не происходятъ, однако, при одной и той же температурѣ, при повышеніи или паденіи ея. Въ первомъ случаѣ удается перегрѣть металлъ, а во второмъ—переохладить, но F. Osmond показалъ, что температура превращенія при нагрѣваніи тѣмъ ниже, чѣмъ медленнѣе оно ведется, и что при медленномъ же охлажденіи и переохлажденіе меньше, а температура рекалесценціи выше; такимъ образомъ для безконечно медленнаго измѣненія температуръ можно считать, что оба явленія совпадаютъ. Онъ же нашелъ, что рекалесценція ***) наблюдается не только для С., но и для желѣза, и что тутъ явленія сложнѣе. А именно, если взять кусокъ желѣза ****) и изучать кривую его охлажденія, откладывая по абсциссамъ температуры, а по ордина-

*) Фиг. 8 не дана Черновымъ, а принадлежитъ мнѣ.

**) У Чернова это точка *x*.

***) Черновъ оговариваетъ, что „не слѣдуетъ, однако, разсматривать это опредѣленіе, какъ совершенно абсолютное" (l. c., 47).

****) Возможность ихъ пересѣченія, очевидно, этимъ предрѣшается, но о ней Черновъ ничего прямо не говоритъ.

*) На чертежѣ кривыя переданы прямыми, потому что онъ чисто схематическій.

**) Должно отмѣтить напр., что Черновъ установилъ, что выше температуры *b* — механическая обработка не имѣетъ никакого вліянія на структуру С. „Сколько бы, напр., не проковывали кусокъ С. въ сварочной печи (если бы это, конечно, было возможно), микроскопъ послѣ такой обработки не обнаружитъ ни увеличенія, ни уменьшенія величины зерна стальной болванки", поясняетъ Семенченко-Даценко (l. c., 4). „Размѣры зерна не зависятъ отъ степени механической обработки" — положеніе VI-е A. Soveur'a изъ доклада на конгрессѣ горнаго дѣла и металлургіи въ Чикаго въ 1893 г. (цитирую по Семенченко-Даценко, l. c., 17).

***) Въ изученіи этихъ явленій должно отмѣтить еще работы Reinell'я, Howe и Charpy.

****) Онъ содержалъ всего 0,02% углерода, что вызвало Ar_1 (см. ниже).

тамъ время, необходимое зайчику, отбрасываемому зеркаломъ гальванометра, чтобы пройти одно дѣленіе линейки, то получается кривая I (фиг. 9). Она показываетъ, что для охлажденія на 1° около 850° *) желѣзу требуется гораздо большее время, чѣмъ гдѣ бы ни было дальше; тутъ, слѣдовательно, происходитъ задержка въ охлажденіи. То же замѣчается около 735° **), хотя замедленіе выражено слабѣе. Наконецъ, незначительное вздутіе кривой имѣется при 670° (680° Guillet). Первую остановку Osmond называетъ Ar_3 (arrêt—остановка), вторую — Ar_2 и послѣднюю Ar_1. Онѣ свидѣтельствуютъ о молекулярныхъ превращеніяхъ изучаемаго вещества, а слѣдующія наблюденія показываютъ, что они вызываются аллотропическими превращеніями желѣза. Если изучать его намагничиваемость, то она оказывается рѣзко падающей при 740°—745° [M-me Sklodowska-Curie, «Thèse»; «Contrib. etc.», 169]; его электрическое сопротивленіе возрастаетъ отъ 0° до 860° и нѣкоторое время остается постояннымъ около этой температуры (H. Le-Chatelier, «Transformations allotropiques du fer», Soc. phys. 20 avr. 1894) ***). Наконецъ, изученіе удѣльной теплоемкости желѣза при разныхъ температурахъ показываетъ аномаліи при температурахъ, близкихъ къ указаннымъ выше (Pionchon). Такимъ образомъ, двѣ точки: Ar_2 и Ar_3 — можно для желѣза считать установленными, откуда слѣдуетъ, что оно можетъ имѣть не менѣе 4-хъ различныхъ состояній: α (по номенклатурѣ Osmond'а) отъ обыкновенныхъ температуръ до 735° (Ar_2); β — отъ 735° до 850° (Ar_3); γ—отъ 850° до 1550° ****) и, наконецъ, расплавленное жидкое желѣзо выше 1550° *****). Характеристики ихъ, по Osmond'у, слѣдующія: α-желѣзо, магнитное, кристаллизуется въ кубахъ (подробности см. Osmond et Gartaud, «Sur la cristallographie du fer», Пар., Dunod, 1900), углерода не растворяетъ; β-желѣзо, не магнитно; кристаллизуется изоморфно съ α-желѣзомъ и тоже не растворяетъ углерода, или не больше 0,15% С. при 760°, а по Benedicks'у («Zeit. ph. Ch.», *40*, 548 [1902]) — 0,27%; γ-желѣзо кристаллизуется въ кубахъ съ притупленными углами, иногда въ кубооктаэдрахъ и растворяетъ углеродъ въ количествѣ 0,95% при 700 (см. ниже діаграмму, фиг. 12 и 13) и до 2% при 1136° (Roozeboom). Ar_3 отвѣчаетъ, слѣдовательно, точкѣ *b* Чернова; точка *a* совпадаетъ съ Ar_2 для чистаго желѣза и съ Ar_1 для С. (см. ниже). Если изучать кривыя охлажденія С. съ разнымъ содержаніемъ углерода, то, какъ нашелъ Osmond (l. c.) съ наростаніемъ углерода точки рекалесценціи смѣщаются, а именно: при 0,14% (кривая II, фиг. 9) Ar_3 приходится около 820° и въ видѣ площадки, а не точки; Ar_2 — около 720° и Ar_1 — около 644°; при 0,45% (кривая III, фиг. 9) постепенное замедленіе и остановка около 695°, отвѣчающая, слѣдовательно, Ar_2, а Ar_1 почти не мѣняетъ положенія (около 650°); наконецъ, для твердой С. съ 1,24% *c* (кривая IV, фиг. 9) наблюдена только одна остановка около 680° *). Такимъ образомъ наростаніе углерода ведетъ за собою сначала пониженіе температуры превращенія Ar_3, а затѣмъ и уничтоженіе его; температура превращенія Ar_2 тоже понижается, но исчезаетъ оно ниже Ar_3. Смѣщеніе точки Ar_1, отвѣчающей наиболѣе низкому температурному превращенію изученныхъ Osmond'омъ системъ, напротивъ, незначительно, что позволяетъ думать, что Ar_1 отвѣчаетъ температурному minimum'у, возможному только при сліяніи двухъ сосуществующихъ фазъ по составу, т. е. при существованіи твердой «эвтектики» **). Сказанное уже позволяетъ до нѣкоторой степени представить себѣ послѣдовательный ходъ превращеній, происходящихъ въ С., содержащей разныя количества углерода. Допустимъ сначала, что она содержитъ его менѣе «эвтектики». При высокихъ температурахъ (выше 850°) желѣзо возможно только въ γ-видоизмѣненіи, и такъ какъ оно растворяетъ углеродъ, то мы будемъ имѣть твердый однородный растворъ ***); при паденіи температуры ниже 850° нѣкоторое время все останется еще однороднымъ (углеродъ понижаетъ Ar_3), но затѣмъ наступитъ моментъ, когда превращеніе желѣза начнется и въ «растворѣ»; переходя въ β-видоизмѣненіе оно или вполнѣ теряетъ способность растворять углеродъ, или же растворяетъ его въ незначительномъ количествѣ; въ томъ и другомъ случаѣ остающійся растворъ долженъ обогатиться углеродомъ и фигуративная точка его должна передвинуться вправо, а фигуративная точка желѣза окажется слѣва на ор-

*) Несомнѣнно, что ходъ явленій переданъ вѣрно; что же касается температуръ, то едва ли ихъ можно считать окончательно установленными. Діаграмма взята изъ мемуара Osmond'а въ „Contrib. etc.", 299, и нѣсколько отличается отъ первоначальной, данной Osmond въ «Transformations du fer et du carbone dans les fers les aciers et les fontes blanches», Пар., 1888; у L. Guillet, „Étude théorique des alliages métalliques", Парижъ, 57 [1904] — стоитъ 860°, B. Roozeboom въ своемъ мемуарѣ (l. c.) дастъ 890°, а v. Jüptner въ „B. B." (l. c.), кажется, округленную цифру—900°.

**) У Guillet—740°; у B. Roozeboom'а 770°, а у v. Jüptner'а—760°.

***) Болѣе новое изслѣдованіе принадлежитъ Boudouard'у («Bull. Soc. Encourag.» [1903], 449).

****) Температура плавленія желѣза тоже не установлена окончательно; 1555° даны Таммановъ и Gürtler'омъ („Z. an. Ch.", *45*, 222 [1905]); Таммановъ и Левинъ („Zeit. an. Ch.", *47*, 141) даютъ 1550°, Carpenter и Keeling („Iron a. Steel Inst.", 1904) даютъ—1500°; Osmond—1550°; Le-Chatelier—1575° и R. Austen—1600° („Contrib.", 382).

*****) Кромѣ того Ball („Journ. of Iron a. Steel Inst.", 1890, I, 85 и 1891, I, 103) нашелъ въ самой мягкой С. maximum твердости при закалкѣ съ 1300°, M-me Curie (l. c.), тоже нашла измѣненіе діамагнитныхъ свойствъ желѣза при этой температурѣ. Наконецъ, яркая начала затвердѣванія С. показываетъ изломъ при этой же температурѣ (см. ниже діаграмму Le-Chatelier). Все это дѣлаетъ вѣроятнымъ существованіе еще ζ желѣза (ср. ниже δ феррита въ закаленной при высокой температурѣ С. съ 0,14% *c* — Osmond'а). Однако, Osmond („Mémorial Art. de la Marine", 2-ème s. t. XIX, 24; статья имѣется въ видѣ отдѣльной книги, заглавіе которой приведено въ прим. 1) не нашелъ этой точки. Существованіе другихъ критическихъ точекъ болѣе сомнительно. Такъ напр., Roberts Austen нашелъ еще особую точку около 600° (немного ниже), но его желѣзо, кажется, содержало водородъ; впрочемъ, v. Jüptner нанесъ ее на свою діаграмму („B. B.", l. c., 2290, точка *x'* фиг. 5).

*) Должна быть и другая около 630° (Ar_1; см. ниже).

**) Это выраженіе встрѣчается во всѣхъ мемуарахъ по металлографіи, хотя по словопроизводству—„эвтектика"—значитъ легкоплавкое, легко переходящее въ жидкое состояніе вещество.

***) О химич. природѣ этого раствора см. ниже, стр. 696.

динатѣ, ему отвѣчающей; при дальнѣйшемъ пониженіи температуры количество выдѣлившагося β-желѣза должно возрастать и, слѣдовательно, кривая твердаго раствора должна все отклоняться вправо, пока температура не достигнетъ 735°; тутъ должно наступить превращеніе β-желѣза въ α-желѣзо; кривая равновѣснаго съ нимъ раствора (твердаго) должна, согласно закону Le-Chatelier (правило фазъ, XXIV, 858) при 735° пересѣкаться съ кривой раствора, равновѣснаго съ β-желѣзомъ, отклоняясь еще болѣе вправо. Количество свободнаго желѣза должно, слѣдовательно, возрастать (фигуративная точка на ординатѣ желѣза), а растворъ долженъ обогащаться углеродомъ и фигуративная точка его должна двигаться по новой кривой, пока она не дойдетъ до минимума температуры, гдѣ она встрѣтится съ восходящей кривой растворовъ, равновѣсныхъ съ другимъ независимымъ слагаемымъ системы. При большемъ содержаніи углерода въ С. Ar_3 не наблюдается вовсе; это, очевидно, возможно тогда, когда фигуративная точка твердаго раствора при паденіи температуры не встрѣчаетъ кривой растворовъ, равновѣсныхъ съ β-желѣзомъ, а попадаетъ прямо на кривую растворовъ, равновѣсныхъ съ α-желѣзомъ; въ мѣстѣ встрѣчи, которая, понятно, лежитъ ниже 735° (т. е. Ar_2) должна быть остановка температуры благодаря началу выдѣленія кристалловъ α-желѣза (перемѣщеніе Ar_2), затѣмъ должна быть вторая остановка въ минимумѣ температуръ. Наконецъ, когда взята болѣе богатая углеродомъ, чѣмъ С. minimum'а, то при охлажденіи ея можно ожидать остановки температуръ при выдѣленіи вышеупомянутаго другого независимаго слагаемаго и въ минимумѣ температуръ. Слѣдовательно, влѣво отъ минимума мы должны имѣть, при медленномъ охлажденіи до обыкновенной температуры и при полномъ равновѣсіи—двѣ фазы: чистое желѣзо α и «эвтектику», а если охлажденіе идетъ хотя сколько-нибудь быстрѣе, чѣмъ устанавливается равновѣсіе, что имѣетъ мѣсто при закаливаніи С., то кромѣ нихъ долженъ присутствовать и твердый углеродистый растворъ. При составѣ, отвѣчающемъ минимуму температуры, при медленномъ охлажденіи и равновѣсіи можетъ быть только «эвтектика», а при болѣе быстромъ охлажденіи вполнѣ тождественный съ нею по составу твердый углеродистый растворъ, отличающійся, понятно, бо́льшей однородностью строенія. При составѣ С. болѣе богатомъ углеродомъ—фазами—при равновѣсіи—могутъ быть только другое независимое и «эвтектика», а при закалкѣ: твердый углеродистый растворъ, болѣе богатое углеродомъ независимое слагаемое и «эвтектика». Этимъ устанавливается соотношеніе по крайней мѣрѣ четырехъ твердыхъ фазъ (раствора, желѣза, эвтектики и другого слагаемаго), натура же ихъ выясняется микрографіей. Руководясь послѣдней, а равно и предыдущими соображеніями, правда, не столь рѣзко высказанными, Le-Chatelier могъ уже въ 1897 г. указать, что твердый углеродистый растворъ есть не что иное, какъ мартензитъ (XIX, стр. 267), α-желѣзо—ферритъ (XIX, 267), эвтектика—перлитъ, а быстро охлажденный твердый растворъ состава перлита—харденитъ и, наконецъ, другое независимое слагаемое—цементитъ (XIX, 267 и XIV, 472 и ниже стр. 694). Особенно важно было установить существованіе «эвтектики» въ твердомъ состояніи и ея соотношеніе съ другими фазами и Le-Chatelier опирается тутъ на слѣдующія данныя. 1) На наблюденія Arnold'a, показавшаго, что въ чистой С. перлитъ (эвтектика) имѣетъ всегда неизмѣнный составъ и содержитъ 0,95% углерода, почему Arnold далъ ему даже химическую (?) формулу CFe_{24}. Сталь съ 0,95% углерода состоитъ исключительно изъ перлита; при меньшемъ содержаніи углерода въ ней еще наблюдается ферритъ, а при большемъ—цементитъ. 2) На то, что содержаніе перлита въ С., содержащей менѣе 1% углерода, всегда максимальное, возможное при данномъ количествѣ желѣза и углерода, какъ видно изъ данныхъ Sauveur'a, сопоставившаго дѣйствительное содержаніе перлита*) съ вычисленными на основаніи содержанія углерода:

Процентъ углерода.	Содержаніе перлита наблюденное.	вычисленное.
0,09	10	11
0,21	23	26
0,35	50	44
0,80 **)	100	100

3) На то, что, по Sauveur'y, въ С., закаленной выше и ниже температуры рекалесценціи, количества харденита ***) и перлита равны между собою:

Процентъ углерода.	Процентъ содержанія перлита.	харденита
0,09	10	11
0,21	23	31
0,35	50	56
0,80	100	100
1,20	92	94
2,50	77	80

Харденитъ, слѣдовательно, обладаетъ столь же опредѣленнымъ составомъ, какъ и перлитъ. И, наконецъ, 4) на то, что по Chargy строеніе «эвтектики» другихъ сплавовъ тождественно со строеніемъ перлита. Болѣе точ-

*) Устанавливается измѣреніемъ съ помощью планиметра на микрофотографіяхъ (см. Семенченко-Даценко, l. c.).

**) Sauveur установилъ, что въ «чистой» технической С., содержащей кромѣ желѣза и углерода другіе элементы—перлитъ отвѣчаетъ—0,80 проц. углерода.

***) Харденитомъ (hardenit; карбидъ закалки, carbure de trempe, mother of pearly) названо—Howe то однородное вещество, которое наблюдается на полированныхъ и протравленныхъ поверхностяхъ закаленныхъ образцовъ, и изъ котораго самые слабые реактивы выдѣляютъ углеродъ (наряду съ углеводородами). Харденитъ разсматривается большинствомъ, какъ разновидность мартензита, и описывается подъ послѣднимъ названіемъ. Поводомъ является то, что—тѣмъ выше температура закалки С. надъ температурой рекалесценціи (но ниже температуры maximum'а скорости кристаллизаціи Чернова), тѣмъ меньше въ ней наблюдается феррита и цементита и тѣмъ больше той однородной массы, которая носитъ названіе мартензита (ср. фиг. 10, 12). Харденитъ и сорбитъ, повидимому, синонимы (ср. опредѣленіе сорбита, Hiorns, «Metallography», 36 [1902]).

ное установленіе температуръ превращеній, произведенное затѣмъ R. Austen'омъ со Stansfield'омъ (l. c.), фиг. 10, вполнѣ подтвердило соображенія Le-Chatelier и они приняты цѣликомъ въ соотвѣтственной части діаграммы B. Roozeboom'a (фиг. 11); отличается она отъ фиг. 10 только линіей *br* и добавочной площадью подъ линіей *pS*. Линія *br* нанесена гадательно (она и до сихъ поръ не установлена опытами, ср. діаграммы у Charpy, Tr. Moissan, *4*, l. c.) и должна изображать составъ твердаго раствора, сосуществующаго съ жидкостью, или же давать температуры окончательнаго затвердѣванія жидкости (ср. стр. 689 и фиг. 2). Линія *ST* (фиг. 11) отвѣчаетъ перлиту, а точка *S*—теоретической температурѣ перехода его въ харденитъ. Площадь *PNST*—сосуществованію въ равновѣсныхъ системахъ: феррита + перлита; вправо отъ нея лежитъ область перлита + цементита. Къ объясненію подъ фиг. 10 и 11 можно еще добавить, что точка *M* отвѣчаетъ переходу β-желѣза въ α-желѣзо и обратно; точка *O*—пересѣченію кривыхъ растворовъ, равновѣсныхъ съ β и α желѣзомъ, а кривая *SE* даетъ составъ и температуры растворовъ, сосуществующихъ съ цементитомъ, т. е. карбидомъ эмпирическаго состава CFe_3 *). Такимъ образомъ 1) положеніе Чернова, что при высокихъ температурахъ желѣзо образуетъ съ углеродомъ растворы и неспособно къ этому при низкихъ температурахъ, оказалось въ общемъ совершенно правильнымъ. Притомъ, благодаря присутствію углерода, желѣзо оказывается способнымъ не только существовать, но и переходить въ γ- состояніе при довольно низкихъ температурахъ (о температурѣ точки $S = Ar_1$ см. стран. 692). Roozeboom—для объясненія этого на первый взглядъ страннаго обстоятельства — напоминаетъ, что при — 20° Ц. твердый ледъ превращаетъ и себя и поваренную соль (или обратно) въ жидкое состояніе, когда они могутъ смѣшиваться; между тѣмъ какъ кристаллическій ледъ, находящійся въ равновѣсіи съ растворомъ **), не растворяетъ совершенно соли. 2) Согласно съ Черновымъ, кривая плавленія С. оказалась падающей съ повышеніемъ содержанія углерода. 3) Въ С. съ содержаніемъ углерода отъ 0,3 и до 2% нашлись двѣ точки *b* и $a—Ar_3$ и Ar_{11} характерныхъ для нея и 4) закалка С. возможна только начиная съ температуръ, лежащихъ выше *b* (Ar_2), потому что свойствами С. обладаетъ только переохлажденный мартензитъ (съ неизбѣжными примѣсями феррита и перлита, или цементита и перлита). Положеніе кривой *dd* до сихъ поръ не установлено, но въ существованіи ея не можетъ быть сомнѣнія, такъ какъ извѣстно, на основаніи наблюденій Таммана, что maximum скорости кристаллизаціи лежитъ ниже температуръ плавленія. Даже и мелкокристалличность мартензита (Черновъ его считалъ аморфнымъ) подтвердилась, но въ этомъ отношеніи имѣется, впрочемъ, недоразумѣніе, которое отмѣтилъ Heyn («Zeit. Elektroch.», *10*, l. c.). Мартензитъ въ равновѣсномъ состояніи можетъ существовать только выше 700°; тогда онъ недоступенъ нашему наблюденію, мы же знаемъ его только переохлажденнымъ и производимъ переохлажденіе (закалку), какъ только онъ образовался (практика требуетъ по возможности однородныхъ издѣлій); такимъ образомъ мы сами создаемъ эту мелкокристалличность *).

На приведенной части діаграммы Roozeboom'a не нашли себѣ мѣста аустенитъ, трооститъ **), δ-желѣзо и графитъ. Положеніе двухъ первыхъ до сихъ поръ не опредѣлено окончательно и за недостаткомъ мѣста приходится указать на предположенія Roozeboom'a (l. c.), Le-Chatelier («Contrib.», 385—6), Heyn'a («Zeit. Elektroch.», *10*, 498) и v. Jüptner'a («B. B.», *39*, 2392); равнымъ образомъ можно не разсматривать не установленной окончательно растворимости углерода въ α и β желѣзѣ ***). Что же касается δ-желѣза (стр. 692, прим. 5), то, повидимому, оно сказывается изломомъ кривой начала плавленія С., а именно Le-Chatelier («Contrib.», 382), опираясь на данныя Osmond'a, R. Austen'a и исправленныя наблюденія Mannesmann'a даетъ для нея табличку:

% углерода	0	1	2	2,25	3	4	4,3	5,5
Темп. начала плавленія	1575°	1450°	1320°	1275°	1230°	1170°	1150°	1250° ;

Послѣднюю строку можно передать двумя прямыми, пересѣкающимися при 2,25% углерода и 1275° (точка *q*, фиг. 12). Если это вѣрно, то переломъ долженъ отвѣчать переходу одного видоизмѣненія желѣза въ другое (Demarçay, Roozeboom, Meyerhoffer); это обстоятельство должно сказываться и на линіи конца затвердѣванія, т. е. линіи, дающей составъ равновѣсныхъ съ жидкостью кристалловъ твердаго раствора, а именно въ ней долженъ быть разрывъ (ср. Ostwald, «Allg. Ch.», *2*, 3; стр. 52, фиг. 14) и растворимость углерода въ кристаллахъ δ-желѣза благодаря этому должна рѣзко понижаться, а линія конца затвердѣванія должна тутъ приближаться къ

*) Въ статьѣ Карбиды, XIV, 472 формула вслѣдствіе опечатки не вѣрна.

**) Эвтектика льда и $NaCl$ лежитъ около — 22° Ц.

*) Не надо забывать, что мартензитъ образуется при нагрѣваніи, предшествующемъ закалкѣ, благодаря взаимодѣйствію феррита съ перлитомъ (въ С., содержащей меньше 1% углерода), а этотъ процессъ и при высокой температурѣ идетъ довольно медленно (ср. Ewing и Rosenhain, „Metallogr.", *5*, 81).

**) C. Benedicks («Metallogr.», *3*, 15 — 24) считаетъ троститъ коллоидальнымъ растворомъ. Это воззрѣніе встрѣчается съ категорическимъ утвержденіемъ Таммана („Zeit. Elektroch.", *10*, 534—547), что металлы не удается сохранить въ стеклообразномъ, переохлажденномъ состояніи.

***) Какъ указано выше, C. Benedicks думаетъ, что β-желѣзо растворяетъ до 0,27% углерода, образуя минералъ, называемый имъ теперь „ферровитомъ". Прилагаемый чертежъ (фиг. 11 bis) принадлежитъ Roozeboom'y; т. р. α и т. р. β значитъ твердые растворы, образованные α и β-желѣзомъ. Буква S отвѣчаетъ такой же буквѣ фиг. 11. Что касается смысла чертежа, то онъ не требуетъ особаго поясненія, такъ какъ буквально воспроизводитъ фиг. 5. Лѣвая заштрихованная часть отвѣчаетъ тому соотношенію между желѣзомъ и углеродомъ, когда съ при-

ординатѣ *Fe*. На приведенной діаграммѣ это Le-Chatelier не обозначено, потому что весь побѣгъ кривой пока гадателенъ, но факты говорятъ скорѣе въ пользу такого представленія и онъ принялъ его во вниманіе на діаграммѣ, дающей положеніе аустенита (не приводится здѣсь); а именно Osmond («Contrib.», 324) отмѣчаетъ, какъ обстоятельство, несогласное съ діаграммой Roozeboom'a, что С. съ 0,14% углерода при закалкѣ, начиная съ высокихъ температуръ, показываетъ тѣмъ большее содержаніе феррита, чѣмъ выше температура, при которой началась закалка. Это обстоятельство можетъ, впрочемъ, имѣть и другое объясненіе (см. въ концѣ ст. о распаденіи желѣзо-углеродистыхъ сплавовъ) и вопросъ остается пока открытымъ *).

Область мартензита продолжена Le-Chatelier гораздо дальше, чѣмъ у Roozeboom'a (почти до 5% углерода, вмѣсто 2%); въ основаніе имъ положены данныя Mannesmann'a и Royston'a. Пунктирная линія въ области мартензита обозначаетъ (схематически) область троостита, лежащаго по Le-Chatelier между мартензитомъ и кривой *SE* цементита **).

Несравненно менѣе опредѣленны современныя представленія о желѣзо-углеродныхъ сплавахъ, содержащихъ болѣе 2% углерода. На діаграммѣ фиг. 13 сплошной линіей нанесены данныя R. Austen'a и Stansfield'a, а пунктиромъ соображенія, высказанныя B. Roozeboom'омъ въ его мемуарѣ (l. c.). Лѣвая часть діаграммы до вертикальной линіи, проходящей черезъ точки *E*, *r* и *q* уже разсмотрѣна (ср. фиг. 10 и 11). Кривыя *AqB* и *BD* (послѣдняя нанесена прямой), а равно и линія *a'aBc'* вытекаютъ непосредственно изъ опытныхъ данныхъ, вторую (*BD*) R. Austen со Stansfield'омъ считаютъ за кривую жидкости, равновѣсной съ графитомъ; такое толкованіе очень вѣроятно, но составъ твердой фазы до сихъ поръ не установленъ опытомъ. Линія *a'aBc'* отвѣчаетъ остановкѣ пирометра въ «эвтектикѣ»—*B*, содержащей 4,3% углерода и лежащей при 1130°. Линіи *BB'*, *B'D'* и *E'B'F* нанесены (R. Austen'омъ) по предложенію Le-Chatelier; опытомъ ихъ уловить не удалось. Онѣ имѣютъ цѣлью объяснить, что при быстромъ охлажденіи получается чугунъ бѣлый (содержащій только «связанный» углеродъ), а не сѣрый (съ графитомъ); *B'D'* есть, слѣдовательно, кривая жидкости, равновѣсной съ бѣлымъ чугуномъ; *B'*—«эвтектика» изъ жидкости, мартензита и бѣлаго чугуна; линія *E'B'F*—фиктивная линія остановки температуръ въ эвтектикѣ. Представленіе Le-Chatelier нашло сторонниковъ въ Chargy и особенно Heyn'ѣ, пришедшемъ къ нему, повидимому, самостоятельно; изложивъ въ общихъ чертахъ соображенія B. Roozeboom'a, я перейду къ замѣчаніямъ Heyn'a. Общій смыслъ діаграммы Roozeboom'a уже ясенъ изъ разбора фиг. 5 (см. стр. 689). А именно онъ предполагаетъ, что при температурахъ точки *B* въ твердомъ видѣ въ равновѣсіи съ жидкостью сосуществуютъ кристаллы мартензита состава *a* (2% углерода)+графитъ; представляетъ ли послѣдній дѣйствительно чистый углеродъ, или же твердый растворъ малыхъ количествъ желѣза въ углеродѣ—остается открытымъ вопросомъ. При пониженіи температуры составъ твердаго раствора (мартензита) равновѣснаго съ «графитомъ» становится бѣднѣе углеродомъ, передвигаясь по кривой *aE* (предварительная прямая). Въ точкѣ *E* (при 1000°) наступаетъ превращеніе, выражаемое равенствомъ: мартензитъ (съ 1,8% углерода)+графитъ=цементиту (Fe_3C). Такимъ образомъ при 1000° (температура *E*) мы переходимъ отъ области *CBaFH*—равновѣсія графита съ мартензитомъ, къ области, лежащей подъ *EFH*, въ которой слѣва отъ ординаты *LKOF'* въ равновѣсіи цементитъ (*LKOF* отвѣчаетъ ему по составу, содержа 6,66% углерода) съ мартензитомъ [до температуры *S* (Ar_1)], а ниже цементитъ съ перлитомъ; справа же отъ *LKOF* предполагается область равновѣсія цементита съ графитомъ. Всѣ изученные до сихъ поръ сплавы углерода съ желѣзомъ не доходятъ до послѣдней области. Подробная мотивировка Roozeboom'омъ его взгляда не можетъ быть здѣсь изложена. Замѣчу мимоходомъ, что Le-Chatelier (фиг. 12) совершенно игнорируетъ переходную точку *E*, точка же *E'* въ его діаграммѣ лежитъ при 1100° и 5% углерода, т. е., по его мнѣнію, въ «твердомъ» растворѣ (троститѣ) заключается больше углерода, чѣмъ при болѣе высокой температурѣ (въ точкѣ $B=1300$) въ «жидкомъ» (4,3% углерода). Heyn (l. c.) указываетъ, что бѣдные кремніемъ чугуны съ 3,5% и даже 4% углерода, какъ извѣстно, застываютъ въ бѣлый чугунъ и не содержатъ графита и что, какъ подчеркивали ранѣе Chargy и Grenet («Bul. Soc. Enc.», 1902, 399; «Sur l'équilibre des systèmes fer-carbone»), только при нагрѣваніи этого бѣлаго чугуна до температуры краснаго каленія выдѣляется графитовидный углеродъ (такъ называемый «углеродъ отжига»). Что эвтектики съ графитомъ никогда не удастся наблюдать и что металлографическія данныя довольно рѣзко противорѣчатъ взгляду Roozeboom'a, по которому возможно превращеніе: мартензитъ+графитъ⟶цементитъ, такъ какъ слѣдовало бы тогда ожидать, что въ микрофотограммахъ цементитъ будетъ находиться въ непосредственной близости съ графитомъ, облекая его; между тѣмъ этого не только никогда не наблюдается, но даже, какъ правило, графитъ и цементитъ лежатъ возможно удаленные другъ отъ друга; вокругъ графита обыкновенно виденъ ферритъ, а въ области цементита — маленькіе островки перлита. Это замѣчаніе Heyn'a кажется существеннымъ. На оригинальныя представленія v. Jüptner'a можно только обратить вниманіе («B. B.», l. c., 2391—6).

Въ заключеніе замѣчу, что наряду съ только что изложенными взглядами «алло-

---

бавленіемъ послѣдняго [однородный твердый растворъ β даетъ 2-й твердый растворъ, состоящій изъ мартензита и т. д. Ферритъ въ этомъ случаѣ тождественъ съ α твердымъ растворомъ.

*) Несомнѣнно, что измѣненіе діаграммы, которое даетъ Osmond, совершенно неудачно.

**) Данныя Heyn'a («Z. E.», *10*, 498) съ этимъ согласуются.

тропистовъ» (по номенклатурѣ Goecke, «Z. Elektr.», *12*, 402) существуетъ и теорія «карбонистовъ» (Ledebur, Arnold, Campbell), объясняющихъ все разнообразіе желѣзо-углеродистыхъ сплавовъ различными видами содержащагося въ нихъ углерода. А именно считается, что онъ можетъ быть или въ свободномъ, или въ связанномъ состояніи; въ первомъ онъ является въ видѣ графита, или аморфнаго «углерода отжига» (Temperkohle нѣм. авт.), а во второмъ въ видѣ «углерода закалки» (Härtungskohle), или карбида. Графитъ и «углеродъ отжига» различаются только отсутствіемъ у послѣдняго кристаллическаго сложенія. Что же касается «углерода закалки», то онъ при дѣйствіи на С., его содержащую, слабой соляной или сѣрной кислотъ выдѣляется главнымъ образомъ въ видѣ углеводородовъ (см. ниже), а съ разбавленной азотной кислотой на холоду даетъ коричневый растворъ, при нагрѣваніи же частью улетаетъ*). Карбидъ (описанный выше, какъ минералъ «цементитъ») имѣетъ составъ Fe_3C; не разлагается ни слабой соляной, ни слабой сѣрной кислотами; со слабой же азотною—оставляетъ коричневыя хлопья, растворяющіяся только при 80°, окрашивая растворъ въ слабо коричневый цвѣтъ. Сравнивая цвѣта такихъ растворовъ колориметрически, v. Jüptner пришелъ къ заключенію, что степень конденсаціи углерода въ «связанномъ состояніи» должна быть различной и назвалъ углеродъ карбида—Bikohlenstoff, углеродъ отожженной стали—Trikohlenstoff и, наконецъ, углеродъ закалки—Tetrakohlenstoff. Углеводороды, выдѣляющіеся при раствареніи различныхъ сортовъ стали и чугуна, изучались Cl6ez'омъ и болѣе подробно Campbell'емъ (въ Америкѣ), который нашелъ между ними парафины (см.), а именно, CH_4, C_2H_6, C_3H_8, C_4H_{10} и C_5H_{12} и олефины (см.), каковы—C_2H_4, C_3H_6, C_4H_8 и C_5H_{10}. Кромѣ того съ помощью закаленной стали можно было получить въ значительномъ количествѣ ацетиленъ—C_2H_2; съ отпущенной —преобладалъ—C_4H_8. Считая, что единственнымъ химическимъ соединеніемъ углерода съ желѣзомъ можетъ быть только карбидъ состава Fe_3C (каковой составъ дѣйствительно установленъ для кристалловъ цементита, не растворяющихся въ слабыхъ кислотахъ) и связывая это съ представленіями v. Jüptner'а о различной конденсаціи углерода, Campbell приходитъ къ теоріи «полимерныхъ карбидовъ», по которой въ мартенситѣ долженъ заключаться C_2Fe_6, въ сорбитѣ и троститѣ—C_3Fe_9, а въ перлитѣ и цементитѣ—C_4Fe_{12} и C_5Fe_{15}. Впослѣдствіи Campbell съ Kennedy указали на возможность существованія карбида съ 9,67% углерода, отвѣчающаго формулѣ CFe_2 и минералу когениту (Cohenit), найденному Forchhammer'омъ въ метеоритѣ Ніакорнака. Предыдущія соображенія, имѣющія многихъ защитниковъ, кажутся сомнительными во многихъ отношеніяхъ. Соединенія углерода съ желѣзомъ должны изучаться не отдѣльно, а въ связи съ соединеніями металловъ вообще, какъ съ металлоидами, такъ и съ металлами, и затѣмъ въ связи съ карбидами другихъ металловъ въ частности. Какъ извѣстно, соединенія металловъ съ металлоидами обладаютъ сравнительно простыми формулами, легко укладывающимися въ періодическую систему Д. И. Менделѣева; столь же просты, какъ особенно отмѣчено Курнаковымъ («Ж. Р. Ф.-Х. Общ.», *37*, 669 [1905]) и Пушинымъ («Потенціалъ и природа металлическихъ сплавовъ», 85—6, СПб. [1906]) и соединенія металловъ между собою, обнаруживающихъ тоже періодичность. Уже по одному этому сомнительны формулы въ родѣ — CFe_{24} (см. стр. 693), предложенной Arnold'омъ для перлита*). Съ другой стороны многочисленныя работы (главнымъ образомъ Moissan'а и его учениковъ) надъ карбидами металловъ показали, что многіе металлы даютъ карбиды съ очень простыми формулами, отвѣчающими вполнѣ опредѣленнымъ углеводородамъ, каковы, напр., CaC_2, отвѣчающій C_2H_2, Al_2C_4, отвѣчающій CH_4 и т. д. и другіе, которые даютъ карбиды неопредѣленной формулы, напр., уранъ; такіе карбиды можно бы разсматривать какъ неопредѣленные растворы углерода въ металлѣ, но такъ какъ съ кислотами они выдѣляютъ смѣсь вполнѣ индивидуальныхъ углеводородовъ, то правильнѣе признавать ихъ сложными твердыми растворами карбидовъ; эти металлы должно, слѣдовательно, считать подобными водороду не только по способности образовывать съ углеродомъ многочисленныя соединенія (типы углеводородовъ), но и по способности ихъ «карбидовъ» растворять другъ друга въ разныхъ отношеніяхъ, вполнѣ подобной взаимной растворимости углеводородовъ. Съ этихъ точекъ зрѣнія наблюденія Campbell'а не могутъ быть объяснены, если мы не примемъ въ С. и чугунѣ «карбидовъ» желѣза C_nFe_{2n+2}, C_nFe_{2n} и C_nFe_{2n-2} (для ацетилена) и т. д. и не допустимъ, что они растворяютъ другъ друга въ разныхъ отношеніяхъ въ твердомъ состояніи, а при высокихъ температурахъ способны къ такому же роду равновѣсія, которое установлено Berthelot для углеводородовъ въ его пирогенетическихъ изслѣдованіяхъ. Образованіе углеводородовъ Campbell'я этимъ взглядомъ объясняется, если принять, что «карбидъ» par excellence — CFe_2 — обладаетъ формулой C_2Fe_6, а CFe_2—формулой C_2Fe_4, или общѣе, C_nFe_{2n}; тогда первый будетъ отвѣчать этану, а второй этилену или его гомологамъ и можетъ быть дѣйствительно «полимернымъ»; наконецъ, для объясненія ацетилена надо допустить существованіе C_2Fe_2. То, что при дѣйствіи слабыхъ кислотъ остается карбидъ— C_2Fe_6—отвѣчаетъ меньшей реакціонной способности парафиновъ; образованіе въ закаленной С., т. е. послѣ нагрѣванія C_2Fe_6 отвѣчаетъ образованію ацетилена при пирогенетическихъ реакціяхъ; этому же отвѣчаетъ и выдѣленіе при высокихъ температурахъ феррита, такъ какъ и углеводороды при очень

*) См. Сталь—анализъ, проба Эггерца.

*) Представленіе Arnold'а, какъ видно, не сходится со взглядомъ Campbell'я, приписывающаго перлиту формулу C_5Fe_{15}.

высокихъ температурахъ распадаются *) съ выдѣленіемъ водорода и т. д. Равновѣсіе желѣза съ сѣрой, фосфоромъ, кремніемъ и т. д. не можетъ быть изложено въ настоящей статьѣ, не смотря на громадную практическую важность такихъ системъ. *А. И. Горбовъ.*

Сталь—см. Шталь.

Сталь фасонная—см. Фасонныя желѣзо и сталь.

Стальна — см. Ножевое мастерство (XXI, 319).

Стальныя издѣлія — см. Желѣзныя и стальныя издѣлія (доп.).

Стаматовъ (Георгій) — болгарскій беллетристъ. Род. въ 1875 г. Въ 1905 г. издалъ: «Избрани очерци и раскази». Серьезный психологическій анализъ, мягкій пессимизмъ, реализмъ изображенія, простота языка и вмѣстѣ съ тѣмъ своеобразныя формы выраженія—характерныя черты С. Любимыя темы его разсказовъ — отрицательная сторона жизни, злоупотребленія бюрократизма и т. п.

Стаческа—см. Столярное дѣло (XXXI, 694), Плотничное мастерство и Ножевое мастерство (XXI, 318).

Станимировъ (С.)—болгарскій духовный писатель. Род. въ 60-хъ годахъ. Соч. его: «Исторія православной церкви»—учебникъ для среднихъ учебныхъ заведеній, «Исторія болгарской церкви», «Умозрительное богословіе»—учебникъ для педагогическихъ школъ. Подъ его редакціей выходитъ «Богословска Енциклопедия». *М. Г.*

Станиславскій (сценическій псевдонимъ Константина Сергѣевича *Алексѣева*)—одинъ изъ самыхъ крупныхъ и оригинальныхъ дѣятелей современнаго русскаго театра. Род. въ Москвѣ, 5 января 1863 г., въ извѣстной купеческой семьѣ Алексѣевыхъ. Мать С. была француженка, бабушка съ материнской стороны—извѣстная въ свое время артистка въ Парижѣ. Образованіе С. получилъ въ Лазаревскомъ институтѣ восточныхъ языковъ. Участвуя въ любительскихъ спектакляхъ, онъ готовился къ оперной карьерѣ и учился пѣнію у Коммисаржевскаго, вмѣстѣ съ которымъ и съ Ѳедотовымъ (XLI, 887) основалъ въ Москвѣ «Общество искусства и литературы». Вскорѣ онъ сдѣлался режиссеромъ спектаклей, устраивавшихся этимъ обществомъ. Здѣсь вырабатывались принципы такого театра, въ которомъ не только передавалась бы предметная обстановка, соотвѣтствующая каждой пьесѣ, но возсоздавалась бы атмосфера жизни. Въ 1898 г. С., вмѣстѣ съ драматургомъ Влад. Ив. Немировичемъ-Данченко, основалъ Московскій Художественный Театръ. Артисты, вошедшіе въ составъ театра, принадлежали къ числу любителей, членовъ общества искусства и литературы, уже работавшихъ подъ руководствомъ С., а также къ числу учениковъ Немировича-Данченко. Новый театръ открылся пьесой А. Толстого «Царь Ѳеодоръ». Первые два года успѣхъ его былъ очень средній. Новая эпоха для М. Х. Т. началась въ 1900 г., послѣ того какъ вся труппа побывала въ Севастополѣ и Ялтѣ, главнымъ образомъ для того, чтобы познакомить со своимъ дѣломъ больного въ то время Чехова. Сотрудничество театра Немировича-Данченко и С. съ Чеховымъ и Горькимъ опредѣлило дальнѣйшій его характеръ. Онъ совершилъ рядъ тріумфальныхъ поѣздокъ въ Петербургъ; успѣхъ его въ Германіи и Австріи превзошелъ ожиданія. Нѣмецкая печать ставила артистовъ театра на высоту перваго ансамбля въ Европѣ и главнымъ образомъ восхваляла руководителя театра, В. И. Немировича-Данченко и талантъ режиссера, С. Лучшіе современные драматурги въ Западной Европѣ—Метерлинкъ, Гауптманъ и др.—присылаютъ свои пьесы въ рукописяхъ въ М. Х. Т., считая его постановки образцовыми. Такова исторія театра, созданная совмѣстной творческой работой его художественныхъ руководителей Немировича-Данченко и С. Его пониманіе сценическаго искусства связано съ реалистическимъ театромъ, каковъ, напр., театръ Антуана въ Парижѣ или Deutsches Theater въ Берлинѣ. Стремленіе создать иллюзію живой дѣйствительности доведено въ театрѣ С. до идеальнаго совершенства. Домъ, въ которомъ происходитъ дѣйствіе, весь живетъ; художникъ-режиссеръ восполняетъ автора. Сцена въ постановкахъ С. совершенно отдѣлена отъ зрительнаго зала, въ томъ смыслѣ, что абсолютно избѣгаются эффекты, обращенные къ публикѣ. Режиссерская работа не ограничена текстомъ пьесы, а дополняетъ жизнь дѣйствующаго лица въ промежуткахъ между его репликами и за сценой. Особенность постановокъ С. и заключается въ этой закулисной жизни. Разработка деталей доведена до такой полноты, что враги С. и созданнаго имъ театра, въ своемъ отстаиваніи старой условности и сценической рутины, сводятъ все новаторство С. къ «сверчкамъ и паутинѣ» въ чеховскихъ драмахъ. Это совершенно невѣрно. С.—прежде всего художникъ, чутко понимающій символизмъ обиходныхъ подробностей, воплощающихъ для глазъ и для слуха душевныя состоянія людей. Важно не то, что онъ даетъ много подробностей, а то, что онъ выдѣляетъ самыя характерныя изъ нихъ и тѣмъ самымъ переноситъ зрителей въ изображаемую среду. Онъ выходитъ за предѣлы реалистическаго театра и создаетъ интимный театръ настроеній. Его постановки — вовсе не «протоколы» въ духѣ натурализма, а художественныя воплощенія духовной атмосферы драмъ. Огромное достоинство С. заключается и въ умѣньѣ вдохновлять артистовъ, объединять ихъ общимъ пониманіемъ, благодаря чему получается стройное исполненіе, въ которомъ нѣтъ іерархическаго раздѣленія на главныя и второстепенныя роли. Защитники стараго, условнаго театра упрекаютъ С. въ уничтоженіи самобытности актеровъ, но упрекъ этотъ опровергается фактически: театръ С. далъ сценѣ первоклассныхъ артистовъ, какими и у насъ, и за границей признаютъ Качалова, Москвина, Книппперъ и др. Вмѣстѣ съ тѣмъ С. умѣетъ вдохнуть жизнь въ исполнителей даже самыхъ маленькихъ ролей, и вотъ эта творческая работа надъ актерской толпой и служитъ полемическимъ ма-

*) Предлагаемыя формулы гадательны въ томъ отношеніи, что въ нихъ Fe принятъ эквивалентнымъ H, а не H_2, но онѣ, во всякомъ случаѣ, вѣроятнѣе формулъ Сапфѣй'а.

теріаломъ для враговъ М. Х. театра. Съ наибольшимъ совершенствомъ режиссерскій талантъ С. выразился въ постановкахъ Чехова и отчасти Горькаго. Московскій художественный театръ—преимущественно чеховскій театръ, создавшій на русской сценѣ цѣлый міръ, гдѣ царитъ нѣжность и грусть. Въ той же гаммѣ интимности, связанной съ одухотвореннымъ реализмомъ, идутъ «Дикая утка» и «Докторъ Штокманъ» Ибсена, «Михаилъ Крамеръ» Гауптмана. Какъ актеръ, С. обнаруживаетъ сильно выраженную индивидуальность. Далеко не всѣ роли одинаково удаются ему. Героизмъ Шекспира не находитъ отклика въ его художественномъ темпераментѣ; его Брутъ въ «Юліи Цезарѣ» далеко не удовлетворяетъ. Онъ весь—въ колеблющихся оттѣнкахъ новаго искусства; его сила—въ умѣньѣ изображать скрытый душевный міръ; его лучшая роль—докторъ Астровъ въ «Дядѣ Ванѣ» Чехова. Вся красота чеховскаго міра, въ которомъ цинизмъ—только маска оскорбленной жизнью нѣжности, воссоздана здѣсь С. съ неподражаемой художественностью. Другая сторона его таланта—умѣнье рисовать съ мельчайшими житейскими подробностями психологію человѣка,—сказывается въ его «Докторѣ Штокманѣ»; онъ превращаетъ внѣшній недостатокъ Штокмана,—его близорукость—въ символизацію его внутренняго міра и создаетъ съ покоряющей убѣдительностью образъ наивнаго идеалиста. Изъ множества другихъ ролей С. наиболѣе выдѣляется Вершининъ въ «Трехъ сестрахъ», Крамеръ въ пьесѣ Гауптмана, Сатинъ въ пьесѣ Горькаго: «На Днѣ». *Зин. Венгерова.*

Станн-алкилы или *станн-органическія соединенія, станн-тетраметилъ, станнди-, три- и тетраэтилъ*—см. Олово (XXI, 892).

Станніусъ (Hermann Friedrich Stannius, 1808—1883)—нѣмецкій физіологъ и анатомъ, изучалъ медицину въ Бреславлѣ, въ 1837 г. приглашенъ проф. зоологіи и сравнительной анатоміи и директоромъ института по физіологіи и сравнительной анатоміи въ Ростокъ. С. извѣстенъ своими экспериментальными изслѣдованіями по физіологіи сердца лягушки. Изъ числа печатныхъ трудовъ назовемъ лишь изданный С. совмѣстно съ Зибольдомъ отличный учебникъ сравнительной анатоміи («Lehrbuch der vergleichenden Anatomie», 2 ч., Б., 1846), вторая часть котораго («Позвоночныя животныя») всецѣло принадлежитъ перу С.

Станокъ *деревообрабатывающій, долбежный*—см. Столярное дѣло. *С. сверлильный*—см. Сверленіе и Столярное дѣло. *С. фрезерный*—см. Фреза и Столярное дѣло. *С. чертежный*—см. Черченіе.

Стантіенитъ—сортъ янтаря, см. Смолы (XXX, 574).

Станчики—польская аристокр.-клерикальная партія въ Галиціи; названіе получила отъ заглавія политическаго памфлета «Teka Stańczyka» (1869; *Станчикъ*—шутъ королей Александра Ягеллончика и Сигизмунда I-го), написаннаго проф. Станисл. Тарновскимъ, Іосифомъ Шуйскимъ и др.

***Станчовъ** (Дмитрій)—болгарскій политическій дѣятель. Въ 1897—1906 гг. былъ болгарскимъ дипломат. агентомъ въ СПб., съ ноября 1906 г. мин. иностр. дѣлъ въ каб. Петкова, съ марта 1907 г. въ кабинетѣ Гудева.

***Станюковичъ** (Константинъ Михайловичъ)—писатель: ум. въ 1903 г.

***Старицкій** (Михаилъ Петровичъ)—малорусскій драматургъ: ум. въ 1904 г.

Староболгарскій церковный распѣвъ.—Послѣ покоренія Болгаріи турками въ 1393 г., была уничтожена самостоятельность болгарской церкви; болгарская іерархія замѣнилась греческой, которая стала вводить въ храмахъ греческія богослужебныя книги и національное пѣніе. Фанаріотское духовенство уничтожило даже слѣды болгарскаго искусства. Но въ то время, когда Болгарія умирала культурно, въ сосѣднихъ съ нею Валахіи и Молдавіи болг. церковныя книги и пѣніе были въ полномъ употребленіи. Въ Юго-Западную Россію перенесенъ былъ оттуда въ XVI в. болгарскій распѣвъ. Въ Львовѣ и Перемышлѣ болгарское пѣніе было записано съ помощью квадратной нотной системы. Съ перенесеніемъ въ Кіевъ первыхъ нотно-линейныхъ рукописей, болгарскій распѣвъ утвердился во всей Юго-Западной Руси; когда же царь Алексѣй Михайловичъ сталъ выписывать изъ Кіева для своего хора мѣстныхъ голосистыхъ пѣвчихъ съ ихъ нотами, этотъ распѣвъ былъ перенесенъ и въ Московскую Русь. Съ появленіемъ въ Россіи итальянскихъ композиторовъ во второй половинѣ XVIII ст. начинается новая эпоха партеснаго пѣнія. Древніе напѣвы оказались изгнанными изъ православныхъ храмовъ и сдѣлались достояніемъ старыхъ пѣвческихъ рукописей. Въ такомъ состояніи они находились болѣе полустолѣтія до появленія Бортнянскаго, который первый вдохновился ими и занялся ихъ переложеніями. Послѣднія, какъ и переложенія Турчанинова, спасли болгарскій распѣвъ отъ забвенія. Послѣ войны 1877 г. греческое пѣніе перестало удовлетворять болгаръ; вмѣсто прежней «псалтикіи» началось введеніе русскаго церковнаго пѣнія, въ которомъ сохранились свидѣтельства о болгарскомъ распѣвѣ. Народная душа скоро почувствовала и выдѣлила изъ общей массы пѣснопѣній такія, которыя производили на нее особенное впечатлѣніе: «Дѣва днесь» и «Благообразный Іосифъ». Обращено было вниманіе на то, что мелодіи этихъ пѣснопѣній названы въ русскихъ книгахъ «болгарскимъ распѣвомъ». Болгарскій синодъ командировалъ молодого болгарскаго регента, А. Николова, въ Россію, чтобы собрать въ древнихъ нотныхъ рукописяхъ все, что извѣстно подъ названіемъ «болгарскаго распѣва». Четырехлѣтній трудъ Николова надъ собираніемъ и изслѣдованіемъ болгарскихъ напѣвовъ, сохранившихся въ старинныхъ русскихъ нотныхъ (линейныхъ) рукописяхъ XVI, XVII и XVIII в., увѣнчался успѣхомъ. Первые выпуски: «Литургія» и «Вечерня» Николова вышли въ 1906 г. Въ одноголосномъ своемъ изложеніи онѣ могутъ быть удобны для исполненія только въ сельскихъ церквахъ, для городскихъ же нужно хоровое изложеніе. Болгарскій распѣвъ, подобно греческому и другимъ церковнымъ распѣвамъ, подчиненъ закону бого-

служебнаго осмогласія. Не смотря на то, что мелодія написана въ одномъ и томъ же гласѣ, она не всегда одинакова по своей протяженности. Она бываетъ большая и малая; первая назначалась для церковнаго употребленія въ воскресные дни, вторая—въ остальные дни недѣли. Хотя болгарскій распѣвъ заимствованъ у грековъ, однако, болгарское творчество, оставивъ основы, успѣло его передѣлать на свой ладъ; распѣвъ дошелъ до насъ въ мелодіяхъ, движущихся необыкновенно плавно (ходы на кварты и квинты), въ которыхъ всегда чувствуется правильный ритмъ. Отсюда слѣдуетъ заключить, что въ эпоху, когда сложились настоящія формы, западно-европейское музыкальное искусство не было чуждо ему. Каденціи болг. распѣва примыкаютъ къ каденціямъ болг. народныхъ пѣсенъ; начало музыкальной фразы не всегда совпадаетъ съ началомъ логической — часто логическая фраза встрѣчается въ серединѣ музыкальной и наоборотъ; такимъ образомъ получается постоянное неразрывное цѣлое, особенно въ большомъ распѣвѣ. Ср. Д. Разумовскій, «Церковное пѣніе въ Россіи» (1868); прот. Вознесенскій, «Болгарскій распѣвъ» (1892); Ст. В. Смоленскій, «Азбука Мезенца» (1883); Н. И. Компанейскій, «Къ возрожденію болгарскаго распѣва» («Русская Музык. Газета», 1905); Ан. Николовъ, «Возрожденіе болгарскаго церковнаго распѣва» («Русская Музык. Газета», 1906); М. Геновъ, «Замѣтка о старо-болгарскомъ церковномъ пѣніи» («Рус. Муз. Газ.», 1906, № 23). *М. Г.*

Старообрядецъ — ежемѣсячный журналъ, посвященный исторіи и защитѣ старообрядческой церкви; издается съ 1906 г. въ Нижнемъ-Новгородѣ. Редакторъ И. Захаровъ; издатель старообрядческій епископъ Иннокентій; въ 1907 г. редакторъ-издатель В. Г. Усовъ.

Старообрядцы и сектанты. — Указомъ 12 декабря 1904 г. (п. 6) повелѣно было «подвергнуть пересмотру узаконенія о правахъ раскольниковъ, а равно лицъ, принадлежащихъ къ инославнымъ и иновѣрнымъ исповѣданіямъ, и независимо отъ сего принять нынѣ же въ административномъ порядкѣ соотвѣтствующія мѣры къ устраненію въ религіозномъ бытѣ ихъ всякаго, прямо въ законѣ не установленнаго, стѣсненія». Въ силу этого указа, Выс. утвержденнымъ 11 февраля 1905 г. положеніемъ комитета министровъ предоставлено министру внутреннихъ дѣлъ не позднѣе 3 мѣс. распорядиться отмѣною всѣхъ административныхъ распоряженій, стѣсняющихъ свободу исповѣданія вѣры и не основанныхъ прямо на законѣ. 17 апрѣля 1905 г. опубликованы указъ и Высоч. утв. положеніе комитета министровъ «объ укрѣпленіи началъ вѣротерпимости». Этими актами постановлено: 1) отпаденіе отъ православія въ другое христіанское исповѣданіе или вѣроученіе ненаказуемо; 2) при переходѣ одного изъ исповѣдующихъ ту же самую христіанскую вѣру супруговъ въ другое вѣроисповѣданіе несовершеннолѣтнія дѣти остаются въ прежней вѣрѣ, а при такомъ же переходѣ обоихъ супруговъ дѣти ихъ до 14 лѣтъ слѣдуютъ вѣрѣ родителей, свыше 14 лѣтъ—остаются въ прежней своей религіи; 3) лица, числящіяся православными, но въ дѣйствительности исповѣдывающія ту нехристіанскую вѣру, къ которой до присоединенія къ православію принадлежали сами они или ихъ предки, подлежатъ, по желанію ихъ, исключенію изъ числа православныхъ; 4) разрѣшено христіанамъ всѣхъ исповѣданій принимаемыхъ ими на воспитаніе некрещеныхъ подкидышей и дѣтей неизвѣстныхъ родителей крестить по обрядамъ своей вѣры. Далѣе повелѣно установить различіе между вѣроученіями, соединенными нынѣ подъ наименованіемъ «расколъ», раздѣливъ ихъ на 3 группы: а) старообрядческія согласія, б) сектантство и в) послѣдователи изувѣрныхъ ученій, «самая принадлежность къ коимъ наказуема въ уголовномъ порядкѣ». Наименованіе «старообрядцевъ», взамѣнъ прежняго названія «раскольниковъ», повелѣно присвоить всѣмъ послѣдователямъ толковъ и согласій, которые пріемлютъ основные догматы православной церкви, но не признаютъ нѣкоторыхъ ея обрядовъ и отправляютъ свое богослуженіе по старопечатнымъ книгамъ. Помимо устройства молитвенныхъ домовъ, скитовъ и обителей и избранія духовныхъ лицъ, настоятелей и наставниковъ (см. ниже), С. и сектантамъ разрѣшается устройство особыхъ кладбищъ, начальныхъ школъ и преподаваніе дѣтямъ ихъ Закона Божія, съ тѣмъ, чтобы эти школы состояли въ вѣдѣніи мин-ва народнаго просвѣщенія и преподаваніе въ нихъ велось примѣнительно къ утвержденнымъ для этого типа школъ программамъ и поручалось лицамъ, обладающимъ образовательнымъ цензомъ народныхъ учителей. С. и сектанты уравнены въ правахъ съ лицами инославныхъ исповѣданій въ отношеніи заключенія съ православными смѣшанныхъ браковъ. Отмѣнены законъ 4 іюля 1894 г. о воспрещеніи штундистамъ молитвенныхъ собраній, Высоч. повелѣніе 31 марта 1898 г. о поступленіи раскольниковъ въ юнкерскія и военныя училища и о производствѣ ихъ въ офицеры и ограниченія, установленныя 13 марта 1903 г. относительно награжденія медалями за храбрость нижнихъ чиновъ изъ молоканъ, духоборовъ и др. сектантовъ. Отмѣнены особыя постановленія относительно печатанія и ввоза въ имперію старообрядческихъ и сектантскихъ богослужебныхъ книгъ. Состоялось Высочайшее повелѣніе о распечатаніи всѣхъ молитвенныхъ домовъ, закрытыхъ въ административномъ или судебномъ порядкѣ, кромѣ моленъ, закрытыхъ за неисполненіе требованій строительнаго устава. Указомъ 17 октября 1906 г. дополнены акты 17 апрѣля 1905 г. Съ наибольшей подробностью опредѣленъ порядокъ образованія и дѣйствія старообрядческихъ и сектантскихъ общинъ, а также права и обязанности входящихъ въ составъ общинъ послѣдователей старообрядческихъ согласій и отдѣлившихся отъ православія сектантовъ. Общиною почитается «общество послѣдователей одного и того же вѣроученія, имѣющее цѣлью удовлетвореніе религіозныхъ, нравственныхъ, просвѣтительныхъ и благотворительныхъ потребностей его членовъ, собирающихся для общей молитвы въ храмѣ, молитвен-

номъ домѣ или иномъ предназначенномъ для сего помѣщеніи». Членами общины считаются: 1) лица, подписавшія заявленіе объ образованіи ея, 2) лица, изъявившія желаніе присоединиться къ общинѣ и принятыя общимъ собраніемъ ея, и 3) лица, записанныя въ книгу рожденій общины. Устройство общинъ разрѣшается въ мѣсячный срокъ губернскимъ (областнымъ) правленіемъ, по заявленію, подписанному 50 лицами; жалобы на постановленія губ. правленія приносятся въ 1-ый департаментъ сената. Внесенныя, по постановленію губ. правленія, въ реестръ общины пользуются правами юридическаго лица: имъ предоставлено избирать духовныхъ лицъ, настоятелей или наставниковъ, сооружать храмы, молитвенные дома, учреждать богоугодныя заведенія и школы, пріобрѣтать и отчуждать недвижимыя имущества, образовывать капиталы, заключать договоры и обязательства, искать и отвѣчать на судѣ. Сооруженіе храмовъ, молитвенныхъ домовъ, скитовъ и обителей разрѣшается губернаторами или градоначальниками. Если въ дѣятельности общины обнаруживаются дѣйствія «противныя закону и ограждающимъ нравственность постановленіямъ», то губернаторъ (градоначальникъ) можетъ пріостановить дѣйствія общины; окончательное закрытіе ея зависитъ отъ губернскаго правленія; жалобы на постановленія губ. правленія приносятся въ сенатъ. Дѣлами общины завѣдуютъ общее собраніе членовъ общины и совѣтъ общины, который можетъ быть замѣненъ, по усмотрѣнію общаго собранія, духовнымъ лицомъ, настоятелемъ или наставникомъ. Члены совѣта не подлежатъ утвержденію правительственной власти, но для избранія духовныхъ лицъ, настоятелей и наставниковъ указъ 17-го октября устанавливаетъ цѣлый рядъ требованій (грамотность, 25-лѣтній возрастъ, несудимость, согласіе губернатора). Избраннымъ лицамъ дозволяется употребленіе церковнаго облаченія, а также духовнаго и монашескаго одѣяній; среди С. поповщинскихъ согласій ихъ духовныя лица могутъ пользоваться соотвѣтствующимъ старообрядческимъ наименованіемъ. Духовныя лица, наставники и настоятели С. и сектантовъ, наравнѣ съ духовенствомъ вообще, освобождаются отъ призыва на военную службу, пользуются соотвѣтствующими правами относительно удостовѣренія духовныхъ завѣщаній и освобождаются отъ присяги на судѣ. Указомъ 17 октября опредѣленъ также порядокъ веденія метрическихъ книгъ С. и сектантовъ. Въ общинахъ, признающихъ духовныхъ лицъ, веденіе книгъ возлагается на этихъ лицъ, подъ контролемъ совѣтовъ общинъ. Въ общинахъ, не признающихъ духовныхъ лицъ, метрическія книги ведутся въ городахъ—городскими управами или городскими старостами, въ уѣздахъ — волостными правленіями. Для сектантовъ этихъ общинъ указъ узаконяетъ гражданскій бракъ.

Литература. А. М. Бобрищевъ-Пушкинъ, «Судъ и раскольники-сектанты» (1902); А. С. Пругавинъ, «Старообрядчество во 2-ой половинѣ XIX в. Очерки по новѣйшей исторіи раскола» (М., 1904); его же, «Религіозные отщепенцы. Очерки современнаго сектантства» (2 вып., 1904); его же, «Монастырскія тюрьмы въ борьбѣ съ сектантствомъ» (2-е изд. 1906); его же, «Расколъ и сектантство въ русской народной жизни» (М., 1905); К. К. Арсеньевъ, «Свобода совѣсти и вѣротерпимость» (1905); Г. Блосфельдтъ, «Положеніе иновѣрцевъ и раскольниковъ по своду законовъ» («Журн. Мин. Юст.», 1905, III); А. И., «Новый законъ о С. и сектантахъ» («Право», 1906, № 42).

Н. Ив—ко.

Старостинъ (Василій Григорьевичъ, ум. въ 1902 г.)—писатель, сынъ священника Вологодской губ.; учился въ спб. унив., но курса не кончилъ. С. обладалъ самобытнымъ талантомъ, но не имѣлъ широкаго общественнаго міровоззрѣнія. Его повѣсть «Похожденія семинариста Хлопова», служащая какъ бы поэмою семинарскаго быта, пріобрѣла автору немалую популярность въ началѣ 70-хъ годовъ XIX в. Въ составъ сборника его сочиненій: «Выбрано, что лучше» (СПб., 1901) вошли: «Наше счастіе», романъ; «Похожденія Хлопова», повѣсть; «Послѣдняя», повѣсть; «Мой другъ Вагонъ», разсказъ. См. «Сѣверный Край» (1902, № 59) и «Церк. Вѣстникъ» (1902, № 18).

Старчевичъ (Антоній Starčević)—хорватскій публицистъ и политич. дѣятель, «хорватскій Діогенъ» (1823—1896). Былъ депутатомъ въ хорв. сеймѣ. Изъ работъ его болѣе извѣстны: «Ime Srb» (1868), «Koja je prava hrvatska politika» (1871—защита «великохорватской» идеи), «Pasmina Slavoserbska po Hrvatskoj» (1876), «Woran stehen wir?» (1878—противъ русской политики на Балканахъ), «Pisma Magiarolah» (1879).

***Старчевскій** (Адальбертъ-Войтехъ Викентьевичъ)—журналистъ и знатокъ языковъ европейскихъ и восточныхъ: ум. въ 1901 г.

Старые годы—иллюстрированный художественный журналъ, издается въ СПб. съ 15 янв. 1907 г., ежемѣсячно. Изд. П. П. Вейнеръ, редакторъ В. А. Верещагинъ.

***Старый Маргеланъ**—безуѣздный гор. Ферганской обл., Маргеланскаго у.; жит. 36490; ост. см. *Маргеланъ Старый* (XVIII, 608).

***Стасовъ** (Владиміръ Васильевичъ)—извѣстный писатель: ум. въ 1906 г.

Статистическіе курсы министерства внутреннихъ дѣлъ—учреждены, на основаніи временнаго положенія 3 іюля 1904 г., для теоретической и практической подготовки образованныхъ дѣятелей по административной статистикѣ. Курсы раздѣляются на младшій и старшій и находятся подъ руководствомъ директора центральнаго С. комитета мин-ва внутрен. дѣлъ и учебнаго комитета курсовъ; непосредственное завѣдываніе курсами возлагается на одного изъ старшихъ редакторовъ комитета. На курсы принимаются русскіе подданные, получившіе образованіе не ниже средняго. Первоначальный комплектъ слушателей установленъ въ 100 челов. На курсахъ преподаются: статистика, политическая экономія, энциклопедія права съ отдѣлами гражданскаго и уголовнаго права, государственное, финансовое и полицейское право, отечествовѣдѣніе, свѣ-

дѣнія по естествовѣдѣнію, свѣдѣнія по физикѣ и механикѣ, топографія и счетоводство; практическія занятія ведутся по статистикѣ, картографіи и черченію, а въ лѣтніе мѣсяцы—по землемѣрному дѣлу. Ежегодный расходъ на содержаніе С. курсовъ опредѣленъ въ 26500 рублей. Учрежденіе С. курсовъ было вызвано отчасти недовѣріемъ оффиціальныхъ сферъ, усилившимся при В. К. Плеве, къ статистикамъ, вышедшимъ изъ земскихъ учрежденій.

Статковскій (Романъ)—польскій композиторъ (род. въ 1859 г.). Написалъ оперу «Filenis», Polonaise и Fantasie для орк., рядъ фортеп. и скрипичныхъ пьесъ, струнный квартетъ и др.

Статолитовъ теорія—см. Статоцисты у растеній (ниже).

Статолиты — известковыя отложенія, то въ видѣ отдѣльныхъ кристалловъ, то въ видѣ скопленій въ пузыревидныхъ органахъ различныхъ животныхъ. Эти органы прежде считались исключительно слуховыми и эти отложенія именовались отолитами (мелкія—отоконіи), а съ признаніемъ за этими органами функціи органовъ равновѣсія и статическаго чувства ихъ переименовали въ статолиты, какъ и самые пузырьки изъ отоцистовъ переименовали въ статоцисты.

В. М. Ш.

Статоцисты или *статолиты* **у растеній**. Тонкая чувствительность растеній по отношенію къ геотропическимъ раздраженіямъ (ср. Геотропизмъ, VIII, стр. 435) заставила искать у нихъ какихъ-либо приспособленій для «воспріятія» этихъ раздраженій. При этихъ поискахъ роль путеводной нити сыграло изученіе С. у животныхъ. Эти органы, при помощи которыхъ животныя ориентируются въ направленіи силы тяжести, представляютъ изъ себя пузырекъ, изнутри выстланный слоемъ чувствительныхъ клѣточекъ; внутри пузырька находится тяжелое тѣльце, именуемое статолитомъ, которое и давитъ на физически нижнюю часть статоцисты. Животное остается въ покоѣ, пока этой физически нижней частью является морфологически нижняя часть, т. е., пока статолитъ давитъ на тотъ участокъ С., который находится внизу при нормальномъ положеніи животнаго. Вы перевернули животное на спину, и статолитъ переставъ давить на привычный участокъ С. Онъ давитъ теперь на другой ея участокъ, который обыкновенно давленію не подвергается. Результатомъ этого раздраженія является рядъ движеній животнаго, приводящихъ его снова въ нормальное положеніе, т. е. въ такое, при которомъ статолитъ давитъ по прежнему на привычный участокъ С. Когда было разработано и экспериментально провѣрено ученіе о С. въ животномъ царствѣ, естественно возникло предположеніе о существованіи аналогичныхъ органовъ и у растеній въ тѣхъ частяхъ ихъ тѣла, которыя обладаютъ тонкой чувствительностью по отношенію къ геотропическимъ раздраженіямъ. Впервые предположеніе о существованіи С. у растеній было высказано Ноллемъ. Подыскивая, за какими частями клѣточки можно было бы признать соотвѣтствующую роль, Нолль указалъ на центрозому (см. XXXVIII, стр. 34). Въ самомъ дѣлѣ, это образованіе имѣетъ нерѣдко видъ сферы (центросфера, см. XXXVIII, стр. 38), внутри которой лежитъ зернышко, именуемое центріолью. По предположенію Нолля, центріоля соотвѣтствуетъ статолиту, центросфера представляетъ собою С. Наиболѣе сильнымъ возраженіемъ противъ такой гипотезы является то обстоятельство, что именно въ растительныхъ тканяхъ, въ частности въ клѣточкахъ кончика корня, центрозома сплошь и рядомъ не можетъ быть обнаружена. Если она здѣсь и существуетъ, то во всякомъ случаѣ развита она весьма слабо; тогда какъ, если бы въ самомъ дѣлѣ на нее было возложено здѣсь воспріятіе геотропическихъ раздраженій, мы могли бы ожидать въ растительныхъ тканяхъ особенно сильнаго развитія центрозомъ. Бо-

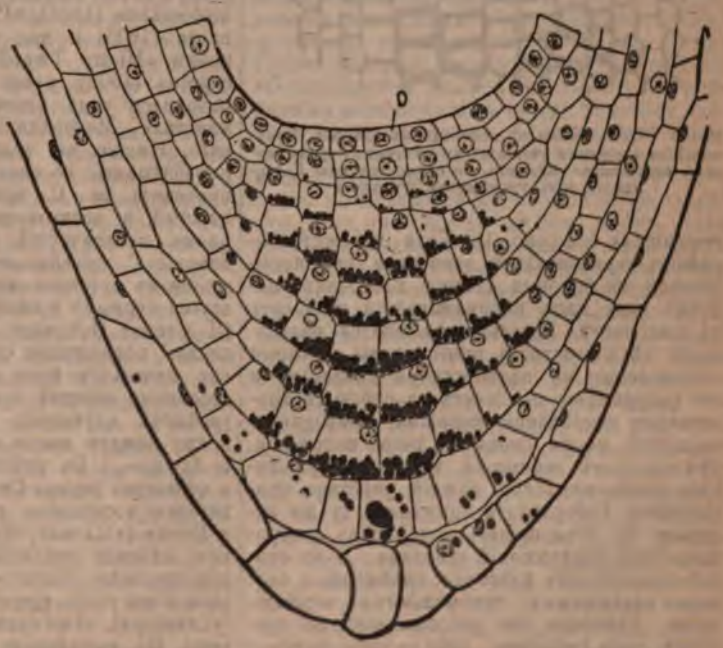

Рис. 1. Корневой чехликъ, въ центральныхъ клѣткахъ котораго лежатъ многочисленныя крахмальныя зерна (изображены въ видѣ черныхъ пятнышекъ). По предположенію Нѣмена клѣтки эти играютъ роль статоцистъ, а крахмальныя зернышки въ нихъ являются статолитами (увелич.).

лѣе удачнымъ оказалось предположеніе, высказанное почти одновременно Габерландтомъ и Нѣмецомъ. По ихъ мнѣнію, роль статолитовъ играютъ находящіяся внутри нѣкоторыхъ клѣточекъ растенія свободно подвижныя крахмальныя зернышки. Въ самомъ дѣлѣ, если взять верхушку корня, обладающую, пожалуй, наиболѣе тонкой геотропической раздражимостью, то окажется, что въ корневомъ чехликѣ (см.) опредѣленныя клѣтки рѣзко выдѣляются присутствіемъ многочисленныхъ легко подвижныхъ крахмальныхъ

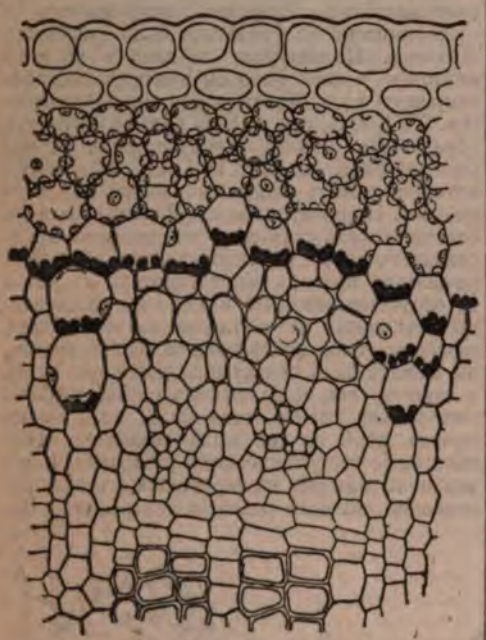

Рис. 2. Часть стебля въ поперечномъ разрѣзѣ. Крахмальныя зернышки (черныя) въ клѣткахъ «крахмальнаго влагалища» играютъ по предположенію Габерландта роль статолитовъ (увелич.).

зернышекъ (см. рис. 1). Если положить корешокъ горизонтально, зернышки эти перекатятся на боковыя стѣнки клѣточекъ, подобно тому какъ перекатывается статолитъ въ статоцистѣ. Результатомъ явится раздраженіе тѣхъ участковъ протоплазмы, которые обыкновенно не подвергаются давленію, и это раздраженіе повлечетъ за собою геотропическое искривленіе корешка, приводящее верхушку корня снова въ такое положеніе, при которомъ зернышки давятъ на привычный, морфологически нижній участокъ протоплазмы. Габерландтъ примѣнилъ ту же гипотезу къ объясненію «воспріятія» геотропическихъ раздраженій стеблями. И въ стеблѣ существуютъ клѣточки, снабженныя свободно-подвижными крахмальными зернышными. Клѣточки эти располагаются по одиночкѣ, либо группами, либо — чаще всего— сплошнымъ слоемъ въ видѣ «крахмалоноснаго влагалища» (см. рис. 2). Эта гипотеза, получившая названіе «теоріи статолитовъ» (Statolithentheorie) имѣетъ за себя пока еще немного экспериментальныхъ доказательствъ. Къ числу такихъ доказательствъ принадлежитъ слѣдующее интересное наблюденіе Габерландта: если подвергнуть растеніе продолжительному воздѣйствію низкой температуры, крахмалъ въ немъ исчезаетъ, превращаясь въ другія соединенія. Перенеся растеніе снова въ теплое помѣщеніе, мы увидимъ, что явленія роста въ немъ быстро возобновляются; не такъ скоро, однако, возстановляются утраченныя крахмальныя зерна. Такимъ образомъ, у нашихъ растеній будетъ опредѣленный промежутокъ времени, когда способность къ росту уже возстановилась, но крахмальныхъ зеренъ въ предполагаемыхъ С. еще нѣтъ. Оказывается, что въ этотъ періодъ растенія и не обнаруживаютъ чувствительности къ геотропическимъ раздраженіямъ. Это отсутствіе чувствительности продолжается до тѣхъ поръ, пока не возстановятся крахмальныя зерна. Вторымъ экспериментальнымъ доводомъ въ пользу теоріи статолитовъ является произведенный тѣмъ же ученымъ опытъ встряхиванія растенія при помощи ряда быстро слѣдующихъ другъ за другомъ толчковъ. Благодаря этимъ толчкамъ крахмальныя зерна съ силой ударяются о чувствительный слой протоплазмы. Результатомъ такого усиленнаго раздраженія являются болѣе быстрыя и болѣе сильныя геотропическія искривленія, чѣмъ тѣ, которыя наблюдаются въ обычныхъ условіяхъ. *В. Арн.*

Стаффъ (Леопольдъ Staff) — извѣстный польскій поэтъ-модернистъ. Род. въ 1878 г. Сборники его стихотвореній: «Sny o potędze» (1901 и 1905), «Dzień duszy» (1903), «Ptakom niebieskim» (1905), «Pieśni, śpiewane sobie i nocy» (1905) и др.; ему же принадлежатъ поэма «Mistrz Twardowski. Pięć śpiewów o czynie» (1902), пьеса «Skarb» (1904). Онъ находился подъ вліяніемъ Гуго фонъ Гофманисталя, Метерлинка, Гауптмана, Словацкаго, Ницше, но чужіе образы умѣлъ перерабатывать по своему. Польская критика признаетъ за С. артистическую простоту, нѣжный и возвышенный тонъ, мелодичныя риѳмы, классическій польскій языкъ. Вдохновеніе С. сравниваютъ съ «яснымъ и прозрачнымъ источникомъ, который можетъ сдѣлаться бурнымъ и пѣнистымъ, но не мутнымъ» (Я. Стенъ). Основное настроеніе С.—мягкая печаль, родившаяся «въ сѣрый часъ жизни», «въ печальную пору человѣчества», «въ полусонномъ царствѣ сумерекъ», когда «паукъ гробницъ опутывалъ въ свою серебристую пряжу каждую мысль, каждое чувство» («Było to dawno»...). Въ поэзіи С. властвуетъ чудная и страшная царица-Смерть. Онъ любитъ Ночь, которую воспѣваетъ въ циклѣ «Пѣсни себѣ и Ночи» («Пламя», «Обманутая жизнь», «Рѣка»), охотнѣе описываетъ безбрежную снѣжную пустыню («Снѣгъ») или дождь, безъ устали и въ такъ ударяющій по мутной лужѣ («Слякоть»), чѣмъ солнечныя радостныя картины. По выраженію Бжозовскаго, «природа нужна С. не какъ форма для его чувствъ и мечтаній, но, находясь какъ бы въ его мысляхъ и чувствахъ, она представляетъ пла-

стичный матеріалъ для грезъ и настроеній». Главный сборникъ С.: «Сны о могуществѣ» вмѣстѣ съ подзаголовкомъ поэмы о Твардовскомъ («пять пѣсенъ о *подвигахъ*»), лучше всего выражаетъ основное настроеніе музы С. Если онъ хочетъ изъ безформенной массы драгоцѣнныхъ металловъ выковать себѣ сердце «закаленное, мужественное, гордое, сильное» («Kowal»), заставить это сердце «звенѣть въ пѣснѣ мощи—великой, простой, суровой и твердой, въ пѣснѣ бури и свободы—дерзкой и страстной» («Poczucie pełni»), то это стремленіе къ «могуществу» служитъ только признакомъ безсилія поэта, его женственной уступчивости. При всемъ томъ, въ творчествѣ С. нѣкоторые польскіе критики видятъ и жизнеспособный элементъ, такъ какъ идеалъ поэта (облагороженный сверхъ-человѣкъ) противоположенъ идеалу Ницше. С. не чуждъ альтруизма. Если бы поэтъ былъ могучимъ властелиномъ востока, то созвалъ бы всѣхъ, кого терзаетъ тайная печаль, и отдалъ бы имъ «золото, драгоцѣнности, дорогіе ковры и свое сердце—великое, доброе сердце» («Mocarz»). Другіе критики считаютъ С. представителемъ активнаго духовнаго элемента, неизвѣстнаго служителямъ оффиціальной церкви. С. молится предъ Распятіемъ за всѣхъ преступниковъ, говоря: «когда ребенокъ боленъ—мать не бьетъ его». Онъ проситъ «болѣе чѣмъ справедливаго» Господа о снисхожденіи къ тѣмъ, кто не можетъ быть добродѣтельнымъ; проситъ укрыть лѣниваго работника въ полѣ отъ взора надсмотрщика, довести пьянаго домой по предательскимъ мостикамъ, замерзшему нищему оставить незапертой дверь булочной, блудницѣ съ больнымъ лицомъ найти до вечера любовника, убѣгающему отъ преслѣдованія вору дать крѣпкія ноги, наконецъ, послать «величайшую милость, счастье бѣдняковъ — внезапную и неожиданную смерть» («Modlitwa»). Какъ драматургъ, С.—типичный символистъ. Въ его трагедіи «Skarb» время и мѣсто дѣйствія безразличны, неопредѣленны: «быть можетъ, никогда и нигдѣ, быть можетъ—въ насъ самихъ и каждый день». Дѣйствующія лица существуютъ только въ экстатическомъ видѣніи поэта. Идея пьесы состоитъ въ томъ, что люди только до тѣхъ поръ стремятся достать кладъ, скрытый въ башнѣ (—идеалъ), пока вѣрятъ въ реальное существованіе его, и становятся равнодушными, какъ только стоявшая на стражѣ у клада жрица отказываетъ имъ въ требованіи посмотрѣть кладъ. Тогда люди начинаютъ искать идеалъ на землѣ, т. е. ничего уже не ищутъ, говоря: «пусть онъ хоть разъ сошелъ бы на землю, выступилъ бы изъ сферы мнѣа—но для чего же мучиться и губить жизнь изъ-за химеры»? См. P. Chmielowski, «Ze współczesnego Parnasu» («Kurjer codzienny», 1902, № 157); A. Siedlecki, «L. St.» («Słowo Polskie», 1902, № 162); Z. Strzetelska, «Z ostatnich zbiorów» («Nowe Słowo», 1902, № 22, 540—544, № 24, 586—588); B. Breszel, «L. St. Próba syntezy» («Przegląd tygodniowy», 1903, № 42); St. Brzozowski, «L. St.» («Krytyka», 1905, IV, 270—276, V, 390—398, VI, 468—475). *А. Яцимирскій.*

Стахевичъ (Петръ Stachiewicz)—польскій живописецъ, жанристъ и иллюстраторъ. Род. въ 1858 г., учился въ краковской и мюнхенской акад. художествъ. Изъ картинъ его болѣе извѣстны: «Рыцари на Бабьей горѣ», «Польскій косиньеръ», «Молитва», «Импровизація», «Ракита», «По дорогѣ въ Сибирь». Великолѣпны его иллюстраціи en grisaille къ «Quo vadis» Сенкевича и «Легендамъ о Божіей Матери» М. Гавалевича (двѣ серіи: 1892 и 1904).

Стаховичъ (Михаилъ Александровичъ)—русскій политическій дѣятель. Род. въ 1861 г. въ богатой помѣщичьей семьѣ; кончилъ курсъ въ училищѣ правовѣдѣнія. Въ 1892—95 гг. былъ елецкимъ уѣзднымъ предводителемъ дворянства, съ 1895 г. состоитъ орловскимъ губ. предводителемъ. Въ качествѣ земскаго дѣятеля С. снискалъ широкую популярность. Въ 1900 г. онъ произнесъ рѣчь на миссіонерскомъ съѣздѣ въ защиту свободы совѣсти, кот. сдѣлала его имя извѣстнымъ всей Россіи и вызвала противъ него рѣзкія нападки въ консервативной прессѣ. За участіе въ земскомъ съѣздѣ онъ въ 1902 г. получилъ Высочайшій выговоръ. По общему политическому міровоззрѣнію С. примыкалъ къ либеральному славянофильству. Въ № 2 «Права» за 1904 г. С. напечаталъ сильную статью (ранѣе запрещенную цензурой въ «Орловскомъ Вѣстникѣ») по поводу избіенія въ Орлѣ полиціей и жандармами ни въ чемъ неповиннаго мусульманина-сарта. За эту статью № «Права» былъ конфискованъ, и статья появилась въ № 44 заграничнаго «Освобожденія». «Гражданинъ» кн. Мещерскаго обвинилъ С. въ участіи въ революціонныхъ изданіяхъ; С. привлекъ его къ суду по обвиненію въ клеветѣ; Мещерскій былъ оправданъ. Кн. Г. М. Волконскій напечаталъ въ «Освобожденіи» (№ 46) за полною своею подписью письмо, въ которомъ сообщалъ, что статью С. доставилъ въ «Освобожденіе» онъ, а не С. Въ 1904—5 гг. С. былъ на маньчжурскомъ театрѣ военныхъ дѣйствій уполномоченнымъ по санитарной части. Въ 1905 г. былъ однимъ изъ дѣятельныхъ организаторовъ Союза 17 октября. Въ 1906 г. выбранъ въ Орловской губ. въ 1-ю Государственную Думу, гдѣ занялъ видное мѣсто, какъ одинъ изъ лучшихъ ораторовъ и какъ одинъ изъ весьма немногихъ членовъ правой. Онъ высказался противъ требованія амнистіи въ той формѣ, какъ оно было предъявлено большинствомъ Думы, настаивая на томъ, чтобы одновременно съ этимъ требованіемъ Дума обратилась съ воззваніемъ къ населенію съ призывомъ прекратить терроръ; когда его предложеніе не было принято, онъ, вмѣстѣ съ шестью другими правыми, отказался вотировать за отвѣтный адресъ на тронную рѣчь, но, чтобы не вотировать противъ него, ушелъ изъ залы засѣданія до голосованія. Возсталъ противъ идеи парламентаризма, настаивая на отвѣтственности министровъ лишь предъ государемъ. 14 іюня 1906 г. С. вмѣстѣ съ гр. Гейденомъ и Н. Н. Львовымъ основалъ думскую фракцію Мирнаго Обновленія, къ которой подъ конецъ Думы принадлежало 24 депутата. Принадлежность къ ней не мѣшала С. оставаться одновременно членомъ Союза 17 окт., который въ Думѣ фракціи не

образовалъ. Когда Дума была распущена, то въ видѣ противовѣса выборгскому воззванію 10 іюля 1906 г. было выпущено воззваніе «Отъ партіи Мирнаго Обновленія» за тремя подписями (С., Гейдена, Н. Львова), въ которомъ авторы заявляли о своемъ подчиненіи волѣ монарха. Когда въ ноябрѣ 1906 г. комитетъ партіи Мирнаго Обновленія постановилъ о несовмѣстимости одновременнаго участія въ этой партіи и въ Союзѣ 17-го октября, С. вышелъ изъ состава Союза. Въ началѣ 1907 г. онъ выбранъ въ Орловской губ. во вторую Государственную Думу. *В. В—въ.*

Стахурскій (П.)—псевд. польскаго беллетриста Паулина Свенцицкаго (см. XXIX, 98).

Стаценко (Вадимъ Платоновичъ)—военный инженеръ, род. въ 1860 г. Окончилъ курсъ въ Николаевскомъ инженерномъ училищѣ и Николаевской инженерной академіи (1887). С. были изобрѣтены трубчатыя хлѣбопекарныя печи, построенныя въ Севастополѣ, Портъ-Артурѣ, Владивостокѣ и СПб., при морскихъ казармахъ. Въ 1890 г. защитилъ диссертацію на званіе преподавателя строительнаго искусства въ Николаевской инженерной академіи «Постройка моловъ и волноломовъ изъ искусственныхъ массивовъ» и въ 1893 г. назначенъ преподавателемъ академіи, съ 1899 г. профессоромъ. С. произвелъ много работъ по постройкѣ гражданскихъ и гидротехническихъ сооруженій, а также по отопленію и вентиляціи. Напеч.: «Изслѣдованіе грунта на мѣстности, покрытой водою» (СПб., 1889); «Очеркъ работъ по постройкѣ новыхъ южно-русскихъ коммерческихъ портовъ» (СПб., 1892); «Трубчатыя непрерывно-дѣйствующія хлѣбопекарныя печи» (СПб., 1899); «Рѣчныя сооруженія» (часть I, СПб., 1900); «Части зданій» (СПб., изд. 1-е 1902; изд. 2, 1905).

***Стачки рабочихъ.**—Въ 1905 г., подъ вліяніемъ октябрьской всеобщей и ноябрьской почтовой забастовокъ, 2 декабря были утверждены временныя правила о С.: отмѣнены ст. 1358 и 1358[1] Улож. о наказаніяхъ, карающія обыкновенныя С. фабрично-заводскихъ рабочихъ, но вмѣстѣ съ тѣмъ установлена особая наказуемость С. служащихъ и рабочихъ въ общественно-необходимыхъ предпріятіяхъ и правительственныхъ установленіяхъ. Правилами 2 декабря предусмотрѣны: 1) С. служащихъ и рабочихъ на желѣзныхъ дорогахъ, на телефонѣ или вообще въ такомъ предпріятіи, «прекращеніе или пріостановленіе дѣятельности коего угрожаетъ безопасности государства или создаетъ возможность общественнаго бѣдствія»; наказанію (заключеніе въ тюрьмѣ до 1 г. 4 мѣс.) подлежатъ лишь такіе участники С., которые причинятъ поврежденіе имуществу предпріятія или будутъ дѣйствовать на другихъ служащихъ и рабочихъ принужденіемъ, выражающимся въ насиліи, угрозахъ или отлученіи отъ общенія; 2) С. служащихъ въ правительственныхъ учрежденіяхъ (тюрьма до 1 г. 4 мѣс.); 3) участіе въ сообществахъ, имѣющихъ цѣлью возбужденіе къ С. перваго или второго рода (заключеніе въ крѣпости до 4 л.). Наказуемымъ признается также возбужденіе къ С. того или другого рода (тюрьма до 1 г. 4 мѣс.). Тѣми уже правилами устанавливается вознагражденіе лицъ, пострадавшихъ за отказъ отъ участія въ С. на желѣзныхъ дорогахъ и въ правительственныхъ учрежденіяхъ (единовременное пособіе или пенсія). Указомъ 29 ноября 1905 г. предоставлено генералъ-губернаторамъ, губернаторамъ и градоначальникамъ, въ случаяхъ прекращенія желѣзнодорожныхъ, почтовыхъ и телеграфныхъ сообщеній или замѣшательства въ нихъ, объявлять данныя мѣстности на положеніи усиленной или чрезвычайной охраны. Указомъ 14 декабря того же года установлены правила чрезвычайной охраны на желѣзныхъ дорогахъ, предоставившія особыя полномочія министру путей сообщенія и начальникамъ желѣзныхъ дорогъ. Указомъ 10 апрѣля 1906 г. дѣйствіе правилъ 2 декабря распространено на предпріятія пароходныя и судоходныя. Въ виду аграрныхъ волненій и отказовъ сельскихъ рабочихъ отъ исполненія работъ, закономъ 15 апрѣля установлена уголовная отвѣтственность за возбужденіе или принужденіе къ С. сельскихъ рабочихъ, обязанныхъ договоромъ найма къ исполненію работъ (тюрьма до 1 г.), а равно за участіе въ сообществѣ, имѣющемъ цѣлью возбужденіе этихъ С. (заключеніе въ крѣпости до 4 л.). *Статистика.* Согласно опубликованнымъ въ 1905 г. министерствомъ торговли и промышленности «Статистическимъ свѣдѣніямъ о С. рабочихъ на фабрикахъ и заводахъ за десятилѣтіе 1895—1904 гг.», разработаннымъ В. Е. Варзаромъ, развитіе стачечнаго движенія за указанный періодъ на фабрикахъ и заводахъ Европейской Россіи, подвѣдомственныхъ надзору фабричной инспекціи *), представляется въ слѣдующихъ цифрахъ:

Годы.	Общее число С. (заведеній, охваченныхъ С.).	Изъ нихъ было групповыхъ С.	Общее число стачечниковъ.
1895	68	20	31195
1896	118	75	29527
1897	145	84	59870
1898	215	151	43150
1899	189	130	57498
1900	125	60	29389
1901	164	76	32218
1902	123	50	36671
1903	550	428	86832
1904	68	28	24904
Итого	1765	1112	431254

Наибольшее число С. приходилось на долю текстильной (33,4%) и металлической (19%) промышленности, какъ это замѣчается и въ другихъ странахъ. Преобладающимъ мотивомъ С. являлось неудовольствіе заработной платой, ея размѣрами и условіями полученія

*) По свѣдѣніямъ за 1900 г., всего насчитывалось подвѣдомственныхъ министерству финансовъ промышленныхъ заведеній 19673 (50% общаго числа заведеній по имперіи), съ 1586 тыс. рабочихъ (70%) и производствомъ на сумму 2415 милл. руб. (80% общаго итога по имперіи).

(1071 С.); затѣмъ идутъ С., связанныя съ продолжительностью и распредѣленіемъ рабочаго времени (385 С.), С., обусловленныя профессіональными причинами (169 С.), С., вызванныя порядками при работахъ, дѣйствіями распорядителей и условіями быта (131 С.) и наконецъ С. случайныя (9 С.). Изъ 1765 С. 51,6% окончилось въ пользу предпринимателей, 27,1% — въ пользу рабочихъ и 21,8% — компромиссомъ; относительно 4,6% результатъ неизвѣстенъ. Въ 269 случаяхъ С. призывались войска; въ 190 случаяхъ былъ произведенъ частичный расчетъ рабочихъ, въ 137 случаяхъ—полный расчетъ; въ 164 случаяхъ рабочіе подверглись арестамъ и высылкѣ, въ 31 случаѣ — судебному преслѣдованію; въ 44 случаяхъ С. сопровождались разрушительными дѣйствіями со стороны рабочихъ. За разсматриваемый періодъ преобладали кратковременныя стачки, продолжительностью до 10 дней (82,2%); среднее число потерянныхъ при С. дней на одного забастовщика — 4,8, т. е. значительно меньше, чѣмъ въ Западной Европѣ (въ 1894—1898 гг. въ Англіи 34,2, во Франціи 14,3, въ Австріи 12,1, въ Италіи 10,3). Это вполнѣ понятно, такъ какъ напряженность С. возрастаетъ въ странахъ пропорціонально степени развитія промышленности и организованности рабочаго класса. Общее число потерянныхъ рабочими дней составляетъ 2079 т., въ среднемъ на одну С. 1178 дней. За 10 лѣтъ видимыя потери фабрично-заводской промышленности отъ С. опредѣляются въ 10427 т. руб., а убытки рабочихъ—въ 1597 тыс. руб. (въ среднемъ для одного года—1043 тыс. и 160 тыс. руб.). Впрочемъ, видимые убытки предпринимателей должны быть ниже, такъ какъ при остановкѣ производства они не несутъ расходовъ на сырые матеріалы, топливо и рабочую плату. Картина стачечнаго движенія въ 1900—1906 гг. представляется въ слѣдующемъ видѣ. Въ 1900 г. происходитъ лишь одна крупная С.—на металлическихъ заводахъ Харькова. Въ 1901 г. въ С.-Петербургѣ въ апрѣлѣ и маѣ возникаетъ множество многолюдныхъ С., преимущественно на металлообрабатывающихъ заводахъ, поддержанныхъ другими фабриками и мануфактурами и связанныхъ общими требованіями. Въ 1902 г. наиболѣе значительныя С. происходятъ на югѣ: на Владикавказской жел. дорогѣ, въ Ростовѣ, Новороссійскѣ, Батумѣ, Астрахани. Въ 1903 г. броженіе началось на сѣверѣ среди мануфактурныхъ рабочихъ С.-Петербурга (здѣсь—отчасти и среди рабочихъ механическихъ заводовъ), Москвы и Вышняго Волочка; въ маѣ происходитъ С. на механическихъ заводахъ въ Николаевѣ, затѣмъ въ Одессѣ, гдѣ движеніе принимаетъ характеръ общей С.; въ іюлѣ общая С. въ Кіевѣ; отсюда стачечное движеніе передается въ губ. Екатеринославскую, Полтавскую и Волынскую; въ іюлѣ же возникаютъ общая С. въ Баку, С. многихъ заведеній въ Тифлисѣ и, наконецъ, въ Батумѣ. Особенно многочисленны были С. на металлообрабатывающихъ заводахъ (81 зав., съ 20800 забастовщиками) и въ типографіяхъ, впервые выступившихъ на путь С.; первоначально забастовка типографскихъ рабочихъ имѣла мѣсто въ Москвѣ, затѣмъ перешла въ Кіевъ, Юго-Западный край и на Кавказъ (Тифлисъ, Баку). Въ 1904 г. стачечное движеніе ослабѣваетъ (грандіозная декабрьская стачка въ Баку). Стачечное движеніе 1905 г. начавшись съ январской политической забастовки въ С.-Петербургѣ, вызвавшей пролитіе крови 9 января, идетъ по всей странѣ, распространяется на различныя отрасли наемнаго труда и завершается всеобщей политической забастовкой въ октябрѣ и почтово-телеграфной забастовкой въ ноябрѣ. Въ 1906 г. происходитъ въ С.-Петербургѣ и его окрестностяхъ крупная забастовка булочниковъ (въ іюнѣ), въ Одессѣ двоекратная С. матросовъ и портовыхъ рабочихъ, рядъ С. и волненій въ Юзовскомъ горнозаводскомъ районѣ, повлекшихъ за собой образованіе временнаго генералъ-губернаторства этого района. Въ Западной Европѣ въ теченіе 1900—1906 гг. происходилъ также рядъ крупныхъ С., принимавшихъ по временамъ характеръ общихъ. Въ *Австро-Венгріи* въ 1902 г. происходитъ общая забастовка рабочихъ въ Тріестѣ, сельскихъ рабочихъ въ Галиціи, въ 1904 г. — всеобщая желѣзнодорожная забастовка въ Венгріи. Въ *Германіи* выдѣляется по своему упорству (около полугода) С. ткачей въ Криммитчау (Саксонія); въ 1905 г. произошла С. вестфальскихъ рудокоповъ въ Рурскомъ бассейнѣ, наиболѣе крупная изъ всѣхъ германскихъ С. (200 тыс. раб.); она окончилась неудачей для рабочихъ, но побудила прусскій ландтагъ къ реформѣ горнаго законодательства. Во *Франціи* въ 1902 и 1906 гг. происходили крупныя С. углекоповъ; послѣдняя изъ нихъ была вызвана катастрофой въ Карьерскихъ копяхъ, при которой погибло 1200 чел.; въ 1904 г. С. судовыхъ рабочихъ въ Марсели. Въ *Италіи* произошла С. желѣзнодорожныхъ служащихъ на сѣверѣ въ 1902 г. и всеобщая забастовка въ сентябрѣ 1904 г., когда стачечное движеніе охватило около 900 городовъ и 1 милл. чел. Въ 1905 г. итальянскимъ парламентомъ, для предотвращенія желѣзнодорожныхъ С., принятъ законъ, приравнявшій желѣзнодорожныхъ служащихъ къ лицамъ, состоящимъ на государственной службѣ. Въ *Бельгіи* въ 1902 г. на почвѣ требованія избирательной реформы произошла С., охватившая всю страну (до 300 тыс. чел.), но оставшаяся безрезультатной. Въ *Голландіи* въ 1903 г. произошла общая С. желѣзнодорожныхъ служащихъ, на почвѣ профессіональныхъ интересовъ (пріемъ на работу лишь организованныхъ рабочихъ); требованія рабочихъ были удовлетворены, но вмѣстѣ съ тѣмъ парламентомъ былъ принятъ законъ, карающій тюрьмой желѣзнодорожныя С.; вторичная забастовка, направленная противъ законопроекта, оказалась неудачной. Въ *Испаніи* въ 1902 г. происходила общая забастовка въ Барселонѣ, въ 1903 г. въ Кадиксѣ и др. городахъ. Въ *Швеціи* въ маѣ 1902 г. состоялась общая забастовка (150 тыс. чел.), съ требованіемъ реформы избирательнаго права. Подъ вліяніемъ этой С., парламентомъ былъ отклоненъ правительственный проектъ, устанавливавшій множественность вотумовъ, и на правительство

возложена обязанность представить новый проектъ, въ основу котораго должна быть положена всеобщая подача голосовъ. — Массовыя С. послѣдняго времени и успѣхъ нѣкоторыхъ изъ нихъ, въ особенности русской политической забастовки въ октябрѣ 1905 г., побудили соціалъ-демократію болѣе благопріятно относиться къ идеѣ всеобщей политической забастовки. Международный соціалистическій конгрессъ въ Амстердамѣ въ августѣ 1904 г. принялъ резолюцію, признающую полезность всеобщей политической С., но объявляющую всеобщую экономическую С. невыполнимой, «ибо такая С. сдѣлаетъ невозможнымъ всякое существованіе, также и пролетарское». Іенскій и маннгеймскій соціалъ-демократическіе партейтаги 1905 и 1906 гг. признали массовую С. однимъ изъ наиболѣе дѣйствительныхъ средствъ для завоеванія и охраны всеобщаго избирательнаго права.

Литература. А. Зотовъ, «Соглашеніе и третейскій судъ между предпринимателями и рабочими въ англійской крупной промышленности» (1902); Г. Н. Штильманъ, «Предѣлы свободы рабочихъ коалицій въ Германіи» («Вѣсти. Права», 1903, V—VI); В. Ростворовскій, «Примиреніе и третейскій судъ въ коллективныхъ спорахъ между предпринимателями и рабочими во Франціи» («Варш. Унив. Изв.», 1903, VIII, IX; 1904, II, III); К. Каутскій, «Значеніе С. горнорабочихъ въ Рурѣ» (1906); А. Лоріа, «Рабочее движеніе» (1905); А. Н. Миклашевскій, «С. и соціальный вопросъ» (1905); Н. Полянскій, «Забастовки въ государственныхъ и общественныхъ предпріятіяхъ» («Право», 1905, № 42); Л. В. Скаржинскій, «Забастовки и рабочія сотоварищества» (1905); В. Тотоміанцъ, «Формы рабочаго движенія» (2-е изд., 1906); Э. Бюйссонъ, «Всеобщая С.» (М., 1906); Г. Гроссманъ, «Теорія и практика всеобщихъ забастовокъ» («Образованіе», 1906, I); Г. Роландъ-Гольстъ, «Всеобщая С. и соціалъ-демократія», перев. съ нѣм. Г. Таубмана (1906); В. А. Поссе, «Рабочія С.» («Библ. рабочаго», №№ 7—10, 1906); «Всеобщая политическая забастовка на маннгеймскомъ партейтагѣ» (М., 1906); Салюччи, «Теорія всеобщей С.» (1906); М. Б., «Очерки по исторіи желѣзнодорожныхъ забастовокъ въ Россіи» (М., 1907); N. P. Gilman, «Methods of industrial peace» (Бост., 1904); M. Hamelet, «La grève devant la loi et les tribunaux» (П., 1904); A. Sayous, «Les grèves de Marseille en 1904» (П., 1904); Engel, «Zum Ausstande der Bergarbeiter im Ruhrbezirk» (Б., 1905); Fromont de Bouaille, «Conciliation et arbitrage» (П., 1905); H. Lagardelle, «La grève générale et le socialisme» (П., 1905); Bernstein, «Der Streik» (1906); Biermer, «Arbeitseinstellungen» (Elster's «Wörterbuch der Volkswirtschaft», 2-е изд., т. I, 1906); C. D. Wright, «The battles of labor» (Лонд., 1906).

Н. Ив—ко.

Створки діатомовыхъ.—Оболочка діатомовыхъ (иначе, бациллярій) пропитана кремнеземомъ и неспособна растягиваться. Въ связи съ этимъ стоятъ особенности строенія этой оболочки, именуемой «панцыремъ»: она состоитъ изъ двухъ половинокъ, входящихъ одна въ другую, какъ входитъ нижняя часть аптечной коробки въ ея крышку. Обѣ половинки способны раздвигаться, дѣлая возможнымъ ростъ клѣточки. Въ каждой изъ половинокъ различаютъ ободокъ, именуемый также пояскомъ, и С., прикрывающую этотъ ободокъ въ видѣ крыши (ср. Діатомовыя, X, стр. 745).

Ствошъ (Витъ Stwosz) — знаменитый польскій скульпторъ (ок. 1438—1533). Работалъ въ Краковѣ и Нюрнбергѣ. Ему принадлежатъ, между прочимъ, рѣзьба большого алтаря въ Маріанскомъ костелѣ (Краковъ), саркофагъ короля Казиміра Ягеллончика (Вавель, тамъ же). См. «Polskie Muzeum» (Краковъ, 1906, II).

Стеариновый ангидридъ—см. Ангидриды кислотъ (доп.).

Стеарин-оксисульфоновая кислота—см. Сульфоновыя кислоты (XXXII, 52).

Стебельскій (Владиміръ Stebelski)—русино-польскій поэтъ, «первый декадентъ въ Галиціи» (1848—1891). Въ началѣ 70-хъ гг. С. писалъ по-русски («Молитва», «Монахъ»), затѣмъ сталъ писать по-польски, помѣщая во львовскихъ и варшавскихъ журналахъ фельетоны на злобу дня, публицистическія статьи, юмористическіе стихи и т. д. Отдѣльно изданы сборникъ стихотвореній С. «Humoreski» (1878) и разсказъ изъ львовской жизни въ стихахъ «Roman Zero» (1883), обратившій на себя вниманіе критики своими техническими особенностями.

Стебельчатыя или *грибообразныя тѣла* — сидятъ на поверхности переднего мозга насѣкомыхъ (procerebron) и представляютъ скопленія гангліозныхъ клѣтокъ, сидящія каждое на стебелькѣ, состоящемъ изъ двухъ стволиковъ. Посредствомъ пучковъ нервныхъ волоконъ они стоятъ въ связи съ различными частями головного мозга. Ихъ присутствіе и степень развитія стоятъ въ связи со степенью психич. развитія насѣкомаго.

Стеблевая совка (Tapinostola musculosa)—бабочка изъ семейства Noctuidae (см. Совки). Голова С. совки нѣсколько втянута въ грудь, глаза голые, хоботокъ короткій, усики щетинковидные; ноги и брюшко короткія; грудь слабо-выпуклая, безъ гребня; переднія крылья блѣдно-желтыя, съ 2 бѣлыми продольными линіями, по краямъ съ длинной бахромой изъ волосковъ; заднія крылья бѣлыя или сѣроватыя; длиной 2 сант. С. совка распространена въ средней и южной Европѣ и летаетъ во второй половинѣ іюня и въ іюлѣ. Бабочки встрѣчаются на цвѣтахъ какъ вечеромъ, такъ и днемъ. Яички откладываются на пырей, мятлицу и друг. сорныя травы, а также стерню хлѣбовъ; яички зимуютъ и ранней весной молодыя гусеницы забираются внутрь стеблей озимыхъ, а затѣмъ и яровыхъ хлѣбовъ (нападая въ особенности на пшеницу и ячмень, а также на рожь и овесъ; кромѣ того С. совка питается и дикорастущими злаками). Пораженные гусеницами всходы желтѣютъ. Ко времени колошенія хлѣбовъ гусеницы, становясь изъ грязно-бѣлыхъ зелеными, поселяются во влагалищѣ листа, окружающаго колосъ и питаются на

счетъ этого послѣдняго. Пораженные стебли легко узнаются по сильно вздутымъ влагалищамъ и по проѣденнымъ въ нихъ отверстіямъ; при этомъ надо замѣтить, что гусеницы переходятъ съ одного растенія на другое. Голова взрослой гусеницы блестяще-бурая, тѣло сѣровато-зеленое (задніе сегменты желтовато-зеленые); по спинѣ проходятъ 4 темныя полоски; по бокамъ всѣхъ сегментовъ тѣла находятся мелкія черныя пятышки; волоски на тѣлѣ рѣдкіе. Взрослыя гусеницы въ іюнѣ уходятъ въ землю и окукляются въ рыхломъ земляномъ коконѣ. С. совка сильно вредитъ хлѣбамъ въ Херсонской, Екатеринославской, Таврической губ., въ Кубанской и Донской областяхъ. Мѣры борьбы слѣдующія: 1) сжиганіе стерни съ цѣлью уничтоженія отложенныхъ яичекъ; 2) скашиваніе и сжиганіе сорныхъ травъ по окраинамъ полей осенью и ранней весной для уничтоженія яичекъ и молодыхъ гусеницъ; 3) глубокая плужная перепашка полей осенью (чтобы закопать яички); 4) глубокая перепашка сильно пораженныхъ участковъ въ половинѣ іюня для уничтоженія куколокъ.—Ср. Мокржецкій, «Стеблевая совка или хлѣбный мотылекъ» (Симферопол., 1896); Пагосскій, «Наставленіе для борьбы со стеблевой совкой» (Херсонъ, 1898). *М. Р.-К.*

***Стевенсъ** (Альфредъ)—бельгійскій живописецъ: ум. 24 авг. 1906 г.

***Стедъ** (Вильямъ Томасъ Stead)—англійскій публицистъ. Во время войны Англіи съ бурами С. былъ однимъ изъ тѣхъ англійскихъ писателей, которые съ большимъ мужествомъ доказывали правоту буровъ и неправоту Англіи. Тогда же онъ велъ горячую агитацію за разоруженіе державъ; съ горячимъ сочувствіемъ встрѣтилъ мирную гаагскую конференцію, но не былъ удовлетворенъ ея результатами и послѣ нея велъ, по собственному его выраженію, «войну съ войною». Въ 1905 г. совершилъ поѣздку по Россіи, во время которой, при покровительствѣ министерства внутреннихъ дѣлъ, читалъ въ разныхъ городахъ лекціи, посвященныя Россіи; въ то же время писалъ въ англійскихъ газетахъ и журналахъ статьи о Россіи. Ранѣе С. обнаруживалъ пониманіе внутреннихъ отношеній въ Россіи, сказавшееся въ особенности въ его отвѣтѣ министру внутреннихъ дѣлъ Плеве на письмо къ нему (письмо Плеве и отвѣтъ С. напечатаны послѣднимъ въ его журналѣ «Review of Reviews» въ 1904 г.). Въ виду этого полною неожиданностью для всѣхъ былъ тотъ враждебный тонъ по отношенію къ прогрессивнымъ элементамъ русскаго общества и восторгъ передъ русскимъ правительствомъ, которымъ были пропитаны лекціи и статьи С.

***Стенструпъ** (Іоаннъ-Іапетусъ Смитъ Steenstrup) — зоологъ и археологъ: ум. въ 1897 г.

***Стенъ** (Іоганъ-Вильгельмъ-Христіанъ Steen) — норвежскій политическій дѣятель: ум. въ 1906 г.

***Стекло** (исторія).—Упоминаніе о С. встрѣчается уже въ ветхозавѣтныхъ книгахъ Библіи; евреи узнали о С., вѣроятно, отъ египтянъ и финикіянъ. Сохранились изображенія въ Ѳивахъ (египетск.) и въ императорскихъ гробницахъ Бени-Гассана, представляющія работающихъ стеклодуховъ; они относятся къ 1800 г. до Р. Хр. Въ Ѳивахъ же найдена стеклянная буса съ именемъ царицы Рамаки, жившей за 1500 лѣтъ до Р. Хр. Плиній приписываетъ открытіе С. финикійскимъ купцамъ, которые якобы получили случайно С., воспользовавшись кусками соды для подставки подъ котлы на песчаномъ берегу. Сказочность *) этого разсказа явствуетъ изъ того, что температура при такихъ условіяхъ не могла быть достаточною для полученія С. Кромѣ Египта дѣланіе С. было извѣстно въ Эѳіопіи, Финикіи, Персіи и Остиндіи. Составъ египетскаго безцвѣтнаго С., по анализамъ Бенрата: 72,30% SiO_2, 20,83% Na_2O, 5,17% CaO, 1,19% Al_2O_3 и 0,51% Fe_2O_3. Въ древности С. было предметомъ роскоши: аѳинскіе послы приводили, какъ доказательство роскоши персидскаго двора, то обстоятельство, что ихъ угощали тамъ виномъ изъ золотыхъ и стеклянныхъ сосудовъ. Цвѣтное С. также было извѣстно еще египтянамъ: у нихъ были стеклянные вазы и сосуды, украшенные эмалью всѣхъ цвѣтовъ; на муміяхъ найдены разноцвѣтныя стеклянныя бусы, древность которыхъ превышаетъ 3000 лѣтъ. Города: Тиръ, Сидонъ и Александрія издавна славились торговлей С. Императоръ Авреліанъ бралъ съ египтянъ дань стеклянными издѣліями. Первыя въ Италіи стекловарни были устроены при Цезарѣ въ Римѣ вблизи Фламиніанскаго цирка. Съ этого времени употребленіе С. для посуды настолько расширилось, что роскошью считалось лишь употребленіе золотыхъ или серебряныхъ сосудовъ; тогда же возникла и мозаика. Раскопки въ Геркуланумѣ и Помпеѣ показали, что во времена имп. Тита примѣнялись уже оконное литое С. и стеклянныя пластинки для облицовки стѣнъ **). Діонъ Кассій и Петроній повѣствуютъ, что одному изъ римскихъ архитекторовъ удалось получить ковкое С. Время появленія первыхъ оконныхъ С. съ достовѣрностью неизвѣстно; впервые объ этомъ опредѣленно упоминаетъ Лактанцій въ концѣ III вѣка. Листовое оконное С. было большой роскошью и рѣдкостью и примѣнялось лишь для церквей вплоть до конца XII столѣтія. Частныя жилища у богатыхъ римскихъ патриціевъ были снабжены слюдяными окнами; въ средніе вѣка для оконъ употреблялась промасленная бумага; этотъ суррогатъ оконнаго С. можно было встрѣтить у бѣдняковъ даже въ концѣ XVIII вѣка. Особеннаго развитія въ средніе вѣка достигло производство С. въ Венеціи; главныя стекловарни находились

*) Какъ курьезъ, можно указать на разсказъ, записанный въ Харьковской губ. со словъ крестьянина, повѣствующій о томъ, что чумаки, везшіе селитру, повторили опытъ финикіянъ, положивши подъ «казанокъ» два куска селитры на песокъ; желая сложить обратно селитру на возъ, чумакъ увидѣлъ, что она измѣнилась и выразилъ свое удивленіе словами: «хлопцы, гляньте, що воно таке стекло». Этотъ разсказъ, очевидно, передѣланъ изъ Плиніевскаго.

**) Составъ этого стекла: 69,42% SiO_2, 7,21% CaO, 17,31% Na_2O, 3,55% Al_2O_3, 1,15% Fe_2O_3, 0,39% Mn_2O_3, слѣды Cu. Особенностью древняго С. вообще является низкое содержаніе CaO, придающее С. легкоплавкость, но зато дѣлающее С. менѣе сопротивляющимся дѣйствію влажности.

на островѣ Мурано; венеціанскія С. появились на всѣхъ почти рынкахъ Европы съ XV вѣка и превзошли стеклянныя издѣлія другихъ странъ. Венеціанцамъ, повидимому, слѣдуетъ приписать и введеніе зеркалъ изъ С. *). Расцвѣтъ венеціанскаго производства С., пользовавшагося особымъ покровительствомъ правительства, относится къ XVI и XVII вѣкамъ; оно упало къ началу XVIII вѣка. Производство С. постепенно упрочилось въ Германіи, Бельгіи, Франціи и Англіи.

Исторія С. въ Россіи. Первое упоминаніе о стеклянныхъ заводахъ въ Россіи встрѣчается у Рейтенфельса («De rebus Moschoviticis») и относится къ царствованію Алексѣя Михайловича. Около половины XVII вѣка итальянецъ Миньотъ построилъ стеклянный заводъ, съ казенной субсидіей, близъ Москвы, въ селѣ Измайловѣ; черезъ нѣсколько лѣтъ такой же заводъ построилъ въ Духанинѣ (40 вер. отъ Москвы) на свои средства иностранецъ Юлій Кожешъ; Кильбургеръ свидѣтельствуетъ, что съ этого завода было ежегодно отправляемо въ Москву стеклянной посуды (особенно бутылокъ) отъ 80 до 90 тысячъ штукъ. До Алексѣя Михайловича стеклянная посуда въ Россіи была большой рѣдкостью; ее привозили изъ-за границы. Въ духовной грамотѣ (1455 г.) вел. кн. Василія Дмитріевича написано: «А изъ сосудовъ даю сыну моему Князю Василью... да кубокъ хрустальной, что ми Король прислалъ». Посолъ англійскаго короля Іакова, Шмидъ, въ 1604 г. между другими подарками представилъ царю хрустальный сосудъ, обдѣланный золотомъ. При Іоаннѣ Грозномъ окна въ русскихъ домахъ затягивались большею частью или бычачьими пузырями, или намазанною масломъ холстиною; впослѣдствіи для этой цѣли служила слюда. Зеркала, сперва металлическія, потомъ изъ С., хотя и бывали въ домахъ князей и бояръ въ XVII вѣкѣ, но довольно рѣдко, вслѣдствіе древняго предубѣжденія и повѣрья, изобрѣтеніе зеркалъ приписывавшаго діаволу. Первую зеркальную фабрику въ Россіи завелъ въ 1716 г. въ СПб. князь Меншиковъ. Финляндскій уроженецъ академикъ Лаксманнъ (см.) впервые (1784 г., въ Сибири) сталъ примѣнять для стеклодѣлія сѣрнокислый натръ (сульфатъ) вмѣсто соды. Ср. Bontemps, «Guide du verrier» (Парижъ, 1868); Henrivaux, «Le verre et le cristal» (Парижъ, 1883); Appert et Henrivaux, «La verrerie depuis vingt ans» (Пар., 1894); Tscheuschner, «Handbuch d. Glasfabrication» (Веймаръ, 1885); Гавр. Успенскій, «Опытъ повѣствованія о древностяхъ русскихъ» (Харьковъ, 1818); Чугуновъ, «Изслѣдованіе стекловареннаго производства и современнаго состоянія его въ Россіи» (СПб., 1898).

П. Григоровичъ.

Стекло *богемское, дублированное* или *покрывочное, листовое, литое, ледяное, насыпное, лунное, прессованное, твердое* (небьющееся), *іенское* (см. доп.), *глухое* (непрозрачное), *молочное, опаловое, цвѣтное, сурьмяное, уранновое, свинцовое, глиноземное, полевошпатовое*—см. Стеклянное производство.

Стеклодѣліе—см. Стекло и Стеклянное производство.

***Стеллецкій** (Николай Семеновичъ)—писатель, священникъ. Главные его новѣйшіе труды: «Очерки православно-христіанскаго нравоученія» (Кіевъ, 1901); «Религіозно-нравственное міросозерцаніе Гоголя» (ib., 1902); «Соціализмъ - его исторія и критическая оцѣнка съ христіанской точки зрѣнія» («Труды Кіевской Дух. Акад.», 1904—1905).

Стенбакъ (Ларсъ Яковъ)—финляндскій поэтъ (1811—1870), талантливый лирикъ; его стихотворенія (5-ое издан. 1899 г.) отличаются глубокимъ, непосредственнымъ чувствомъ и отдѣланностью формы; по своимъ поэтическ. идеаламъ С.—романтикъ, піэтистъ. Ему принадлежитъ нѣсколько богословскихъ сочиненій. Онъ писалъ на швед. языкѣ.

Стенебры (Stenebrae)—отдѣльныя косточки, входящія въ составъ грудины (Sternum) млекопитающихъ. Изъ нихъ передняя образуетъ рукоятку (см.).

Стеногальные организмы—суть такіе водные организмы, которые переносятъ лишь незначительныя колебанія въ степени солености воды. С. организмы противополагаются *эвригальнымъ*, которые, напротивъ, способны жить при весьма различныхъ степеняхъ солености.

Стенографъ или *большой сосновый короѣдъ* (Tomicus stenographus s. sexdentatus)—жукъ изъ семейства короѣдовъ (Scolytidae, см. Лубоѣды), принадлежащій къ группѣ собственно короѣдовъ (Tomicini). Форма тѣла удлиненная, сзади нѣсколько съуженная; цвѣтъ блестяще-черный или бурый; ноги и усики желто-бурые; волоски на тѣлѣ буровато-желтые. Грудной щитъ длинный съ широкой срединной линіей. Надкрылья съ продольными рядами глубокихъ точекъ и гладкими промежутками; на заднемъ концѣ надкрыльевъ глубокое вдавленіе, по краямъ котораго находятся съ каждой стороны по 6 зубцовъ, изъ которыхъ 4-й самый большой; длина до 8 мм. (наиболѣе крупный видъ рода Tomicus). С. встрѣчается во всей Европѣ и въ Сибири. Летаетъ въ апрѣлѣ или маѣ и откладываетъ яички на обыкновенную сосну (Pinus silvestris), а также на другіе виды сосны, и изрѣдка на ель; при этомъ онъ нападаетъ главнымъ образомъ на больныя и свѣжесрубленныя деревья. Входное отверстіе, продѣланное жукомъ, ведетъ въ случную камеру, отъ которой расходятся въ продольномъ направленіи 1 или большей частью нѣсколько маточныхъ ходовъ (по числу самокъ, оказавшихся въ случной камерѣ). Маточные ходы достигаютъ 40 сант. длины и 3—4 мм. ширины (наиболѣе длинные и широкіе изъ всѣхъ европейскихъ короѣдовъ) и продѣлываются какъ въ толстой, такъ и тонкой корѣ. Вдоль маточнаго хода самки откладываютъ по бокамъ многочисленныя яйца; выходящія изъ нихъ личинки (бѣловатыя, безъ ногъ) продѣлываютъ длинные и широкіе личиночные ходы, заканчивающіеся колыбельками, въ которыхъ происходитъ окукленіе; личиночные ходы проходятъ

*) Есть нѣкоторыя указанія, что и въ древнемъ Сидонѣ умѣли уже дѣлать зеркала изъ С., но до XIII вѣка въ общемъ употребленіи были металлическія зеркала, а затѣмъ зеркала изъ чернаго С.

преимущественно въ лубы. Выходящіе изъ куколокъ жуки продѣлываютъ крупныя летныя отверстія. По наблюденіямъ многихъ энтомологовъ, С. имѣетъ 2 поколѣнія въ году, но это не является еще вполнѣ установленнымъ. С. размножается иногда очень сильно и наноситъ большой вредъ сосновымъ лѣсамъ (въ Россіи и въ Германіи); нерѣдко страдали отъ него лѣса, поврежденные сосновой совкой или сосновой пяденицей. Единственная мѣра борьбы — своевременное выкладываніе ловчихъ деревьевъ. См. рис. 5 и 10 на таблицѣ къ статьѣ Лубоѣды. *М. Р.-К.*

Стенъ (Янъ Sten)—псевдонимъ польскаго критика-модерниста и поэта *Людвика Брюнера*. Род. въ 1871 г.; читаетъ химію въ краковскомъ унив. Кромѣ сборниковъ стихотвореній «Poezye» (1899) и разсказовъ «Jeden miesiąc życia» (1900), С. издалъ сборники критическихъ статей: «Dusze współczesne» (Краковъ, 1902 и Варшава, 1904) и «Szkice krytyczne» (Львовъ, 1906).

***Степанова** (Марья Матвѣевна) — извѣстная оперная артистка: ум. въ 1903 г.

Степная кошка (Felis [Catus] manul)—см. Манулъ (XVIII, 559).

Степной бубалъ, *коровья антилопа, тора* (Alcelaphus [Bubalis] bubalis=Bubalis mauretanica)—см. Бубалы (IV, 824).

Степнякъ—см. Кравчинскій (Доп. II, 3).

Стеренъ (Димитрій)—болгарскій писатель, род. въ 1861 г. Былъ учителемъ; въ 1884 г. примыкалъ къ македонскимъ революціонерамъ; въ сербско-болг. войнѣ участвовалъ въ макед. добровольческихъ четахъ. Главныя его сочиненія: «Мита» (1883)—повѣсть, «Борика» (1884) — сборникъ стихотвореній, «Фантазия» (1884)—повѣсть, «Човѣшката неправда»—поэма, «Окаянната земя» (1884)—драматическія картины, «Войвода Люба»—повѣсть, «Македонія»—стихотворенія, «Споменъ за Македония» (1890), «Единъ революціонеръ»—разсказъ, «Опитъ за народенъ календаръ» (1890), «Опътване за българский езикъ», «Мара» (1891) и «Петръ I-ый»—историческія драмы. *М. Г.*

Стереохромія—см. Силикатъ.

Стержневой корень—главная основная часть корневой системы многихъ растеній, являющаяся непосредственнымъ продолженіемъ въ землю стебля и развивающаяся изъ первоначальнаго корешка зародыша сѣмени. У нѣкоторыхъ растеній, какъ напр. у дубовъ, стержневой или главный корень бываетъ очень часто внушительныхъ размѣровъ. У такъ-называемыхъ корнеплодовъ (морковь, рѣпа, рѣдька, редиска, свекла и др.), стержневой корень становится довольно рано мясистымъ и толстымъ—онъ несетъ на себѣ придаточные корни. Хотя стержневой или главный корень въ молодомъ возрастѣ имѣется у всѣхъ почти сѣменныхъ растеній, тѣмъ не менѣе у нѣкоторыхъ изъ нихъ, какъ напр. у злаковъ, онъ обычно рано перестаетъ наростать и замираетъ, замѣняясь мочковатыми корнями. Иногда стержневой корень погибаетъ отъ различныхъ паразитовъ на немъ и тогда растеніе или совсѣмъ погибаетъ, или, оставаясь жить, сильно развиваетъ мочковатые корни. Такъ бываетъ у плодовыхъ деревьевъ и особенно часто у нѣкоторыхъ крестоцвѣтныхъ и табака подъ вліяніемъ паразитизма на нихъ нѣкоторыхъ грибовъ, а въ особенности грибка Pythium De-Baryanum Hesse. У плодовыхъ деревьевъ, винограда и у нѣкоторыхъ другихъ сельско-хозяйственныхъ и садовыхъ растеній стержневой корень часто подрѣзаютъ, для того, чтобы вызвать обильное образованіе молодыхъ, болѣе энергично всасывающихъ пищу, боковыхъ корней. Стержневой корень служитъ растенію главнымъ образомъ въ качествѣ органа укрѣпленія въ почвѣ, а также органомъ, проводящимъ изъ земли воду и растворимыя въ ней вещества. У корнеплодовъ стержневые корни служатъ часто мѣстомъ отложенія запасныхъ питательныхъ веществъ. *И. Л. С.*

Стернатки или *овсянки* (Emberiza)—см. Овсянки.

Стессель (Анатолій Михайловичъ)—русскій генералъ. Род. въ 1848 г.; образованіе получилъ въ Павловскомъ военномъ училищѣ. Во время усмиренія боксерскаго движенія въ Китаѣ участвовалъ въ походѣ международнаго отряда на Пекинъ. Въ началѣ русско-японской войны назначенъ комендантомъ крѣпости Портъ-Артура; 2 февраля 1904 г., т. е. черезъ нѣсколько дней послѣ открытія военныхъ дѣйствій, на эту должность назначенъ ген. Смирновъ, а на С. «временно» возложена должность начальника Артуръ-Цзиньчжоускаго района, съ подчиненіемъ ему коменданта крѣпости. Въ первыхъ своихъ приказахъ онъ признавалъ серьезность положенія, выражалъ увѣренность, что японцы сдѣлаютъ попытку отрѣзать Портъ-Артуръ, и утверждалъ, что на сдачу крѣпости никогда и ни при какихъ условіяхъ согласія не дастъ. Консервативная печать въ Россіи, особенно «Новое Время», сразу провозгласила С. героемъ. Въ самомъ Портъ-Артурѣ относились къ нему иначе. То немногое, что было сдѣлано для обороны Портъ-Артура и для снабженія его всѣмъ необходимымъ, приписывалось энергіи Смирнова, Кондратенко и немногихъ другихъ подчиненныхъ С. генераловъ, а самого С. считали человѣкомъ мало способнымъ и занимающимъ отвѣтственный постъ лишь благодаря покровительству Куропаткина. Многочисленныя распоряженія С., въ настоящее время опубликованныя, свидѣтельствуютъ о крайне скудномъ общемъ его образованіи и отличаются безтолковостью. Когда въ концѣ апр. 1904 г. Портъ-Артуръ былъ отрѣзанъ отъ русской арміи, С. фактически уступилъ власть Смирнову, но въ своихъ донесеніяхъ умѣлъ представить дѣло такъ, что вся честь доставалась ему. Чтобы помѣшать распространенію свѣдѣній о дѣйствительномъ положеніи вещей, онъ въ августѣ закрылъ (подцензурную) газету «Новый Край» и сперва запретилъ корреспонденту Ножину посѣщеніе батарей, фортовъ и позицій, а потомъ, послѣ попытки Ножина уѣхать на джонкѣ въ Чифу, конфисковалъ всѣ его бумаги и приказалъ арестовать его. Ножинъ, однако, успѣлъ уѣхать, и гнѣвъ С. обрушился на лицъ, содѣйствовавшихъ его отъѣзду. Съ

ноября мѣсяца С. сталъ подготовлять общественное мнѣніе Портъ-Артура къ идеѣ сдачи; для этого онъ оглашалъ документы, свидѣтельствовавшіе объ опасности положенія; въ декабрѣ приказалъ безъ особенной нужды сдать фортъ № II, потомъ фортъ №№ III-й. 7 дек. ген. Смирновъ отправилъ главнокомандующему донесеніе, являющееся обвинительнымъ актомъ противъ С. 16 дек. на военномъ совѣтѣ С. выразилъ готовность сдать крѣпость, но встрѣтилъ противодѣйствіе со стороны Смирнова и др.; сдача большинствомъ голосовъ была отвергнута. Тѣмъ не менѣе 19 дек. С. вступилъ въ переговоры съ командиромъ японской арміи, осаждавшей крѣпость и подписалъ капитуляцію. Войска сданы въ плѣнъ, оружіе и припасы также отданы, имущество портъ-артурцевъ брошено на произволъ судьбы, и только сдѣлана оговорка о личномъ имуществѣ Стесселя, которое японцы позволили вывести. Сначала въ Россіи и въ Европѣ популярность С. еще держалась; во Франціи собирались пожертвованія на поднесеніе С. почетной шпаги. Но очень скоро обнаружилось, что военные и съѣстные припасы не были израсходованы, и крѣпость могла еще сопротивляться. С. преданъ военному суду, который долженъ состояться весной 1907 г. До суда онъ уволенъ въ отставку сперва безъ пенсіи, которая потомъ, по его просьбѣ, была ему назначена. Корреспондентъ «Новаго Край» Ножинъ подалъ въ 1905 г. военному министру просьбу о разрѣшеніи привлечь С. къ суду за клевету, выразившуюся въ наименованіи Ножина въ оффиціальной бумагѣ японскимъ шпіономъ. Черезъ полтора года, въ январѣ 1907 г., Ножинъ получилъ отвѣтъ, что С. на военной службѣ болѣе не состоитъ и слѣдов. жалоба должна идти въ обычномъ судебномъ порядкѣ; между тѣмъ прошла уже давность для возбужденія дѣла. См. Саперъ, «Генералъ Стессель въ Портъ-Артурѣ» (СПб., 1906; брошюра исходитъ, повидимому, отъ лица, близкаго ген. Смирнову; она враждебна С., но полна цѣнныхъ фактовъ). *В. В—въ.*

Стефановичъ (Павелъ Леонтьевичъ)—врачъ (род. въ 1840 г.); окончилъ кіевскій университетъ въ 1864 г. Былъ главнымъ врачемъ варшавскаго уѣздовскаго госпиталя; редактировалъ «Медицинскія извѣстія Уѣздовскаго Военнаго Госпиталя». Нынѣ помощникъ главнаго военно-медиц. инспектора. Напечаталъ: «О дѣйствіи висмута на животный организмъ» (дисс., СПб., 1869); «Противолихорадочное дѣйствіе вератрина при воспаленіи легкихъ и тифахъ» («Воен.-Медиц. Журн.», 1873); «Матеріалы для ученія о возвратной горячкѣ» (ib., 1873); «Трахеальный тонъ Вильямса при крупозной пневмоніи» (1875) и др.

Стефановичъ-Виловскій (Ѳедоръ Stefanović-Vilovsky) — сербскій публицистъ. Капитальная его работа: «Die Serben im südlichen Ungarn, in Dalmatien, Bosnien und in d. Herzegowina» (1884, въ серіи «Die Völker Oesterreich-Ungarns»).

Стефанъ (въ мірѣ Николай Павловичъ *Архангельскій*, род. въ 1861 г.)—духовный писатель, воспитанникъ казанской духовной академіи, епископъ могилевскій и мстиславскій. Главные его труды: «Задача, содержаніе и планъ системы православно-христіанскаго нравоученія» (Симбирскъ, 1894, магист. диссерт.); «Иннокентій, архіепископъ херсонскій, какъ учитель христіанской нравственности» (Казань, 1899); «Слова и рѣчи» (Харьковъ, 1904); «Таинства и обряды православной церкви» (ib., 1904).

Стефаникъ (Василій) — выдающійся украинскій беллетристъ-народникъ. Род. въ 1871 г. Сборники разсказовъ С., изданные большею частью въ Галиціи: «Синя книжечка» (1899), «Камінний хрест» (1900), «Дорога» (1901), «Оповидання» (СПб., 1905, съ портретомъ С.). По манерѣ письма С. часто сравниваютъ съ Чеховымъ. См. Леся Украинка, «Малорусскіе писатели въ Буковинѣ» («Жизнь», 1900, IX); А. Ефименко, «Мужикъ въ произведеніяхъ С.» («Страна», 1906, № 111).

Стигелль (Робертъ) — извѣстный финляндскій скульпторъ (род. въ 1852 г.). Художественное образованіе получилъ въ Римѣ и въ Ecole des beaux arts въ Парижѣ. С.— самый яркій представитель реализма среди финляндскихъ скульпторовъ, его произведенія дышатъ замѣчательной мощью. Статуи его «Вейнемейненъ» и «Ильмаринен» (изъ «Калевалы») украшаютъ фасадъ студенческаго дома въ Гельсингфорсѣ. Главное произведеніе С.: «Потерпѣвшіе кораблекрушеніе» (бронзовая группа)—одно изъ лучшихъ украшеній Гельсингфорса. С. много работаетъ и въ области декоративной скульптуры (украшенія фигурами новыхъ зданій въ Гельсингфорсѣ). *В. М. С.*

Стилль (сэръ Джонъ Steel, 1804—91) — англійскій скульпторъ; получилъ художественное образованіе въ Эдинбургѣ. Первымъ крупнымъ его произведеніемъ была колоссальная группа «Александръ и Буцефалъ». Его извѣстности среди соотечественниковъ въ особенности способствовала исполненная имъ мраморная статуя Вальтера Скотта, для эдинбургскаго памятника этого писателя. Для Эдинбурга изваяна имъ и статуя королевы Викторіи и Веллингтона. Важнѣйшія изъ прочихъ работъ С.—статуя Роберта Бернса (1876), памятникъ воинамъ, павшимъ въ крымской кампаніи, памятникъ принца Альберта въ Эдинбургѣ.

Стланецъ—см. Ленъ.

***Стоддардъ** (Ричардъ-Генри Stoddard)—американскій поэтъ: ум. въ 1903 г.

***Стоиловъ** (Константинъ) — болгарскій политическій дѣятель: ум. въ 1901 г.

Стойовскій (Сигизмундъ) — польскій піанистъ и композиторъ (род. въ 1870 г.). Написалъ симфонію d-moll, сюиту es-dur; фортеп. концертъ съ орк., польскія идилліи для фортеп., 6 danses humoresques для фортеп. и др.

***Стокесъ** (баронетъ Георгъ Габріель Stokes)—физикъ и математикъ: ум. въ 1903 г.

Столбъ (Stele). Первичныя ткани корня, стебля и листа распадаются на три основныхъ подраздѣленія: кожицу (эпидермисъ), кору и центральный цилиндръ, названный С. по предложенію Ванъ-Тигема. С., который охватываетъ такимъ образомъ сердцевину,

сердцевинные лучи и центральный цилиндръ, снаружи одѣтъ еще однослойнымъ или многослойнымъ перицикломъ (см. Перикамбій, XXIII, стр. 300). Этотъ перициклъ является мѣстомъ образованія пробки и придаточныхъ корней. Органы, въ которыхъ осуществлена эта схема дѣленія на три части, Ванъ-Тигемъ назвалъ *моностеличными* (одностолбными). Но отъ этой схемы существуетъ нѣсколько уклоненій, важнѣйшими изъ которыхъ являются *астелія* (безстолбность) и *полистелія* (многостолбность). При астеліи С. является какъ бы разорваннымъ; каждый пучокъ при этомъ одѣтъ особымъ слоемъ клѣточекъ, напоминающимъ перициклъ; въ отличіе отъ этого послѣдняго Ванъ-Тигемъ называетъ этотъ слой *перидесмомъ*. Прилегающій къ перидесму слой клѣточекъ первичной коры принимаетъ характеръ эндодермы (см. XI, стр. 812) и получаетъ названіе *частной эндодермы* въ отличіе отъ эндодермы общей, одѣвающей С. съ его настоящимъ перицикломъ. Стебли нимфейныхъ, лютиковыхъ, нѣкоторыхъ хвощей являются примѣрами астеліи. Страссбургеръ астелію называетъ *схизостеліей*. При *полистеліи* органъ снабженъ нѣсколькими С., изъ которыхъ каждый одѣтъ настоящимъ перицикломъ и прилегаетъ къ настоящей эндодермѣ. Полистелія наблюдается у большинства папоротниковъ и у многихъ плауновыхъ; среди цвѣтковыхъ растеній явленіе полистеліи весьма рѣдко; оно характерно, напр., для всего отдѣла Auricula изъ рода Primula (сем. первоцвѣтныхъ), тогда какъ у остальныхъ видовъ этого рода стебель обычнаго моностелическаго строенія. Какъ отдѣльные пучки, такъ и С. могутъ срастаться другъ съ другомъ. Срастаніе С. получило названіе *гамостеліи*, срастаніе пучковъ—*гамодесміи*. Наоборотъ, разъединеніе тѣхъ и другихъ называется соотвѣтственно *діалистеліей* и *діалидесміей*.

Столичная Почта—ежедневная «общедоступная» газета, выходящая въ Петербургѣ съ 1 окт. 1906 г. Она явилась продолженіемъ «Товарища» (см.), основаннаго какъ дешевая общедоступная газета при газетѣ «Наша Жизнь». Редакторъ-издательница Н. Н. Русанова. Главные сотрудники—больш. частью тѣ же, что и въ «Нашей Жизни». Сначала газета была безпартійной лѣвой, но 10 февр. 1907 г. было заявлено: «оставаясь по-прежнему газетою безпартійною, «Стол. Поч.», по мѣрѣ силъ будетъ стараться быть выразителемъ стремленій и интересовъ демократическихъ трудовыхъ группъ», т. е. тѣхъ элементовъ, которые составили въ Думѣ трудовую группу.

Столоны. Такъ называютъ у растеній удлиненные боковые побѣги, служащіе для цѣлей вегетативнаго размноженія. Когда верхушка С. отодвинется на нѣкоторое разстояніе отъ произведшаго его растенія, С. образуетъ корешки и вертикальный стебель, давая новое растеніе. Послѣ этого отмираніе С. окончательно разъединяетъ оба растенія другъ отъ друга. С. могутъ быть наземными (какъ напр., «усы» у земляники) или они идутъ подъ землею. Подземные С. развиваются у картофеля, гдѣ къ тому же конецъ С. переполняется питательными веществами, превращаясь въ клубень. Наземные С. снабжены настоящими, хотя обыкновенно и маленькими, зелеными листьями; у подземныхъ С. листья сохраняются лишь въ видѣ незеленыхъ чешуекъ. У *мховъ и печеночниковъ* С. называютъ растущія подъ землею вѣтви, совсѣмъ или почти совсѣмъ не развивающія листьевъ. Вмѣсто листьевъ С. со всѣхъ сторонъ покрыты ризоидами.

Столыпинъ (Александръ Аркадьевичъ)—журналистъ, братъ послѣдующаго. Род. въ 1863 г.; окончилъ курсъ спб. унив. по филолог. фак. Въ 1882 г. напеч. въ «Вѣстн. Европы» нѣсколько стихотвореній, въ 1899 г.—въ «Русскомъ Вѣстникѣ» поэму «Сандэлло» и рядъ лирическихъ стихотвореній. Въ 1902 г. покинулъ деревню, гдѣ занимался сельскимъ хозяйствомъ, и началъ сотрудничать въ «С.-Петербургскихъ Вѣдомостяхъ», затѣмъ редактировалъ эту газету. По требованію Плеве былъ отстраненъ отъ редактированія «С.-Петербургскихъ Вѣдомостей» за «вредное направленіе». Съ 1904 г.—постоянный сотрудникъ «Новаго Времени» и одинъ изъ главныхъ дѣятелей «Союза 17 октября».

Столыпинъ (Петръ Аркадьевичъ) — государственный дѣятель, род. въ 1862 г. Воспитывался въ виленской и орловской гимназіяхъ; окончилъ спб. университетъ по физико-математическому факультету въ 1885 г. и поступилъ на службу въ министерство земледѣлія. Вскорѣ былъ назначенъ ковенскимъ уѣзднымъ предводителемъ дворянства, а впослѣдствіи губернскимъ. Въ 1901 г. онъ былъ назначенъ въ Гродно губернаторомъ; въ 1903 г. переведенъ въ Саратовъ. Дѣятельность С. въ качествѣ саратовскаго губернатора послужила въ первой Государственной Думѣ предметомъ запроса, подписаннаго тридцатью трудовиками. Запросъ этотъ, внесенный 24 мая, былъ сданъ въ коммиссію и въ Думѣ не разсматривался. 15 іюня обсуждался другой запросъ, внесенный тоже трудовиками, о преслѣдованіяхъ саратовской администраціей крестьянскаго союза. Передъ самымъ созывомъ первой Государственной Думы С. былъ назначенъ министромъ внутреннихъ дѣлъ въ кабинетѣ Горемыкина. Въ этой должности онъ выступалъ съ различными заявленіями отъ имени правительства. 1 іюня 1906 г. въ Бѣлостокѣ произошелъ еврейскій погромъ. Государств. Дума произвела разслѣдованіе, изъ котораго вытекало, что погромъ былъ организованъ мѣстными властями, при бездѣйствіи войскъ. Два мѣсяца спустя, въ разговорѣ съ корреспондентомъ англійской газеты по этому поводу, С. тщательно выгораживалъ отъ обвиненія въ организаціи погрома «центральную власть». 9 іюля 1906 г. одновременно съ роспускомъ Думы и съ объявленіемъ въ Петербургѣ чрезвычайной охраны была объявлена отставка Горемыкина и замѣна его Столыпинымъ, который явился такимъ образомъ главою третьяго въ Россіи конституціоннаго кабинета. Портфель внутреннихъ дѣлъ онъ сохранилъ за собою. Въ теченіе перваго мѣсяца С. охотно бесѣдовалъ съ иностранными корреспондентами, ут-

верждая, что онъ имѣетъ задачею произвести рядъ либеральныхъ преобразованій и смотритъ на репрессіи только какъ на временную мѣру, необходимую для водворенія въ Россіи спокойствія. Неудачу Думы онъ объясняетъ тѣмъ, что правительство явилось въ Думу съ пустыми руками. Въ теченіе іюля Столыпинъ велъ переговоры съ княземъ Г. Е. Львовымъ, графомъ Гейденомъ, Н. Н. Львовымъ, Д. Н. Шиповымъ, княземъ Е. Трубецкимъ и другими умѣренно-либеральными общественными дѣятелями, стараясь привлечь ихъ въ свой кабинетъ; но переговоры не привели ни къ чему. С. обвинялъ въ этомъ общественныхъ дѣятелей, которые, по его словамъ, предъявили невозможныя для него требованія; общественные дѣятели объясняли, что положеніе ихъ въ кабинетѣ С. было бы невозможно, такъ какъ они были бы принуждены вести не свою политику, а политику премьера, который, желая получить ихъ имена, рѣшительно отказывался дать имъ конкретную власть. Въ общемъ кабинетъ остался почти неизмѣненнымъ и получилъ кличку «кабинета разгона Думы». 12 августа 1906 г. на жизнь С. произведено покушеніе, посредствомъ бомбъ, брошенныхъ на его дачѣ (на Аптекарскомъ островѣ въ Петербургѣ). Болѣе 20 человѣкъ, находившихся тамъ, были убиты, болѣе 30 ранены; въ числѣ послѣднихъ находились сынъ и дочь Столыпина (впослѣдствіи поправившіеся); самъ Столыпинъ остался невредимъ. Какъ вскорѣ выяснилось, покушеніе совершено группой максималистовъ, выдѣлившихся изъ партіи соц.-революціонеровъ; сама эта партія отвѣтственности на себя за него не беретъ. 24 августа было опубликовано правительственное сообщеніе, объяснявшее причины роспуска Думы и намѣчавшее политику Столыпина. Въ то же время былъ распубликованъ законъ о военно-полевыхъ судахъ (см. ниже, Судоустройство). О другихъ законахъ, изданіе которыхъ мотивировано ссылкою на ст. 87 Зак. Осн., см. Россія (въ концѣ тома). Посредствомъ сенатскихъ разъясненій было лишено избирательныхъ правъ въ Думу большое количество рабочихъ и крестьянъ. Передъ выборами во вторую Государственную Думу не только митинги и собранія избирателей были крайне стѣсняемы, не только печать подвергалась всевозможнымъ репрессіямъ, вслѣдствіе чего соціалистическія партіи не могли имѣть собственныхъ органовъ, но самыя партіи, до конституц.-демократической и партіи демократическихъ реформъ включительно, были признаны нелегальными организаціями. Коммиссіи по дѣламъ о выборахъ дѣйствовали далеко не безпристрастно. Тѣмъ не менѣе выборы дали лѣвую Думу.

В. В—въ.

Столь (Carl Stål, 1833—1878) — шведскій энтомологъ, изучалъ медицину и естественныя науки въ Упсалѣ и Іенѣ, въ 1859 г. назначенъ ассистентомъ и въ 1867 г. завѣдующимъ энтомологическими коллекціями естественно-историческаго имперскаго музея. Научные труды С. касаются преимущественно систематики и классификаціи полужесткокрылыхъ и прямокрылыхъ насѣкомыхъ; въ этой области работы С. имѣли громадное значеніе установленіемъ точныхъ родовыхъ и друг. признаковъ названныхъ насѣкомыхъ. Главнѣйшіе изъ его классическихъ трудовъ: «Hemiptera Africana» (Стокг., 1864—66); «Hemiptera Kong. Sv. Fregatten Eugenies resa etc.» (ib., 1859); «Recensio Orthopterorum» (ib., 1873—75); «Hemiptera Fabriciana» («K. Sv. Vet. Ak. Handl.», 1860—62); «Enumeratio Hemipterorum» (ib., 1870—76); «Observations Orthoptérologiques» (ib., 1875—78); «Systema Acridiodeorum» (ib., 1878) и т. д. *Н. Н. А.*

Стомадей (Stomadaeum)—передняя, образованная впяченіемъ эктодермы часть кишечника или передняя кишка, по терминологіи эмбріологовъ. У позвоночныхъ она представлена передней частью ротовой полости, тогда какъ анатомы подъ передней кишкой разумѣютъ у позвоночныхъ всю переднюю часть кишечника до пилорическаго отдѣла желудка включительно.

Стоповидный листъ (folius pedatifidus)—называется такой *простой* листъ, разсѣченный или раздѣльный, доли пластинки котораго располагаются на подобіе стопы животныхъ. Не слѣдуетъ смѣшивать простой стоповидный листъ съ сложнымъ лапчатымъ листомъ (напр. листомъ конскаго каштана—Aesculus Hippocastanum L.). Стоповидный листъ встрѣчается у многихъ представителей семействъ Ranunculaceae (Ranunculus pedatifidus Sm., Aconitum) и Geraniaceae, а также и у другихъ растеній. Ср. E. Maout et J. Decaisne, «Traité général de botanique» (I ч., Пар., 1876); учебники морфологіи растеній.

Стореръ (David Humphrey Storer, 1804—1891) — американскій врачъ и зоологъ, изучалъ медицину въ «Harvard University», былъ врачемъ и затѣмъ проф. медицины названнаго университета, одновременно занимался зоологическими изслѣдованіями, работая преимущественно надъ естественной исторіей и систематикой, въ особенности сѣверо-американской фауны. С. напечаталъ между прочимъ: «Reports on the Ichthyology and Herpetology of Massachusetts» (1839); «A synopsis of the fishes of North America» (1846); «A history of the fishes of Massachusetts» (1853—67).

***Стороженко** (Николай Ильичъ)—ученый: ум. въ 1906 г.

Стояновичъ (Любомиръ Стояновић) —сербскій филологъ и политическій дѣятель (лидеръ радикальной партіи). Род. въ 1860 г., былъ проф. славянской филологіи въ Великой школѣ въ Бѣлградѣ, позже министромъ народнаго просв. мин-ва Аввакумовича (послѣ убійства Александра и Драги) и мин.-президентомъ послѣ паденія мин-ва Пашича въ 1905 г. Изъ работъ его болѣе извѣстны: «Стари српски хрисовуљи, акти, биографије, летописи» (1890), «Мирославово Јеванђеље» (1897), «Рукописи и старе штампане књиге» (1903), «Стари српски записи и натписи» (1902—1905; см. реф. А. Яцимирскаго въ «Извѣстіяхъ отд. русскаго яз. и слов. Академіи Наукъ», 1903, кн. I), «Новыя Слова Климента Словѣнскаго» (СПб., 1905).

Стояновъ (Василій)—выдающійся болгарскій публицистъ. Род. въ 1841 г. Въ 1869 г. основалъ «Българско книжовно дружество», которое и теперь существуетъ (въ родѣ академіи наукъ), а также лучшій болгар. журналъ «Периодическо Списание»—органъ «книжовнаго общества». Послѣ освободительной войны С. былъ назначенъ варненскимъ губернаторомъ, потомъ директоромъ публичной библіотеки и столичнаго музея. Написалъ много статей, напечатанныхъ въ журн. «Български книжицы» и «Периодическо списание». *М. Г.*

***Стравинскій** (Ѳедоръ Игнатьевичъ)—оперный артистъ: ум. въ 1902 г.

Стразы—см. Страсы.

Straits settlements (Поселенія Пролива)—англ. колоніи около Малаккскаго пролива: Сингапуръ (XXX, 7), Пинангъ (XXIII, 618) и Малакка (XVIII, 463). 3998 кв. км.; 572249 жит., изъ которыхъ ок. 5000 европейцевъ (1901); брит. колоніи съ 1867 г.; колоніямъ подчинены о-ва Cocos и Christmas въ Индійскомъ ок., южнѣе Малайскаго архипелага.

***Стракошъ** (Морицъ)—учитель и зять Аделины Патти: ум. въ 1887 г.

Страна—ежедневная, политическая, общественная и экономическая газета, выходившая въ СПб. съ 19 февраля 1906 г. подъ редакціей проф. М. М. Ковалевскаго и проф. И. И. Иванюкова. Послѣ роспуска Государственной Думы, 9 іюля 1906 г., «Страна» была пріостановлена на основаніи положенія о чрезвычайной охранѣ. Съ 18 іюля вмѣсто «Страны» выходила подъ ред. проф. А. Г. Гусакова газета «Равенство», закрытая градоначальникомъ послѣ 3-го номера. Возстановленная въ августѣ сначала подъ ред. одного А. Г. Гусакова, а затѣмъ и прежнихъ редакторовъ М. М. Ковалевскаго и И. И. Иванюкова, «Страна» была пріостановлена, 13 января 1907 г., по опредѣленію спб. суд. палаты, за статью: «Новый рескриптъ». Отдѣльные №№ «Страны» неоднократно конфисковались и редакторы подвергались судебному преслѣдованію. Выпущенная вмѣсто «Страны» газета «Телеграфъ», подъ редакціей И. З. Лорисъ-Меликова, пріостановлена 18 февраля, на основаніи положенія о чрезвычайной охранѣ. «Страна» по своему направленію примыкала къ партіи демократическихъ реформъ.

***Страннолюбскій** (Александръ Николаевичъ)—педагогъ: ум. въ 1903 г.

Стратегики—см. Тактики (XXXII, 527).

***Страхованіе.**—По С. *отъ огня* въ теченіе 1900—1906 гг. изданы слѣдующія важнѣйшія узаконенія. 10 іюня 1900 г. утверждено новое положеніе о взаимномъ С. строеній отъ огня въ губерніяхъ Царства Польскаго (XXVII, Россія, 377). Имъ отмѣненъ предѣльный въ 10 тыс. руб. размѣръ добровольнаго С. отдѣльной недвижимости, но огнеопасныя заведенія принимаются на страхъ въ суммѣ не свыше 30 тыс. руб. Закономъ 25 декабря 1901 г. измѣнены нѣкоторыя правила взаимнаго С. въ земскихъ губерніяхъ: земствамъ предоставлено право заключать С. въ полной оцѣночной суммѣ, тогда какъ прежде они могли принимать имущества по добровольному С. не болѣе какъ въ $^2/_3$ дѣйствительной стоимости; установленъ порядокъ опредѣленія нормальныхъ страховыхъ оцѣнокъ и усилены полномочія земствъ по надзору за заключеніемъ дополнительнаго С. по особой оцѣнкѣ. Закономъ 16 декабря 1902 г., въ исполненіе давнишнихъ земскихъ ходатайствъ, предоставлено губернскимъ земствамъ право заключать между собою, на основаніи постановленій губернскихъ земскихъ собраній и съ утвержденія министра внутреннихъ дѣлъ, договоры о взаимномъ перестрахованіи какъ движимыхъ, такъ и недвижимыхъ имуществъ, поступающихъ къ нимъ по добровольному С. отъ огня. Для совмѣстнаго обсужденія вопросовъ, возникающихъ при составленіи проектовъ договоровъ и ихъ исполненіи, представители губернскихъ земскихъ управъ, по ходатайству послѣднихъ, приглашаются на совѣщаніе при страховомъ комитетѣ (нынѣ особое присутствіе по дѣламъ С. и противопожарныхъ мѣръ совѣта по дѣламъ мѣстнаго хозяйства). 6 іюня 1904 г. утверждено положеніе о взаимномъ С. отъ огня строеній духовнаго вѣдомства, вступившее въ дѣйствіе съ 1 января 1907 г. Общее завѣдываніе дѣлами этого С. возложено на хозяйственное управленіе при св. синодѣ, въ составѣ коего образованы страховой отдѣлъ и общее страховое присутствіе. Мѣстными органами являются епархіальные архіереи, духовныя консисторіи и благочинные. Закономъ 31 января 1906 г. дѣйствіе положенія о взаимномъ земскомъ С. распространено на 6 западныхъ губерній, гдѣ введено положеніе 2 апрѣля 1903 г. объ управленіи земскимъ хозяйствомъ; одновременно произведены нѣкоторыя измѣненія въ Положеніи о губернскомъ С. сельскихъ строеній въ неземскихъ губерніяхъ, при чемъ губернскимъ присутствіямъ по крестьянскимъ дѣламъ предоставлено, съ разрѣшенія министра внутреннихъ дѣлъ, учреждать должности особыхъ страховыхъ агентовъ. Закономъ 22 апрѣля того же года предоставлено министру внутреннихъ дѣлъ, по соглашенію съ министромъ финансовъ, утвердить уставъ союза обществъ взаимнаго С. отъ огня. Союзъ считается состоявшимся, когда число обществъ, заявившихъ о желаніи вступить въ него, будетъ не менѣе 12, а сумма собранныхъ этими обществами за предыдущій годъ страховыхъ премій—не менѣе 400 тыс. рублей. При учрежденіи союза въ немъ участвуютъ лишь общества взаимнаго С. въ городахъ; впослѣдствіи могутъ быть принимаемы и общества взаимнаго С., оперирующія въ уѣздахъ. Происходившія за послѣдніе два года народныя волненія и смуты тяжело отразились на развитіи страхового дѣла, особенно земскаго, такъ какъ земства по закону не освобождаются отъ риска за убытки, вызванные народными волненіями; въ виду этого нѣкоторыми изъ земствъ возбуждено ходатайство о соотвѣтствующемъ измѣненіи положенія о земскомъ С. По С. *жизни* состоялся законъ 30 мая 1905 г. о С. доходовъ и капиталовъ черезъ посредство государственныхъ сберегательныхъ кассъ. Завѣдываніе этимъ дѣломъ возложено на управленіе государ-

ственныхъ сберегательныхъ кассъ и на вновь образованный при министерствѣ финансовъ совѣтъ по дѣламъ С. доходовъ и капиталовъ. Рѣшенія совѣта приводятся въ исполненіе не иначе, какъ съ согласія министра финансовъ; въ противномъ случаѣ дѣло вносится на обсужденіе комитета (теперь совѣта) министровъ. Управляющему сберегательными кассами предоставлено право передавать подлежащія его вѣдѣнію дѣла по С. доходовъ и капиталовъ на предварительное обсужденіе совѣщанія, образуемаго подъ его предсѣдательствомъ изъ товарища управляющаго, страхового техника (вновь учрежденная должность), инспектора сберегательныхъ кассъ и, въ случаѣ надобности, юрисконсульта государственнаго банка. Сберегательныя кассы производятъ слѣдующія страховыя операціи: 1) С. капитала, уплачиваемаго въ случаѣ смерти застрахованнаго; 2) С. капитала, уплачиваемаго по дожитіи застрахованнаго до извѣстнаго возраста или ранѣе, въ случаѣ смерти его (смѣшанное С.); 3) С. капитала, уплачиваемаго единовременно или въ теченіе нѣсколькихъ лѣтъ (стипендіи), въ случаѣ дожитія застрахованнаго малолѣтняго до извѣстнаго возраста; 4) С. пожизненныхъ доходовъ (пенсіи), немедленныхъ или отсроченныхъ, уплачиваемыхъ при жизни опредѣленнаго лица, и 5) С. пенсіи на пережитіе, уплачиваемой при жизни одного опредѣленнаго лица, въ случаѣ смерти другого. Страхователями могутъ быть какъ отдѣльныя лица, такъ и правительственныя и общественныя учрежденія, частныя общества и товарищества. Кромѣ С. отдѣльныхъ лицъ предусматривается еще С. цѣлыхъ группъ, состоящихъ изъ служащихъ, рабочихъ или участниковъ разныхъ предпріятій, учрежденій, обществъ, а также изъ членовъ ихъ семействъ (С. совокупное). Совокупное С. заключается или на основаніи добровольнаго въ немъ участія названныхъ лицъ, или на основаніи обязательнаго участія всѣхъ или только части этихъ лицъ. Предметомъ обязательнаго совокупнаго С. можетъ быть: 1) С. похоронныхъ денегъ (не свыше 500 руб.), 2) уплата пенсій, назначаемыхъ установленіями, обществами или товариществами, и 3) принятіе части или всѣхъ обязательствъ установленій, обществъ или товариществъ по С. капиталовъ и пенсій для служащихъ, рабочихъ и участниковъ въ нихъ, а равно для членовъ семействъ этихъ лицъ. Размѣръ застраховываемыхъ капиталовъ ограниченъ 5000 руб., а размѣръ пенсій—600 р. въ годъ (при обязательномъ совокупномъ С. пенсія можетъ быть удвоена). Для пріема С. установленъ извѣстный предѣльный возрастъ какъ для страхуемыхъ, такъ и для выгодопріобрѣтателей по С.; при обязательномъ совокупномъ С. эти ограниченія отпадаютъ. Для С. капиталовъ на случай смерти и смѣшаннаго, а также для С. пенсій на пережитіе установлена, взамѣнъ медицинскаго освидѣтельствованія страхуемыхъ, отсрочка на 5 или 7 лѣтъ (въ зависимости отъ размѣра капитала или пенсіи) отвѣтственности кассъ въ отношеніи уплаты застрахованной суммы. Въ случаѣ смерти застрахованнаго лица ранѣе этого срока, выдаются только внесенныя страховыя преміи, за вычетомъ изъ нихъ отчисленій на расходы (не свыше 5%). Вмѣсто возврата премій, выгодопріобрѣтателю по С. выдается, по его требованію, $^1/_2$ застрахованнаго капитала (пенсіи), если смерть наступила на 4-мъ году по заключеніи С., или $^3/_4$ того же капитала (пенсіи), если смерть наступила на 5-мъ году. При обязательномъ совокупномъ С. эти ограниченія также отпадаютъ. Государство принимаетъ на себя отвѣтственность по обязательствамъ, возникающимъ изъ страховыхъ операцій сберегательныхъ кассъ. Въ теченіе первыхъ 5 лѣтъ со времени введенія въ дѣйствіе С. капиталовъ и доходовъ (съ 15 февраля 1906 г.) прибыль по этой операціи, за отчисленіемъ не свыше 25% на расходы, поступаетъ въ запасный капиталъ; по истеченіи этого срока прибыль распредѣляется между страхователями и запаснымъ капиталомъ, пока послѣдній не достигнетъ $^1/_{10}$ стоимости всѣхъ обязательствъ по страховой операціи; затѣмъ вся прибыль (за отчисленіемъ на расходы) обращается въ пользу страхователей. Страхователи освобождены отъ всякихъ накладныхъ расходовъ при заключеніи С. Въ случаѣ спора по заключеннымъ договорамъ С., искъ можетъ быть предъявленъ какъ по мѣсту заключенія договора, такъ и по мѣсту нахожденія той сберегательной кассы, черезъ которую ведутся расчеты по страховой операціи. На 1-е января 1907 г. заключено страхованій на сумму 1443 тыс. руб., при чемъ операціи производились въ 228 кассахъ.

Литература. В. Идельсонъ, «Договоръ С. по русскому праву» (Харьковъ, 1904); Н. Новомбергскій, «Вопросы С.» (1906); А. А. Шахтъ, «Практика огневого С.» (1901); И. Гофштеттеръ, «Пожарностраховое дѣло въ земскихъ губерніяхъ» (1902); Г. С. Прессъ, «Страхованіе. Законы, уставы, положенія и судопроизводство по дѣламъ о взысканіи пожарныхъ убытковъ» (1904); П. Саладиловъ, «Попытки объединенія взаимныхъ обществъ С. отъ огня» (1904); М. И. Семеновъ, «Добровольное С. скота въ Россіи» («Сарат. Земск. Нед.», 1900, 1—32; 1902, II); Н. О. Еленскій, «Основныя начала С. жизни въ общедоступномъ изложеніи» (1904); A. Manes, «Versicherungswesen» (Л., 1905); P. Moldenhauer, «Das Versicherungswesen» (Л., 1905).

Страхованіе рабочихъ. Въ 1901—1906 гг. изданъ рядъ узаконеній, направленныхъ къ обезпеченію участи рабочихъ, потерпѣвшихъ отъ несчастныхъ случаевъ. 23 мая 1901 г. утверждены временныя правила о пенсіяхъ рабочимъ казенныхъ горныхъ заводовъ и рудниковъ, утратившимъ свою трудоспособность на заводскихъ или рудничныхъ работахъ. 2 іюня 1903 г. утверждены «Правила о вознагражденіи потерпѣвшихъ вслѣдствіе несчастныхъ случаевъ рабочихъ и служащихъ, а равно членовъ ихъ семействъ въ предпріятіяхъ фабрично-заводской, горной и горнозаводской промышленности». Владѣльцы предпріятій обязаны вознаграждать рабочихъ за утрату долѣе, чѣмъ на три дня, трудоспособно-

сти отъ тѣлеснаго поврежденія, «причиненнаго имъ работами по производству предпріятія или происшедшаго вслѣдствіе таковыхъ работъ». Если послѣдствіемъ несчастнаго случая была смерть рабочаго, то вознагражденіемъ пользуются члены его семейства. Предприниматель освобождается отъ этой обязанности, если докажетъ, что причиной несчастнаго случая были «злой умыселъ самого потерпѣвшаго или грубая неосторожность его, не оправдываемая условіями и обстановкою производства работъ». Въ случаѣ временной утраты трудоспособности потерпѣвшему назначается пособіе въ размѣрѣ половины его заработка. Въ случаяхъ постоянной утраты трудоспособности назначаются пенсіи: при полной утратѣ ея—въ размѣрѣ $^2/_3$ годового содержанія потерпѣвшаго, а при неполной—въ уменьшенномъ размѣрѣ, опредѣляемомъ соотвѣтственно степени ослабленія трудоспособности потерпѣвшаго. Выдача пенсій производится со дня прекращенія пособій. Въ тѣхъ случаяхъ, когда размѣръ пенсіи больше размѣра пособія, потерпѣвшіе, сверхъ пенсіи, получаютъ единовременно разницу между пенсіей и пособіемъ за все время со дня несчастнаго случая до дня прекращенія пособій. Пенсіи потерпѣвшихъ малолѣтнихъ и подростковъ, по достиженіи первыми возраста подростковъ (15 л.), а вторыми—возраста взрослыхъ рабочихъ (17 л.), увеличиваются соотвѣтственно возрастанію средней поденной платы чернорабочему для этихъ возрастныхъ группъ. Независимо отъ вознагражденія, владѣлецъ предпріятія обязанъ возмѣщать потерпѣвшему расходы по лѣченію. Въ случаѣ смерти потерпѣвшаго владѣлецъ предпріятія обязанъ уплатить на погребеніе 30 р. или 15 р. (для малолѣтняго) и выдавать пенсіи членамъ семейства умершаго. Послѣднія производятся въ размѣрѣ слѣдующихъ долей годового содержанія умершаго рабочаго: а) вдовѣ—$^1/_5$; б) дѣтямъ обоего пола (до 15 лѣтъ): каждому въ размѣрѣ $^1/_5$ при жизни одного изъ родителей и $^1/_4$ круглымъ сиротамъ; в) родственникамъ въ прямой восходящей линіи каждому—$^1/_6$ и г) братьямъ и сестрамъ, круглымъ сиротамъ (до 15 л.)—$^1/_6$. Лицамъ двухъ послѣднихъ категорій и внѣбрачнымъ дѣтямъ (послѣ смерти отца) пенсіи выдаются лишь въ томъ случаѣ, если эти лица находились на иждивеніи умершаго. Общая совокупность пенсій, причитающихся всѣмъ членамъ семейства умершаго рабочаго, не должна превышать $^2/_3$ годового его содержанія; въ противномъ случаѣ вдова и дѣти имѣютъ право на преимущественное удовлетвореніе полностью, а остальнымъ родственникамъ назначается лишь остатокъ. При вступленіи вдовы въ бракъ пенсія замѣняется единовременной выдачей, въ суммѣ, равной тройному размѣру слѣдующихъ вдовѣ годичныхъ пенсіонныхъ платежей. По взаимному соглашенію сторонъ, пенсіи могутъ быть замѣняемы единовременными выдачами. Назначеніе пенсій и пособій производится по добровольному соглашенію сторонъ, въ противномъ случаѣ—въ судебномъ порядкѣ. Въ случаѣ добровольной или принудительной ликвидаціи предпріятія претензіи рабочихъ и ихъ семействъ удовлетворяются преимущественно передъ требованіями другихъ лицъ. Дѣйствіе правилъ 1903 г. распространяется также на служащихъ въ фабрично-заводскихъ и горнозаводскихъ предпріятіяхъ, получающихъ содержанія не свыше 1500 руб. въ годъ.—Существенные недостатки закона 2 іюня, помимо освобожденія предпринимателей отъ отвѣтственности за несчастные случаи, вызванные профессіональными заболѣваніями и «грубой неосторожностью»—слишкомъ сложная процедура для достиженія рабочими своихъ правъ и малая обезпеченность пенсіонеровъ въ случаѣ имущественной несостоятельности предпринимателей. Въ видахъ смягченія послѣдняго недостатка законъ 2 іюня поощряетъ владѣльцевъ предпріятій къ С. рабочихъ и служащихъ отъ послѣдствій несчастныхъ случаевъ, освобождая ихъ отъ лежащихъ на нихъ обязанностей, разъ они страхуютъ своихъ рабочихъ и служащихъ на условіяхъ не менѣе благопріятныхъ для потерпѣвшихъ, чѣмъ предусмотрѣнныя закономъ 2 іюня. Обязанности эти переносятся тогда на страховыя общества. Подъ вліяніемъ этого постановленія открылся цѣлый рядъ обществъ взаимнаго С., учреждаемыхъ предпринимателями съ цѣлью совмѣстнаго, на началахъ взаимности, несенія риска по вознагражденію пострадавшихъ рабочихъ. Примѣнительно къ закону 2 іюня 1903 г., 9 іюня 1904 г. утверждены правила о пенсіяхъ мастеровымъ, рабочимъ и служащимъ артиллерійскихъ заведеній военнаго вѣдомства, съ распространеніемъ отвѣтственности казны и на случаи профессіональныхъ заболѣваній; военному министру предоставлено право назначать пенсіи, при исключительныхъ обстоятельствахъ, семействамъ рабочихъ, умершихъ вслѣдствіе несчастнаго случая, причиною котораго была ихъ «грубая неосторожность»; замѣна единовременной выдачей допускается лишь для пенсій не свыше 24 руб. въ годъ. Дѣйствіе этихъ правилъ распространено закономъ 6 іюня 1905 г. на фабрично-заводскія и горнозаводскія предпріятія кабинета Е. И. В. и удѣловъ, 19 декабря 1905 г.—на государственную типографію, двумя законами 6 марта 1906 г.—на вольнонаемныхъ служащихъ, мастеровыхъ и рабочихъ морского вѣдомства и сенатской типографіи, закономъ 19 апрѣля—на рабочихъ и служащихъ казенныхъ предпріятій торговыхъ портовъ. Въ отличіе отъ правилъ 1904 г., этими законами установлена отвѣтственность казны и за несчастные случаи, вызванные «грубой неосторожностью» рабочихъ. Закономъ 27 января 1903 г. существовавшія на основаніи правилъ 8 октября 1862 г. адмиралтейскія и заводскія вспомогательныя кассы (VII, 419 — 420) замѣнены одной общей сберегательно-вспомогательной кассой работающихъ и служащихъ по вольному найму въ мѣстныхъ учрежденіяхъ морского вѣдомства; участіе въ этой кассѣ можетъ быть сдѣлано обязательнымъ, а ежегодный вычетъ въ сберегательный капиталъ кассы установленъ въ 6% содержанія или заработной платы. Указомъ 12 декабря 1904 г. повелѣно

«озаботиться введеніемъ государственнаго С.» рабочихъ, вслѣдствіе чего министерствомъ торговли и промышленности выработанъ законопроектъ по этому предмету. С. первоначально предположено распространить лишь на фабричныхъ и горныхъ рабочихъ, а затѣмъ присоединять къ нимъ прочія категоріи наемнаго труда. Намѣчены лишь двѣ отрасли С. рабочихъ: С. отъ болѣзней и С. отъ несчастныхъ случаевъ, путемъ учрежденія больничныхъ кассъ и страховыхъ товариществъ; средства первыхъ образуются изъ взносовъ рабочихъ (не свыше 3% заработка) и предпринимателей (половина суммы взносовъ участниковъ кассы), средства вторыхъ—только изъ взносовъ предпринимателей. Введеніе С. на случай инвалидности и старости проектъ считаетъ необходимымъ отсрочить «впредь до выясненія хотя бы краткаго практическаго опыта примѣненія С. болѣзней и несчастныхъ случаевъ». Въ качествѣ переходной мѣры проектируется учрежденіе добровольныхъ сберегательныхъ кассъ обезпеченія, но участіе въ нихъ по желанію $^2/_4$ числа рабочихъ предпріятія можетъ быть сдѣлано обязательнымъ; въ послѣднемъ случаѣ владѣлецъ заведенія также обязанъ участвовать въ кассѣ своими взносами, которые не могутъ быть менѣе 25% взносовъ рабочихъ.

Въ Западной Европѣ С. рабочихъ за послѣдніе годы получило дальнѣйшее развитіе. Въ *Германіи* въ 1906 г. возбужденъ вопросъ о распространеніи С. отъ несчастныхъ случаевъ на полицію, пограничныхъ чиновниковъ и вообще на исполнительные органы, которые по роду своей службы подвержены особеннымъ опасностямъ. Въ *Австріи* въ 1906 г. принятъ законопроектъ о С. служащихъ въ частныхъ и общественныхъ предпріятіяхъ на случай старости и инвалидности. Въ *Венгріи* въ 1903 г. внесенъ законопроектъ о введеніи С. отъ несчастныхъ случаевъ, при чемъ предположено эту отрасль С. соединить со С. отъ болѣзней. Въ *Англіи* въ 1906 г. внесенъ билль, распространяющій дѣйствіе закона 1897 г. объ отвѣтственности предпринимателей и вознагражденіи рабочихъ на всѣхъ, находящихся въ служебныхъ отношеніяхъ къ работодателю (кромѣ прислуги и приказчиковъ), но съ освобожденіемъ мелкихъ предпринимателей (им. менѣе 5 рабочихъ). Во *Франціи* 14 іюля 1905 г. принятъ законъ объ обязательномъ призрѣніи престарѣлыхъ свыше 70 л., немощныхъ и неизлѣчимыхъ больныхъ, предоставляющій этимъ лицамъ право на призрѣніе въ богадѣльнѣ или на ежемѣсячное пособіе отъ 5 до 20 фр. Естественнымъ дополненіемъ къ этому призрѣнію является законопроектъ о пенсіяхъ рабочимъ, принятый палатой депутатовъ 23 февраля 1906 г. и переданный на обсужденіе въ сенатъ. Проектомъ вводится С., обязательное для однѣхъ группъ и добровольное для другихъ. Обязательному С. подлежатъ всѣ французскіе подданные, служащіе по постоянному найму, если заработная плата не свыше 2400 фр. въ годъ. Обязательный взносъ страхуемыхъ—2% заработка; отъ взноса освобождаются лица съ заработкомъ ниже $1^1/_2$ фр. Хозяева вносятъ столько же, сколько и страхуемый. Минимумъ пенсіи—120 фр. въ годъ, на которые имѣетъ право всякій страхуемый свыше 60 л.; максимумъ—360 фр. Если изъ взносовъ страхуемыхъ и предпринимателей не образуется капиталъ, который могъ бы дать соотвѣтствующую сумму, недостающую сумму пополняетъ само государство. Пенсія выдается ранѣе 60-лѣтняго возраста лишь инвалидамъ труда. Добровольное С. вводится для ремесленниковъ, крестьянъ, лавочниковъ и вообще мелкихъ собственниковъ; эти группы также имѣютъ право на соотвѣтствующія приплаты со стороны казны. По предположенію правительства, реформа вызоветъ слѣдующія приплаты для казны: въ 1-ый годъ—271 милл. фр., черезъ 10 лѣтъ—286 милл., черезъ 15 лѣтъ—316 милл. фр. въ годъ. Въ 1906 году общій законъ объ отвѣтственности предпринимателей распространенъ на торговыя предпріятія и предположено распространить, съ нѣкоторыми измѣненіями, на сельскохозяйственныхъ рабочихъ. Въ *Италіи* въ 1905 г. принятъ законопроектъ, устанавливающій обязательное С. на случай материнства для всѣхъ работницъ въ возрастѣ отъ 15 до 50 лѣтъ. Выдаваемое родильницѣ въ теченіе 30 дней ежедневное пособіе составляетъ $^3/_4$ дневного заработка, но не ниже 1 лиры и не свыше 3,15 лир. Взносы уплачиваются въ одинаковомъ размѣрѣ хозяевами и работницами. Въ *Бельгіи* закономъ 24 декабря 1903 г. установлена отвѣтственность предпринимателей за несчастные случаи съ рабочими. Въ *Голландіи* съ 1 февраля 1903 г. введено обязательное С. промышленныхъ рабочихъ отъ несчастныхъ случаевъ, организованное по австрійскому образцу; проектируется распространить это С. на рыбаковъ и на сельскохозяйственныхъ рабочихъ; при опредѣленіи размѣра вознагражденія принимается въ расчетъ не болѣе 4 гульд. поденнаго заработка. Въ апрѣлѣ 1905 г. внесенъ законопроектъ о введеніи С. на случай старости и болѣзни. Въ *Швейцаріи* въ 1906 г. союзнымъ совѣтомъ выработанъ законопроектъ о С. отъ болѣзни и несчастныхъ случаевъ, при чемъ дѣятельность союза въ области С. отъ болѣзни ограничивается лишь субсидированіемъ и надзоромъ за кассами С., такъ какъ обязательное введеніе этого С. проектъ предоставляетъ отдѣльнымъ кантонамъ, которые могутъ также устраивать общественныя кассы С. отъ болѣзни и устанавливать обязательные взносы со стороны работодателей. Въ *Швеціи* съ 1 января 1903 г. установлена отвѣтственность предпринимателей за несчастные случаи съ рабочими.

За послѣдніе годы во Франціи и Норвегіи сдѣлана попытка общегосударственнаго, однообразнаго разрѣшенія вопроса о *С. отъ безработицы*, при чемъ примѣнена такъ называемая *гентская* система. Послѣдняя, впервые введенная въ 1900 г. въ гор. Гентѣ по иниціативѣ адвоката Varlez'a, заключается въ томъ, что каждая община ассигнуетъ особыя суммы на вспоможеніе, въ опредѣленной пропорціи, страховымъ кассамъ (на случай безработицы) разныхъ рабочихъ организацій и благотвори-

тельныхъ учрежденій. Если за единицу вспоможенія за день безработицы принята сумма, превышающая одинъ франкъ, то субсидія общины составляетъ не болѣе франка и можетъ выдаваться отдѣльному лицу въ теченіе года не болѣе 50 дней. Эта система принята во всѣхъ крупныхъ городахъ Бельгіи, за исключеніемъ Брюсселя, въ нѣкоторыхъ городахъ Голландіи и Франціи, въ Миланѣ, Страсбургѣ. Въ 1904 г., по иниціативѣ Мильерана, французскимъ парламентомъ принято обезпеченіе рабочихъ на случай вынужденной безработицы по гентской системѣ, при чемъ была вотирована ежегодная субсидія для кассъ, занимающихся поддержкой рабочихъ на случай безработицы, въ 100 тыс. франковъ. Въ сентябрѣ 1905 г. президентскимъ декретомъ опредѣлены характеръ и распредѣленіе этой казенной субсидіи; безработнымъ вмѣнено въ обязанность принимать всякую рекомендуемую имъ работу по ихъ спеціальности, а равно подчиняться частому контролю. Казенная субсидія разсчитана на основаніи дневного заработка въ 2 фр.; она не должна превышать 16% этой суммы и выдается лишь въ теченіе 60 дней въ году. Кромѣ казенной субсидіи, въ нѣкоторыхъ французскихъ городахъ (Дижонѣ, Ліонѣ, Реймсѣ, Шербургѣ) безработнымъ оказывается еще поддержка изъ общественныхъ средствъ. Въ Норвегіи С. отъ безработицы введено закономъ 12 іюня 1906 г. на 5 лѣтъ. Существующія кассы вспоможенія на случай безработицы, удовлетворяющія требованіямъ закона, оффиціально легализованы и получили право на казенную субсидію, но не свыше $^1/_4$ суммы, затрачиваемой кассами. Эта субсидія ассигнуется кассѣ лишь въ томъ случаѣ, если расходуемая ею на вспоможенія сумма по крайней мѣрѣ на половину собрана изъ взносовъ ея членовъ. Для пользованія С. отъ безработицы установлены слѣдующія правила: 1) С. считается вступившимъ въ силу, если застрахованный состоялъ членомъ кассы не менѣе 6 мѣс. и уплатилъ не менѣе 26 недѣльныхъ взносовъ; 2) пособіе не выдается въ теченіе первыхъ 3 дней безработицы; 3) размѣръ ежедневнаго пособія не долженъ превышать половины средняго поденнаго заработка въ данной профессіи, при чемъ въ теченіе года пособіе можетъ выдаваться не свыше 90 дней; 4) безработный членъ кассы обязанъ принять ту работу, которую касса находитъ для него подходящей; 5) пособіе не выдается, если застрахованный уже пользуется пособіемъ отъ кассы С. на случай болѣзни; одновременно нельзя быть членомъ двухъ кассъ вспоможенія; 6) пособіе не можетъ выдаваться лицу, потерявшему работу по собственной винѣ, а также вообще неспособнымъ къ труду лицамъ. Часть казенной субсидіи должна быть возмѣщена окружной или городской общиной, въ которой получившее вспоможеніе лицо проживало за послѣднія 5 лѣтъ непрерывно въ теченіе 6 мѣс., за исключеніемъ того случая, если застрахованный состоялъ на службѣ у этой общины; если же данное лицо нигдѣ не проживало такъ долго, то государство весь расходъ беретъ на себя. Въ связи съ введеніемъ С. на случай безработицы учреждены общинныя бюро для пріисканія труда. По примѣру Норвегіи въ Даніи также предположено ввести аналогичное С. отъ безработицы. Въ октябрѣ 1906 г. состоялся въ Миланѣ 1-ый международный конгрессъ по вопросу о мѣрахъ борьбы съ безработицей, признавшій наиболѣе важнымъ средствомъ для борьбы съ послѣдствіями безработицы развитіе рабочихъ организацій и усиленіе ихъ вліянія на всѣ проявленія и условія рабочаго быта, но наряду съ этимъ рекомендовавшій также установленіе добровольнаго или принудительнаго С. отъ безработицы на счетъ государства, предпринимателей и рабочихъ, и поддержку кассъ, открываемыхъ для вспомоществованія безработнымъ.

Литература. Л. В. Скаржинскій, «Къ вопросу объ обязательномъ С. на случай инвалидности» (1902); его же, «Обязательное С. на случай старости» (1902); его же, «Къ законопроекту С. въ Россіи рабочихъ на случай инвалидности и на старость» (1903); его же, «Къ вопросу объ обезпеченіи рабочихъ отъ послѣдствій несчастныхъ случаевъ» (1903); его же, «С. трудящихся въ сельско-хозяйственномъ промыслѣ» (1903); В. П. Литвиновъ-Фалинскій, «Организація и практика С. рабочихъ въ Германіи и условія возможнаго обезпеченія рабочихъ въ Россіи» (1903); М. Оленовъ, «Государство и С. рабочихъ» (2-е изд., 1906); Н. И. Сувировъ, «Государственное С. рабочихъ въ Германіи» (1905); Е. М. Дементьевъ, «С. рабочихъ. Отд. I. С. на случай болѣзни въ Германіи и въ Австріи» (1906); А. Глѣбовъ, «С. отъ безработицы» («Извѣстія Моск. Гор. Думы», 1906, № 19); M. Bellom, «Les lois d'assurance ouvrière à l'étranger» (10 т., П., 1892—1906); Zacher, «Die Arbeiterversicherung im Auslande» (Б., 1898—1906); Köbke, «Grundzüge der Arbeiterversicherung» (Б., 1906); A. Manes, «Die Arbeiterversicherung» (Л., 1905); J. Lefort, «Les caisses de retraites ouvrières» (П., 1906); Crosson du Cormier, «Les caisses syndicales de chomage en France et en Belgique» (П., 1905); «Die bestehenden Einrichtungen zur Versicherung gegen die Folgen der Arbeitslosigkeit im Ausland und im Deutschen Reich» (Б., 1906). *Н. Ив—ко.*

Страховъ (Сергѣй Васильевичъ) — писатель, священникъ. Главные его труды: «О чистотѣ сердца» (М., 1893); «О вѣрѣ, какъ первой христіанской добродѣтели» (М., 1900); «О свободѣ вѣры. По поводу рѣчи М. А. Стаховича на орловскомъ миссіонерскомъ съѣздѣ» (М., 1901); «Потребность и задачи религіозно-нравственнаго воспитанія, опредѣляемыя природою человѣка» (М., 1901).

Страшимировъ (Антонъ)—современный болгарскій беллетристъ. Написалъ: «Срѣщи и случки»—повѣсти и разсказы на темы изъ общественной жизни; «Смутно врѣме» (1899)—большой романъ; «Вампиръ»—драматическіе этюды; «Есенни дни» (1902, идиллія сельской любви); «На кръстопътъ» — лучшая повѣсть С.; въ ней представленъ моментъ народнаго возстанія противъ тяжелаго закона о десятинномъ налогѣ (1900 г.). *М. Г.*

Страшимировъ (Димитрій)—болгарскій беллетристъ, историкъ, журналистъ и критикъ. Род. въ 1870 г. Главные его труды: «Срѣдъ мрака» (1901)—большой романъ изъ партійной борьбы болгаръ; «Христо Ботевъ, като поетъ и журналистъ» (1897); «Априлското въстание» (1906)—исторія революціонныхъ комитетовъ, возстаній, освободительной борьбы.

Стремячко (Stapes)—слуховая косточка млекопитающихъ, вѣроятно, соотвѣтствующая столбику (columella) и крышечкѣ (operculum) другихъ формъ. Оно имѣетъ форму стремени, черезъ развилку коего проходитъ у зародыша артерія и затыкаетъ овальное окно. У низшихъ млекопитающихъ оно можетъ и не имѣть формы стремени, а съ другой стороны у безногихъ амфибій (Gymnophiona) столбикъ тоже продыравленъ. Частью С. соотвѣтствуетъ гіомандибуларному хрящу или косточкѣ того же наименованія рыбъ. *В. М. Ш.*

***Стрепетова** (Пелагія Антоновна)—драматическая артистка: ум. въ 1903 г.

Стрижъ малый (Apus parvus)—мелкій видъ стрижей (см. Стрижи), живущій въ южной Азіи и во внутренней Африкѣ; обращаетъ на себя вниманіе своими гнѣздами. По наблюденіямъ Брэма, гнѣзда, строящіяся изъ растительныхъ волоконъ (напр., изъ волоконъ хлопчатой бумаги) и сухой травы, имѣютъ видъ глубокой, круглой ложки, которая своею ручкою приклеивается посредствомъ липкой слюны стрижа къ пальмамъ въ перегибѣ отвислыхъ вѣтвей. Для того, чтобы яйца, которыхъ у С., какъ и у его сородичей, бываетъ два, и молодые, еще безпомощные, птенцы не могли выпасть изъ такого гнѣзда при раскачиваніи его вѣтромъ,—стрижъ крѣпко приклеиваетъ ихъ своею слюною ко дну гнѣзда. *Ю. В.*

Стритарь (Іосифъ Stritar)—словинскій поэтъ (псевд. *B. Miran* и *P. Samotar*). Род. въ 1836 г. Первый сборникъ стихотвореній С. («Pesni», 1869) поразилъ критиковъ изяществомъ стиха, музыкальностью и глубокимъ патріотизмомъ. Собраніе сочиненій С. вышло въ 1887—99 гг. въ Люблянѣ (Лайбахѣ); лучшія стихотворенія переведены самимъ авторомъ на нѣмецкій яз. («B. Miran's Gedichte», 1877). См. Н. Новичъ, «Словинскіе поэты» (СПб., 1904).

Строгановъ (Василій Васильевичъ)—акушеръ и гинекологъ (род. въ 1857 г.); по окончаніи курса въ спб. медико-хирургической академіи въ 1882 г. С. состоялъ земскимъ врачемъ въ Черниговской губ. Въ 1885 г. онъ занялъ мѣсто сверхштатнаго ординатора и ассистента въ спб. повивальномъ институтѣ, а въ 1889 г. перешелъ на службу въ гинекологическое отдѣленіе клиническаго института вел. кн. Елены Павловны. Въ 1893 г. получилъ степень д-ра медицины, въ 1895 г.—званіе доцента клиническаго института вел. кн. Елены Павловны, а въ 1896 г. приглашенъ профессоромъ въ повивальный институтъ. Главные его труды: «Бактеріологическія изслѣдованія полового канала женщины въ различные періоды ея жизни» (СПб., дисс.); «Сборникъ акушерскихъ задачъ» (СПб., 1903); «О патогенезѣ эклампсіи» (ib., 1898); «Къ лѣченію эклампсіи» (ib., 1899); о формированномъ родоразрѣшеніи, о веденіи родовъ послѣ разрыва матки, о значеніи ваннъ для роженицъ и публотоміи.

Строгательныя машины—см. Столярное дѣло.

Строеніе органическихъ веществъ—см. Химическое строеніе.

Строительное искусство—обнимаетъ совокупность всѣхъ знаній, необходимыхъ для цѣлесообразнаго и прочнаго возведенія сооруженій. Во многихъ случаяхъ при этомъ ставится условіемъ также удовлетвореніе эстетическимъ требованіямъ, и тѣ отрасли С. искусства, въ которыхъ это требованіе преобладаетъ, выдѣлены въ особую обширную область — архитектуры (II, 271). Такъ какъ въ общемъ задачи С. искусства осуществляются посредствомъ преобразованія матеріаловъ, встрѣчающихся въ природѣ, и измѣненія вида земной поверхности, то для основательнаго изученія С. искусства необходимо хорошее знаніе разныхъ отраслей математики (аналитическая геометрія, дифференціальное и интегральное исчисленія, механика, начертательная геометрія, графическая статика) и естественныхъ наукъ (физика, химія, минералогія, геологія и др.), которыя обыкновенно и включаются въ курсы высшихъ учебныхъ заведеній, подготовляющихъ инженеровъ-строителей. Передъ приступомъ къ исполненію постройки долженъ быть составленъ проектъ ея, болѣе или менѣе детальный. Поэтому, въ составъ вспомогательныхъ наукъ С. искусства входитъ производство изысканій (нивеллированіе, съемка плановъ и другія геодезическія работы), черченіе и рисованіе. Каждое сооруженіе должно быть во всѣхъ своихъ составныхъ частяхъ устойчиво и прочно и сохранять свою неизмѣняемость подъ вліяніемъ внѣшнихъ силъ, грозящихъ измѣнить его форму или совсѣмъ его разрушить. Изученіе необходимыхъ для этого условій, въ зависимости отъ свойства матеріаловъ, входящихъ въ составъ сооруженія, и приданной имъ формы, составляетъ предметъ другой вспомогательной науки С. искусства—статики сооруженій и сопротивленія матеріаловъ, иногда объединяемыхъ именемъ «строительной механики». Всѣ отрасли С. искусства имѣютъ въ своемъ основаніи рядъ однообразныхъ пріемовъ производства строительныхъ работъ, указанныхъ опытомъ, въ зависимости отъ свойства строительныхъ матеріаловъ и условій ихъ службы въ готовомъ сооруженіи. Поэтому подъ названіемъ общихъ началъ С. искусства въ техническихъ учебныхъ заведеніяхъ преподаются слѣдующіе отдѣлы этой науки: строительные матеріалы, работы земляныя, каменныя, плотничныя, столярныя, кузнечныя и др., устройство основаній, стѣнъ, покрытій, внутреннія части зданій и т. д. Если выдѣлить особыя отрасли постройки зданій, назначенныхъ для жилья, для общественныхъ и хозяйственныхъ цѣлей (гражданскую архитектуру), и изготовленіе снарядовъ и устройствъ для замѣны ручной работы механическою (машиностроеніе), то остальные

отдѣлы С. искусства или инженерно-строительнаго дѣла будутъ заключать: дорожное дѣло (съ включеніемъ желѣзныхъ дорогъ), гидротехническія сооруженія и работы (улучшеніе и выправленіе рѣкъ, устройство каналовъ, орошеніе и осушеніе), портовыя сооруженія, сооруженія для городского благоустройства (водопроводы, канализація, городское освѣщеніе и пр.). Дальнѣйшіе спеціальные отдѣлы составляютъ военно-инженерное дѣло (фортификація), морское строительное дѣло, сельско-хозяйственныя (меліоративныя) строительныя работы, горныя работы, судостроеніе, мостовое дѣло. Строгаго подраздѣленія отдѣльныхъ отраслей С. искусства не существуетъ, да оно едва ли и возможно. Вслѣдствіе обширнаго развитія нѣкоторыхъ отдѣловъ, пріобрѣвшихъ въ практикѣ особенно важное значеніе, ими какъ бы поглощаются остальные виды С. искусства, на которые они кладутъ свою печать. Этимъ объясняется, напр., то, что во Франціи всѣ государственныя строительныя работы производятся особымъ корпусомъ инженеровъ мостовъ и дорогъ (Corps des Ponts et Chaussées), получающихъ образованіе въ спеціальномъ высшемъ учебномъ заведеніи того же названія. У насъ подобную роль играютъ инженеры путей сообщенія и институтъ того же наименованія. Къ древнѣйшимъ произведеніямъ С. искусства относятся мегалитическіе памятники (XVIII, 851) и памятники древняго зодчества, разсѣянные въ долинахъ Нила, Евфрата, Тигра и въ разныхъ мѣстностяхъ западной Азіи. См. Архитектура (II, 271). *А. Т.*

Строфизмъ или *тіотизмъ*. Если растеніе реагируетъ на внѣшнія раздраженія закручиваніемъ своихъ органовъ, то такую реакцію называютъ С. Различные внѣшніе дѣятели могутъ вызвать явленіе С., и соотвѣтственно этому различаютъ *геострофизмъ* (геотортизмъ), если реакція обусловлена дѣйствіемъ силы тяжести, *фотострофизмъ* (фототортизмъ), если раздражителемъ является свѣтъ и т. п.

Струбцинка — см. Столярное дѣло (XXXI, 696 и 697).

***Струве** (Отто Васильевичъ)—астрономъ: ум. въ 1905 г.

***Струве** (Петръ Бернардовичъ)—русскій публицистъ. Въ 1902 г. вышла книга С.: «На разныя темы»—сборникъ его статей за предыдущіе годы. Послѣднія статьи ясно указывали на сильный переворотъ въ міровоззрѣніи С. Черезъ бернштейніанство и неокантіанство онъ пришелъ къ политическому радикализму и демократизму. На первую очередь въ это время онъ выдвигалъ политическую задачу борьбы съ режимомъ полицейскаго самодержавія. Въ 1902 г. С. эмигрировалъ за границу и основалъ журналъ «Освобожденіе», издававшійся сперва въ Штуттгартѣ, потомъ въ Парижѣ (Доп. II, 353). Журналъ былъ основанъ на средства нѣсколькихъ прогрессивно настроенныхъ земцевъ. Первые №№ отличались большою политическою умѣренностью, но постепенно журналъ привлекалъ къ себѣ болѣе лѣвые элементы и скоро сталъ революціоннымъ; въ особенности революціонны были №№, вышедшіе послѣ петербургскихъ событій 9 января 1905 г. Слѣва, въ особенности изъ рядовъ соціалъ-демократіи, на «Освобожденіе» и на С. продолжались нападки, хотя С. постоянно выражалъ горячія симпатіи соціализму. При образованіи Союза Освобожденія (Доп. II, 354) С. игралъ самую дѣятельную роль. Какъ въ журналѣ, такъ и въ Союзѣ онъ горячо отстаивалъ полное отрицаніе борьбы съ лѣвыми и направленіе всей энергіи направо, противъ правительства. Поэтому, не смотря на желаніе нѣкоторыхъ освобожденцевъ, его журналъ никогда не отвѣчалъ на нападки соціалъ-демократовъ и соціалистовъ-революціонеровъ. Амнистія 21 окт. 1905 г. дала С. возможность вернуться на родину, поселиться въ Петербургѣ и туда же перенести свою публицистическую дѣятельность. Онъ принялъ дѣятельное участіе въ организаціи конституціонно-демократической партіи, былъ избранъ членомъ ея центральнаго комитета и остается имъ до сихъ поръ (февраль 1907 г.). Съ декабря 1905 г. по мартъ 1906 г. онъ редактировалъ еженедѣльный журналъ «Полярная Звѣзда» (Доп. II, 439). Послѣ прекращенія «Полярной Звѣзды» она была замѣнена журналомъ «Свобода и Культура», выходившимъ «подъ редакціей С. Л. Франка, при ближайшемъ участіи П. Струве»; въ дѣйствительности редакторомъ былъ послѣдній. «Полярная Звѣзда» была встрѣчена публикой съ большимъ сочувствіемъ и имѣла успѣхъ, но «Свобода и Культура» расходилась съ каждымъ № все меньше, хотя была прямымъ продолженіемъ «Пол. Звѣзды» и на 8-мъ № прекратилась. Эти два журнала проводили идеи к.-д. партіи, но не были ея оффиціальными органами. Весною и лѣтомъ 1906 г. Струве редактировалъ ежедневную вечернюю газету «Дума». И въ журналѣ, и въ газетѣ онъ велъ борьбу столько же налѣво, сколько и направо. Съ января 1907 г. редактируетъ московскій журналъ «Русская Мысль». Въ к.-д. партіи С. считается однимъ изъ наиболѣе правыхъ. Еще въ январѣ 1906 г., когда партія стояла за учредительное собраніе, С. высказывался рѣшительно противъ него, возбуждая этимъ недовольство П. Н. Милюкова. Вмѣстѣ съ тѣмъ С. рѣшительно подчеркивалъ свою антипатію къ республикѣ, какъ знамени въ борьбѣ, и поддерживалъ монархизмъ к.-д. партіи. Когда первая Госуд. Дума была распущена, С., не будучи ея членомъ, принималъ участіе въ совѣщаніяхъ членовъ Думы въ Выборгѣ и въ выработкѣ выборгскаго воззванія. Позднѣе онъ принялъ дѣятельное участіе въ агитаціи к.-д. партіи при выборахъ во вторую Госуд. Думу (дек. 1906 г.—февр. 1907 г.). Онъ былъ выставленъ к.-д. партіей какъ одинъ изъ ея кандидатовъ и выбранъ отъ Петербурга во вторую Госуд. Думу. См. Л. Тахонкій, «Господинъ Петръ Струве въ политикѣ» (СПб., 1906; перепечатанъ въ сборникѣ статей Троцкаго: «Наша революція», СПб., изд. Глаголева, безъ года; въ этомъ памфлетѣ С. характеризуется какъ оппортунистъ, постоянно мѣняющій свое міровоззрѣніе подъ вліяніемъ внѣшнихъ событій). Другой соціалъ-демократическій памфлетъ, направленный противъ С.—А. Луначарскій, «Три

кадета» (Милюковъ, Родичевъ и Струве; СПб., 1906). *В. В—въ.*

Стругъ—см. Столярное дѣло и Плотничное мастерство.

Струженцовъ (Михаилъ Ивановичъ)—писатель. Главные его труды: «Вегетаріанство и православно-христіанскій взглядъ на него» (Москва, 1901); «О вѣрности своему призванію» (М., 1898); «О пастырствѣ Христа Спасителя» (Орелъ, 1899); «Православно-христіанское ученіе о бракѣ по поводу воззрѣній на бракъ гр. Л. Н. Толстого и нѣкоторыхъ современныхъ публицистовъ» (Сергіевъ-Посадъ, 1902).

Струза—см. Шелкъ (XXXIX, 425).

Струйчатое движеніе плазмы. Если протоплазма растительной клѣточки движется не однимъ потокомъ, а нѣсколькими отдѣльными струйками, то говорятъ о С. или циркуляціонномъ движеніи плазмы. Ср. Ротація.

Структура химическая—см. Химическое строеніе.

Струны (техн.)—см. Кишечныя издѣлія.

Струпежницкій (Ладиславъ Stroupežnický)—чешскій поэтъ, беллетристъ и драматургъ (1850—1892). Написалъ: «Noviny a karty» (1875); «Pan Měsíček odchodník» (1877); «Černé duše» (1877); «V ochraně Napoleona Prvního» (1877); «Zvíkovský rarášek» (1883); «Velký sen» (1884); «V panskem čeladníku» (1886), «Sirotčí peníze» (1887); «Naší furianti» (1887); «Vojtěch Žák výtečník» (1890); «Na Valdštejnské šachtě» (1892).

Струтынскій (Юлій Strutyński)—польскій писатель (1810—1878); псевд.—*Berlicz Sas.* Изъ произведеній С. болѣе извѣстны: «Essais politiques» (1836), «Lydia» (1836), «Pan Jeremiasz» (1879), «Mozaika, gawędy szlacheckie z lat ubiegłych» (1881), «Obrazy z natury» (1872), «Moskwa» (1873), «Obrazki czasu i ludzi» (1876).

Стручечекъ—плодъ нѣкоторыхъ крестоцвѣтныхъ (Cruciferae) растеній. Стручечкомъ называется двугнѣздая коробочка, образованная двумя плодолистиками и вскрывающаяся двумя створками, по брюшному и спинному шву. Эти швы остаются при раскрываніи плода въ видѣ рамки, на которой натянута перегородка (replum). Существеннымъ признакомъ стручечка, чѣмъ онъ и отличается отъ стручка, является при всемъ этомъ опредѣленное отношеніе длины его къ ширинѣ. У стручечка длина превышаетъ ширину не болѣе, какъ въ 2—3 раза, тогда какъ у стручка длина во много разъ больше ширины. По ширинѣ перегородки стручечка крестоцвѣтныя стручечковыя дѣлятся на двѣ группы: стручечковыя широко-перегородчатыя и узкоперегородчатыя. 1) Стручечковыя широкоперегородчатыя. Перегородки стручечка такой же ширины какъ и створки. Сюда относятся такія общеизвѣстныя растенія, какъ виды Cochlearia—хрѣнъ, Draba—крупка, Alyssum—бурачекъ, Berteroa—икотникъ, Camelina—рыжикъ, Lunaria—лунникъ и др. 2) Стручечковыя узкоперегородчатыя. Поперечная перегородка стручечка нѣсколько уже сильно выпуклыхъ или лодочковидныхъ створокъ. Къ этой группѣ принадлежатъ Thlaspi—ярутка, Lepidium—кресс, Capsella—сумочница, Tesdalia, Iberis и др. Стручечекъ можетъ быть ясно крылатымъ, или со слабо развитыми крыльями, въ видѣ каймы; по формѣ онъ можетъ быть грушевиднымъ (Camelina), сердцевиднымъ, трехграннымъ (Capsella bursa pastoris—пастушья сумка), удлиненно-округлымъ (Lepidium) и даже почти круглымъ (Thlaspi). Ср. Варминг, «Систематика растеній» (ч. I, 1897); Ванъ-Тигемъ, «Общая ботаника» (перев. подъ ред. проф. С. И. Ростовцева); Engler und Prantl, «Die natürl. Pflanzenfam.» (III, 1891); Maout et Decaisne, «Traité général de botanique» (Парижъ, 1876); учебники А. Н. Бекетова, И. П. Бородина и др. *И. Л. С.*

Стрыговскій (Іосифъ Strzygowski)—нѣмецкій историкъ искусства, проф. грацскаго унив. Род. въ 1862 г. Написалъ: «Iconographie der Taufe Christi» (1885), «Cimabue und Rom» (1888), «Byzantinische Denkmäler» (1891—1903), «Das Werden des Barock bei Raphael und Correggio» (1897), «Der Bilderkreis des griech. Physiologus, des Kosmas Indikopleustes und Oktateuch» (1899), «Orient oder Rom» (1901; ср. Н. Кондаковъ, «Археол. путешествіе по Сиріи и Палестинѣ», СПб., 1904), «Hellenistische und koptische Kunst in Alexandria» (1902), «Der Dom zu Aachen» (1904).

***Стрѣльбицкій** (Иванъ Аѳанасьевичъ)—генералъ-отъ-инфантеріи, географъ: ум. въ 1900 г.

Студинскій (Кириллъ) — украинскій писатель, проф. малорусскаго яз. и литер. во львовскомъ унив. Род. въ 1868 г.; написалъ рядъ очерковъ о произведеніяхъ южно-русской литер. XVII в.: «Перестроги» (1895), «Адельфотесъ» (1895), «Евфонія веселогрмячая» (1895), «Три панегирика XVII ст.» (1896).

Студничка (Алоизъ Studnička)—чешскій теоретикъ искусства. Род. въ 1842 г. Главные его труды: «Grundlagen den schönen Form» (перев. на русскій яз.), «Motivy lidového vyšívání», «Pravidelný ornament rostlinný», «Nauka o tvorbi ornamenata» (на хорв. яз.).

Студничка (Францъ Studniczka)—нѣмецкій историкъ искусства (род. въ 1860 г.), проф. лейпцигскаго унив. Главныя его сочиненія: «Vermutungen zur griech. Kunstgeschichte» (1884); «Beiträge zur Geschichte der altgriech. Tracht» (въ «Abhandlungen des Archäologisch-epigraphischen Seminars der Universität Wien» за 1886 г.); «Kyrene eine altgriech. Göttin» (1890). Сжатый курсъ эстетики С. переведенъ на русскій языкъ въ «Библіотекѣ Самообразованія».

Студничка (Францъ Іосифъ)—чешскій математикъ. Род. въ 1836 г. Былъ профессоромъ по каѳедрѣ математики съ 1866 г. въ политехникумѣ въ Прагѣ и съ 1871 г. профессоромъ въ пражскомъ унив. Кромѣ того онъ былъ начальникомъ метеорологической секціи гидрографическаго комитета. Гл. труды: «Элементы сферической тригонометріи» (Прага, 1865); «Элементы высшей математики» (1866); «Высшая математика въ примѣрахъ»; «О солнечной системѣ»; «Введеніе въ физическую

теорію музыки Гельмгольца» (1870); «Введеніе въ теорію детерминантовъ» (1871); «Варіаціонное исчисленіе»; «Общее алгебраическое ученіе о формахъ» (1880); «Общее землевѣдѣніе. I. Астрономическая географія» (1881); II. «Математическая географія» (1882); III. «Физическая географія» (1883); «Герои духа» (Прага, 1898). Издавалъ журналъ: «Casopis pro pestování mathematiky a fysiky». Статьи С. въ ученыхъ журналахъ какъ чешскихъ, такъ и нѣмецкихъ, относились къ алгебрѣ, теоріи чиселъ, аналитической геометріи, высшей геометріи, сферической тригонометріи, дифференціальному, интегральному, варіаціонному и дериваціонному исчисленіямъ, ученію о рядахъ, теоріи детерминантовъ, ученію о функціяхъ, кватерніонамъ, магическимъ квадратамъ, комплекснымъ числамъ, механикѣ, математической теоріи газовъ, физикѣ, метеорологіи, гидрографіи и наконецъ исторіи и частью философіи физико-математическихъ наукъ. Особенно много занимался онъ теоріею детерминантовъ, которую обогатилъ не только нѣкоторыми новыми открытіями, но также и изслѣдованіями по исторіи ея развитія. Крупнѣйшія изъ его работъ по этому послѣднему предмету: «О происхожденіи и развитіи ученія о детерминантахъ» («Casopis», V, 1876) и «A. L. Cauchy als formaler Begründer der Determinanten-Theorie» (1876); «О происхожденіи и развитіи теоріи чиселъ» («Casopis», IV, 1876) и «О происхожденіи и развитіи дифференціальнаго и интегральнаго исчисленій» (ib., VIII, 1879). Кромѣ того нап.: «Николай Коперникъ»; «О развитіи нашей физической литературы въ теченіе послѣднихъ пятидесяти лѣтъ» («Casopis», V, 1876).

Стукалка—см. Шерсть (XXXIX, 519).

Стукъ (Batistin Stuck)—французск. композиторъ (ок. 1680—1755). Написалъ три большихъ оперы («Méléagre», «Monta la fée», «Polydore»), множество балетовъ, рядъ кантатъ, арій и др.

Ступня (pes)—конечная часть задней конечности пятипалыхъ позвоночныхъ, состоящая изъ костей плюсны (tarsus) и предплюсны (metatarsus) и суставовъ пальцевъ (phalanges digitorum). По принимаемой нѣкоторыми общей для передней и задней конечности терминологіи Клаача, эти же части именуются mesopodium, Actinalia и Epactinalia.

Ступнъ—см. Ртуть (XXVII, 1-3).

Стыка (Янъ Styka) — польскій живописецъ. Род. въ 1858 г., учился въ вѣнской акад. художествъ, въ Римѣ и у Матейки въ Краковѣ; написалъ рядъ картинъ на библейскіе сюжеты, серію палестинскихъ этюдовъ, серію иллюстрацій къ «Quo vadis» Сенкевича и популярныя панорамы «Голгоѳа» (выставлялась въ Россіи), «Мученіе христіанъ», «Рацлавицы», «Взятіе Сибина» (генералъ Бемъ въ Трансильваніи). Въ произведеніяхъ С. видна клерикально-польская точка зрѣнія, сближающая его съ Сенкевичемъ.

Стѣны *вальковыя, глинобитныя, глиномятныя, глиняныя, двуслойныя, землебитныя, мазанковыя, песчанобитныя, плетневыя, саманныя, чамурныя*—см. Экономическія постройки.

***Стэббсъ** (Вильямъ Stubbs)—англ. историкъ: ум. въ 1901 г.

Стэйнеръ (Джонъ Stainer)—англійскій композиторъ (1840—1901); былъ проф. оксфордскаго университета. Главныя его произведенія: ораторіи «Gideon» и «The Crucifixion», кантаты—«Дочь Іаира», «St. Mary Magdalen», 2 полныхъ соборныхъ службы, учебникъ гармоніи, словарь музык. терминовъ. *Н. Б—въ.*

***Стэнли** (Генри Stanley)—англійскій изслѣдователь Африки. Въ 1895—1900 гг. былъ членомъ палаты общинъ, принадлежалъ къ либерально-уніонистской партіи; на выборахъ 1900 г., по болѣзни, не выступалъ; умеръ въ 1904 г.

Стэнтонъ (Henry Tibbats Stainton, 1822—1892) — извѣстный англійскій энтомологъ, учился въ King's Colledge, затѣмъ занимался коммерческими дѣлами, а впослѣдствіи всецѣло энтомологіей и въ то же время принималъ живое участіе въ научной жизни Лондона въ 60-хъ и 70-хъ годахъ, состоя секретаремъ «Ray Society» и редакторомъ «Zoological Record». Научные труды С. касаются чешуекрылыхъ всего земного шара и въ особенности Microlepidoptera. Изъ числа его выдающихся трудовъ назовемъ лишь слѣдующіе: «Insecta Britannica: Lepidoptera-Tineina» (Л., 1854, 1 т.); «A manual of British Butterflies and Moths» (ib., 1857—59, 2 т.); «The Natural History of the Tineina» (вмѣстѣ съ Целлеромъ, Дугласомъ и Фрейомъ, 1855 — 73, 13 т., появ. на 4-хъ языкахъ); «British Butterflies and Moths» (ibid., 1867, 1 т.); «The Tineina of Southern Europe» (ib., 1869, 1 т.).

Н. Н. А.

Стэнфордъ (Charles Villiers Stanford)—англійскій композиторъ (род. въ 1852 г.). Главныя его произведенія: оперы «The veiled prophet of Khorassan», «Savanarola», «The Canterbury pilgrims», «Shamus O'Brien», «Much ado about nothing», музыка къ «Queen Mary» Теннисона, къ его же «Becket», къ «Эвменидамъ» Эсхила и «Эдипу-царю» Софокла. 5 симфоній, сюита для скрипки и орк., ораторія «The three holy children», Requiem, месса, нѣсколько кантатъ, сонаты для скрипки, для віолончели и для фортепіано, 2 фортеп. и 3 струн. квартета. *Н. Б—въ.*

***Субботинъ** (Андрей Павловичъ)—экономистъ: ум. въ 1906 г.

***Субботинъ** (Викторъ Андреевичъ)—гигіенистъ: ум. въ 1898 г.

***Субботинъ** (Николай Ивановичъ, родился не около 1830 г., какъ сказано въ XXXI, 874, а въ 1827 г.)—извѣстный писатель: ум. въ 1905 г. Его главные новѣйшіе труды: «Первыя двѣнадцать лѣтъ служенія церкви борьбою съ расколомъ» (М., 1901); «Изъ исторіи раскола въ первые годы царствованія императора Александра II» (М., 1900); «Еще пятнадцать лѣтъ служенія церкви борьбою съ расколомъ» (вып. 1, М., 1902; вып. 2, М., 1904); «О единовѣріи (по поводу его столѣтняго юбилея)» (М., 1901); «Мысли и замѣтки по вопросамъ о расколѣ» (М., 1901); «Дружба паче правды» (2 изд., М., 1902); «Правда паче дружбы» (М., 1902); «Полемика между Механиковымъ и Швецовымъ» (М., 1902); «Существенное различіе между раскольниче-

скимъ лжесвященствомъ и истиннымъ священствомъ церкви Христовой, т. е. православнымъ» (М., 1905). С. занимаетъ видное мѣсто въ литературѣ о русскомъ расколѣ. Крупную его заслугу составляетъ изданіе большого числа первостепенныхъ по своей важности источниковъ по исторіи раскола и православной полемики противъ него. Изъ статей и изслѣдованій С. далеко не всѣ имѣютъ научную цѣнность. Причина этому—рѣзко выраженная полемическая тенденція и обусловливаемая ею односторонность взгляда. Въ расколѣ онъ усиленно ищетъ и находитъ только рядъ отрицательныхъ явленій, только ничтожныхъ, невѣжественныхъ или нравственно недоброкачественныхъ дѣятелей, сознательно и упорно пренебрегающихъ требованіями правды и совѣсти ради мелкихъ личныхъ побужденій. Отсюда и крайняя нетерпимость С. къ чужимъ мнѣніямъ (проф. Голубинскаго, Каптерева и др.). Недостатки С. отразились въ трудахъ многихъ другихъ писателей о расколѣ, считающихъ себя его учениками и послѣдователями. Какъ практическій дѣятель противъ раскола, С. былъ убѣжденнымъ сторонникомъ системы вѣроисповѣдныхъ ограниченій и однимъ изъ самыхъ горячихъ противниковъ распечатанія рогожскихъ алтарей. См. статью свящ. С. М. Маркова: «Празднованіе пятидесятилѣтія церковно-общественной дѣятельности профессора Николая Ивановича Субботина» («Богословскій Вѣстникъ», 1902, декабрь) и составленный самимъ С. списокъ его сочиненій и изданій (тамъ же); И. М. Громогласовъ, «Н. И. С.» («Богословскій Вѣстникъ», 1905, іюль-августъ); «Н. И. Субботинъ» («Церковныя Вѣдомости», 1905, № 24).

Суберанъ—см. Циклогептанъ.

Суби (Альберъ Soubies)—французскій музыкальный писатель (род. 1846 г.). Написалъ очерки по исторіи музыки отдѣльныхъ странъ: «Histoire de la musique en Espagne,... en Hongroise,... en Bohème,... en Portugal,... en Russie» (1897); «La musique allemande». Больше значенія имѣетъ его «Histoire de Goréga comique». *Н. Б—нъ.*

Сублиторальная область морской растительности, начинаясь отъ нижней границы отлива, доходитъ до глубины въ 40 метровъ. С. области противополагаются литоральная, расположенная выше ея (въ области прилива и отлива) и элиторальная, соотвѣтствующая глубинамъ болѣе 40 метровъ (Чельманъ).

***Сувалкская губернія** (XXXI, 891). Распредѣленіе населенія по даннымъ переписи 1897 г. по отдѣльнымъ уѣздамъ см. «Россія» (XXVII, 112). По густотѣ населенія С. губ. занимаетъ послѣднее мѣсто среди 10 губерній Царства Польскаго: на 1 кв. в. приходится 55,9 челов., тогда какъ во всей Польшѣ—84,8 чел. Литовцевъ въ С. губ.—304548, поляковъ—134006, евреевъ—59129, русскихъ—53109 (изъ нихъ бѣлоруссовъ 26567), нѣмцевъ—30485, друг. національностей—1636, всего 582913 жит. Преобладаютъ поляки въ уу. Сувалкскомъ (62 т. изъ 93 т.) и въ Августовскомъ (39 тыс. изъ 79 т.); въ остальныхъ господствующимъ элементомъ являются литовцы; русскихъ много въ Августовскомъ у. (30 т., изъ нихъ 26 т. бѣлоруссовъ). По даннымъ центр. стат. ком. въ С. губ. въ 1905 г. было 629100 жителей, изъ нихъ въ городахъ 75600.

Суворовъ (Иванъ Николаевичъ, род. въ 1860 г.)—писатель; образованіе получилъ въ спб. унив. на историко-филологическомъ факультетѣ; редакторъ «Вологодскихъ Епарх. Вѣдомостей» (съ 1896 г.). Главные его труды: «Дѣятельность городовъ нынѣшней Вологодской губ. въ смутное время» (въ IV т. сборника «Вологодскій сборникъ», Вологда, 1885); «Разореніе Вологодскаго края въ 1612—1613 гг.» (V т. того же сборника, 1887); «Обозрѣніе событій, относящихся къ исторіи Вологодской губ. до XVI в.» (сборникъ «Вологжанинъ», Вологда, 1895).

***Суворовъ** (Николай Семеновичъ)—писатель, профессоръ церковнаго права въ московскомъ университетѣ. Его главные новѣйшіе труды: «Вѣроятный составъ древнѣйшаго исповѣднаго и покаяннаго устава въ восточной церкви» (СПб., 1902); «Объ юридическихъ лицахъ по римскому праву» (изд. 2, М., 1900); «Учебникъ церковнаго права» (изд. 2, М., 1902); «Византійскій папа» (М., 1902); «Къ вопросу о тайной исповѣди и о духовникахъ въ восточной церкви» (2 изд., М., 1906); «Объемъ дисциплинарнаго суда и юрисдикціи церкви въ періодъ вселенскихъ соборовъ» (2 изд., М., 1906); «Псковское церковное землевладѣніе въ XVI и XVII вв.» («Журналъ Минист. Нар. Просв.», 1905—06).

***Суворовъ** (Петръ Павловичъ)—писатель: ум. въ 1901 г.

***Судоустройство.** Въ 1906 г. подвергся преобразованію верховный уголовный судъ (VI, 82). По закону 22 апрѣля этотъ судъ представляетъ постоянное учрежденіе и образуется подъ предсѣдательствомъ члена государственнаго совѣта, избираемаго по непосредственному усмотрѣнію Государя на каждый годъ, въ составѣ: первоприсутствующихъ въ кассаціонныхъ департаментахъ сената и въ соединенномъ ихъ присутствіи съ 1-ымъ департаментомъ и назначаемыхъ ежегодно Высочайшей властью трехъ сенаторовъ уголовнаго кассаціоннаго департамента и двухъ сенаторовъ 1-го департамента. Прокурорскія обязанности исполняются оберъ-прокуроромъ уголовнаго кассаціоннаго департамента. Компетенція верховнаго уголовнаго суда, въ силу закона 18 марта 1906 г., ограничивается дѣлами объ отвѣтственности высшихъ должностныхъ лицъ государственнаго управленія, въ томъ числѣ и членовъ Государственной Думы. При преобразованіи государственнаго совѣта по закону 24 апрѣля 1906 г., функціи упраздненнаго департамента гражданскихъ и духовныхъ дѣлъ по разсмотрѣнію дѣлъ объ отвѣтственности высшихъ должностныхъ лицъ, въ томъ числѣ и членовъ Государственной Думы, возложены на 1-ый департаментъ совѣта.

***Судоустройство** *военное.* — 1-го мая 1906 г., по всеподданнѣйшему докладу главнаго военнаго суда, измѣненъ порядокъ отвѣтственности за преступленія по службѣ

высшихъ чиновъ военнаго управленія, примѣнительно къ порядку отвѣтственности, установленному для высшихъ должностныхъ лицъ государственнаго управленія, съ тѣмъ лишь отличіемъ, что функціи 1-го департамента государственнаго совѣта возложены на частное присутствіе военнаго совѣта (съ участіемъ старшаго изъ наличныхъ членовъ главнаго военнаго суда), а функціи верховнаго уголовнаго суда—на вновь образованный *верховный военно-уголовный судъ*. Этотъ судъ образуется изъ 5 членовъ военнаго совѣта, избираемыхъ Государемъ на одинъ годъ изъ числа несостоящихъ въ частномъ присутствіи совѣта, предсѣдателя и постоянныхъ членовъ главнаго военнаго суда (за исключеніемъ члена, входившаго въ составъ частнаго присутствія военнаго совѣта, и члена, производившаго предварительное слѣдствіе) и двухъ главныхъ начальниковъ военныхъ округовъ или командировъ корпусовъ по Высочайшему избранію. Предсѣдателемъ суда состоитъ старшій изъ его членовъ; прокурорскія обязанности исполняются главнымъ военнымъ прокуроромъ. Обвинительные приговоры, прежде обращенія ихъ къ исполненію, представляются на Высочайшее усмотрѣніе. Со стороны осужденныхъ допускаются просьбы о помилованіи и о смягченіи участи. 19 августа 1906 г. утверждены въ порядкѣ ст. 87 основныхъ законовъ временныя правила о *военно-полевыхъ судахъ*, въ виду «необходимости рѣшительными мѣрами охранить населеніе отъ революціонныхъ проявленій». Въ мѣстностяхъ, объявленныхъ на военномъ положеніи или въ положеніи чрезвычайной охраны, генералъ-губернаторамъ, главноначальствующимъ или облеченнымъ ихъ властью лицамъ предоставлено въ тѣхъ случаяхъ, «когда учиненіе лицомъ гражданскаго вѣдомства преступнаго дѣянія является настолько очевиднымъ, что нѣтъ надобности въ его разслѣдованіи», предавать обвиняемаго военно-полевому суду, съ примѣненіемъ наказанія по законамъ военнаго времени. Военно-полевой судъ учреждается по требованію вышеназванныхъ лицъ начальниками гарнизоновъ или отрядовъ, главными командирами и командирами портовъ, по принадлежности, въ составѣ предсѣдателя и 4 членовъ изъ офицеровъ отъ войскъ или флота. Распоряженіе генералъ-губернатора или главноначальствующаго о преданіи военно-полевому суду должно слѣдовать безотлагательно за совершеніемъ преступнаго дѣянія, по возможности въ теченіе сутокъ. Судъ немедленно приступаетъ къ разбору дѣла и оканчиваетъ его разсмотрѣніе не далѣе какъ въ теченіе двухъ сутокъ. Приговоръ немедленно вступаетъ въ законную силу и приводится въ исполненіе не позже сутокъ, по распоряженію вышеназванныхъ военныхъ начальниковъ. 20 августа утверждены однородныя правила о военно-полевыхъ судахъ для чиновъ военнаго и военно-морского вѣдомствъ. Правила о военно-полевыхъ судахъ были встрѣчены всей прогрессивной печатью рѣзкой критикой, какъ нарушающія основныя правила правосудія и дающія широкій просторъ административному усмотрѣнію. Во *Франціи*, въ концѣ 1906 г., радикально-соціалистскимъ кабинетомъ Клемансо внесенъ въ палату депутатовъ законопроектъ объ упраздненіи военныхъ судовъ по дѣламъ, не касающимся нарушенія служебной дисциплины.

Судьба—см. Рокъ (XXVII, 30) и Фатализмъ (XXXV, 356).

Сусонъ-Кошужіо—высшее (единственное въ мірѣ) учебное заведеніе по рыболовству, рыбоводству и океанографіи; находится въ Японіи, бл. г. Токіо (см. XLI, 721).

Сукальни—см. Веретенники.

Суккуленты—такъ называются растенія съ толстыми, сочными листьями или стеблями, толщина которыхъ зависитъ отъ сильнаго развитія водоносной ткани. С. являются по большей части многолѣтними растеніями, и въ этомъ отношеніи они сходны съ деревьями. Напротивъ, слабое одеревенѣніе, отсутствіе пробки и зеленая окраска стеблей сближаетъ ихъ по внѣшнему облику съ травянистыми растеніями. С. принадлежатъ въ громадномъ большинствѣ къ числу «сухолюбовъ» (см. ниже) или ксерофитовъ, и весьма приспособлены къ существованію въ такихъ климатахъ, гдѣ обильные дожди смѣняются длинными періодами засухи. При избыткѣ влаги, С. запасаютъ воду въ своей водоносной ткани и затѣмъ расходуютъ ее чрезвычайно медленно и бережливо. Этому помогаетъ очень толстая кутикула на эпидермисѣ, погруженность устьицъ вглубь кожицы, богатство клѣточнаго сока слизью и проч. С. распредѣляются на двѣ большія группы, смотря по тому, являются ли у нихъ мясистыми стебли или листья. У *стеблевыхъ* С. листья недоразвиты или превращены въ чешуйки и колючки; стебель при этомъ береть задачи фотосинтеза на себя. Примѣромъ стеблевыхъ С. могутъ служить кактусы (Америка), стапеліи, встрѣчающіяся въ южной Африкѣ и суккулентные молочаи, большинство видовъ которыхъ точно также принадлежитъ Африкѣ. У стеблевыхъ С. стебель принимаетъ нерѣдко форму шара, призмы, цилиндра. Такая форма тѣла является весьма цѣлесообразной въ смыслѣ ослабленія испаренія, такъ какъ извѣстно, что поверхность именно перечисленныхъ тѣлъ является при данномъ объемѣ наименьшею. У листовыхъ С. стебли обладаютъ обыкновенно весьма короткими междоузліями, благодаря чему мясистые листья ихъ располагаются часто розетками. На краяхъ и на концѣ этихъ листьевъ нерѣдко располагаются шипы. Процессы дыханія и ассимиляціи С. отличаются отъ соотвѣтствующихъ процессовъ другихъ цвѣтковыхъ растеній тѣмъ, что углеводы при дыханіи сжигаются у нихъ не до углекислаго газа, а лишь до яблочной кислоты. Въ процессѣ ассимиляціи эта яблочная кислота снова служитъ матеріаломъ для построенія углеводовъ. Здѣсь мы встрѣчаемся съ однимъ изъ частныхъ случаевъ того общаго правила, что растеніе не выбрасываетъ своихъ отбросовъ, а используетъ ихъ въ качествѣ матеріаловъ для своей синтетической дѣятельности. При бѣдности С. устьицами, что стоитъ въ связи съ бережли-

вой тратой воды, получить достаточное количество углекислаго газа для цѣлей ассимиляціи является затруднительнымъ. Приходится дорожить и тѣми запасами углерода, которые получаются въ качествѣ продуктовъ распада веществъ при дыханіи. Но если бы такимъ продуктомъ являлся углекислый газъ, удержать его отъ диффузіи въ окружающее пространство было бы невозможно, и трата углерода въ теченіе ночи являлась бы существеннымъ ущербомъ для растенія. Наоборотъ, если продуктомъ дыханія является яблочная кислота, она остается въ растеніи, растворенная въ его клѣточномъ сокѣ и ею можно воспользоваться послѣ восхода солнца для цѣлей ассимиляціи (быть можетъ, послѣ предварительнаго окисленія тутъ же до углекислаго газа). Переходъ между С. и остальными цвѣтковыми растеніями представляютъ луковичныя и клубненосныя растенія, встрѣчающіяся въ сухихъ мѣстностяхъ и имѣющія много общихъ чертъ съ С. (ср. Вармингъ, «Распредѣленіе растеній»).

Сукнаровъ (Николай)—извѣстный болгарскій дѣятель эпохи освобожденія. Род. въ 1848 г.; въ 1877 г. игралъ важную роль въ освободительной войнѣ; занималъ важные посты по судебному вѣдомству; былъ городскимъ головой въ Софіи, министромъ внутреннихъ дѣлъ, вице-предсѣдателемъ и предсѣдателемъ Народнаго собранія. Написалъ: «Искренна речь на врѣмето си» (1887, брошюра политическаго характера), «Расправата ми съ Каравелова» (1885 г.), «Проектъ за програмата на либералната партия» (1886), «Единъ погледъ върху нашето скорошно минало» и др.

М. Г.

Сукцин-имидинъ—см. Имидины.

Сукъ (Вячеславъ Ивановичъ) — чешскій композиторъ (род. въ 1861 г.). Написалъ оперу «Лѣсной царь», симфоничъ. поэму «Іоаннъ Гусъ», серенаду для струннаго орк. и др.

Сукъ (Іосифъ)—чешскій скрипачъ и композиторъ (род. въ 1874 г.). Главныя его произведенія: фортеп. квинтетъ, струнный и фортеп. квартеты, фортеп. trio, симфонія es-dur, музыка къ «Raduz und Mahulena».

Сулейэ (Louis-François-Auguste Souleyet, 1811—1852)—французскій естествоиспытатель, служилъ врачемъ во французскомъ военномъ флотѣ, собралъ обширныя коллекціи морскихъ животныхъ, преимущественно мягкотѣлыхъ и кишечнополостныхъ, которыя самъ обработалъ въ сочиненіи «Voyage autour du monde, exécuté pendant les années 1836 et 1837 sur la corvette «La Bonite» etc., Zoologie par F. Eydoux et Souleyet». Кромѣ этого С. напечаталъ рядъ статей по анатоміи и систематикѣ безпозвоночныхъ морскихъ животныхъ: «Histoire naturelle des Ptéropodes» (вмѣстѣ съ Рангомъ, П., 1852); «List of the Mollusca and Shells» (въ «Catalogue of the Zool. Coll. in the British Mus.», вмѣстѣ съ Эйду, Лондонъ, 1855) и мног. друг.

Н. Н. А.

Сулимерскій (Филиппъ Sulimierski)—польскій географъ (1843—1885); издалъ «Przegląd najnowszych płodów piśmiennictwa polskiego» (1873), началъ капитальный «Słownik geograficzny Królestwa Polskiego i innych krajów słowiańskich» (14 вып.), законченный Б. Хлебовскимъ и В. Валевскимъ въ 1879—1902 гг.

Сульфаминовая кислота — см. Сѣра (XXXII, 374).

Сульфаты, *сульфиты*—соли сѣрной и сѣрнистой кислотъ—см. Сѣра.

Сульфиндъ—см. Сѣра (XXXII, 374).

Сульфитъ—см. Сѣра (XXXII, 268).

Сульфоазосоединенія—см. Діазосоединенія (X, 733).

Сульфо(н)-янтарная кислота—см. Сульфоновыя кислоты (XXXII, 52).

Сумбуловое масло (Ol. Sumbuli, Moschuswurzel-oder Sumbulwurzelöl; Ess. de Sumbul; Sumbul oil)—добывается въ количествѣ 0,2—0,4% перегонкой съ водою мелко измельченнаго свѣжаго или высушеннаго объемистаго, мясистаго корня многолѣтней травы Ferula Sumbul (сем. зонтичныхъ), родомъ изъ Малой Азіи, въ дикомъ состояніи растущей въ нѣкоторыхъ частяхъ Туркестана. Культивироваться Ferula Sumbul можетъ во всей средней и южной Россіи. Уд. вѣсъ 0,954—0,961; коэфф. обмыливанія около 90. Составъ масла не изученъ. Обладая запахомъ мускуса, масло находитъ примѣненіе въ парфюмеріи.

К. Дебу.

Сумчатая лисица (Phalangista vulpina)—см. Кускусы (XVII, 118).

Сумчатые барсуки (Peramelidae)—см. Язвичныя.

Сумчатый медвѣдь (Phascolarctos cinereus)—см. Коала (XV) и Сумчатыя животныя.

Сумчатыя бѣлки (Petaurus)—см. Кускусы (XVII, 118) и Сумчатыя животныя (XXXII, 69).

Сундевалль (Carl Jakob Sundewall, 1802—1875)—шведскій зоологъ, изучалъ медицину и естественныя науки въ Лундѣ, гдѣ и преподавалъ впослѣдствіи зоологію; въ 1841 г. назначенъ директоромъ музея въ Стокгольмѣ. Научная дѣятельность С. касалась разныхъ областей зоологіи, преимущественно же систематики позвоночныхъ (въ особенности птицъ) и нѣкоторыхъ безпозвоночныхъ животныхъ. С. напечаталъ между пр.: «Specimen academ. genera Araneidum Suesiae exhibens» (Лундъ, 1823); «Svenska Spindlarnes beskrifning» (Стокг., 1832); «Zoologisk Handatlas för skolor etc.» (Лундъ, 1843); «Foglar från Calcutta» (ib., 1837); «Svenska Foglarna» (22 тетр., 1856—1871 съ 68 табл.); «Methodi naturalis avium disponendarum tentamen» (Стокгольмъ, 1872) и мн. др. Кромѣ этого С. описалъ млекопитающихъ, птицъ, паукообразныхъ, насѣкомыхъ и иглокожихъ въ зоологической части въ сочиненіи: P. Gaimard, «Voyages de la commission scientifique du nord, 2-e partie» (1 т., Парижъ, 1842—1845).

Н. Н. А.

Сурапъ — мѣстное названіе дубоноса (см. Дубоносъ).

Сурикъ желѣзный—см. Мумія.

Суринамская жаба (Pipa americana)—см. Пипа.

Сурожъ (Іосифъ Игнатьевичъ)—ученый лѣсоводъ. Род. въ 1866 г. Образованіе полу-

чилъ въ спб. лѣсномъ институтѣ. Состоитъ профессоромъ института сельскаго хозяйства и лѣсоводства въ Новой Александріи по каѳедрѣ лѣсоупотребленія и энциклопедіи лѣсоводства; кромѣ того читаетъ курсъ по каѳедрѣ лѣсной статистики. Его труды: «Масло какъ запасное вещество нашихъ деревьевъ» (СПб., 1890); «О вліяніи свѣта на строеніе листьевъ» (СПб., 1892); «Объ отношеніи древесныхъ и кустарныхъ породъ къ интенсивности освѣщенія» (СПб., 1891); «Очеркъ международной лѣсной торговли» (СПб., 1895); «Лѣсоразведеніе въ Хоботецкой дачѣ Тамбовской губ.» (СПб., 1900); «Опредѣлитель древесины нашихъ деревьевъ и кустарниковъ» (СПб., 1905); «Составъ насажденій государственныхъ лѣсовъ Россіи» (СПб., 1905); «Лѣсная статистика за границей» (СПб., 1905); «Казенное лѣсовладѣніе и земельный вопросъ» (Кіевъ, 1906); «Одна изъ нуждъ лѣсовъ нашего сѣвера» (Москва, 1906); «Сѣмяношеніе сосновыхъ насажденій» (СПб., 1906); «Изслѣдованія надъ плодоношеніемъ дуба» (СПб., 1906).

Сурукуку (Lachesis muta), *лахезисъ* или *нѣмой кроталъ* — весьма ядовитая, крупная (до 3 метр. длиною) южно-амер. змѣя, живущая въ лѣсахъ средней и сѣверной Бразиліи. По своимъ признакамъ, а также и образу жизни, очень близка къ гремучей змѣѣ (см. это слово). Отъ послѣдней отличается существованіемъ шиповиднаго заострения на концѣ хвоста, отсутствіемъ гремушекъ, замѣненныхъ здѣсь 10—12 поперечными рядами заостренныхъ чешуекъ на нижней сторонѣ хвоста, и, наконецъ,—болѣе острою спиною. Спина С. красновато-желтая съ рядомъ черныхъ ромбическихъ пятенъ; брюхо—желтовато-бѣлое.

Ю. В.

Сурьмяное стекло—см. Стеклянное производство (XXXI, 570).

Сурьмяный блескъ—см. Сурьма.

Сусло винное—см. Винодѣліе.

Сусукъ гангетскій (Platanista gangetica)—еще Плинію извѣстный представитель дельфиновыхъ, живущій въ Гангѣ, Индѣ и Брамапутрѣ. Достигаетъ 2 метровъ длины, хвостовой плавникъ полулунный, двураздѣльный, морда клювовидная, зубовъ 30—32, глаза очень малы, кожа сѣровато-черная, а снизу—сѣровато-бѣлая. Питается раками и рыбами; беременность длится 8—9 мѣсяцевъ и приноситъ 1—2 дѣтенышей, будто бы прицѣпляющихся мордой къ плавнику матери. Жидкая ворвань его высоко цѣнится и идетъ для смазки кожи и какъ лѣкарственное средство.

В. М. Ш.

Сутнаръ (Ярославъ Sutnar)—чешскій писатель. Род. въ 1873 г.; издалъ сборникъ своихъ стиховъ «Trosky» (1896), написалъ «S. Čechs Leben und Werke» (1897), «K. J. Erben» (1901).

Сутунка—см. Листовое желѣзо и Сталь.

Сухарда (Станиславъ Sucharda)—чешскій скульпторъ. Род. въ 1866 г.; учился въ вѣнской акад. художествъ. Изъ работъ С. болѣе извѣстны барельефы «Колыбельная пѣсня», «Верба», «Кладъ» (къ балладамъ Эрбена), статуи «Прага и Вельтава».

Сухари—см. Сухарное довольствіе.

Сухецкій (Стефанъ Poraj Suchecki)—польскій писатель (1865—1905). Изъ работъ С. болѣе извѣстны «Wschodniem wybrzeżem Afryki» (1901) и «Najstarszy pierścień polski» (1903).

Сухіе духи—см. Косметики (XVI, 376).

***Сухово-Кобылинъ** (Александръ Васильевичъ)—драматургъ; въ 1902 г. избранъ въ почетные академики: ум. въ 1903 г.

***Суходольскій** (Петръ Александровичъ)—живописецъ-пейзажистъ: ум. въ 1903 г.

Сухолюбы. Влажность, необходимая для нормальнаго развитія различныхъ растеній, далеко не одинакова. Въ этомъ отношеніи различаютъ двѣ крупныя физіологическія группы: С. (ксерофилы) и водолюбы (гидрофилы). Существуютъ, однако, и растенія переходнаго типа, которымъ приходится лишь въ опредѣленное время года выдерживать засуху, тогда какъ въ остальное время недостатка во влагѣ нѣтъ. Бекетовъ предложилъ назвать эту переходную группу растеній *полусухолюбами* (гемиксерофилы). Комбинируя требованія, предъявляемыя растеніями къ влажности и температурѣ, Бекетовъ подраздѣляетъ каждую изъ этихъ трехъ группъ на подгруппы *текистотермовъ* (холодолюбовъ), требующихъ наименьшей суммы тепла для своего развитія, *микротермовъ* (свѣжелюбовъ), *мезотермовъ* (теплолюбовъ) и *мегатермовъ* (зноелюбовъ). Въ качествѣ примѣра С. микротерма Бекетовъ приводитъ саксаулъ, С. мезотермомъ является іерихонская роза (Anastatica hierochuntica), наконецъ, примѣромъ С. мегатерма служитъ вельвичія (Welwitschia mirabilis). Варминтъ вмѣстѣ съ Ашерзономъ называетъ С. чаще ксерофитами, а не ксерофилами, хотя не дѣлаетъ между этими терминами различія по существу. С. приспособлены къ жизни въ почвѣ и атмосферѣ, подверженныхъ періодическому рѣзкому высыханію: скалы, песокъ, щебень, наконецъ древесная кора (эпифиты) могутъ служить примѣрами мѣстопребыванія С. Однако, и въ присутствіи воды доступность ея для растенія можетъ быть очень мала. Какъ особенно подчеркиваетъ Шимперъ, необходимо отличать «физическую влажность» отъ «влажности физіологической», означающей дѣйствительную доступность влаги для растенія. Почва на нашъ взглядъ можетъ быть очень влажна и вмѣстѣ съ тѣмъ она будетъ физіологически сухой, если содержащаяся въ ней влага недоступна растенію, будь то благодаря присутствію большого количества растворенныхъ въ водѣ минеральныхъ веществъ, или же благодаря низкой температурѣ и проч. С. отличаются присутствіемъ у нихъ ряда приспособленій для борьбы съ засухой. Одни изъ С., какъ напримѣръ лишайники, мхи, многія простѣйшія водоросли и нѣкоторыя высшія споровыя растенія, обладаютъ способностью совершенно высыхать, не теряя своей жизненности: первый же дождь пробуждаетъ ихъ снова къ жизни. У другихъ С. развиваются приспособленія, имѣющія цѣлью 1) уменьшеніе испаренія и 2) накопленіе и сохраненіе воды внутри своихъ тканей. Шимперъ различаетъ слѣдующія мѣстонахожденія, фи-

зическая или *физіологическая* сухость которыхъ обусловливаетъ появленіе С.: 1) пустыни, степи и прочія мѣстности съ сухой почвой и сухимъ воздухомъ, въ которыхъ временами или почти сплошь господствуетъ зной и яркій солнечный свѣтъ. 2) Кора деревьевъ и скалы,—быстрое высыханіе субстрата благодаря его ничтожной толщинѣ. 3) Пески, галька и проч.,—быстрое высыханіе субстрата, благодаря большой его водопроницаемости. 4) Морской берегъ, сольфатары и т. п.,—богатство почвы растворенными солями. 5) Торфяники,—присутствіе въ почвѣ гуминовыхъ кислотъ. 6) Полярныя страны и мѣстности по сосѣдству съ глетчерами въ высокихъ горахъ; причиной физіологической сухости является здѣсь низкая температура почвы. 7) Горныя высоты («альпійскія» высоты),—разрѣженный воздухъ, въ связи съ сильной инсоляціей. *В. Арц.*

***Сухомлиновъ** (Михаилъ Ивановичъ)—историкъ литературы: ум. въ 1901 г.

Сухотинъ (Михаилъ Михайловичъ, ум. въ 1881 г.)—писатель, кандидатъ правъ московскаго унив., одинъ изъ основателей «Отдѣла распространенія духовно-нравственныхъ книгъ», членъ «общества любителей дух. просвѣщенія» и депутатъ отъ него на боннской конференціи о возсоединеніи старокатоликовъ. С. написалъ: «Письма изъ Англіи» («Московскій Вѣстникъ», 1859, №№ 43 и 44); «Станлей» («Православное Обозрѣніе», 1862, кн. 7); «Изъ путевыхъ замѣтокъ объ Англіи» (ib., кн. 12); «Изъ современнаго быта англиканской церкви» («Правосл. Обозр.», 1865, кн. 12; 1866, кн. 7; 1867, кн. 1; 1868, кн. 1 и 9; 1870, кн. 2); «Англиканская конвокація» (ib., 1869, кн. 2); «Билль объ имуществахъ ирландской церкви» (ib., кн. 7); «Посѣщеніе Англіи архіепископомъ Сиры и Теноса» (ib., 1870, кн. 8 и 12); «Обрядовое разногласіе англиканской церкви» («Чтенія въ общ. люб. дух. просв.», 1876, кн. 3).

Сушиль (Фринтишекъ Sušil)—чешскій филологъ и славянофилъ (1804—1868). Главныя работы его и изданія: «Moravské národné písně» (1835, 1840, 1853), «Krátká prosodie česká» (1856), «Písmo svaté Nového Zákona» (1863—72), «Hymny církevní» (1861).

***Сущинскій** (Петръ Петровичъ)—фармакологъ: ум. въ 1907 г.

Сфалеритъ=цинковая обманка.

Сфеноидъ квадратный—см. Квадратная система.

Сфеноидъ ромбическій—см. Ромбическая система.

Сфенъ=титанитъ.

Схизоцельная полость (Schizocoelom)—полость тѣла, образующаяся черезъ расхожденіе элементовъ средняго пласта или первичная, каковой она является у Rotatoria, Nematodes, Acanthocephali и вообще у первичнополостныхъ червей. У вторичнополостныхъ она представлена кровеносной системой.

Сыгетинскій (Антонъ Sygietyński)—польскій беллетристъ, проф. варшавской консерваторіи. Род. въ 1850 г.; учился въ Германіи и Франціи. Изъ повѣстей С. болѣе извѣстны: «Na skałach Calvados» (1884), «Wysadzony z siodła» (1891), «Drobiazgi» (1900). Изъ нихъ переведенъ «Монологъ» («Вѣстникъ иностранной литературы», 1902, II. 185—188). Польскіе критики называютъ С. «литературнымъ анатомомъ», потому что его «беллетристическій міръ оказывается безъ души». См. «Rozwój», 1902, 259.

***Сынъ Отечества**—ежедневная газета. Прекратившись въ 1900 г., она въ теченіе 4 лѣтъ поддерживала свое существованіе выпускомъ № въ нѣсколькихъ экземплярахъ, для перерыва годового срока. 18-го ноября 1904 г. вышелъ № 1 обновленнаго «С. О.»; редакторомъ - издателемъ подписывался С. П. Юрицынъ, дѣйствительнымъ редакторомъ былъ Г. И. Шрейдеръ. Газета выходила безъ предварит. цензуры. Занявъ мѣсто, какъ и «Наша Жизнь», на крайнемъ лѣвомъ флангѣ нашей легальной періодической печати, «С. Отечества» обнаруживалъ большую рѣзкость тона. Въ числѣ его сотрудниковъ было много членовъ Союза Освобожденія (Доп. II, 354). Уже за № 1 газета получила первое предостереженіе и запрещеніе розничной продажи. Эта кара усилила симпатіи къ газетѣ, и она сразу стала расходиться въ нѣсколькихъ десяткахъ тысячъ экземпляровъ. Послѣ № 8 газета получила второе предостереженіе, а послѣ 12-го №—третье, съ пріостановкой на 3 мѣсяца и отдачей по возобновленіи подъ предварительную цензуру. У С. П. Юрицына въ запасѣ было разрѣшеніе на другую газету безъ предв. цензуры—«Наши Дни» (II, 255), оффиціальнымъ редакторомъ которой былъ Н. М. Невѣжинъ. Въ дѣйствительности и редакція, и составъ сотрудниковъ остались прежніе. № 1 вышелъ 18 декабря 1904 г., послѣдній, 39—5 февр. 1905 г.; за это время газета получила 3 предостереженія и запрещеніе розничной продажи. Въ мартѣ 1905 г. возобновился «С. О.», съ обязательствамъ представлять въ цензуру каждый № не позже 11 ч. веч. наканунѣ выхода. Бывали мѣсяца, когда изъ 30 № конфисковались 15. Тѣмъ не менѣе газета вела свое дѣло съ большой энергіей, и только къ лѣту 1905 г. принуждена была понизить тонъ и поблѣднѣть. Съ іюля 1905 г. стало выходить рядомъ съ 1-мъ второе, дешевое изданіе «С. О.», подъ тою же редакціею. Нѣсколько неопредѣленную позицію заняла сначала газета по отношенію къ жгучему вопросу о Госуд. Думѣ. 7-го августа появилась статья П. Н. Милюкова, привѣтствовавшая законъ 6-го августа, какъ открывающій новую эру русской исторіи; но черезъ нѣсколько дней газета стала рѣшительно проводить политику бойкота выборовъ въ Думу. Съ ноября 1905 г. редакторомъ началъ подписываться Шрейдеръ, Юрицынъ—только издателемъ. 15 ноября 1905 г. въ составъ редакціи вошли, кромѣ Шрейдера, Н. Кудринъ, В. Мякотинъ, А. Пѣшехоновъ, В. Черновъ. Газета стала органомъ партіи соціалистовъ-революціонеровъ. 2 дек. 1905 г. въ № 244 газеты былъ помѣщенъ манифестъ совѣта рабочихъ депутатовъ; за это она была закрыта впредь до судебнаго разсмотрѣнія, а Шрейдеръ отданъ подъ судъ по обвиненію въ пре-

ступленіи, предусмотрѣнномъ статьею 129 Угол. Ул. 7 дек. «С. О.» возобновился подъ именемъ «Нашихъ Дней» (ред.—Арефинъ, изд.—Юрицынъ), но успѣли выйти только 2 № (40 и 41), и газета была закрыта за опубликованіе воззванія союза военнослужащихъ. Шрейдеръ и Юрицынъ скрылись за границу.

В. В—въ.

Сырецъ—см. Сало.

Сырецъ—см. Экономическія постройки (XL, 271).

***Сырку** (Полихроній Агапіевичъ)—славистъ, доцентъ петерб. унив. (XXXII, 209): ум. въ 1905 г.

Сырой сокъ—такъ называется сокъ, всасываемый корнями растенія изъ почвы. Сокъ этотъ поднимается вверхъ по сосудамъ и трахеидамъ въ древесинной части сосудисто-волокнистыхъ пучковъ. Если срѣзать стебель растенія у самаго корня, то С. сокъ, доставляемый по прежнему корнями, пока они не погибли, станетъ выливаться наружу съ поверхности срѣза. Собирая этотъ С. сокъ при помощи стеклянной трубочки, соединенной съ пенькомъ, можно изслѣдовать составъ С. сока. Анализы показали, что С. сокъ представляетъ изъ себя слабый растворъ минеральныхъ веществъ, близкій по своей концентраціи къ обыкновенной питьевой водѣ. Ничтожная примѣсь органическихъ веществъ, обнаруживаемая обыкновенно въ собранномъ такимъ образомъ С. сокѣ происходитъ, повидимому, изъ перерѣзанныхъ живыхъ клѣточекъ стебля. Лишь ранней весною, когда мобилизуются питательныя вещества, запасенныя въ стволѣ и въ корняхъ растенія, они примѣшиваются къ С. соку, получая такимъ образомъ возможность быстро подняться вверхъ къ точкамъ роста растенія. Весною поэтому С. сокъ сравнительно богатъ органическими веществами, главнымъ образомъ сахаромъ (напр. сокъ, вытекающій изъ пораненныхъ стволовъ березы).

Сырокъ, *пеледь* (Coregonus peled Lep.)—см. Сигъ (XXIX, 840).

Сыропрокатъ—см. Мильбарсъ.

Сырцовая сталь, желѣзо—см. Горнъ и Классификація желѣзныхъ продуктовъ.

Сырцовый кирпичъ—см. Экономическія постройки (XL, 271).

***Сыръ - Дарьинская область** (XXXII, 214—219).—По даннымъ переписи 1897 г. въ обл. было 1478398 жит. (803411 мжч. и 674987 жнщ.), въ томъ числѣ въ городахъ 205596. За исключеніемъ обл. г. Ташкента, имѣющаго 155673 жит. (самый населенный гор. русской Средней Азіи) въ С.-Дар. обл. крупныхъ городовъ нѣтъ. Распредѣленіе жителей по отдѣльнымъ уѣздамъ см. «Россія» (XXVII, 115). Киргизовъ въ обл.—952061 (64% общаго числа жит.), туркменъ—158675 (гл. образомъ въ городахъ), сартовъ—144275, каракалпаковъ — 93215, узбековъ — 64235, русскихъ—44834 (малороссовъ—12853); кромѣ того въ обл. живутъ таджики, поляки, евреи и др. За исключеніемъ русскихъ—православныхъ и отчасти старовѣровъ и другихъ европейцевъ-христіанъ и евреевъ, главная масса населенія (96,4%) состоитъ изъ магометанъ. По даннымъ центр. стат. ком. въ 1905 г. въ С.-Дар. обл. было 1756200 жителей, изъ нихъ въ городахъ 248200.

Сысуевъ (Петръ Андреевичъ)—писатель, священникъ, воспитанникъ казанской духовной академіи. Главный его трудъ: «Бытъ патріарховъ еврейскаго народа» (Казань, 1901, магистерская диссертація).

Сѣверинъ (Дмитрій Петровичъ)—дипломатъ: см. Северинъ (XXIX, 297).

***Сѣверный ледовитый океанъ.**—Попытки достигнуть С. полюса до настоящаго времени успѣха не имѣли; о нихъ см. «Полярныя страны» (XXIV, 487—489) и «Полярныя области» (II Доп., 440). Ближе всего къ С. полюсу подошла экспедиція американца Пири (XXIII, 642), отправившаяся въ 1905 г. изъ Нью-Іорка на спеціально для нея выстроенномъ пароходѣ «Roosevelt» и возвратившаяся въ окт. 1906 г. Экспедиція зимовала на сѣв. берегу Земли Гранта, откуда въ февралѣ 1906 г. отдѣлившійся отъ нея отрядъ отправился на саняхъ по льду на С. За 85° с. ш. сильный вѣтеръ взломалъ ледъ, вслѣдствіе чего отрядъ былъ отрѣзанъ отъ оставшагося на берегу вспомогательнаго отряда и отнесенъ далеко на В. Подвигаясь далѣе на С, отряду удалось достигнуть широты 87°6′, что является наиболѣе сѣверною точкою земного шара, достигнутою человѣкомъ (Нансенъ въ 1895 г. дошелъ до 86°4′, капитанъ Каньи изъ экспедиціи герц. Абруццкаго—86°33′49″). Сильное движеніе льда на В заставило отрядъ возвратиться обратно; онъ благополучно достигъ сѣв. оконечности Гренландіи, откуда вдоль западн. берега ея и прибылъ на оставленный имъ здѣсь пароходъ.

Сѣверныя желѣзныя дороги (казенныя)—образовались путемъ соединенія въ одномъ управленіи, съ 1 января 1907 г., Московско - Ярославско - Архангельской и С.-Петербурго-Вятской дорогъ. Моск.-Яр.-Архангельская жел. дорога (XX, 18) перешла въ казну съ 1 апрѣля 1900 г., въ виду несостоятельности построившаго ее общества. Общее протяженіе этой дороги—1829 вер., изъ нихъ 802 вер. узкой колеи (Ярославль—Архангельскъ), строительная стоимость на 1 января 1905 г.—166163 тыс. руб. С.-Петербурго-Вятская жел. дорога (первоначально носившая названіе Сѣверной) начата постройкой въ 1901 г., въ видахъ обезпеченія сибирскимъ грузамъ выхода къ С.-Петербургу, портамъ Балтійскаго моря и Москвѣ. Дорога начинается отъ ст. Обухово Николаевской жел. дороги и идетъ на Тихвинъ, Череповецъ, Вологду, Буй, Галичъ и Вятку. Общее протяженіе главной линіи — 1152 вер., вѣтви Буй—Даниловъ 93 версты, мелкихъ вѣтвей 21 верста. Стоимость сооруженія дороги, по предварительнымъ свѣдѣніямъ—88 милл. руб., включая сюда и расходъ по переустройству ст. С.-Петербургъ.

***Сѣверо-Американскіе Соединенные Штаты** (XXXII, 256—302)—федеративная республика.—Въ 1905 г. образованы 2 новыхъ штата: Оклахома—изъ бывш. территорій Оклахомы и Индѣйской, и Мек-

сика—изъ терр. Новой Мексики. По окончательному подсчету цензa (переписи) 1900 г. въ Штатахъ оказалось 76303387 жителей, изъ нихъ 39059242 мжч. и 37244145 жнщ.; распредѣленіе жителей (по предварительному подсчету цензa) по отдѣльнымъ штатамъ см. XXXII, 257. По приблизительному подсчету въ 1904 г. жителей было 81752 тыс.

Владѣнія С.-Амер. Соед. Штатовъ:

	Пространство кв. км.	Населеніе.		На 1 кв. км. жителей.
Собственно Штаты (вм. съ 3 террит. и о-вами Гаван)	9420670	въ 1904 г.	81752000	8,7
О-въ Порто-Рико въ В.-Индіи	9339	» 1899 »	953243	102,1
О-ва Филиппины въ Тих. ок.	296310	» 1903 »	7635426	25,7
» Маріанскіе » » » . . .	514	» 1903 »	9676	17,5
» Самоа » » » . .	203	» 1903 »	6000	30,0
Всего . . .	9727036	—	90356345	9,3

Собственно въ Штатахъ въ 1900 г. населеніе состояло изъ бѣлыхъ—66991 тыс., цвѣтныхъ (негровъ, мулатъ и др.)—8841 т., индѣйцевъ—266 т., китайцевъ — 119 т., японцевъ — 86 т. Мѣстныхъ уроженцевъ — 65729 т., пришельцевъ—10357 тыс. Изъ пришлаго населенія родились: въ Великобританіи—2788 т., въ Германіи—2667 т., въ Канадѣ и Ньюфаундлендѣ—1181 т., въ Швеціи—573 т., въ Италіи—484 т., въ Россіи (исключ. поляковъ)—424 тыс., въ польскихъ областяхъ—384 тыс., въ Норвегіи—337 т., въ Австріи 276 т., въ Богеміи—157 т., въ Даніи—154 т., въ Венгріи—146 т., уроженцевъ проч. странъ—786 тыс. (Европы—393 т., Америки—108 т., друг. частей свѣта—285 т.). Населеніе о-ва Порто-Рико состоитъ изъ бѣлыхъ (гл. образ. испанцевъ)—589 тыс., 60 т. негровъ и 304 т. мулатовъ. Главная часть населенія Филиппинъ и Маріанскихъ о-вовъ состоитъ изъ малайцевъ; кромѣ послѣднихъ—до 100 т. китайцевъ и 25 т. бѣлыхъ. Жители о-вовъ Самоа — полинезійцы. *Иммиграція* въ С.-А. С. Шт. за послѣдніе годы сильно возрастаетъ; изъ Европы прибыло переселенцевъ въ 1900 г. 448572 чел., въ 1901 г. — 487918, въ 1902 г. — 648743, въ 1903 г. — 857046, въ 1904 г. — 812870, въ 1905 г. — 1027421 (726 т. мжч. и 301 т. жнщ.). Число переселенцевъ растетъ изъ всѣхъ европейскихъ странъ, но особенно сильно изъ Австро-Венгріи (въ 1900 г.—115 тыс., въ 1905 г.—276 т.), Италіи (въ 1900 г.—100 т., въ 1905 г.—221 т.) и Россіи (въ 1900 г.—91 тыс., въ 1905 г.—185 тыс.). Въ городахъ штатовъ 28807269 жителей; изъ городовъ св. 1 милл. жителей имѣютъ 3, отъ 500 тыс. до 1 милл.—3, отъ 200 тыс. до 500 т.—13, отъ 100 т. до 200 тыс.—19, отъ 50 т. до 100 т.—40. Наиболѣе крупные города (свыше 500 т. жит.): Нью-Іоркъ—3716 т., Чикаго—1874 т., Филадельфія — 1368 т., С.-Луисъ—612 т., Бостонъ — 595 т., Балтиморъ — 531 т. *Религія.* Число членовъ главныхъ религіозныхъ обществъ (взрослыхъ, конфирмованныхъ и официально приписанныхъ) по цензу 1900 г. было 27710 тыс.; изъ нихъ принадлежало къ рим.-катол.—8448 т., методистамъ—5810 т., баптистамъ — 4444 т., лютеранамъ—1576 т., пресвитеріанамъ—1561 т., ученикамъ Христа (disciples of Christ)—1118 т., іудеямъ—1044 т. (общее число еврейскаго населенія), епископаламъ—706 т., конгрегаціоналистамъ—628 тыс. *По роду занятій* населеніе старше 10-лѣтняго возраста (1900 г.) распредѣляется такъ: земледѣліе — 10438 т., свободныя и др. профессіи — 1264 т., торговля и транспортированіе — 4778 т., фабричное и заводское производства и промыслы — 7113 т., личное услуженіе — 5692 т., безъ личнаго заработка (члены семей) — 28939 т.; всего 58224 тыс. Неумѣющихъ читать и писать лицъ старше 10 лѣтъ (за исключеніемъ Аляски и Гаван) было: бѣлыхъ мѣстныхъ уроженцевъ 1914 т. (или 4,6%), пришлыхъ—1287 т. (12,9%), негровъ — 2853 т. (44,5%), индѣйцевъ — 96 т. (56,2%), монголовъ—30 тыс. (26,6%); всего 6180 т. (или 10,7%). *Внѣшняя торговля* за послѣднее пятилѣтіе:

Годы.	Вывозъ. (въ доллярахъ).	Ввозъ.
1901 . . .	1487761991	823172165
1902 . . .	1381719401	903320948
1903 . .	1420141679	1025719237
1904 .	1460827274	991087371
1905 .	1518561660	1117510071

Финансы (федеральные) по смѣтѣ 1905—6 г. *Доходы:* таможенныя пошлины — 286 милл. доллар., акцизы—242 м., почтовые—171 м., различные другіе доходы — 40 милл.; всего 739 м. д.; *расходы:* на общегосударственное управленіе — 128 м., по военному департаменту 93 м., на флотъ—118 м., по управленію индѣйцевъ—13 м., пенсіи—143 м., оплата долговъ—24 м., госуд. сооруженія—57 м. и на почту—171 м.; всего 747 м. д. *Долгъ* къ 1 іюля 1905 г.—2274615 64 долл. *Д. Р.*

Исторія (1900—07). Въ президентской кампаніи 1900 г. главными противниками опять выступили республиканцы и демократы; прогибиціонисты, соціалисты и сторонники женскаго равноправія хотя и выставляли своихъ кандидатовъ, но послѣдніе были съ самаго начала безнадежны. Кандидатомъ республиканцевъ на президентскій постъ былъ МакъКинлей, на вице-президентскій — Рузвельтъ; кандидатомъ демократовъ былъ вновь Брайанъ. Лозунгами борьбы были съ республиканской стороны имперіализмъ, защита американской промышленности посредствомъ высокихъ пошлинъ и золотой монометаллизмъ; со стороны

демократовъ — антиимперіализмъ, свободная торговля и биметаллизмъ. Борьбу съ трестами выдвигали обѣ партіи. Острота денежнаго вопроса, поднятаго демократами къ моменту избирательной борьбы, значительно ослабѣла. Значительный ростъ добычи золота привелъ къ сильному (съ 1896 по 1900 г.—болѣе чѣмъ на 20%) увеличенію золотого обращенія въ странѣ; о недостаткѣ денежныхъ знаковъ въ оборотѣ не могло быть и рѣчи. Послѣ завоеванія Порто-Рико и во время продолжавшагося еще завоеванія Филиппинскихъ острововъ немыслимо было ослабленіе имперіалистскихъ тенденцій въ народѣ. Все это привело къ побѣдѣ республиканцевъ. Президентомъ вторично былъ избранъ Макъ-Кинлей. Перепись 1900 г. свидѣтельствовала о продолжающемся ростѣ населенія Соединенныхъ Штатовъ, которое къ этой переписи поднялось до 76 милл. (за десятилѣтіе—на 21%); свыше трети населенія жило къ этому времени въ городахъ. Національное богатство Штатовъ росло съ поразительной быстротой. Экспортъ къ 1900 г. достигъ 1394000000 долларовъ, импортъ—849000000; финансы были въ блестящемъ положеніи, доходы превосходили расходы на 80000000 долларовъ. Національный долгъ въ теченіе одного 1900 г. уменьшился на 30000000 и составлялъ 1042000000 долларовъ. 5 сентября 1901 г. президентъ Макъ-Кинлей, открывая панъ-американскую выставку въ Буфало, произнесъ рѣчь, свидѣтельствовавшую о нѣкоторомъ измѣненіи его взглядовъ, въ зависимости отъ измѣненія экономическаго положенія страны. Періодъ исключительности, по его словамъ, прошелъ; духу времени соотвѣтствуютъ не только высокія пошлины на иностранные товары, но и торговые трактаты съ иностранными державами. Перемѣна въ настроеніи Макъ-Кинлея объясняется колоссальнымъ ростомъ вліянія Соед. Штатовъ на міровомъ рынкѣ, торжествомъ ихъ промышленности надъ промышленностью державъ-соперницъ и необходимостью не столько защищать эту промышленность внутри страны, сколько прокладывать ей дорогу за границей. 6 сентября, на той же выставкѣ въ Буфало, Макъ-Кинлей былъ смертельно раненъ молодымъ рабочимъ-анархистомъ, американцемъ польскаго происхожденія Чолгошемъ, который приговоренъ къ смерти и казненъ. Убійство это было актомъ совершенно индивидуальнымъ и не оправдывалось отношеніемъ къ Макъ-Кинлею ни народныхъ массъ, ни какихъ-либо отдѣльныхъ партій или значительныхъ группъ населенія. Мѣсто Макъ-Кинлея занялъ Рузвельтъ. 2 декабря Рузвельтъ обратился къ конгрессу съ посланіемъ, въ которомъ шла рѣчь о необходимости борьбы съ анархизмомъ и нѣсколько неожиданно высказывалось убѣжденіе, что антипатія къ трестамъ преувеличена и не вполнѣ оправдывается фактами. Въ 1903 г. былъ принятъ законъ, по которому не только убійство, но и покушеніе на убійство и соучастіе въ убійствѣ президента или вице-президента обращалось смертною казнью; коронованныя особы иностранныхъ державъ, находящіяся на территоріи Соед. Шт., также должны были пользоваться усиленной уголовной защитой. Въ 1902 г. былъ принятъ законъ объ иностранной иммиграціи, въ силу котораго на территорію Соед. Шт. не должны были допускаться анархисты, лица совершенно безграмотныя, пауперы, не могущіе доказать обладаніе опредѣленнымъ количествомъ средствъ, эпилептики, больные заразительными болѣзнями, сумасшедшіе, проститутки, торговцы живымъ товаромъ, лица, совершившія на родинѣ тяжкія уголовныя преступленія. Законъ этотъ свидѣтельствовалъ о томъ, что прежняя забота Соед. Шт. объ увеличеніи численности своего населенія прекратилась. Работы по прорытію канала на Панамскомъ перешейкѣ были начаты съ большой энергіей. На Филиппинскихъ островахъ продолжалась партизанская война въ теченіе 1902—1903 г. Американскій генералъ Смитъ въ своихъ приказахъ предписывалъ убивать инсургентовъ, не стѣсняясь числомъ жертвъ, и сжигать деревни, въ которыхъ укрываются инсургенты. Американскій военный судъ приговорилъ его къ разжалованію за жестокое веденіе войны, но президентъ Рузвельтъ назначилъ ему пенсію. 1902 г. отмѣченъ значительнымъ возвышеніемъ цѣнъ на хлѣбъ, на мясо и на другіе жизненные продукты, частичнымъ промышленнымъ кризисомъ и рядомъ стачекъ. Всего значительнѣе была стачка въ угольныхъ копяхъ, начавшаяся 12 мая 1902 г.; въ ней приняли участіе 147000 рабочихъ. Стачка подняла цѣны антрацита съ 5 долларовъ за тонну до 30 долларовъ и вызвала настоящій угольный голодъ. Рабочіе требовали повышенія заработной платы на 20%, уменьшенія рабочаго дня и признанія хозяевами ихъ профессіональныхъ организацій. Въ обществѣ было широко распространено сочувствіе къ стачечникамъ. Въ октябрѣ президентъ Рузвельтъ пригласилъ къ себѣ предпринимателей и президента союза углекоповъ Митчеля и настоялъ на принятіи ими третейскаго суда, имъ назначеннаго. Предприниматели противились третейскому суду дольше, чѣмъ рабочіе. 12-го октября, черезъ 5 мѣсяцевъ послѣ начала стачки, она закончилась частичной побѣдой стачечниковъ: заработная плата была поднята, хотя не въ желательномъ для нихъ размѣрѣ, рабочій день регулированъ и предприниматели отказались отъ борьбы съ рабочими союзами. При самомъ своемъ вступленіи на президентскій постъ Рузвельтъ рѣшился вести энергичную борьбу съ продажностью чиновничества. Въ 1903 г. были обнаружены крупныя злоупотребленія въ министерствѣ почтъ; оказалось, что почтовые чиновники брали крупныя взятки за контракты, заключаемые почтовымъ вѣдомствомъ. Рузвельтъ рѣшился произвести разслѣдованіе и торжественно заявилъ, что ни одинъ виновный не избѣгнетъ наказанія. Обѣщаніе это было исполнено имъ въ полномъ объемѣ. Въ послѣдніе годы въ составъ Соед. Штат. на правахъ самостоятельныхъ штатовъ приняты территоріи Аризона, Новая Мексика, Оклахома и Индѣйская территорія. Число штатовъ поднялось до 49. Территоріями остаются отнынѣ только Аляска и Гавайскіе острова, Филиппины и Порто-Рико являются покоренными странами и управляются какъ американскія

колоніи. Въ президентскую кампанію 1904 г. республиканцы выставили своимъ кандидатомъ Рузвельта, демократы—Паркера. Демократы отказались отъ идеи биметаллизма; въ лицѣ Паркера ими былъ выставленъ золотой монометаллизмъ. Главнымъ предметомъ борьбы были протекціонизмъ и имперіализмъ. Выборы привели къ полной побѣдѣ республиканцевъ, еще болѣе блестящей, чѣмъ въ 1900 г. Рядомъ съ разгромомъ демократовъ обнаружился неожиданный для многихъ ростъ соціалъ-демократовъ, собравшихъ на президентскихъ выборахъ за своего кандидата Дебса почти полмилліона голосовъ. Общераспространеннымъ стало мнѣніе, что на выборахъ 1908 г. борьбу будутъ вести уже республиканцы и соціалисты. Возрастающее благосостояніе не мѣшало обостренной борьбѣ между трудомъ и капиталомъ. Въ 1904 г. нѣкоторыми штатами былъ принятъ законъ, ограничивающій рабочее время въ булочныхъ 10 часами ежедневно и 60 часами еженедѣльно. Верховный федеральный судъ призналъ этотъ законъ антиконституціоннымъ, такъ какъ онъ нарушаетъ свободу гражданъ по заключенію контрактовъ.—Въ 1905 г. Соед. Штаты сыграли крупную роль въ прекращеніи войны между Россіей и Японіей. По иниціативѣ Рузвельта представители Россіи и Японіи съѣхались на американской территоріи, въ Портсмутѣ, гдѣ и былъ заключенъ, въ значительной степени благодаря посредничеству Рузвельта, мирный договоръ. 18 апрѣля 1906 г. на западѣ Соедин Штатовъ произошло сильное землетрясеніе, почти совершенно разрушившее городъ Санъ-Франциско; нѣсколько тысячъ людей убито, почти все населеніе города (около 300000 человѣкъ) осталось безъ крова. За землетрясеніемъ начался сильный пожаръ, во время котораго образовались шайки, грабившія городъ. Вся Америка пришла на помощь постигнутому землетрясеніемъ городу; были собраны милліоны долларовъ, организована помощь и уже черезъ нѣсколько мѣсяцевъ городъ началъ застраиваться съ лихорадочной быстротою. — Въ концѣ 1906 г. возникли серьезныя недоразумѣнія между Соед. Штатами и Японіей. Поводомъ для недовольства было съ одной стороны свободное толкованіе Японіей принципа открытыхъ дверей въ Маньчжуріи, съ другой—убійство нѣсколькихъ японскихъ рыболововъ-охотниковъ на о-вахъ Аляски; но всего болѣе раздражили японцевъ стѣснительныя мѣры противъ японскихъ дѣтей въ калифорнійскихъ школахъ. Училищный совѣтъ Санъ-Франциско призналъ, что дѣти японцевъ не имѣютъ права учиться въ общихъ школахъ города и для нихъ должны быть основаны спеціальныя японскія школы. Федеральное правительство, съ Рузвельтомъ во главѣ, рѣшительно заявило, что въ этомъ дѣлѣ его сочувствіе на сторонѣ не училищнаго совѣта Санъ-Франциско, а Японіи; но оно было совершенно безсильно принудить Санъ-Франциско и Калифорнійскій штатъ отказаться отъ своей политики по отношенію къ японцамъ, внушенной старинною антипатіей къ желтой расѣ. Японія начала готовиться къ войнѣ. Въ январѣ 1907 г. Рузвельтъ пригласилъ въ Вашингтонъ для переговоровъ президента санъ-францискскаго школьнаго совѣта и мѣстнаго школьнаго инспектора. Калифорнійское законодательное собраніе отвѣтило слѣдующею резолюціею: «въ виду того, что федеральное правительство пытается вмѣшаться въ дѣло управленія общественными школами Калифорніи, веденное согласно съ законами штата; въ виду того, что такое вмѣшательство федеральнаго правительства является нарушеніемъ конституціонныхъ правъ суверенаго (sic) Калифорнійскаго штата,—мы энергично протестуемъ отъ имени всего населенія Калифорніи противъ незаконнаго вмѣшательства, нарушающаго конституціонныя права, и просимъ губернатора принять необходимыя мѣры для защиты суверенныхъ правъ Калифорніи». Эта резолюція обнаруживала мало замѣченную до тѣхъ поръ черту въ американской конституціи: оказывалось, что отдѣльный штатъ своимъ образомъ дѣйствій можетъ довести дѣло до войны съ иностранной державой, и центральное правительство безсильно ему въ этомъ помѣшать. На этотъ разъ, однако, подъ давленіемъ Рузвельта и республиканской партіи въ самой Калифорніи, правительство Калифорніи пошло на уступки, и ограничительныя мѣры были взяты назадъ (февраль 1907 г.). См. Веніаминъ Эндрузъ, «Исторія Соедин. Штатовъ послѣ междоусобной войны и до новыхъ дней» (переводъ съ англійскаго, СПб., 1905); Francis Curtis, «The Republican Party 1854—1904» (Нью-Іоркъ, 1904).

Сѣверо - восточный морской путь — вокругъ береговъ Европы и Азіи, черезъ Беринговъ прол. въ Тихій океанъ Норденшильдъ въ 1879 г. первый совершилъ его; раньше сомнѣвались въ возможности плаванія этимъ путемъ. См. Норденшильдъ (XXI, 363—365) и С.-в. проходъ (XXXII, 303—307).

Сѣверо - западныя желѣзныя дороги (казенныя)—образовались путемъ соединенія въ одномъ управленіи, съ 1 января 1907 г., жел. дорогъ С.-Петербурго-Варшавской и Балтійской съ Псково-Рижскою (см. XXXVIII, 276 и II, 823). Общее протяженіе соединенныхъ дорогъ 2533 вер.; строительная стоимость на 1 января 1905 г. 358489 тыс. рублей (кромѣ стоимости уч. Кегель—Гапсаль, 73 вер., открытаго въ ноябрѣ 1905 г.).

Сѣдельниковъ (Тимоѳей Ивановичъ)—русскій политическій дѣятель. Род. въ 1871 г.; былъ землемѣромъ, работалъ въ столичныхъ и провинціальныхъ газетахъ; нѣсколько разъ сидѣлъ въ тюрьмѣ. Въ 1906 г. былъ выбранъ въ Оренбургской губерніи въ первую Государственную Думу, гдѣ примкнулъ къ трудовой группѣ. Въ качествѣ казака и знатока козачества онъ нѣсколько разъ объяснялъ противоположность интересовъ казаковъ деревенскихъ и казаковъ, несущихъ повинность въ городахъ, обыкновенно участвуя въ различныхъ усмиреніяхъ. Во время сессіи первой Государственной Думы С. былъ два раза избитъ полиціей: одинъ разъ при попыткѣ пройти на митингъ, въ другой разъ за то, что онъ наблюдалъ дѣйствія полиціи

при разгонѣ митинга. На этотъ разъ у него оказался въ карманѣ револьверъ и онъ не только не получилъ удовлетворенія, но былъ оштрафованъ за противозаконное ношеніе оружія.

***Сѣдлецкая губернія** (XXXII, 331). —Распредѣленіе населенія по предварительному подсчету переписи 1897 г. см. «Россія» (XXVII, 112). С. губ. по густотѣ населенія занимаетъ предпослѣднее мѣсто среди 10 губерній Царства Польскаго—на 1 кв. в. приходится 61,6 жит.; рѣже заселена одна Сувалкская губ. (55,9); во всемъ Царствѣ Польскомъ—84,8 жит. на 1 кв. в. Изъ 772146 жителей С. губ. говорятъ по-польски 510621, по-русски — 127624 (изъ нихъ по-малорусски—107785), по-еврейски—120152; изъ др. національностей болѣе всего нѣмцевъ (11645). Русскіе преобладающимъ элементомъ являются въ уу. Влодавскомъ (57 тыс. изъ 98 т.) и Бѣльскомъ (34 тыс. изъ 77 т.); это большею частью малороссы. Въ остальныхъ уѣздахъ преобладаютъ поляки. По даннымъ центр. статист. комит. въ 1905 г. въ С. губ. было 894200 жителей, въ томъ числѣ въ городахъ 125300.

Сѣнная бактерія или *сѣнная палочка* (Bacillus subtilis [Ehrenb.] Cohn) — принадлежитъ къ числу очень распространенныхъ въ природѣ бактерій и давно извѣстна въ наукѣ. Ее видѣлъ и изслѣдовалъ еще знаменитый Эренбергъ. Названіе свое этотъ организмъ получилъ отъ того, что въ старину изолировался исключительно изъ прокипяченныхъ и закупоренныхъ ватною пробкой сѣнныхъ отваровъ черезъ нѣкоторое время послѣ кипяченія. Сѣнная палочка—довольно крупный, прямой, безцвѣтный бациллъ, имѣющій около 0,7 micr. въ толщину и 2—8 micr. въ длину (въ живомъ состояніи), съ тупо закругленными концами. Иногда отдѣльные бациллы, послѣ поперечнаго дѣленія, остаются соединенными въ нити. С. бациллъ кромѣ дѣленія размножается еще и спорами. Спора лежитъ обыкновенно въ серединѣ его клѣтки, но иногда и нѣсколько ближе къ одному изъ концовъ. Процессъ спорообразованія, изученный у этого организма весьма обстоятельно, состоитъ въ слѣдующемъ. Протопластъ клѣтки становится постепенно зернистымъ, а затѣмъ въ серединѣ его появляется круглое, слабо преломляющее свѣтъ зернышко, которое все сильнѣе разрастается и становится болѣе рѣзко очерченнымъ до тѣхъ поръ, пока не достигнетъ окончательныхъ размѣровъ споры. Тогда это протоплазматическое зернышко выдѣляетъ на своей поверхности очень плотную оболочку, а къ этому времени оболочка материнской клѣтки становится плохо различимой и наконецъ совсѣмъ разрушается. У экземпляровъ, соединенныхъ въ нити, спорообразованіе можетъ происходить въ каждой изъ клѣтокъ нити. Спора имѣетъ или круглую, или слегка эллиптическую форму. Она очень устойчива по отношенію къ различнымъ внѣшнимъ факторамъ. Особенно хорошо выдерживаютъ споры сѣннаго бациллa высокую температуру. Если профильтрованный настой сѣна прокипятить $^1/_2$ часа въ колбѣ, хорошо закупоренной еще до кипяченія ватною пробкою и послѣ кипяченія не открывать колбы, то черезъ 1—2 дня отваръ помутнѣетъ и въ немъ скоро затѣмъ разовьется пышная культура сѣнной палочки изъ споръ, которыя были въ настоѣ еще до кипяченія, не погибли съ вегетативными формами въ моментъ нагрѣванія и легко, слѣдовательно, перенесли температуру въ 100° Ц. въ теченіе получаса. Этотъ опытъ является классическимъ доказательствомъ устойчивости споръ С. бациллa по отношенію къ температурѣ. Развитіе споры происходитъ такимъ образомъ, что сначала на обоихъ концахъ ея становятся замѣтными болѣе темныя полулунныя тѣни, далѣе спора нѣсколько разбухаетъ и тернетъ свою рѣзкую лучепреломляемость. Затѣмъ на одномъ изъ концовъ ея черезъ продольную трещину оболочки показывается небольшой кончикъ палочки, которая быстро достигаетъ своихъ нормальныхъ размѣровъ, окончательно сбрасывая оболочку, скоро затѣмъ разрушающуюся. Молодая палочка неподвижна и вскорѣ начинаетъ повторно дѣлиться. Первые продукты дѣленія также неподвижны, но затѣмъ дальнѣйшія особи становятся подвижными и разбѣгаются. Состояніе подвижности продолжается обыкновенно недолго. Палочки скоро останавливаются, совершенно успокаиваются и начинаютъ усиленно дѣлиться, образуя при этомъ длинныя нити, въ отдѣльныхъ клѣткахъ которыхъ наступаетъ затѣмъ спорообразованіе. Подвижность молодыхъ палочекъ обусловливается присутствіемъ у нихъ 6—8 жгутиковъ, разбросанно отходящихъ отъ клѣтки въ различныхъ мѣстахъ ея поверхности. Культуры С. бациллa очень характерны. На желатинныхъ пластинкахъ глубинныя колоніи имѣютъ видъ бѣлыхъ круглыхъ точекъ, которыя скоро выходятъ на поверхность и пріобрѣтаютъ форму бѣлыхъ круглыхъ пятенъ, вокругъ которыхъ ясно замѣтно разжиженіе желатины. Въ центрѣ разжиженной желатины лежитъ обыкновенно плотная бѣлая точка, которая соединяется съ периферіею колоніи при посредствѣ сѣроватыхъ тонкихъ бактеріальныхъ полосокъ (Migula). При слабыхъ увеличеніяхъ микроскопа молодыя колоніи въ желатинныхъ разливкахъ имѣютъ видъ сѣроватыхъ или даже желтоватыхъ кружечковъ, неравномѣрно зернистыхъ. Край такихъ кружечковъ бываетъ иногда слабо зазубреннымъ. Въ желатинныхъ культурахъ уколомъ ясно бываетъ видно развитіе бациллa по каналу укола, при чемъ отъ послѣдняго отходятъ обыкновенно въ толщу желатины тончайшія, волосковидныя ниточки, но скоро наступаетъ разжиженіе субстрата и этихъ ниточекъ больше не бываетъ видно. На поверхности укольной культуры развивается пленка, которая при встряхиваніи пробирки хлопьями падаетъ на дно разжиженной желатины. Культуры на агарѣ чертою имѣютъ матово-сѣрый оттѣнокъ. Ростъ С. бациллa на картофелѣ очень пышенъ. Колоніи имѣютъ въ этомъ случаѣ видъ сѣровато-бѣлой массы, которая быстро покрываетъ всю поверхность картофельныхъ ломтиковъ. С. бациллъ лучше всего растетъ при температурѣ 25—35° Ц., при достаточномъ доступѣ воз-

духа. Это—типичный аэробъ. Окраска по Грамму удается. С. палочка встрѣчается въ природѣ на различныхъ разлагающихся органическихъ остаткахъ, какъ обычная сапрофильная форма; часто попадается она какъ въ сильно загрязненной, такъ и въ питьевой колодезной водѣ.

Литература. F. Cohn, «Beiträge zur Biologie» (томъ I, 1872, тетр. 2); Prasmowski, «Untersuchungen über die Entwickelungsgeschichte und Fermentwirkung einiger Bacterienarten» (1880); Brefeld, «Botan. Stud. über Schimmelpilze» (т. IV, 1881); Migula, «System der Bacterien» (II т., Iена, 1900).

И. Л. Сербиковъ.

Сѣрная печь—см. Камерное производство.

Сѣрнистые винилъ, метилъ, этилъ—см. Тіоэфиры.

Сѣрноглиноземная или *сѣрнокалюминіевая* **соль**—см. Глиноземныя протравы.

Сѣрнометиловый эфиръ, *сѣрноэтиловый эфиръ*—см. Эфиры сложные.

Сѣрные пигменты—весьма многочисленныя въ настоящее время красящія вещества, которыя могутъ быть охарактеризованы слѣдующими признаками: образуются путемъ нагрѣванія органическихъ соединеній съ сѣрою и сѣрнистымъ натріемъ; растворяются въ сѣрнистощелочныхъ растворахъ, изъ которыхъ обратно выдѣляются черезъ окисленіе воздухомъ; подъ вліяніемъ соляной кислоты выдѣляютъ сѣроводородъ; способность кристаллизоваться проявляютъ лишь въ единичныхъ случаяхъ; въ состояніи лейкосоединеній окрашиваютъ непосредственно непротравленный хлопокъ. Первымъ по времени представителемъ сѣрныхъ пигментовъ явилось кашу-лавальское (XIV, 827), имѣющее теперь лишь историческій интересъ. Техническое значеніе С. пигменты стали пріобрѣтать съ 1893 г., послѣ того какъ Видаль открылъ черный пигментъ, носящій его имя (XXXVIII, 690), а особенное вниманіе красочныхъ и красильныхъ фабрикъ С. пигменты привлекли въ 1900—3 гг. Почти всѣ крупныя фабрики искусственныхъ органическихъ красящихъ веществъ приняли участіе въ производствѣ С. пигментовъ и выпустили ихъ въ продажу въ огромномъ количествѣ. До сего времени въ одной Германіи было выдано красочнымъ фабрикамъ свыше 500 привилегій на приготовленіе С. пигментовъ. Послѣдніе имѣются нынѣ въ продажѣ весьма разнообразныхъ, хотя далеко не всѣхъ цвѣтовъ и оттѣнковъ. Цѣнными техническими свойствами выдѣлились многіе желтые, коричневые, оливковые, зеленые, голубые и, особенно, синіе и черные пигменты. Обозначенія С. пигментовъ слагаются обыкновенно изъ названія цвѣта и термина, намекающаго на природу С. пигмента; это второе слово различно у разныхъ фирмъ, какъ напр.: сѣрный, сульфиновый, тіогеновый, катигеновый, кріогеновый, пирогеновый, иммедіальный или непосредственный и т. под. Въ концѣ 1905 г. появился первый С. пигментъ краснаго цвѣта (съ фіолетовымъ оттѣнкомъ), подъ названіемъ *пурпурнаго тіогенового*, затѣмъ 1906 г. въ продажу выпущенъ второй представитель того же цвѣта—*тіо-индиго красное*; послѣднее стоитъ весьма близко по способу полученія и примѣненія и по строенію къ синему индиго. Исходнымъ матеріаломъ для приготовленія С. пигментовъ являются въ настоящее время по преимуществу ароматическія окси- и амидосоединенія (а также оксиамидопроизводныя) или же такія соединенія, которыя переходятъ въ амидодериваты во время переработки, въ родѣ нитро-, азо-соединеній и т. под. Условія реакціи являются благопріятными для возстановительныхъ процессовъ. Ароматическія соединенія, которыя въ щелочномъ растворѣ оказываются весьма чувствительными къ окисленію воздухомъ, какъ-то амидофенолы, полиоксии амидопроизводныя, также наиболѣе легко переводятся въ С. пигменты. Образованіе С. пигментовъ протекаетъ не всегда съ одинаковою легкостью; иногда реакція заканчивается уже при температурѣ 100° и ниже, въ другихъ же случаяхъ требуется нагрѣваніе до 200° и даже выше. Соединенія жирнаго ряда, а также производныя нафталина, не имѣютъ нынѣ значенія въ производствѣ С. пигментовъ. По отношенію къ строенію С. пигментовъ приходится отмѣтить, что въ настоящее время не представляются еще возможнымъ дать болѣе или менѣе вѣроятныя формулы. Имѣющіяся въ литературѣ попытки намѣтить структуру нѣкоторыхъ С. пигментовъ являются пока весьма недостаточно обоснованными. Въ послѣднее время удалось приготовить нѣкоторые С. пигменты при помощи прямыхъ конденсацій вполнѣ опредѣленныхъ исходныхъ соединеній (напр., фенол-*о*-дисульфида съ тіосульфокислотою *р*-фенилендіамина) или путемъ простыхъ сравнительно синтезовъ изъ хлорированныхъ индофеноловъ и азиновъ, дѣйствуя на послѣдніе сѣрою и сѣрнистою щелочью. То обстоятельство, что при этомъ превращеніи цвѣтъ исходнаго красящаго вещества остается безъ измѣненія, навело на предположеніе, что можно было бы превращать въ С. пигменты красящія вещества другихъ классовъ и такимъ путемъ расширить гамму цвѣтовъ С. пигментовъ. Реакція была пока осуществлена на заводѣ въ примѣненіи къ нѣкоторымъ хлорозамѣщеннымъ азиновымъ пигментамъ; такимъ именно способомъ и приготовленъ одною изъ красочныхъ фабрикъ первый С. пигментъ краснаго цвѣта. Едва ли можно сомнѣваться, что свойственная всѣмъ С. пигментамъ растворимость въ сѣрнистой щелочи обусловливается присутствіемъ или сульфгидрильныхъ группъ, или дисульфидныхъ (*-S-S-*), переходящихъ въ возстановительной средѣ въ первыя. Также и другіе щелочно-возстановительные реактивы, какъ-то глюкоза съ ѣдкимъ натромъ, гидросульфитъ и проч., вызываютъ подобный же переходъ въ меркаптановую форму, растворимую въ щелочи. Изъ щелочныхъ растворовъ лейкопигментовъ окислители, въ томъ числѣ и кислородъ воздуха, обратно выдѣляютъ С. пигментъ въ формѣ первоначальнаго нерастворимаго дисульфида. Способность окисляться, а, слѣд., и скорость

реакціи окисленія, зависятъ, конечно, отъ присутствія другихъ замѣщающихъ группъ въ частицѣ С. пигмента. У бо́льшей части С. пигментовъ, имѣющихся въ продажѣ, окисленіе ихъ лейкосоединеній въ нерастворимую форму на волокнѣ происходитъ энергичнѣе и быстрѣе, чѣмъ, наприм., окисленіе бѣлаго индиго въ синее. Помимо растворимости, сульфгидрильныя группы (совмѣстно съ амидными и гидроксильными, если онѣ также имѣются на лицо) обусловливаютъ также и красящія свойства С. пигментовъ, иначе сказать, являются ихъ ауксохромными группами. Замѣчательна легкость, съ которою сульфгидрильныя группы, по крайней мѣрѣ нѣкоторыя, отщепляются С. пигментами: это происходитъ подъ дѣйствіемъ соляной кислоты или на самый пигментъ, или на его лейкосоединеніе. Наименѣе яснымъ остается вопросъ о группахъ, которыми обусловливается цвѣтность С. пигментовъ, т. е. объ ихъ хромофорахъ. Говоря вообще, не представляется невѣроятнымъ предположеніе, что С. пигменты окажутся по своимъ хромофорнымъ свойствамъ принадлежащими къ различнымъ классамъ красящихъ веществъ; съ другой стороны, вполнѣ позволительно предполагать, что хромофорныя группировки С. пигментовъ, хотя бы и разнообразныя, составлены при участіи атомовъ сѣры. Въ частныхъ случаяхъ С. пигменты окажутся, вѣроятно, принадлежащими къ извѣстнымъ уже классамъ красящихъ веществъ, содержащихъ въ своемъ составѣ сѣру, какъ напр. тіазиновыхъ и тіазоловыхъ. *Методъ крашенія* С. пигментами остается во всѣхъ случаяхъ однимъ и тѣмъ же, варіируя лишь въ подробностяхъ. С. пигменты красятъ хлопокъ (также ленъ, пеньку) непосредственно до любой полноты цвѣта въ щелочной ваннѣ съ прибавленіемъ сѣрнистаго натрія. Такъ какъ С. пигменты поступаютъ въ продажу почти всегда въ сыромъ видѣ, т. е. въ довольно разбавленномъ состояніи, то для полученія полныхъ цвѣтовъ необходимо бываетъ примѣнять значительныя количества пигмента, доходя до 10% и даже 20% отъ вѣса окрашиваемаго матеріала. При крашеніи С. пигментами красильная ванна не бываетъ никогда полностью использована и потому обыкновенно сохраняется для послѣдующихъ крашеній съ добавленіемъ въ извѣстной пропорціи составныхъ частей. Окраски отличаются большею частью выдающейся прочностью къ свѣту и мытью, чѣмъ обусловливается цѣнность С. пигментовъ. Они находятъ все большее примѣненіе не только на мануфактурахъ, но были также съ успѣхомъ введены и въ практику кустарей Полтавской и Кіевской губ. для крашенія ковровыхъ и др. пряжъ. Прочность окрасокъ можетъ быть еще увеличена путемъ обработки уже окрашенныхъ волоконъ нѣкоторыми солями мѣди, хрома или хромовой кислоты; однако, отъ такой обработки можетъ измѣниться первоначальный оттѣнокъ окраски. Въ печатаніи С. пигменты примѣняются пока въ незначительномъ количествѣ и большой роли не играютъ. *В. Шапошниковъ.*

Сѣроводородное броженіе. Такъ называется сложный біохимическій процессъ, состоящій въ образованіи сапрогенными микроорганизмами сѣроводорода и амміака изъ сложныхъ органическихъ, а также неорганическихъ, сѣру содержащихъ, веществъ и въ дальнѣйшихъ реакціяхъ этихъ газовъ съ различными солями, приходящими съ ними въ соприкосновеніе въ окружающей средѣ—процессъ существенный и грандіозный въ міровомъ круговоротѣ сѣры. Прежде всего это біо-процессъ, онъ вызывается микроорганизмами и ими регулируется. Многіе низшіе организмы, живущіе въ водѣ и почвѣ, въ лиманной грязи озеръ, рѣкъ и морей, въ различныхъ гніющихъ органическихъ веществахъ, въ крови теплокровныхъ животныхъ и человѣка, обладаютъ способностью выдѣлять сѣроводородъ при опредѣленныхъ условіяхъ. Основнымъ опытомъ, доказывающимъ значеніе микроорганизмовъ въ выработкѣ H_2S является весьма простой и наглядный опытъ А. Вериго надъ одесской лиманной грязью, ясно пахнущей сѣроводородомъ, произведенный имъ впервые въ 1885 году. Сѣрая (окисленная) грязь, содержащая въ себѣ сѣрнокислое желѣзо и слегка отдающая сѣроводородомъ, обливается водой и стерилизуется въ автоклавѣ при 120 Ц. Послѣ стерилизаціи она перестаетъ пахнуть H_2S и въ такомъ видѣ остается безъ измѣненія продолжительное время, но стоитъ только «заразить» ее незначительнымъ количествомъ (на ушкѣ платиновой проволоки, предварительно прокаленной) сырой, содержащей микроорганизмы грязи, какъ она начинаетъ вскорѣ темнѣть и цѣликомъ превращается черезъ нѣкоторое время въ черную грязь. Сущность процесса состоитъ въ томъ, что со внесеніемъ въ стерилизованную пробирку микроорганизмовъ, послѣдніе выдѣляютъ H_2S и NH_3 и возстановляютъ сѣрое сѣрнокислое желѣзо грязи въ черное сѣрнистое желѣзо или, вѣрнѣе, его гидраты, что и сказывается въ измѣненіи цвѣта грязи и въ появленіи сѣроводороднаго запаха. Опытъ А. Вериго былъ затѣмъ всесторонне изученъ Г. Надсономъ съ цѣлью выясненія условій процесса. Способность выдѣлять сѣроводородъ первоначально была извѣстна лишь для нѣкоторыхъ бактерій, но затѣмъ она была констатирована и для нѣкоторыхъ грибовъ, особенно въ послѣднее время, благодаря изслѣдованіямъ Г. Надсона надъ Actinomycetes. Устанавливать какую-либо систематическую группу сѣроводородныхъ бактерій или вообще микроорганизмовъ нельзя, такъ какъ процессъ выдѣленія низшими организмами H_2S есть явленіе біологическое, присущее при опредѣленныхъ условіяхъ различнымъ, далеко не родственнымъ организмамъ. Выдѣленіе сѣроводорода извѣстно теперь уже для многихъ организмовъ. Сюда относятся разнообразныя, патогенныя и безвредныя формы, какъ то: Proteus vulgaris, Bacillus mycoides, Proteus mirabilis, P. Zenkeri, Bacillus enteridis, Bacillus typhi abdominalis, Bact. coli commune, Bac. Emmerich, Vibrio cholerae asiaticae, V. Metschnikowi, V. Finkler-Priori, V. Miller, V. Denecke, Bac. oedematis maligni, Streptococcus erysipelatis.

Staphylococcus pyog. aureus et albus, Bac. pyocyaneus, Bact. megatherium, Bac. fulvus, бакт. свиной краснухи, мышиной септицеміи, дифтеріи голубей (Loeffler), сапной палочки, куриной холеры, септицеміи кроликовъ, а въ послѣднее время для новыхъ формъ: Bac. Salinus Nads., Bact. alboluteum Nads., а также и для лучистыхъ грибовъ Actinomyces albus Gasp., A. verrucosus Nads. и A. roseolus Nads. Источникомъ сѣроводорода могутъ служить для С. микробовъ какъ органическія, такъ и неорганическія соединенія. Прежде всего такимъ источникомъ являются бѣлковыя вещества, которыя разлагаются сапрогенными микроорганизмами съ выдѣленіемъ H_2S и NH_3. Rubner полагаетъ, что С. микробы прямо отщепляютъ сѣру отъ бѣлковъ. Во всякомъ случаѣ изъ ряда научныхъ работъ, а въ особенности изъ труда Г. Надсона о сѣроводородномъ броженіи въ Вейсовомъ соляномъ озерѣ, ясно слѣдуетъ, что бѣлки и пептонъ являются важнымъ источникомъ H_2S. Другимъ такимъ источникомъ сѣроводорода являются сульфаты—сѣрнокислый кальцій или гипсъ и сѣрнокислый магній. Морская вода особенно богата сульфатами въ сравненіи съ прѣсной рѣчной и мы знаемъ, что образованіе чернаго ила, являющагося однимъ изъ послѣдствій С. броженія, идетъ въ большихъ размѣрахъ на днѣ морей и океановъ, чѣмъ въ водѣ прѣсной. Въ 1890 году экспедиція для глубоководныхъ изслѣдованій Чернаго моря (на канонерской лодкѣ «Черноморецъ») впервые натолкнулась на большое скопленіе H_2S на днѣ этого моря. Біологъ экспедиціи Андрусовъ высказался по этому поводу въ томъ смыслѣ, что скопленіе сѣроводорода на глубинахъ Чернаго моря есть результатъ гніенія органическихъ веществъ и взаимодѣйствія этого процесса съ сульфатами воды. Далѣе, рядомъ изслѣдованій, а въ послѣднее время точными опытами Надсона, удалось показать, что выдѣляемый микробами при разложеніи ими органическихъ веществъ водородъ дѣйствуетъ in statu nascendi возстановляющимъ образомъ на сульфаты, результатомъ чего является H_2S. Такимъ образомъ въ этомъ случаѣ H_2S есть результатъ не непосредственнаго воздѣйствія бактерій на сульфаты, а только косвеннаго ихъ воздѣйствія. Реакція происходитъ въ силу химической необходимости взаимодѣйствія между растворенными въ водѣ сульфатами и водородомъ, продуктомъ жизнедѣятельности микробовъ. Что же касается выдѣленія водорода, то въ этомъ отношеніи извѣстно, что онъ образуется не только при гніеніи бѣлковъ подъ вліяніемъ Proteus vulgaris и др. микробовъ, но и при броженіи клѣтчатки, какъ это слѣдуетъ изъ данныхъ Омелянскаго, описавшаго такъ называемое водородное броженіе клѣтчатки, вызываемое бактеріей Bacillus fermentationis cellulosae. При этомъ видѣ броженія водорода образуется довольно много. Есть и другой случай образованія H_2S на счетъ сульфатовъ и при томъ прямымъ воздѣйствіемъ одной бактеріи Spirillum desulfuricans, какъ это показалъ Beyerinck. Она разлагаетъ сульфаты и выдѣляетъ H_2S. Вліяніе кислорода на сѣроводородное броженіе являлось также предметомъ повторнаго изслѣдованія нѣсколькими учеными. Такъ Petri и Massen высказались въ пользу того, что лучше всего процессъ сѣроводороднаго броженія идетъ въ условіяхъ анаэробіоза. Изъ данныхъ Petri и Massen'a, Надсона и др. авторовъ естественнымъ является тотъ выводъ, что кислородъ не вліяетъ на самый процессъ образованія H_2S при помощи С. микроорганизмовъ, а дѣйствуетъ лишь на самый H_2S и слѣдовательно на выдѣленіе его въ свободномъ состояніи, окисляя извѣстную часть этого газа въ сѣрную кислоту. Такимъ образомъ на воздухѣ H_2S выдѣляется меньше, чѣмъ въ анаэробныхъ условіяхъ. Сложность процесса сѣроводороднаго броженія, какъ совокупности нѣсколькихъ біохимическихъ процессовъ, помимо указаннаго гніенія органическихъ веществъ, бѣлковъ и клѣтчатки, а также возстановленія сульфатовъ, какъ косвенно, такъ и прямымъ путемъ, заключается еще и въ дальнѣйшемъ воздѣйствіи освобождающагося H_2S на окружающую среду. Сѣроводородъ, встрѣчаясь въ водѣ и на днѣ озеръ, морей и океановъ съ сѣрнокислыми солями, возстановляетъ ихъ и даетъ сѣрнистые металлы. Въ виду этого онъ играетъ громадную роль въ образованіи чернаго ила или лѣчебной грязи. Еще англійская экспедиція Челленджера (корабль «Challenger» 1872—76) показала, что отложенія чернаго ила опоясываютъ подножіе континентовъ на громадномъ протяженіи. W. Thomson и J. Murray исчисляютъ площадь, занятую этимъ иломъ въ 14500000 кв. миль. Такой же илъ отлагается въ большомъ количествѣ на днѣ озеръ и морей; изъ него же состоитъ и цѣлебная черная грязь озеръ и лимановъ. Условія образованія его вездѣ одни и тѣ же. Черный цвѣтъ этого ила или грязи объясняется нахожденіемъ въ немъ большого количества сѣрнистаго желѣза. Образованіе ила можетъ быть объяснено благодаря трудамъ Вериго, Надсона и др. ученыхъ слѣдующимъ образомъ. Въ падающихъ на дно океановъ, озеръ и морей осадкахъ, состоящихъ изъ труповъ животныхъ и растеній, мы встрѣчаемъ цѣлый рядъ С. микробовъ, могущихъ жить какъ при доступѣ воздуха, такъ и въ анаэробныхъ условіяхъ. Эти микробы (бактеріи и грибы главнѣйшимъ образомъ) разлагаютъ упомянутые осадки съ выдѣленіемъ H_2S и NH_3. Сѣроводородъ, встрѣчаясь съ солями желѣза, вступаетъ съ ними въ реакцію обмѣннаго разложенія, въ результатѣ чего получается, въ присутствіи NH_3, коллоидальный гидратъ сѣрнистаго желѣза. Въ силу своихъ химическихъ и физическихъ свойствъ, изученныхъ Вериго и Надсономъ а также др. авторами, этотъ коллоидальный гидратъ пронизываетъ собою всю песчано-глинистую массу грязи, придавая ей тѣмъ самымъ своеобразный обычный и общеизвѣстный видъ лѣчебной грязи, ила. Помимо реакціи съ солями желѣза, сѣроводородъ и амміакъ, выдѣляющіеся при сѣроводородномъ броженіи, вступаютъ очевидно и съ другими веществами какъ воды морей, озеръ и океановъ, такъ и осадковъ этихъ вмѣстилищъ въ

химическое взаимодѣйствіе и даютъ еще цѣлый рядъ новыхъ веществъ. Все изложенное подтверждаетъ, что процессъ сѣроводороднаго броженія есть сложный біохимическій процессъ, первыми стадіями котораго являются разрушеніе органическихъ веществъ и возстановленіе сульфатовъ съ образованіемъ H_2S, какъ основного продукта, характеризующаго самый процессъ, а послѣдующими стадіями служатъ тѣ химическія реакціи и ихъ продукты, которые возникаютъ между H_2S и веществами окружающей его среды. Большее или меньшее выдѣленіе H_2S и NH_3 при С. броженіи зависитъ отъ совокупности какъ внѣшнихъ условій—условій состава и давленія той среды, въ которой живутъ С. микробы, такъ и отъ внутреннихъ условій, кроющихся въ протопластахъ самихъ С. микробовъ. Извѣстно, что нѣкоторые С. микробы (напр. холерный вибріонъ) въ молодомъ возрастѣ культуръ выдѣляютъ больше H_2S, чѣмъ въ старомъ возрастѣ, а кромѣ того, дегенерируясь, даютъ расы, которыя временно или совсѣмъ теряютъ способность выдѣлять H_2S, а также и NH_3. Эти вопросы еще недостаточно изучены. Такимъ образомъ процессъ сѣроводороднаго броженія ставитъ всегда первостепенными слѣдующіе вопросы для изученія: 1) отщепляется ли H_2S непосредственно отъ органическихъ соединеній, или въ образованіи этого газа играетъ роль H, образующійся при гніеніи и in statu nascendi соединяющійся съ S бѣлковъ и возстановляющій сульфаты. 2) Могутъ ли сульфаты, а конечно и сульфиты служить вообще для С. микробовъ непосредственно источникомъ образованія H_2S. 3) Какова роль O при различныхъ условіяхъ С. броженія? 4) Чѣмъ, или вѣрнѣе, совокупностью какихъ условій, объясняется массовое С. броженіе въ опредѣленныхъ мѣстностяхъ земного шара? 5) Отъ какихъ внутреннихъ условій, кроющихся въ самихъ протопластахъ микробовъ, зависитъ большая или меньшая способность ихъ къ выдѣленію H_2S. Методъ открытія H_2S, выдѣляемаго микробами, очень простъ. Сѣроводородъ легко обнаружить въ пробирныхъ культурахъ С. микробовъ при помощи полосокъ фильтровальной бумаги, предварительно повторно смоченныхъ растворомъ свинцоваго сахара и обработанныхъ кромѣ того углеамміачною солью, а затѣмъ высушенныхъ. Полоски такой реактивной бумаги вставляются въ пробирку съ культурой между стекломъ и ватной пробкой. Въ зависимости отъ большаго или меньшаго количества выдѣляющагося при броженіи H_2S, бумажки эти чернѣютъ съ различною интенсивностью. Stagnitta-Balistreri установилъ даже шкалу, по которой можно опредѣлять приблизительныя количества выдѣленнаго H_2S по цвѣту бумажки:

6,2	mg.	H_2S	даетъ	блестящій сильно-черный цвѣтъ.
3	»	»	»	черную окраску.
1,2	»	»	»	черноватую окраску
0,3	»	»	»	коричневую окраску
0,03	»	»	»	слабо-коричнев. окраску
0,01	»	»	»	еле замѣтное измѣненіе цвѣта бумаги.

Запахъ H_2S слышенъ только тогда, когда въ колбѣ находится 3,1 mg. Поэтому свинцовая проба является болѣе чувствительною. Массовое С. броженіе въ Россіи легко наблюдать и изучать въ одесскихъ лиманахъ, въ Сивашѣ, въ Царскославянскихъ (Вейсово и Рѣпное) озерахъ, Сакскихъ озерахъ, по берегамъ Балтійскаго моря и въ нѣкоторыхъ другихъ мѣстахъ.

Литература. Д. К. Заболотный, «Сѣроводородныя и сѣрныя бактеріи и ихъ роль въ природѣ» («Русскій Архивъ Подвысоцкаго», 1896); Г. А. Надсонъ, «Микроорганизмы какъ геологическіе дѣятели. I. О сѣроводородномъ броженіи въ Вейсовомъ соляномъ озерѣ» (СПб., 1903). Въ этихъ двухъ работахъ приведена вся литература вопроса, разбросанная во многихъ иностранныхъ и русскихъ изданіяхъ. *И. Л. Сербиновъ.*

Сѣрое вещество мозга—состоитъ изъ гангліозныхъ клѣтокъ и волоконъ въ отличіе отъ бѣлаго, состоящаго изъ волоконъ. С. вещество лежитъ въ центральной части въ спинномъ мозгу и въ периферической въ большей части головного.

Сѣрошевскій (Ваплавъ Sieroszewski) —выдающійся польскій беллетристъ и этнографъ. Род. въ 1858 г. По окончаніи гимназіи занимался слесарной работой въ ремесл. школѣ Варшавско-Вѣнской ж. д. въ Варшавѣ и за участіе въ рабочемъ движеніи былъ сосланъ въ Сибирь (1878). Здѣсь С. сталъ писать разсказы изъ жизни инородцевъ и собирать матеріалы для научной работы о якутахъ. По возвращеніи изъ ссылки С. на польско-русскомъ съѣздѣ въ Москвѣ 12 апрѣля 1905 г. произнесъ рѣчь о совмѣстной борьбѣ «za naszą wolność i waszą»; эти слова сдѣлались своего рода лозунгомъ для сочувствующихъ русско-польскому сближенію. За статью въ «Ежедн. Курьерѣ», требовавшую снятія военнаго положенія въ Царствѣ Польскомъ, амнистіи и фактическаго осуществленія свободъ манифеста 17 октября, С. былъ арестованъ и преданъ военному суду. Не смотря на энергичный протестъ «Союза въ защиту свободы печати» («Русь» 1906 г., № 21), С. не былъ освобожденъ и бѣжалъ за границу, гдѣ живетъ до сихъ поръ. Разсказы С. появлялись и по-польски, и по-русски (въ «Русск. Богатствѣ» и др. изд.), иногда подъ псевдонимомъ *Sirko* (*Сирко*); нѣкоторые онъ самъ переводилъ съ польскаго. Изъ нихъ болѣе извѣстны: «Na kresach lasów»—«На краю лѣсовъ»; «W matni»—«Въ западнѣ»; «Chaiłach» —«Хайлакъ»; «Czukcze»— «Чукчи»; «Nang-ming-tse» — «Нангъ-мингъ-цзе»; «Jang-chun-cdzy» — «Янгъ-хунъ-цзы»; «Kuli» — «Кули»; «Wsród lodów» — «Среди льдовъ»; «Na dnie nędzy»—«Предѣлъ скорби»; «Risztau»—«Риштау»; «Brzask» — «Разсвѣтъ»; «Latorośle» — «Побѣги»; «Powrót»—«Возвращеніе». Часть разсказовъ С. вошла въ сборникъ «Powieści chińskie» (1903). Первая научная работа С. издана русск. геогр. общ-омъ—«Якуты» (1896); затѣмъ вышли «Дальній Востокъ» (Сибирь, Маньчжурія, Японія. Сахалинъ, Китай)—«Na dalecki Wschód» (1904) и «Корея. Очерки природы, жизни, государственнаго строя»—«Ко-

rea. Klucz Dalekiego Wschodu» (1905). По опредѣленію польской критики, С.—«самая несложная, самая свѣтлая, менѣе другихъ мятежная, слѣдовательно едва ли не самая счастливая душа, и вмѣстѣ съ тѣмъ самая первобытная, слѣдовательно едва ли не самая поэтическая... Подобно изгнанникамъ, С. страдалъ не по своей винѣ и не за себя. Его неотравленное болью воображеніе чисто, могуче и, какъ все могучее, свѣтло, оживлено улыбкой, наклонно къ оптимизму» (Я. Стенъ). Отвергнувъ принципъ національности, С. сталъ искать «человѣка» и въ отверженныхъ судьбой якутахъ («W ofierze bogóm»), и въ гордыхъ, дикихъ чукчахъ («Czukcze»), и въ озлобленныхъ боксерахъ-китайцахъ («Bokser»), и наконецъ, въ «послѣднѣйшихъ среди послѣднихъ»,—въ прокаженныхъ («Dno nędzy»). Онъ проникъ въ души «язычниковъ», нашелъ тамъ сокровища духовной красоты, сдѣлалъ ихъ близкими для каждаго читателя. Когда одинъ изъ героевъ С., Вихлицкій, ожидаетъ смерти у обвала на вершинѣ Риштау и убѣждается, что спасенія нѣтъ, что смерть неминуема, черкесъ-проводникъ говоритъ ему: «Да будетъ такъ, какъ опредѣлено Богомъ. Ты, баринъ, трясешь головой; ты, я вижу, никогда не молишься. Однако, вашъ Богъ — также Богъ». «Я вѣрю только въ людей, Селимъ,— отвѣчаетъ Вихлицкій,—этого довольно» («Risztau»). Вѣря въ конечное торжество «человѣка», С. не даетъ погибнуть ни одному изъ симпатичныхъ для него героевъ. Пантеизмъ дикарей сдѣлался его собственной «религіей». Сила природы, по ихъ мнѣнію—въ ея безсмертіи; той же силой обладаютъ, по основной идеѣ разсказовъ С., и люди, жертвующіе собой для другихъ. Типичный идеалистъ, ссыльный Павелъ Щербина, не перестаетъ любить людей и тогда, когда якуты, ухаживавшіе за нимъ, пока у него были деньги, бросаютъ его голоднаго въ одинокую и холодную юрту. Онъ уходитъ въ городъ, сбивается съ дороги, замерзаетъ и все-таки не перестаетъ любить людей («Na kresach lasów»). Въ этнографическихъ новеллахъ С. инородцы не являются только «зоологическими экземплярами»; онъ видитъ въ нихъ часть «человѣчества». Вотъ почему С.—оптимистъ, не смотря на то, что всю жизнь имѣетъ дѣло съ «отверженными». Даже природа Сибири рисуется у С. не съ тѣми ужасами, которые такъ умѣстны въ этой «молчаливой блѣдно-мраморной усыпальницѣ», во «владѣніяхъ безпредѣльной печали», въ «проклятой пустынѣ», въ краѣ «съ сорокадневными ночами, куда вѣтеръ не залетаетъ, гдѣ перелетныя птицы не садятся». Самые суровые пейзажи озарены присутствіемъ человѣка, глубокимъ и чуткимъ альтруизмомъ автора. Въ своемъ любовномъ отношеніи къ природѣ и ея ближайшимъ дѣтямъ-дикарямъ С. вооружается противъ европейцевъ, которые вносятъ въ простую жизнь природы то, что нарушаетъ вѣковѣчные законы ея гармоніи. Художественный секретъ С. состоитъ именно въ томъ, что читателю кажется симпатичной даже самая ненависть дикарей къ европейцамъ—«рыжимъ заморскимъ чертямъ», какъ называютъ ихъ китайцы («Jang-Chun-Cdzy»). Въ рядѣ разсказовъ С. проводитъ ту мысль, что европейцы приносятъ дикарямъ лишь эксплуатацію дешеваго труда, никому непонятный и жестокій «законъ», съ полчищами солдатъ, «культуру» съ опіумомъ, развратомъ, наконецъ, слова, одни слова Христа о братской любви въ устахъ миссіонеровъ - соглядатаевъ, составляющихъ, въ сущности, авангардъ настоящаго войска, со штыками и пулеметами. С. не задумывается стать на сторону дикарей, которые понимаютъ и любятъ свою родину. «Развѣ не хороши эти тучи, это блѣдно-голубое родное небо, эта черная сумрачная и вмѣстѣ съ тѣмъ милая, знакомая тайга? — думаетъ якутка Керемесъ. — Какъ упоительно пахнутъ расцвѣтшія лиственницы лѣсовъ. Нѣтъ, хороша якутская земля! А если говорятъ, что тамъ, на югѣ, есть лучшія страны, такъ навѣрное врутъ. Зачѣмъ же въ такомъ случаѣ пріѣзжаютъ сюда, къ намъ?!» («Chaiłach»). Пріѣзжаютъ они за тѣмъ, чтобы разрушить убогое «якутское» счастье, чтобы надругаться надъ привязанностью «отверженныхъ» къ ихъ отверженной родинѣ. Китайцы «влюблены» въ свою жалкую и бѣдную страну, «страну благородной желтой глины», «единственную имперію», «пупъ земли». Выгнанные изъ нея нуждой, продавшіеся въ вѣчное рабство «бѣлолицымъ собакамъ», два братакули нѣсколько лѣтъ влачатъ жизнь вьючныхъ животныхъ. «Зачѣмъ жить, Ю-Лянгъ?»— спрашиваетъ Шангъ-Си.—«Пока мы живы, мы можемъ еще увидѣть Китай»,—отвѣчаетъ другой («Kuli»). Боксеры надѣлены у С. уже настоящимъ «патріотизмомъ», сознательной готовностью жертвовать всѣмъ для родины. По одному только знаку отца юноша А-не оставляетъ «Страну цвѣтовъ», свою невѣсту Ченгъ и на разсвѣтѣ уходитъ изъ дому. Онъ погибъ, защищая родину отъ пришельцевъ, но «имя его занесено въ скрижали на алтарѣ предковъ; по праздникамъ это имя ласкаетъ запахъ родныхъ цвѣтовъ, голубой дымъ ѳиміама и тихія молитвы родныхъ» («Bokser»). Эта любовь—уже не «привязанность осла къ своему хлѣву»: она возвышенна, благородна и глубоко симпатична. Въ противоположность «дикарямъ», это чувство недоступно людямъ цивилизаціи, даже тѣмъ ссыльнымъ, которые «когда-то» любили свою родину». Степанъ и Осипъ рѣшаются бѣжать изъ Сибири, но не въ Россію, представленіе о которой соединено у нихъ съ памятью о безчеловѣчномъ «законѣ», а въ Америку, и замерзаютъ у береговъ холоднаго моря («Czukcze»). См. Brut, «Nowelle polskie» («Kraj», 1900, IX); J. Krzymuska, «W. S.» («Ateneum», 1901, I, 649—655); M. Mutermilch, «Piewca niedoli. W. S. Próba charakterystyki» (1903); A. Potocki, «Szkice i wrażenia literackie» (1903); J. Matuszewski, «Twórczość i twórcy» (1904, 150—176); А. Яцимирскій, «В. С.» («Слав. Извѣстія», 1906, IV т.); его же, «Соціальные мотивы въ творчествѣ В. С.» («Вѣстникъ Знанія», 1906, X, XI—XII). *А. Яцимирскій.*

Сѣтчатое утолщеніе оболочки. — Когда, при утолщеніи оболочки, утолщающіяся мѣста располагаются въ видѣ сѣти, то

такое утолщеніе называютъ С. Тонкія мѣста въ оболочкѣ, имѣющія видъ небольшихъ площадокъ, кружочковъ или щелочекъ, именуются порами. С. утолщеніе наиболѣе часто встрѣчается у сосудовъ и трахеидъ, образующихся къ тому времени, когда дальнѣйшее растягиваніе органа въ длину уже прекратилось. Наоборотъ, сосуды функціонирующіе въ молодыхъ органахъ, снабжены обыкновенно кольчатымъ или спиральнымъ утолщеніемъ, которое не мѣшаетъ растягиванію, а затѣмъ и разрыву отслужившихъ свою службу временныхъ сосудовъ.

Сѣтчато-паутинниковыя — см. Сѣтчатники.

***Сѣченовъ** (Иванъ Михайловичъ) — знаменитый физіологъ: ум. въ 1905 г.

Сэ (Thomas Say) — извѣстный американскій зоологъ, род. въ 1787 г. въ Филадельфіи, ум. въ 1834 г. въ Нью-Іоркѣ; состоялъ профессоромъ естественной исторіи пенсильванскаго унив. и проф. зоологіи при филадельфійскомъ музеѣ, затѣмъ переселился въ штатъ Индіану, гдѣ примкнулъ къ сектѣ гармонистовъ и все свободное время посвятилъ изученію насѣкомыхъ. Заслуги С. по этому предмету настолько велики, что онъ получилъ прозвище «отца американской энтомологіи». Научные труды С. касаются помимо энтомологіи и конхіологіи еще американской фауны. Онъ напечаталъ между прочимъ слѣдующія капитальныя работы: «Descriptions of Coleopterous Insects collected in the Expedition to the Rocky Mountains» (1823—24); «American Entomology etc.» (Филадельфія, 3 т., 1823—1828); «American Conchology or description of the shells of North America» (4 ч., Нью-Гармони, 1830—1832) и мн. др. См. также John Leconte, «The complete of Writings of Thomas Say on the Entomology of North America» (2 т., Нью-Іоркъ, 1859).

Н. Н. А.

Сюкраза (хим.)—см. Энзимы.

Сюкре (Sucre, раньше Charcas или Ciudad de la Plata)—одинъ изъ главн. городовъ респ. Боливіи, резиденція правительства и высшаго суда. Ок. 20900 жит. (1900 г.), большею частью индѣйцевъ Квечуа (Quechua). Городъ расположенъ въ 2740 м. надъ ур. м.; университетъ, горная академія. С. построенъ въ 1536 г. на мѣстѣ стараго города племени Инковъ.

Сюрра—прогрессивная злокачественная анемія, наблюдаемая въ Индіи и Тонкинѣ на домашнихъ животныхъ и особенно на лошадяхъ и мулахъ. Эта повальная болѣзнь, иногда уносящая массу животныхъ, вызывается паразитомъ крови изъ жгутоносцевъ—Trypanosoma Evansi. Путь зараженія и развитіе не изучены.

Т.

***Табакъ** (облож. и статист.). — Указомъ 6 августа 1900 г. увеличенъ временно до 4 руб. дополнительный акцизъ съ табачныхъ издѣлій высшихъ сортовъ (XXXII, 431) и бандерольный сборъ съ махорки до 9 коп. съ фунта. Закономъ 23 апрѣля 1901 г. основной патентный сборъ установленъ повсемѣстно для общихъ фабрикъ въ 150 руб. и для махорочныхъ въ 100 руб. Дополнительный патентный сборъ поставленъ въ связь не съ орудіями производства, какъ было ранѣе, а съ количествомъ перерабатываемаго фабрикой Т., притомъ въ прогрессивной скалѣ; фабрики съ производительностью не свыше 1000 пуд. освобождены отъ дополнительнаго сбора. Воспрещено принимать въ склады и на фабрики бадилье (стволы табачнаго растенія): листовой Т., при вывозѣ его съ плантацій, долженъ быть отдѣленъ отъ стволовъ. Закономъ 27 мая 1902 г. воспрещенъ выпускъ съ табачныхъ плантацій бадилья и отдѣленныхъ отъ листа черешковъ. Подъ вліяніемъ жалобъ табаководовъ среднечерноземнаго района на стѣснительность этихъ мѣръ, закономъ 13 мая 1905 г. онѣ отмѣнены, но съ обязательнымъ обозначеніемъ на оберткахъ Т. соотвѣтствующихъ надписей: «чистый табакъ махорка» или «махорка съ примѣсью табачныхъ стволовъ (бадилья)». Въ интересахъ табаководовъ малороссійскаго района, гдѣ Т. получается съ болѣе грубымъ стволомъ, разрѣшено приготовленіе махорки не только въ видѣ крошеныхъ частицъ, но и въ видѣ волоконъ. Закономъ 17 января 1905 г. табачныя фабрики для выдѣлки издѣлій, предназначаемыхъ исключительно къ вывозу за границу, освобождены отъ обязательной выборки бандеролей, но обложены особымъ сборомъ на содержаніе акцизнаго надзора. Въ 1906 г. внесенъ въ Государственную Думу законопроектъ о возвышеніи акциза съ табачныхъ издѣлій и объ измѣненіи нѣкоторыхъ постановленій о фабрикаціи этихъ издѣлій. Табачный доходъ, по отчетамъ государственнаго контроля, въ 1900—1905 гг. выражается въ слѣдующихъ цифрахъ (въ тысячахъ рублей):

1900 г. . .	41196	1903 г. . .	49029
1901 » . .	45706	1904 » . .	48719
1902 » . .	45374	1905 » . .	46586

Уменьшеніе табачнаго дохода въ 1905 г.

вызвано экономическимъ кризисомъ, повлекшимъ за собою отсрочку платежа акциза. По государственной росписи на 1906 г. табачный доходъ опредѣленъ въ 48678 тыс. рублей. Въ 1903 г. табачныхъ плантацій насчитывалось 489265, съ общей площадью 65089 дес., т. е. въ среднемъ на плантацію 0,14 дес.; собрано табаку 6169 тыс. пуд., въ среднемъ на десятину 94 пуда. Въ томъ же 1903 г. насчитывалось общихъ фабрикъ 159, махорочныхъ 101; выработано ими Т. высшихъ сортовъ 1335 тыс. пуд. и низшихъ сортовъ 3634 тыс. пуд.; средній размѣръ производства общей фабрики 8,7 тыс., махорочной фабрики—35,7 тыс. пуд. Общее число рабочихъ 30988, изъ нихъ 24229 женщ.; кромѣ того на 11 папиросныхъ мастерскихъ въ Туркестанѣ 171 чел. Число мѣстъ сбыта листового Т.: свалочныхъ пунктовъ 953, оптовыхъ складовъ 340. Табачныхъ лавокъ и магазиновъ 282023, питейныхъ и другихъ заведеній съ раскурочной продажей табачныхъ издѣлій 59349; лицъ, производящихъ разносную и развозную торговлю Т., насчитывалось въ 1903 г. 7420 и коммиссіонеровъ 5. Вывезено за границу въ 1903 г. листового Т. 310 тыс. пуд., 350 милл. шт. папиросъ, 466 тысячъ шт. сигаръ, крошенаго Т. 48 тыс. пуд., нюхательнаго 1,7 тыс. пуд. См. D. Busuicescu, «Das Tabakmonopol in Rumänien» (Іена, 1905); R. Puisieux, «L'impôt du tabac sous l'ancien régime» (П., 1906).

Табано—см. Литая сталь.

Табергитъ—разновидность пеннина (изъ группы хлоритовъ), встрѣчающаяся въ мѣсторожденіи магнитнаго желѣзняка Taberg (въ Швеціи).

Таблица—см. Драгоцѣнные камни (XI, стр. 93).

***Таборовскій** (Станиславъ Осиповичъ)—скрипачъ: ум. въ 1890 г.

Таборскій (Франтишекъ Táborský) — чешскій поэтъ. Род. въ 1858 г. Отдѣльно издалъ «Básně» (1884); «Stará komedie» (1892); «Melodie» (1893). Ему принадлежитъ одинъ изъ лучшихъ переводовъ Лермонтова на чешскій яз. («Sborn. svět. poesie», 1892 и 1895).

***Тавастгусская губернія** (XXXII, 455—457).—Къ 1905 г. въ Т. губ. было 317326 жителей, изъ нихъ въ 2 городахъ 45806—въ Тавастгусѣ 5545, въ Таммерфорсѣ — 40261 жителей. Таммерфорсъ, послѣ Гельсингфорса (112 т.) и Або (43 т.)—третій по населенности городъ въ Финляндіи. Говорящихъ по-фински въ губ. 296499, по-шведски — 4536, на друг. языкахъ—237.

Тавастшерна (Карлъ-Августъ)—финляндскій поэтъ (1860—1898). Первый представитель современной реальной школы въ Финляндіи, Т.—преимущественно лирикъ; но онъ написалъ и нѣсколько драматич. произведеній. Болѣе выдающіяся его сочиненія: романы «Barndomsvänner» («Друзья дѣтства», 2-е изд. 1887), «En inföding» («Туземецъ», 1888), «Hårda tider» («Трудная година», 1891; реальное изображеніе крестьянской жизни въ эпоху голода 1867 г.), «En patriot utan fäderneland» (1896, «Патріотъ безъ отечества»), сборникъ стихотвореній «För morgonbris» (1883, «Къ утреннему вѣтерку») и поэма «Laureatus» (1897, «Увѣнчанный»). *В. М. С.*

***Таврическая губернія** (XXXII, 461 — 466). — Въ 1897 г. въ Т. губ. было 1447790 жителей, изъ нихъ въ городахъ 289316. Распредѣленіе населенія по уѣздамъ см. «Россія» (XXVII, 110). Изъ городовъ имѣютъ свыше 20 тыс. жителей: Севастополь (54 т.), Симферополь (49 т.), Керчь (33 тыс.), Бердянскъ (26 тыс.) и Ѳеодосія (24 т.). Населеніе (1897) состоитъ изъ говорящихъ по-русски—1025310 (въ томъ числѣ по-малороссійски—611 т.), по-татарски—196854, по-нѣмецки — 78305, по-еврейски — 55418, по-болгарски—41260, по-гречески—18048 и на друг. языкахъ. Православныхъ—1069556 (русскіе, греки и болгары), магометанъ—190800 (татары), іудеевъ — 60752, лютеранъ — 42654 (нѣмцы), католиковъ—29393 (нѣмцы, поляки), меннонитовъ—25508 (нѣмцы, чехи), старовѣровъ—13724 (русскіе), караимовъ—6166. Въ 1905 г. въ Т. губ. насчитывалось 1602700 жит.

Таврическій Церковно-общественный Вѣстникъ—преобразованъ въ 1906 г. изъ «Таврическихъ Епархіальныхъ Вѣдомостей».

Таврская балка — см. Балка и Фасонныя желѣзо и сталь.

Тагма. Пфефферъ предлагаетъ называть Т. соединеніе молекулъ. Такимъ образомъ Т. соотвѣтствуютъ мицелямъ Нэгели. Для массы, составленной изъ однородныхъ или неоднородныхъ Т., предложено названіе *синтагма*, тогда какъ масса, растянутая преимущественно въ одной поверхности (напр. пленка) получаетъ названіе *паратагмы*.

Тайлоръ (Джорджъ Taylor) — псевдонимъ, подъ которымъ появлялись историческіе романы нѣмецкаго историка Адольфа Гауората (см. VIII, 184).

Такевъ (Михаилъ)—болгарскій политическій дѣятель, юристъ. Род. въ 1864 г.; былъ народнымъ представителемъ. Послѣ смерти Каравелова (1903) сталъ во главѣ партіи караволистовъ. Изъ его юридическихъ трудовъ болѣе извѣстны: «Прѣхвърляне на собственността или друго нѣкое вѣщно право» (1903); «Къмъ въпроса за подсъдността на мировитѣ съдии исковетѣ за правоспособността» («Юрид. прѣгледъ», 1893); «За пълномощията прѣдъ мировитѣ съдии» (ib.); «За подсъдността на непълнолѣтнитѣ» (1893), «Подсъдни ли са на окръжнитѣ съдилища безъ съдебни засѣдатели политическитѣ, извършени, чрѣзъ печата, прѣстъпленія» («Юр. пр.», 1892).

Талія—см. Часы (XXXVIII, 435).

Таллиндіи—многоклѣтные зачатки споровыхъ растеній, служащіе для ихъ безполаго размноженія.

Талышинцы—племя иранскаго происхожденія, въ Бакинской губ., Ленкоранскаго у.; населяетъ мѣстность Талышъ, составлявшую нѣкогда особое ханство, подвластное Персіи, и по Гюлистанскому миру отошедшую къ Россіи. По переписи 1897 г. Т. въ Россіи 35219; за единичными исключеніями, всѣ живутъ на своей родинѣ. Т. говорятъ на особомъ языкѣ, сходномъ съ персидскимъ; исповѣдуютъ мусульманство (шіиты).

***Тальбо** (Евгеній Talbot)—франц. писатель: ум. въ 1894 г.

Талька—см. Пасма.

Тальянцевъ (Антонъ Ивановичъ)—патологъ, род. въ 1858 г. Медицинское образованіе получилъ въ москов. унив. на медицинск. факультетѣ. По окончаніи университета въ 1882 г. былъ опредѣленъ на службу сверхштатнымъ ассистентомъ при каѳедрѣ общей патологіи, въ 1892 г. получилъ степень доктора медицины и званіе приватъ-доцента, а въ 1903 г. назначенъ экстраординарнымъ профессоромъ по той же каѳедрѣ въ томъ же унив. Главные труды: «Матеріалы по вопросу о вліяніи механическихъ препятствій на кровообращеніе» (дисс., М., 1892); «Къ вопросу о вѣнечномъ кровообращеніи сердца» («Русскій архивъ патологіи, клинич. мед. и бактеріологіи проф. Подвысоцкаго», 1896); «Къ вопросу о запасныхъ силахъ сердца» («Труды Инст. Общей Патологіи Московск. унив.», изд. подъ редакц. проф. А. П. Фохта, 1901); «Къ вопросу о венозныхъ застояхъ при разстройствѣ компенсаторной дѣятельности сердца» («Медицинское Обозрѣніе», 1905).

Таманить—см. Анапаитъ.

***Таманьо** (Франческо)—теноръ: ум. въ 1905 г.

***Тамбовская губернія** (XXXII, 557—566). Въ 1897 г. въ Т. губерніи было 2684030 жителей, въ 1905 г.—3124100 (изъ нихъ городского населенія 226264). Распредѣленіе населенія по уѣздамъ см. «Россія» (XXVII, 110). Изъ городовъ свыше 20 т. жит. имѣютъ: Тамбовъ (48 тыс.), Козловъ (40 т.), Моршанскъ (26 тыс.), Борисоглѣбскъ (22 т.) и Липецкъ (21 тыс.). Кромѣ русскихъ, составляющихъ ок. 96% всего населенія, въ уу. Спасскомъ и Темниковскомъ живетъ мордва (89704), въ тѣхъ же уѣздахъ и въ Елатомскомъ—татары (14 т.); послѣдніе исповѣдуютъ магометанство, русскіе и мордва — большею частью православные. Т. губ. въ послѣдніе годы сильно пострадала отъ неурожаевъ и отъ аграрныхъ волненій.

***Таможенныя нарушенія.** Правилами 15 мая 1901 г. о пріемѣ товаровъ въ вѣдѣніе Т. учрежденій система взысканій за нарушеніе постановленій, касающихся объявки товаровъ, упрощена; наказанія смягчены, но безъ замѣны ихъ акциденціями. Тѣми же правилами проведено различіе въ условіяхъ отвѣтственности частныхъ лицъ и вообще случайныхъ получателей товаровъ изъ таможни, съ одной стороны, и экспедиторовъ, коммиссіонеровъ и торговцевъ—съ другой; установленное до тѣхъ поръ какъ общее правило взиманіе штрафа за самый фактъ неправильности въ показаніи товаровъ, независимо отъ его умышленности, сохранено лишь въ отношеніи второй группы лицъ, какъ ведущихъ постоянныя торговыя сношенія за границей. Правилами 8 іюня 1903 г. о привозѣ иностранныхъ товаровъ также смягчены наказанія за нарушенія и значительно расширена власть мѣстныхъ Т. учрежденій относительно освобожденія провозителей иностранныхъ товаровъ отъ взысканій, если недостатокъ товаровъ противъ показаній грузовыхъ документовъ объясняется явными ошибками при ихъ составленіи. Правилами 6 іюня 1904 г. объ отпускѣ товаровъ за невѣрное показаніе товаровъ, обложенныхъ вывозной пошлиной, установлены такія же взысканія какъ за привозные товары. 27 марта 1906 г. утверждены новыя правила о наказаніяхъ и взысканіяхъ за контрабанду и о порядкѣ производства дѣлъ о контрабандѣ, объединившія разновременно изданныя для отдѣльныхъ мѣстностей карательныя постановленія и согласовавшія ихъ съ вышепоименованными узаконеніями, а также съ основными положеніями и карательной системой новаго уголовнаго уложенія. Наказанія и взысканія, опредѣляемыя согласно правиламъ 1906 г. за контрабанду, суть: 1) отобраніе контрабандныхъ товаровъ и перевозочныхъ средствъ; 2) денежная пеня; 3) въ случаяхъ, особо указанныхъ—удаленіе на 50 верстъ отъ границы на срокъ отъ одного до пяти лѣтъ, заключеніе въ тюрьмѣ или въ исправительномъ домѣ. Установлена особая наказуемость за занятіе контрабандой въ видѣ промысла и за полученіе для сбыта или за храненіе для продажи завѣдомо фальшиво заклейменныхъ контрабандныхъ товаровъ. Евреи, изобличенные въ контрабандѣ, сверхъ другихъ наказаній, удаляются въ западныхъ и Бессарабской губерніяхъ за 50 верстъ, а въ Царствѣ Польскомъ за 100 верстъ отъ границы на срокъ 1—5 лѣтъ, а въ случаѣ повторенія контрабанды—навсегда. За переходъ границы не въ установленныхъ пунктахъ опредѣленъ штрафъ въ размѣрѣ 15 руб. Таможнямъ предоставлено право по дѣламъ о контрабандѣ, подлежащимъ судебному производству, до передачи дѣла по подсудности принимать мѣры къ обезпеченію взысканій. На рѣшенія таможни приносятся жалобы министру финансовъ въ трехнедѣльный срокъ, безъ отношенія къ цѣнности товаровъ; въ такой же срокъ могутъ быть приносимы жалобы на мин-ра финансовъ въ сенатъ.

***Таможенныя пошлины и учрежденія.** — Въ 1901—1906 гг. по таможенной части изданъ рядъ узаконеній, въ видахъ согласованія Т. устава съ потребностями современнаго международнаго обмѣна и упрощенія системы Т. формальностей. 15 мая 1901 г. утверждены правила о пріемѣ товаровъ въ вѣдѣніе Т. учрежденій, досмотрѣ, оплатѣ пошлиною и выпускѣ, имѣвшія цѣлью, главнымъ образомъ, упростить Т. обрядности, чтобы дать возможность какъ купечеству, такъ и частнымъ лицамъ производить выписку заграничныхъ товаровъ безъ посредства экспедиторовъ. Отмѣнена обязательность личной явки товарополучателя въ таможню и присутствованія при совершеніи Т. обрядности; разрѣшена присылка объявленій, фактуръ и спецификацій по почтѣ, съ пересылкой или переводомъ причитающихся за товаръ суммъ въ кассу таможни; по полученіи этихъ суммъ, товаръ можетъ быть высылаемъ таможнею по адресу получателя. Законами 12 іюня и 16 декабря 1902 г. дѣйствіе правилъ 15 мая 1901 г. и устава Т. по европейской торговлѣ (съ нѣ-

которыми измѣненіями) распространено на Сибирь и Пріамурскій край. Закономъ 26 мая 1903 г. объединены Т. постановленія о льготахъ, оказываемыхъ представителямъ иностранныхъ государствъ, и упрощены формальности при пропускѣ вещей для этихъ лицъ. 8 іюня 1903 г. утверждены новыя, менѣе стѣснительныя правила о привозѣ иностранныхъ товаровъ: расширены льготы по освобожденію товаропровозителей отъ обязательной подачи грузовыхъ документовъ; устранено требованіе объ обозначеніи числа мѣстъ въ коносаментахъ прописью; перевознымъ предпріятіямъ и желѣзнымъ дорогамъ предоставлена возможность выдачею особаго удостовѣренія устранять сомнѣнія въ тождествѣ выгруженныхъ товаровъ съ показанными въ грузовыхъ документахъ. Съ другой стороны, усилены средства Т. надзора за привозомъ товаровъ. 6 іюня 1904 г. утверждены новыя правила объ отпускѣ товаровъ. Болѣе строгій контроль сохраненъ лишь въ отношеніи товаровъ, допускаемыхъ къ вывозу на льготныхъ условіяхъ (возвратъ акциза и т. п.), и тѣхъ немногихъ товаровъ, которые еще обложены вывозными пошлинами.

Танаевскій (Сергѣй Ивановичъ, род. въ 1874 г.) — писатель, священникъ, воспитанникъ казанской духовной академіи. Главный его трудъ: «Памяти С. А. Рачинскаго» (Казань, 1904).

Танака (Шоге)—японскій музыкальный ученый. Его докт. диссерт.: «Studien im Gebiete der reinen Stimmung» (1890). Изобрѣлъ гармоніумъ съ чистымъ строемъ, который Г. фонъ-Вюловъ назвалъ «энгармоніумомъ».

Танацетовое масло (Ol. Tanaceti; Rainfarnöl, Ess. de Tanaisie, Tansy oil)—получается въ количествѣ 0,1—0,2% изъ свѣжихъ и 0,2—0,3% изъ высушенныхъ цвѣтовъ и листьевъ во многихъ Европейскихъ странахъ и въ особенности въ штатахъ Сѣверн. Америки, расположенныхъ по берегу Атлантическаго океана, дико растущаго, а отчасти и культивируемаго въ садахъ растенія Tanacetum vulgare (или Chrysanthemum Tanacetum). Т. масло окрашено въ желтоватый цвѣтъ, а подъ вліяніемъ воздуха и свѣта весьма легко и совершенно темнѣетъ. Уд. вѣсъ его 0,925—0,955 (изъ сухого матеріала масло получается болѣе тяжелое); $\alpha_D = +30$ и до $+45°$. Главная составная часть туйолъ; кромѣ того въ немъ содержится нѣкоторое количество лѣвой камфоры съ примѣсью борнеола и не то пиненъ, не то камфенъ. Сказанное сейчасъ относится до американскаго Т. масла, обладающаго и характернымъ запахомъ туйола. Т. масло англійскаго происхожденія имѣетъ камфарный запахъ, напоминающій запахъ розмариноваго масла, а въ сильномъ разведеніи обладаетъ напоминающимъ амбру ароматомъ. Содержаніе камфоры въ англ. Т. маслѣ настолько велико, что часть ея выпадаетъ въ твердомъ видѣ при охлажденіи масла до 0°. Англ. масло обладаетъ лѣвымъ вращеніемъ: $\alpha_D = -27°$. Т. масло обладаетъ особыми ядовитыми свойствами и у животныхъ вызываетъ заболѣваніе, сильно напоминающее бѣшенство и извѣстное подъ названіемъ «La rage tanacétique». *К. Дебу.*

Тангентальный разрѣзъ. При изученіи строенія стеблей кромѣ поперечнаго срѣза дѣлаютъ еще два продольныхъ: одинъ изъ нихъ проводятъ по радіусу (*радіальный* разрѣзъ), другой—перпендикулярно радіусу (*T. разрѣзъ*). Выборъ именно этихъ двухъ разрѣзовъ объясняется главнымъ образомъ тѣмъ, что сердцевинные лучи въ стеблѣ проходятъ вдоль радіуса въ видѣ болѣе или менѣе узкихъ лентъ, и изучить строеніе ихъ удобнѣе всего на этихъ двухъ продольныхъ разрѣзахъ.

Таненбаумъ (Абрамъ Севастьяновичъ) —инженеръ путей сообщенія, род. въ 1858 г. Окончилъ курсъ въ институтѣ инженеровъ путей сообщенія въ 1884 г., а затѣмъ въ спб. археологическомъ институтѣ. Съ 1896 по 1903 г. состоялъ начальникомъ искусственнаго (техническаго) отдѣленія правленія СПб. округа путей сообщенія. Съ 1903 г. Т. состоитъ инженеромъ для техническихъ занятій при инженерномъ совѣтѣ мин. путей сообщенія. Т. напеч. въ «Журналѣ Мин. Путей Сообщенія» рядъ статей, преимущественно по вопросамъ гидротехническимъ, а также по исторіи инженернаго искусства и въ настоящемъ «Энциклопедическомъ Словарѣ» по строительному искусству. Съ 1896 г. Т. состоитъ редакторомъ «Журнала Мин. Путей Сообщенія», а съ 1904 г. также еженедѣльнаго органа «Вѣстника Путей Сообщенія». Подъ редакціей Т. изданы первые шесть томовъ «Сборника СПб округа путей сообщенія, матеріалы, относящіеся до сухопутныхъ и водяныхъ сообщеній СПб. округа путей сообщенія». Т. принималъ участіе также въ еврейской публицистикѣ (въ «Разсвѣтѣ» 1882 г. и др.).

***Танера** (Карлъ Танега)—нѣм. военный писатель: ум. въ 1904 г.

Танталитъ—рѣдкій минералъ, состава $(Fe, Mn)(Ta, Nb)_2O_6$. Обыкновенно содержитъ нѣкоторое количество WO_3 и SnO_2. Кристаллизуется въ ромбической системѣ. Цвѣтъ черный съ полуметаллическимъ блескомъ; непрозраченъ. Тв. = 6; уд. вѣсъ = =6,5—7,3. Неплавокъ; кислотами не разлагается. Встрѣчается въ гранитѣ, но значительно рѣже, чѣмъ ніобитъ. Мѣсторожденія: Бродбо, около Fahlun (Швеція), Кимито и Таммела (Финляндія) и др.

Танталовая кислота, *танталовый ангидридъ*—см. Танталъ.

Танцующія или *яапія* **мыши**, разводимыя въ Японіи, представляютъ особую породу мышей, обладающую характерной привычкой бѣшено кружиться на одномъ мѣстѣ. Одни разсматриваютъ эту привычку, какъ результатъ подбора и объясняютъ ея возникновеніе привычкой этихъ мышей жить въ тѣсныхъ помѣщеніяхъ, напр.—въ гнѣздахъ хлопчатника, при чемъ этими вращательными движеніями животное обезпечиваетъ себя отъ опасности запутаться совершенно въ хлопкѣ; другіе—видятъ въ этихъ движеніяхъ сознательный актъ—своего рода моціонъ, позывъ къ которому вызывается тѣснотой жилья этихъ мышей. Третьи ставятъ эти явленія въ связь съ прирожденными дефектами слухо-

вого аппарата (а именно полукружныхъ каналовъ), наблюдавшимися многими изслѣдователями у этихъ мышей, тѣмъ болѣе, что искусственное поврежденіе полукружныхъ каналовъ дѣйствительно вызываетъ у оперированнаго животнаго подобныя же движенія.

В. М. Ш.

***Танѣевъ** (Александръ Сергѣевичъ)—композиторъ. Написалъ оперу «Месть Амура», симфоніи, сюиты, торжественный маршъ и мазурки для орк., квартеты, пьесы для скрипки съ орк., віолончели, кларнета, хоры, романсы и др.

Таппертъ (Вильгельмъ)—нѣмецкій писатель о музыкѣ (род. въ 1830 г.). Главные его труды: «Musik und musikalische Erziehung», «Musikalische Studien», «Das Verbot der Quintenparallelen», «Wagner-Lexicon», «Wandernde Melodien». Онъ собралъ великолѣпную коллекцію старинныхъ табулатуръ и считается однимъ изъ лучшихъ знатоковъ по этой части.

Тарапо или *какапо*—см. Совопопугай.

***Таренецкій** (Александръ Ивановичъ)—анатомъ: ум. въ 1905 г.

***Тарифъ таможенный.**—Въ 1900 г., въ виду событій на Дальнемъ Востокѣ, указомъ 21 іюля многія ставки общаго таможеннаго Т. были временно повышены (отъ 10 до 50%, по 213 статьямъ и ихъ подраздѣленіямъ). 13 января 1903 г. утвержденъ новый общій таможенный Т. по европейской торговлѣ, введенный въ дѣйствіе съ 16-го февраля 1906 г. Ближайшимъ поводомъ къ его изданію послужило приближеніе срока, съ котораго могло послѣдовать прекращеніе дѣйствія торговыхъ договоровъ Россіи съ иностранными государствами. Новымъ Т. были закрѣплены надбавки 1900 г. и по цѣлому ряду статей сдѣланы дальнѣйшія повышенія. Они коснулись, главнымъ образомъ, жизненныхъ припасовъ, животныхъ продуктовъ, керамическихъ предметовъ, гуттаперчи и каучука, химическихъ предметовъ, металловъ, машинъ, аппаратовъ и экипажей (болѣе мелкой и сложной конструкціи), писчебумажныхъ товаровъ (на русскія печатныя книги, а также на картины, рисунки и чертежи, воспроизведенные печатнымъ способомъ, пошлина повышена съ 4 р. 50 к.—6 р. до 17 руб. съ пуда), прядильныхъ матеріаловъ, галантерейныхъ товаровъ. Особо возвышенныя ставки назначены для предметовъ съ художественной отдѣлкой и для товаровъ, привозимыхъ въ мелкихъ упаковкахъ. Характерная черта Т. 1903 г.—боевой характеръ противъ Германіи. На многіе предметы установлены двойные Т.: одинъ, пониженный—для товаровъ, привозимыхъ морскимъ путемъ, другой, повышенный — для товаровъ, привозимыхъ по западной сухопутной границѣ (ранѣе такая дифференціація существовала только для немногихъ предметовъ). При возобновленіи въ 1904 г. торговаго договора съ Германіей Россія отказалась отъ проведенія дифференціальныхъ пошлинъ (см. Торговые трактаты). Въ общемъ новый Т. имѣетъ, главнымъ образомъ, фискальный характеръ: онъ долженъ былъ поднять поступленіе отъ таможенныхъ сборовъ и вмѣстѣ съ тѣмъ воздѣйствовать благопріятнымъ образомъ на нашъ торговый балансъ путемъ уменьшенія привоза. Образованные въ 1902 г. мѣстные комитеты о нуждахъ сельско-хозяйственной промышленности признали желательнымъ пониженіе или даже полную отмѣну привозныхъ пошлинъ на желѣзо, сельско-хозяйственныя машины и орудія и землеудобрительные туки. См. Н. Ѳ. Анненскій, «Общія теченія финансовой политики государства» (въ сборникѣ «Нужды деревни по работамъ комитетовъ о нуждахъ сельско-хозяйственной промышленности», т. II, 1904); Б. Брандтъ, «Финансовая политика и таможенное покровительство» (сводъ трудовъ мѣстныхъ комитетовъ по 49 губ. Европейской Россіи, 1904).

***Тарле** (Евгеній Викторовичъ)—историкъ. Въ 1901 г. получилъ степень магистра всеобщей исторіи за диссертацію о Томасѣ Морѣ и состояніи Англіи въ его время. Съ 1903 г. началъ читать лекціи въ спб. университетѣ и въ вольной высшей школѣ (бывш. курсы Лесгафта) по всеобщей исторіи. Въ 1902—1903 гг. помѣстилъ въ журналѣ «Міръ Божій» статьи «Лордъ Арчибальдъ Розбери», «Политика и религіозная мысль на Западѣ»; въ «Вѣстникѣ Европы» за 1902 г.—«Соціологія и историч. познаніе»; въ журналѣ «Право» за 1903 г.—ст. объ «Ареопагитикѣ» Мильтона; въ «Мірѣ Божьемъ» за 1904—05 гг.—«Ирландія отъ возстанія 1798 года до аграрной реформы Уиндгэма», за 1905—1906 гг.—«Паденіе абсолютизма». Отдѣльно издалъ «Исторію Италіи въ новое время» (1901); «Очерки изъ исторіи общественнаго движенія въ Зап. Европѣ XIX вѣка» (1904); «Роль студенчества въ западно-европейскихъ революціонныхъ движеніяхъ» (1906).

Тарновская (урожд. Нащокина, Елизавета Петровна)—композиторша, пользовавшаяся въ 60-хъ гг. XIX стол. большой популярностью; романсы ея исполняли Патти, Лукка и др. знаменитости. Особенно извѣстны: «Мнѣ все равно», «О, зачѣмъ эти глазки», «Я помню все».

Тарновская (Прасковья Николаевна, рожд. Козлова)—женщина-врачъ, писательница, супруга В. М. Тарновскаго (XXXII, 650). Написала замѣчательную монографію: «Женщины-убійцы» (СПб., 1902; антропологическое изслѣдованіе, съ 163 рисунками и 8 антропометрическими таблицами).

***Тарновскій** (Веніаминъ Михайловичъ)—сифилидологъ и дерматологъ: ум. въ 1906 г.

Тарнье (Стефанъ Таріе)—выдающійся франц. акушеръ и гинекологъ (1828—1897), проф. съ 1884 г. парижской медицинск. школы. Т. принадлежатъ крупныя заслуги въ дѣлѣ борьбы съ родильной горячкой, смертность отъ которой его трудами значительно уменьшилась въ парижскихъ родовспомогательныхъ заведеніяхъ. Ему же принадлежитъ новая разработка ученія объ эмбріотоміи. Печатные труды: «De la fièvre puerpérale» (1858); «Traité de l'art des accouchements» (1878) и друг.

Таррашъ (Зигбертъ)—одинъ изъ сильнѣйшихъ нѣмецкихъ шахматистовъ. Род. въ 1862 г.; по профессіи врачъ. Съ 1885 г. участвуетъ въ германскихъ и международныхъ турнирахъ, обнаруживая въ своей игрѣ глу-

бину и изящество. Неоднократно бралъ первые призы въ состязаніи съ первоклассными игроками.

Тартронамидъ—см. Тартроновая кислота.

Тартронилмочевина—см. Уреиды (XXXIV, 903).

Таръ—кавказскій музыкальный инструментъ. Выдалбливается изъ дерева въ формѣ, напоминающей гитару; роль верхней деки играетъ пузырь, снабженный нѣсколькими еле замѣтными отверстіями. На длинной шейкѣ (особаго грифа нѣтъ) намотаны лады. Струнъ (металлич.) пять; играютъ на нихъ щипкомъ. Двѣ унисонныя струны строятся съ двумя другими унисонными въ квинту, пятая (басъ) строится разно.

***Тарѣевъ** (Михаилъ Михаиловичъ) — писатель, профессоръ нравственнаго богословія въ московской духовной академіи. Его новѣйшіе труды: «Уничиженіе Господа нашего Іисуса Христа» (М., 1901) и «Философія евангельской исторіи. Жизнь Іисуса Христа—слава Божія» (Сергіевъ-Посадъ, 1903; диссертація на степень доктора); «Цѣль и смыслъ жизни» (М., 1903); «По вопросомъ гомилетики» (Сергіевъ-Посадъ, 1903); «Истина и символы въ области духа» (ib., 1905).

Таскинъ (Алексѣй Владиміровичъ) — композиторъ (род. 1871 г.), ученикъ проф. Соловьева. Написалъ скрипичныя и фортеп. пьесы; бо́льшей извѣстностью пользуются его романсы и мелодекламація.

***Татищевъ** (Сергѣй Спиридоновичъ)—публицистъ и историкъ: ум. въ 1906 г.

Татьянинъ (Жмеринка)—безъуѣздный гор. Подольской губ., Винницкаго у.; преобразованъ изъ поселка при ст. жел. дор. Жмеринки въ городъ въ 1904 г.; тогда же получилъ оффиціальное названіе Т., мало еще вошедшее въ употребленіе. Жит. 12908. См. Жмеринка (XII, 27 и Доп. I, 755).

Таубе (баронъ Михаилъ Александровичъ) —юристъ. Род. въ 1869 г.; образованіе получилъ въ спб. университетѣ, по юридич. факультету. Состоитъ проф. спб. унив. по каѳедрѣ международнаго права. Въ 1904—5 гг. принималъ участіе, въ качествѣ юридическаго представителя Россіи, въ парижской международной слѣдственной коммиссіи по дѣлу о гулльскомъ инцидентѣ. Главные труды: «Исторія зарожденія современнаго международнаго права» (томъ I, СПб., 1894; томъ II, Харьковъ, 1899); «Христіанство и организація международнаго мира» (2-е изд., М., 1905).

***Тауберъ** (Эмиль Taubert)—нѣм. поэтъ: ум. въ 1895 г.

Таубманъ (Отто)—нѣмецкій композиторъ (род. въ 1859 г.). Болѣе выдающіяся его произведенія: «Psalm 13» (для соло, хора и орк.); «Eine deutsche Messe»; «Tauwetter», для муж. хора и орк.; «Sängerweihe» (Chordrama).

***Таузигъ** (Карлъ Tausig)—польскій виртуозъ. См. C. F. Weitzmann, «Der Letzte der Virtuosen» (1868).

***Таушановичъ** (Коста)—сербскій политическій дѣятель: ум. въ 1902 г.

Тафель (Юліусъ)—нѣмецкій химикъ, род. въ Швейцаріи въ 1862 г.; получилъ степень д-ра философіи въ Эрлангенѣ (1884); учился въ Цюрихѣ, Мюнхенѣ и Эрлангенѣ; съ 1888 г. былъ назначенъ приватъ-доцентомъ вюрцбургскаго унив., тамъ же пріобрѣлъ званіе экстраординарнаго, а затѣмъ и ординарнаго профессора. Многочисленныя работы Т. относятся къ органической химіи.

Тафія—см. Ромъ.

Тафта—см. Клеенка.

Тахигидритъ (тахгидритъ)—минералъ вторичнаго происхожденія, состава $CaCl_2.2MgCl_2.12H_2O$. Образуетъ желтыя, просвѣчивающія, расплывающіяся массы въ ангидритѣ близъ Стассфурта.

Ташкентская желѣзная дорога (казенная)—соединяетъ Туркестанъ съ Европейской Россіей. Начата постройкой въ 1899 г.; участокъ Оренбургъ — Кубекъ открытъ для правильнаго движенія въ 1905 г., остальная часть дороги—въ 1906 г. Общее протяженіе дороги отъ Оренбурга до Ташкента 1736 вер. и вѣтвей 9 вер. Строительная стоимость дороги по предварительнымъ свѣдѣніямъ около 122 милл. руб. Съ 1 января 1905 г. къ Т. жел. дорогѣ присоединенъ уч. Кинель—Оренбургъ (354 вер.) Самаро-Златоустовской жел. дороги.

***Ташкентъ** (XXXII, 699 — 702) — обл. г. Сыръ-Дарьинской обл., главный городъ русскаго Туркестана. По даннымъ переписи 1897 г. въ Т. 155673 жит., къ 1905 г.—188000.

Твердохлѣбовъ (Владиміръ Николаевичъ)—юристъ, род. въ 1876 г. Окончилъ курсъ на юридическомъ факультетѣ новороссійскаго унив. Читаетъ въ томъ же унив. о финансахъ Россіи. Главные его труды: «Обложеніе городскихъ недвижимостей на Западѣ. Ч. I. Государственное обложеніе» (Одесса, 1906); «Отдѣльное обложеніе земли и построекъ въ городахъ» («Извѣстія Моск. Гор. Думы», 1905); «Спеціальные сборы съ домовладѣльцевъ въ Россіи» (Одесса, 1903).

***Твердые растворы** — см. также Сталь (доп.).

Твердынскій (Тимоѳей, ум. въ 1901 г.) —писатель, протоіерей. Главное его соч.: «Бесѣды правосл. священника со старообрядцами» (СПб., 1876).

***Тверская губернія** (XXXII, 709—720).—По даннымъ переписи 1897 г. въ Т. губ. было 1769135 жителей, изъ нихъ въ городахъ 154769; свыше 10 тыс. жителей имѣли Тверь (54), Ржевъ (21), Вышній-Волочекъ (17), Торжокъ (13) и Осташковъ (10). Распредѣленіе населенія по уѣздамъ см. «Россія» (XXVII, 110). По даннымъ центр. стат. ком. въ 1905 г. въ Т. губ. было 2037200 жителей. Карелъ 117679 или 6%; остальное населеніе, за незначительными исключеніями, великорусское. Въ 1906 г. на СЗ губерніи открыта новая желѣзная дорога, соединяющая ст. Бологое (Никол. ж. д.) съ г. Осташковымъ.

Твинъ—см. Хлопчатобумажныя ткани.

***Тевяшевъ** (Николай Николаевичъ)—туркестанскій генералъ-губернаторъ: ум. въ 1905 г.

Тегенгренъ (Jacob August)—финляндскій поэтъ, род. въ 1875 г. Издалъ на швед. яз. три сборника лирич. стихотвореній: «Dikter»

(1900), «Skuggor och dagrar» (1901) и «Nya dikter» (1903) и сборникъ стихотвореній въ прозѣ «Miniatyrer» (1904). Его стихотворенія проникнуты непосредственнымъ лирич. чувствомъ и отличаются изящностью формы.

Текодонтные зубы—зубы рептилій, сидящіе въ ячеяхъ (см. Акродонтные и Плевродонтные зубы) и свойственные крокодиламъ и др.

***Телеграфъ** (экон.).—Въ 1903 г. разрѣшено въ С.-Петербургѣ отправленіе обыкновенныхъ депешъ посредствомъ опусканія въ почтовые ящики съ оплатою почтовыми марками. Въ томъ же году установленъ особый родъ «дневныхъ» телеграммъ, доставляемыхъ адресату отъ 7 час. утра до 10 час. вечера. Съ 1904 г. допущенъ пріемъ телеграммъ «до востребованія», въ коихъ адресъ получателя замѣненъ условными буквами или цифрами. Въ этомъ же году былъ установленъ въ пользу Краснаго Креста на время военныхъ дѣйствій съ Японіей дополнительный подепешный сборъ въ 5 коп. съ внутреннихъ телеграммъ. Въ силу состоявшейся въ 1903 г. лондонской международной телеграфной конвенціи, съ 19 іюня (1 іюля) 1904 г. понижены таксы для международныхъ телеграфныхъ сношеній, введены упрощенія телеграфной службы, облегчены условія для сношеній условными и шифрованными телеграммами, ускорена передача частныхъ международныхъ телеграммъ во внѣевропейскія государства, понижена плата за извѣщеніе по Т. о доставленіи телеграммы, уменьшены таксы за доставку телеграммъ почтою и т. п. Въ 1902 г. при редакціи повременныхъ изданій министерства финансовъ было образовано «торгово-телеграфное агентство», переименованное въ 1904 г. въ «С.-Петербургское», съ болѣе широкой программой; съ 1906 г. оно было совершенно выдѣлено изъ состава редакціи. «Россійское телеграфное агентство», за окончаніемъ контракта съ правительствомъ, съ 1 янв. 1907 г. прекратило свои функціи.

Статистика. Къ 1 января 1905 г. состояло 7052 телеграфныхъ учрежденій, въ томъ числѣ вѣдомства почтъ и телеграфовъ 3227, желѣзнодорожныхъ 3604, частныхъ обществъ и лицъ—118, военно-полицейскихъ телеграфовъ—103. Служащихъ въ учрежденіяхъ вѣд. почтъ и телеграфовъ насчитывалось 21907, въ желѣзнодорожныхъ — 16799. Общее протяженіе телеграфныхъ линій — 169 тыс. вер. (правит.—151 тыс. вер., жел.-дор.—14 тыс. вер.), телеграфныхъ проводовъ 572 тыс. вер. (правит.—387 тыс. вер., жел.-дор. 176 тыс. вер.), аппаратовъ 6826, элементовъ 174111. Въ 1904 г. государственнымъ Т. отправлено было 24,9 милл. телеграммъ, изъ коихъ на долю внутренней корреспонденціи пришлось 21,6 милл. (86,8%), на международную—3,3 милл. (13,2%). Безплатныхъ или служебныхъ телеграммъ—2,2 милл. Изъ 3,3 милл. международныхъ телеграммъ за границу было отправлено 1,48 милл. (46,3%), получено изъ-за границы 1,54 милл. (47,2%), транзитныхъ прошло 0,27 милл. (6,5%). Весь телеграфный обмѣнъ 1904 г. составилъ 399,7 милл. словъ; средняя длина телеграммы—16,04 слова; на каждую версту телеграфнаго провода (правительственнаго) приходилось по 58 телеграммъ, а на 1000 душъ населенія Имперіи—по 167. Если принять во вниманіе работу промежуточныхъ станцій, то общее число обмѣненныхъ телеграммъ составитъ 149,4 милл. Жел.-дорожнымъ Т. было принято и отправлено 104 милл. телеграммъ, военно-полицейскимъ Т.—2,3 милл. Поступленія телеграфнаго дохода (въ тыс. рублей):

1898 г. . . .	15935	1902 г. .	18620
1899 » . .	16717	1903 » .	19528
1900 » . . .	17961	1904 » .	23266
1901 » . . .	18367	1905 » .	25721

Значительное увеличеніе телеграфнаго дохода въ 1904 и 1905 гг. объясняется событіями военнаго времени и отчасти желѣзнодорожной забастовкой въ октябрѣ 1905 г. По государственной росписи на 1906 г. телеграфный доходъ опредѣленъ въ 21500 тыс. руб.

Телеграфъ — большая политическая, экономическая и общественная газета, издавалась съ 20 января по 18 февраля 1907 г. взамѣнъ «Страны» (см.). Ред.-издатель И. З. Лорисъ-Меликовъ. Пріостановлена на основаніи положенія о чрезвычайной охранѣ.

Телейтоспоръ — такъ называются кучки телейтоспоръ (см. XXXII, стр. 798) у ржавчинныхъ грибовъ.

Телескопическіе глаза—имѣющіе форму трубки телескопа или бинокля, а иногда помѣщенные на стебелькахъ. Они свойственны нѣкоторымъ глубоководнымъ рыбамъ и головоногимъ моллюскамъ. У глубоководныхъ рыбъ глазное яблоко принимаетъ въ этомъ случаѣ удлиненную форму (фиг.), при чемъ роговица очень выпукла, хрусталикъ громадный, радужина слабо развита, зрачекъ очень

Схематическій разрѣзъ одной изъ формъ телескопическаго глаза; *c*—роговица; *sc*—склеротика; *nr*—придаточная ретина; *opt*—зрительный нервъ; *r*—главная ретина. *c'*—поверхность глаза, обращенная вбокъ.
По Брауэру.

большого діаметра и хрусталикъ вдвинутъ въ зрачекъ, а ретина представляетъ раздѣленіе на два отдѣла. Зрительный нервъ входитъ съ внутренней стороны глаза, и часть ретины, лежащая позади мѣста вхожденія нерва и выстилающая дно глазного яблока, представляетъ собой главную ретину, а часть ретины, лежащая впереди и выстилающая внутреннюю боковую стѣнку глазного яблока, представляетъ добавочную ретину, на которую падаютъ боковые лучи, входящіе въ глазъ съ наружной стороны. Эти глаза снабжены аккомодаціоннымъ аппаратомъ, но двигающіе глазное яблоко мускулы являются сильно редуцированными. Въ то время какъ у всѣхъ рыбъ глаза лежатъ на бокахъ головы и каждый глазъ имѣетъ свое поле зрѣнія, а зрѣніе ихъ является, слѣдовательно, монокулярнымъ, телескопическіе глаза обыкновенно имѣютъ оси параллельныя и могутъ быть направлены на одно и тоже поле зрѣнія, а слѣдовательно, зрѣніе при этомъ является бинокулярнымъ. Телескопическіе глаза наиболѣе удобны при слабомъ освѣщеніи морскихъ глубинъ, ибо они позволяютъ собирать большее количество свѣтовыхъ лучей (вслѣдствіе выпуклости роговицы, большаго объема и выпуклости хрусталика, большаго діаметра зрачка) и распредѣляютъ эти лучи на возможно большую часть ретины (вслѣдствіе того, что хрусталикъ въ телескопическомъ глазу отстоитъ гораздо дальше отъ ретины, чѣмъ въ обыкновенномъ; Chun, 1900; Brauer, 1902).

В. М. Ш.

***Телефонъ** (экон.).—На основаніи Высочайше утвержденнаго 15 февраля 1903 г. положенія комитета министровъ, земскія телефонныя сѣти перестали считаться сѣтями исключительно частнаго пользованія: имъ разрѣшено включать платныхъ абонентовъ и допускать обмѣнъ телефонныхъ депешъ, съ отчисленіемъ лишь 3% въ пользу почтово-телеграфнаго вѣдомства. Дозволено соединять земскія телефонныя сѣти съ правительственными городскими сѣтями. Къ 1 января 1905 г. состояло 108 правительственныхъ городскихъ и пригородныхъ сѣтей, 10 междугородныхъ сѣтей, съ 1162 служ., и 26 частныхъ городскихъ сѣтей. Телефонныхъ проводовъ было 138694 вер., абонентовъ—56913. Государственный сборъ отъ эксплуатаціи телефоновъ съ 1240 тыс. руб. въ 1898 г. поднялся до 2336 тыс. руб. въ 1905 г.

Теллуристая кислота, *Т. ангидридъ*, *Т. соли* (теллуриты)—см. Теллуръ.

Телобласты — эмбріональныя клѣтки, расположенныя обыкновенно на заднемъ концѣ зародыша и дающія начало рядамъ клѣтокъ, идущихъ на построеніе того или другого органа или цѣлой системы органовъ. Такъ мезобласты, или двѣ клѣтки, лежащія у многихъ Bilateria по бокамъ бластопора и дающія начало мезодермическимъ полоскамъ, представляютъ собой мезодермическіе телобласты. Точно также можетъ закладываться и нервная система, а равно и другіе органы. Такимъ образомъ, иногда нервная система, обыкновенно возникающая въ видѣ двухъ продольныхъ утолщеній брюшной эктодермы, появляется въ видѣ пары клѣтокъ, дающихъ начало двумъ продольнымъ рядамъ клѣтокъ, а эти уже превращаются въ продольные стволы. Такой способъ развитія, при которомъ зачатки органовъ вмѣсто того, чтобы появляться въ видѣ комплекса клѣтокъ, появляются въ видѣ нѣсколькихъ паръ клѣтокъ, называется телобластическимъ. Главную причину такого явленія надо видѣть въ уменьшеніи общаго числа клѣтокъ, входящихъ въ составъ зародыша. Весьма можетъ быть, что это уменьшеніе числа клѣтокъ имѣло мѣсто только у одного изъ предковъ данной формы, а потомъ число могло снова возрасти, но разъ выработавшійся способъ развитія удержался, несмотря на то, что самая необходимость его миновала.

В. М. Ш.

Тельманъ (Конрадъ Telmann)—псевдонимъ нѣмецкаго писателя Конрада Цительмана (1854—1899). Т.—хорошій ученикъ Шпильгагена, всегда идейный, но не тенденціозный; разговоры преобладаютъ у него надъ дѣйствіемъ, но фигуры дѣйствующихъ лицъ очерчены рельефно. Онъ склоненъ къ свободной религіозности и къ соціализму. Главныя его произведенія: «Sonnenblicke», «In Pommern», «Auf der Heide», «Frische Blätter», «Im Frührot», «Lichter und Schatten», «Götter und Götzen», «Lebensfragmente», «In Glück und Leid», «Menschenschicksale», «Moderne Ideale», «Dunkle Existenzen», «Weibliche Waffen», «Cordelia», «Dissonanzen und Accorde», «Capri», «Vom Stamm der Ikariden», «Unter den Dolomiten» (1893; лучшій романъ Т.), «Was ist Wahrheit» (1899; рус. пер. въ «Русск. Бог.», 1905), «Tod den Hütten» (1900; начало переведено въ «Мірѣ Божьемъ» 1900 г.).

Тельямедъ—анаграмматическій псевдонимъ *Де-Маллэ*, написавшаго «Les Entretiens d'un philosophe indien avec un missionnaire français». Т. считается однимъ изъ трансформистовъ XVIII столѣтія.

Теменные органы. Подъ этимъ общимъ названіемъ разумѣютъ различные органы, происходящіе изъ выпяченій крыши промежуточнаго мозга и носящіе признаки органа чувствъ, служившаго или служащаго (пинеальный органъ миноги) для воспріятія свѣтовыхъ ощущеній. Они состоятъ изъ стебля и концевого пузырька. Сюда относятся: 1) *пинеальный органъ* (Pinealorgan, corpus pineale, epiphysis, cerebriglandula pinealis), который имѣется у всѣхъ позвоночныхъ, кромѣ Myxinoida, Torpedo и крокодиловъ. Онъ лежитъ около задней границы промежуточнаго мозга, примыкая къ задней комиссурѣ (commissura posterior) непосредственно или будучи отдѣленъ отъ нея нѣкоторой «вставочной частью» крыши мозга («Schaltstück», pars intercalaris). Стебель, связывающій его съ мозгомъ, остатокъ ихъ первичнаго соединенія и развивается такъ же, какъ зрительный нервъ. Онъ или вполнѣ превращается въ нервъ (nervus pinealis), или сохраняетъ клѣточное строеніе, но содержитъ пучекъ нервныхъ волоконъ (tractus pinealis), вступающихъ въ заднюю комиссуру. Концевой пузырекъ органа имѣетъ равномѣрно толстыя стѣнки, изъ

которыхъ нижняя (ретина) содержитъ у миноги чувствительныя и гангліозныя клѣтки. У остальныхъ позвоночныхъ рѣдко наблюдаются различія въ строеніи верхней и нижней стѣнки. Выпуклая ретина и отсутствіе свѣтопреломляющаго аппарата указываютъ, что органъ никогда не былъ камернымъ глазомъ и представлялъ только комплексъ свѣточувствительныхъ клѣтокъ. 2) *Собственно теменной органъ* или передній тем. орг. (Parietalorgan) имѣется изъ круглоротыхъ у Petromyzon («парапинеальный органъ») и у ящерицъ («теменной глазъ»); наблюдается у зародышей нѣкоторыхъ ганоидовъ (Amia) и костистыхъ рыбъ (Coregonus, Salmo, Catostomus, Stizostethium, Lipomis) и сохраняется иногда въ видѣ рудимента и взрослымъ состояніи (Amia, Salmo). Концевой пузырекъ рано отшнуровывается отъ мозговой крыши и вторично вступаетъ съ ней въ соединеніе посредствомъ выростающаго изъ него нерва (nervus parietalis). Въ отличіе отъ пинеальнаго нерва, теменной вступаетъ въ верхнюю комиссуру (com. superior s. habenularis), а отсюда въ одинъ изъ ganglia habenulae. Концевой пузырекъ построенъ по типу камернаго глаза, т. е. его верхняя стѣнка представляетъ двояковыпуклую чечевицу, а нижняя бокалообразную сѣтчатку. 3) *Придаточные теменные органы* встрѣчаются только у нѣкоторыхъ ящерицъ. Это пузырьки, въ большей или меньшей степени воспроизводящіе строеніе главнаго теменного органа. Они происходятъ отъ послѣдняго путемъ отшнуровыванія и представляютъ аномалію. Наконецъ къ Т. орг. причисляли еще ошибочно и *парафизу* (paraphysis)—мѣшковидное или трубчатое, иногда складчатое выпяченіе крыши передняго мозга на задней границѣ его. Она имѣетъ простую эпителіальную стѣнку, въ которую внѣдряются кровеносные сосуды. У различныхъ позвоночныхъ она развита неодинаково и можетъ вовсе отсутствовать. Отъ верхней комиссуры она отдѣлена вдающейся внутрь поперечной складкой (velum transversum) и выпяченнымъ наружу спиннымъ мѣшкомъ (Dorsalsack, parencephalon, postparaphysis) крыши мозга. Эти два отдѣла имѣютъ такое же строеніе, какъ и парафиза, и вмѣстѣ съ ней образуютъ верхнее сплетеніе сосудовъ (tela chorioidea superior). Подъ именемъ теменной области мозга понимаютъ его крышу отъ задней комиссуры до парафизы включительно. См. Теменной глазъ (XXXII, 830) и Эпифизъ (XL, 929). Ср. A. Oppel, «Lehrbuch d. vergl. mikroskop. Anatomie» (V); Studnička, «Die Parietalorgane» (Іена, 1905). *Д. П—о.*

Темниковскій (Евгеній Николаевичъ, род. въ 1871 г.)—писатель, профессоръ церковнаго права въ харьковскомъ университетѣ, воспитанникъ казанской духовной академіи. Главные его труды: «Государственное положеніе религіи во Франціи съ конца XVIII столѣтія въ связи съ общимъ ученіемъ объ отношеніи новаго государства къ религіи» (Казань, 1898, магист. диссертація) и «Къ вопросу о канонизаціи святыхъ» (Ярославль, 1903).

Темномѣровъ (Аполлонъ Михайловичъ)—протоіерей, писатель. Его новѣйшіе труды: «Молитвы, свящ. исторія и богослуженіе православной церкви» (СПб., изд. 4, 1905); «О вѣрѣ и жизни христіанской» (ib., изд. 4, 1905); «Объ условіяхъ воспитательнаго вліянія на дѣтей уроковъ Закона Божія» (ib., 1905); «Священная исторія Ветхаго Завѣта» (ib., 1907).

Темноцефалы (Temnocephala)—представители сем. Temnocephalidae изъ эктопаразитическихъ сосальщиковъ. Характеризуются присутствіемъ на переднемъ концѣ пальцеобразныхъ выростовъ съ прицѣпками для прикрѣпленія къ тѣлу хозяина и живутъ въ жаберной полости прѣсноводныхъ ракообразныхъ Австраліи, Новой Зеландіи и Малайскаго архипелага, на тѣлѣ прѣсноводныхъ черепахъ Бразиліи и въ дыхательной полости бразильскихъ видовъ моллюска Ampullaria.

В. М. Ш.

Темпель—см. Доменное производство (X, 948).

Температура абсолютнаго кипѣнія или *критическая Т.*—см. Газы сжиженные, Жидкости и Критическая температура.

Температурно-концентраціонная діаграмма—см. Правило фазъ.

Темпиновое масло—см. Пихтовое масло (доп.).

Тенорить (мелаконитъ, Kupferschwärze)—минералъ изъ группы окисловъ, состава CuO. Встрѣчается въ видѣ черныхъ шестиугольныхъ пластинокъ съ металлическимъ блескомъ, принадлежащихъ триклинической или моноклинической системѣ—на лавѣ Везувія, гдѣ образуется разложеніемъ паровъ $CuCl_2$ водянымъ паромъ. Извѣстенъ также въ видѣ компактныхъ буровато-черныхъ массъ (мелаконитъ) въ мѣсторожденіяхъ мѣдныхъ рудъ, напр. на Lake Superior въ штатѣ Мичиганъ (Сѣв. Америка) и др.

Теодоровъ (Теодоръ Ивановичъ)—болгарскій государственный дѣятель и публицистъ. Род. въ 1859 г. Былъ членомъ суда въ Рущукѣ, потомъ адвокатомъ. Ставъ во главѣ оппозиціонной партіи, Т. повелъ борьбу противъ Стамбулова. Когда въ 1886 г. вспыхнуло возстаніе въ мѣстномъ гарнизонѣ, направленное противъ регентства Стамбулова, Т. былъ заподозрѣнъ въ подстрекательствѣ, арестованъ и освобожденъ лишь послѣ восшествія на престолъ князя Фердинанда. Когда Стамбуловъ былъ назначенъ министромъ-президентомъ, Т. снова началъ пропаганду. Въ процессѣ тырновскаго митрополита Климента обнаружилось съ особымъ блескомъ ораторское дарованіе Т. Послѣ паденія Стамбулова Т. былъ выбранъ предсѣдателемъ народнаго собранія. Онъ настоялъ на присоединеніи князя Бориса къ православію и этимъ упрочилъ примиреніе болгарскаго правительства съ Россіей. Въ 1896 г. Т. былъ назначенъ министромъ юстиціи; съ 1897 г. по 1899 г. былъ министромъ финансовъ. Провелъ реформу въ гражданскомъ и уголовномъ судопроизводствѣ, выкупилъ восточную желѣзную дорогу, объединилъ всѣ жел. дороги подъ управленіемъ и эксплуатаціей государ-

ства. По его иниціативѣ былъ заключенъ въ 1898 г. 5%-ый конверсіонный заемъ въ 290 милл. фр. Послѣ смерти Стоилова Т. занялъ первое мѣсто въ народной партіи. Съ 1898 г. онъ состоитъ членомъ народнаго собранія. Много работалъ въ газетахъ и журналахъ; лучшія статьи въ газ. «Миръ» по финансовымъ вопросамъ принадлежатъ Т. Главные его труды: «По положението и бюджета на правосъдието у насъ» (1897); «За редътъ по сношенията на съда съ съдящитѣ се въ гражданския процесъ» («Юрид. прѣгледъ», I г.).

М. Г.

Тепловой эффектъ—см. Термохимія (XXXIII, 15 и 18).

Тепловыя аликвоты. По Линссеру, если высчитать въ градусахъ сумму тепла, необходимаго для прохожденія растеніемъ той или иной фазы его развитія, то окажется, что для различныхъ мѣстъ суммы эти неодинаковы. Зато онѣ составляютъ, оказывается, одинаковыя доли всей суммы тепла, предоставленнаго растенію въ той или иной мѣстности. Эти доли онъ и называетъ Т. аликвотами. См. Бекетовъ, «Географія растеній» (стр. 55).

Теплоемкость—см. Газы (VII, 852), Теплота (XXXII, 928), Физическія свойства простыхъ тѣлъ.

Теплолюбы или *мезотермы*—растенія, требующія хорошаго нагрѣванія въ теченіе вегетаціоннаго періода и не переносящія суровой зимы (см. Физіологическія группы, въ этомъ же полутомѣ, ниже).

Теплоуравнительный колодезь—см. Литая сталь (XVII, 775).

Теплоуховъ (Александръ Ефимовичъ, 1812—1885)—лѣсоводъ, бывшій крѣпостной граф. Строгановыхъ, отецъ слѣдующаго; образованіе получилъ въ школѣ земледѣлія и горнозаводскихъ наукъ графини Строгановой, въ СПб., и въ тарандтской лѣсной академіи (въ Саксоніи); по окончаніи курса въ послѣдней, возвратился въ Россію въ 1839 г. и былъ назначенъ преподавателемъ лѣсныхъ наукъ въ вышеупомянутой школѣ въ СПб. По освобожденіи крестьянъ, Т. состоялъ по 1875 г. главноуправляющимъ пермскимъ маіоратомъ граф. Строгановыхъ. Кромѣ опытовъ, производившихся надъ лѣсами Марьинскаго имѣнія (Новгородской губ.), и описанныхъ въ «Лѣсномъ Журналѣ» (1841—1842), Т. напечаталъ: «Устройство лѣсовъ въ помѣщичьихъ имѣніяхъ» (СПб., 1847). Ему же принадлежитъ рядъ статей по археологіи въ русскихъ и нѣмецкихъ журналахъ.

Теплоуховъ (Оедоръ Александровичъ, 1845—1905)—натуралистъ и лѣсоводъ, сынъ предыдущаго; по окончаніи курса въ пермской гимназіи учился въ тарандтской королевской лѣсной академіи (въ Саксоніи) и Петровско-Разумовской лѣсной и сельско-хозяйственной академіи. Лѣтомъ 1868 г., студентомъ академіи, онъ сопровождалъ Алтайскую экспедицію германскаго геолога Бернгарда фонъ-Котты, во время которой Т. удалось собрать матеріалъ по флорѣ Алтая. По окончаніи курса въ 1872 г. въ Петровской академіи состоялъ окружнымъ лѣсничимъ, а съ 1875 г. главнымъ лѣсничимъ Ильинскаго имѣнія Пермской губ. гр. Строгановыхъ. Имъ открыта въ окрестностяхъ села Ильинскаго фіалка, названная имъ именемъ любимаго своего учителя—Viola Willkommii («Записки Уральскаго Общ. Люб. Естествозн.», VII т., 2 вып., 1882). Напечаталъ: «Ein Beitrag zur Kenntniss der sibirischen Fichte» и «Abies obovata» («Bullet. de la Societé imperiale des Naturalistes de Moscou», 1868); «Ein Blick auf das Klima und die Vegetation im westlichen Altai» («Ausland», 1869), а въ изданномъ позднѣе Коттой «Der Altai, sein geologischer Bau und seine Erzlagerstätten von B. von Cotta» (Лпц., 1871) Т. принадлежитъ IV глава: «Bemerkungen über Klima und Vegetation im Altai» и 5 глава: «Anhang Allgemeine und nachträgliche Bemerkungen». Ср. «Отчетъ Пермскаго музея за 1904 г., съ біографіей и портретомъ Ѳ. А. Т.» (Пермь, 1905).

Тераконовый ангидридъ — см. Тераконовая кислота.

Тератологія растеній—есть отдѣлъ морфологіи, занимающійся изученіемъ уродливостей у растеній. Тератологія изслѣдуетъ причины возникновенія уродливыхъ формъ, выясняетъ сущность послѣднихъ и отношеніе ихъ къ формамъ нормальнымъ. Уродливости у растеній извѣстны давно, а литература о нихъ очень обширна. Первоначально описывались только отдѣльные случаи нахожденія уродливыхъ растеній, но теперь накопившійся фактическій матеріалъ уже въ значительной мѣрѣ обработанъ Tandon'омъ, Penzig'омъ, Masters'омъ и др. авторами, явилась возможность обобщить отдѣльные факты и дать характеристику главнѣйшихъ типовъ уродливостей. Уродливые органы наблюдаются какъ у высшихъ, цвѣтковыхъ растеній, такъ и у низшихъ споровыхъ, при чемъ выяснено, что принимать уродливую форму можетъ каждый растительный органъ. Понимая подъ уродливостью растеній явленія различныхъ отступленій отъ нормальной формы ихъ и внутренняго строенія подъ вліяніемъ различныхъ внѣшнихъ и внутреннихъ причинъ, мы разсмотримъ главнѣйшіе типы уродливостей въ слѣдующей системѣ: I. Уклоненія отъ нормальнаго расположенія органовъ и ихъ частей; II. Уклоненія отъ нормальной формы органовъ; III. Уклоненія отъ нормальнаго числа частей различныхъ органовъ и IV. Уклоненія отъ нормальнаго внутренняго строенія.

I. *Уродливости растеній отъ нарушенія нормальнаго расположенія органовъ.* Здѣсь характерными примѣрами являются фасціація побѣговъ, синантія, синкарпія, синспермія и пролификація растеній. Фасціація побѣговъ—явленіе, часто встрѣчающееся и состоящее въ томъ, что развѣтвленія второго, третьяго и др. порядковъ не отдѣляются отъ основного побѣга, срастаются съ нимъ въ самомъ началѣ и продолжаютъ нѣкоторое время расти такимъ образомъ вмѣстѣ (рис. 1), а потомъ иногда и разъединяются. Такая фасціированная вѣтвь имѣетъ обыкновенно очень широкую сплюснутую форму и бываетъ

покрыта или почками или даже отдѣльными побѣгами съ листьями. Такимъ образомъ при фасціаціи побѣговъ вѣтвленіе органовъ какъ бы только намѣчено, заложено въ своей основѣ, но не выполнено въ окончательной формѣ. Фасціацію можно наблюдать у слѣдующихъ растеній особенно часто: Ranunculus sp., Delphinium elatum, Cheiranthus Cheiri, Brassica oleracea, Linum usitatissimum, Helianthus tuberosus, Cytisus Laburnum, Prunus Avium, P. Laurocerasus, Fraxinus ornus, Vitis vinifera, Morus alba, M. nigra,

Рис. 1. Фасціація побѣговъ у Lettuce.

Olea europaea и у многихъ другихъ, какъ травянистыхъ растеній, такъ и у кустарниковъ, а также деревьевъ. Неоднократно было замѣчено, что склонность къ фасціаціи побѣговъ является иногда наслѣдственною. Такъ, нѣкоторые сорта винограда, въ особенности Schiradzouli (елизаветпольскій, Blanc de Gandja), особенно часто образуютъ фасціированные побѣги. Причины и сущность самого процесса не вполнѣ еще выяснены наукою, но есть основаніе предполагать, что фасціація бываетъ въ большинствѣ случаевъ травматическаго происхожденія. Весьма возможно, что подъ вліяніемъ травматическаго раздраженія въ точкѣ послѣдняго происходитъ такое быстрое наростаніе новыхъ побѣговъ, что они не успѣваютъ отдѣлиться отъ материнской вѣтки, какъ снова уже вѣтвятся. Вѣтвленіе является не законченнымъ. Въ пользу травматическаго происхожденія фасціацій говоритъ то обстоятельство, что фасціація часто встрѣчается у растеній, поврежденныхъ травоядными животными, а въ особенности у винограда, плодовыхъ деревьевъ, шелковицы и другихъ садовыхъ растеній, подвергающихся усиленной подрѣзкѣ. Въ практикѣ садоводства фасціированныя вѣтви слѣдуетъ удалять при формировочной культурѣ растеній, такъ какъ онѣ нарушаютъ правильность придаваемой растенію формы. Явленія синантіи, синкарпіи и синсперміи близки по своему существу къ фасціаціи. Синантіей называется сростаніе цвѣтовъ, синкарпіей—сростаніе плодовъ, а синсперміей—сростаніе сѣмянъ. Синантія особенно часто наблюдается у Caprifoliaceae, Rubiaceae, зонтичныхъ, Cornus, Narcissus, Aristolochia, Aconitum Napellus, Salix, у сложноцвѣтныхъ, орхидныхъ и др. растеній и состоитъ въ томъ, что на одной цвѣтоножкѣ появляется сростный цвѣтокъ, о чемъ свидѣтельствуетъ удвоенное или утроенное число тычинокъ, пестиковъ и частей околоцвѣтника, расположенныхъ такимъ образомъ, что всегда ясно бываетъ видно, которому изъ сросшихся цвѣтковъ принадлежатъ тѣ или другія части уродливаго цвѣтка. Очень часто синантія сопровождаетъ фасціацію побѣговъ, напр. у нѣкоторыхъ сортовъ винограда, у шелковицы и другихъ растеній. Синкарпія—сростаніе плодовъ—особенно часто наблюдается какъ послѣдствіе синантіи у Caprifoliaceae и Rubiaceae, а затѣмъ у Ranunculus tripartitus, Fragaria botryformis, Gleditschia triacanthos, Caesalpinia digyna, у яблони (рис. 2), а также, по указанію Шимпера, у нѣкоторыхъ мховъ Buxbaumia indusiata, Leskea sericea, Hypnum lutescens, Bryum caespitium и другихъ. У мховъ синкарпія выражается въ сростаніи спороносныхъ коробочекъ. Синспермія—сростаніе сѣмянъ—явленіе сравнительно рѣдкое и встрѣчается обыкновенно у культурныхъ растеній, въ особенности же у нѣкоторыхъ культурныхъ сортовъ хлопка. Сростаніе органовъ вообще широко распространено въ природѣ во всѣхъ отдѣлахъ растительнаго царства. У грибовъ, наприм.

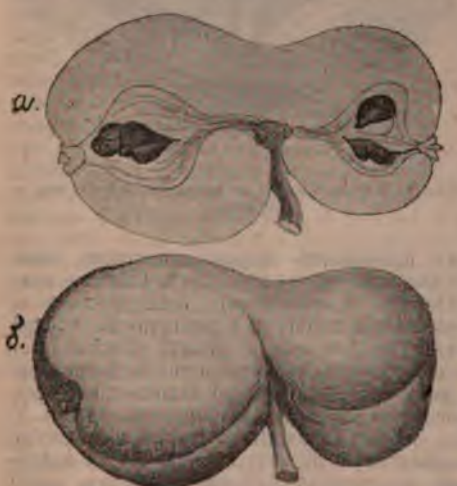

Рис. 2. Сростаніе яблокъ. *а*—разрѣзъ, *б*—внѣшній видъ.

Рис. 3. Сросшійся экземпляръ мухомора.

довольно часто встрѣчаются сросшіяся плодовыя тѣла такимъ образомъ, что одинъ шляпный грибъ является какъ бы опрокинутымъ на другой (рис. 3). Пролификація наблюдается какъ у споровыхъ, такъ и у цвѣтковыхъ растеній и состоитъ вообще въ томъ, что наростающій побѣгъ не заканчиваетъ своего роста образованіемъ на своей верхушкѣ органовъ плодоношенія, а проростаетъ сквозь нихъ, растетъ дальше, снова плодоноситъ и даже иногда нѣсколько разъ повторно пролифицируетъ. Пролификація особенно широко распространена у грибовъ, нѣкоторыхъ водорослей и вообще у низшихъ растеній. У нѣкоторыхъ водяныхъ грибовъ (Saprolegniaceae, Chytridiaceae) пролифицирующій мицелій врастаетъ въ опустошенный зооспорангій и формируетъ новый зооспорангій. Для сапролегній это явленіе можетъ считаться даже обычнымъ и весьма характернымъ.—У высшихъ растеній пролификація состоитъ въ томъ, что цвѣтоножка, проростая сквозь цвѣтокъ (рис. 4), развивается въ новый побѣгъ, который на верхушкѣ даетъ новые цвѣты. Особенно часто встрѣчается пролификація у розъ (цвѣты назыв. тогда «корольками»), у Nymphaea Lotus (рис. 4), у многихъ зонтичныхъ, сложноцвѣтныхъ, крестоцвѣтныхъ и др. растеній. Къ группѣ уродливостей отъ нарушенія нормальнаго расположенія органовъ относятся и такіе случаи, какъ напр., врастаніе побѣговъ внутрь толстыхъ корней, что наблюдается изрѣдка у нѣкоторыхъ корнеплодовъ и было описано для брюквы (рис 5.). Перечисленными примѣрами не ограничиваются всѣ случаи уродливостей, принадлежащихъ къ этой группѣ. Нарушеніе нормальнаго расположенія органовъ у растеній можетъ выражаться очень разнообразно, а потому и различныхъ уродливостей этого типа можетъ быть очень много.

II. *Уродливости растеній, состоящія въ нарушеніи нормальной формы органовъ.* Сюда относятся крайне разнообразные случаи уродливостей, метаморфизмъ органовъ, гетероморфизмъ, явленія, сопровождающія альбинизмъ, дегенеративныя (инволюціонныя) измѣненія и др. Къ явленіямъ метаморфизма относятся прежде всего тѣ случаи махровости цвѣтовъ, когда часть пестиковъ и тычинокъ принимаетъ форму лепестковъ, какъ это бываетъ иногда у фіалокъ. Сюда же принадлежитъ и образованіе филлодіевъ, т. е. превращенія побѣговъ и различныхъ частей цвѣтка въ листья. У фуксій (Fuchsia) лепестки цвѣтовъ часто выростаютъ въ листики. У дыни небольшіе обычно чашелистики превращаются подчасъ въ крупные листья. У розъ иногда вѣнчикъ, тычинки и плодникъ превращаются въ листья, такъ что на цвѣтоложѣ развивается небольшой побѣгъ, густо усаженный листочками. У огурцовъ часть околоплодника развивается иногда въ листъ. Плоды, а также сѣмяпочки и сѣмена также превращаются подчасъ въ листочки. Подобныя явленія можно наблюдать иногда у горчицы, клевера и многихъ другихъ растеній.

Рис. 4. Пролификація цвѣтовъ у Nymphaea Lotus.

Рис. 5. Корень брюквы съ проснимъ внутрь его побѣгомъ.

Къ явленіямъ метаморфизма относятся также превращеніе лепестковъ въ чашелистики, какъ это наблюдается иногда у такъ называемой «зеленой розы» и, наоборотъ, тѣ случаи, когда чашечка становится лепестковидной, какъ это очень часто можно видѣть у Mimulus. Стаминодіи, т. е. недоразвитіе тычинокъ, когда послѣднія развиваютъ только нить, часто имѣющую форму листочка, и не несутъ на себѣ пыльниковъ, принадлежатъ также къ метаморфнымъ органамъ. Стаминодіи можно видѣть довольно часто у Allium scorodoprasum, Armoracia rusticana, Euphorbia palustris, Gentiana campestris, у Salix babylonica (silesiaca, cinerea, Caprea), у Campanula sp., нѣкоторыхъ пальмъ и у другихъ весьма многихъ растеній. Образованіе пистиллоидовъ, т. е. превращеніе тычинокъ въ пестики, какъ это особенно часто бываетъ у маковъ, есть также явленіе метаморфизма. Гетероморфизмомъ называются разнообразныя измѣненія формы растенія, уродующія иногда его до неузнаваемости. Сюда относятся случаи сильнаго разростанія отдѣльныхъ частей листа, цвѣтка и другихъ органовъ, появленіе на частяхъ цвѣтка листовидныхъ выростовъ, скручиваніе стеблей, образованіе плодовъ съ перетяжками, изогнутость листьевъ и плодовъ; у Pteris quadriaurita нѣкоторые листья принимаютъ иногда совершенно несвойственную имъ форму, становясь крайне узенькими и сильно разсѣченными. Это такъ называемый диморфизмъ листьевъ. Альбинизмъ, т. е. явленіе потери пигмента листьями и другими зелеными органами растеній, вызываетъ также образованіе уродливостей. Бѣлые участки альбинозныхъ листьевъ плохо усваиваютъ углеродъ воздуха, а потому и слабѣе развиваются, чѣмъ зеленые участки тѣхъ же листьевъ, въ силу чего пестролистныя растенія, въ случаяхъ альбинизма, обладаютъ листьями меньшаго размѣра, чѣмъ листья тѣхъ же нормальныхъ растеній. Листъ теряетъ иногда при этомъ свою симметрію, одна половинка пластинки бываетъ больше другой, какъ это можно видѣть у Prunus Laurocerasus fol. var., у Rhamnus Alaternus f. v., Evonymus japonica f. v. и другихъ растеній. У лавровишни альбинозная половинка пластинки иногда совсѣмъ засыхаетъ и отваливается, въ силу чего главный нервъ листа приходится какъ бы на краю его, а нормальная половина пластинки крючкообразно изгибается. Листъ измѣняется при этомъ до неузнаваемости. Поверхность альбинозныхъ листьевъ очень часто уродливо искривляется. Явленія дегенераціи или инволюціи (вырожденія) также выражаются иногда образованіемъ уродливыхъ формъ. Многія дегенеративныя растенія становятся карликами. Иныя, наоборотъ, принимаютъ огромные размѣры. У бактерій, грибовъ, водорослей и др. низшихъ организмовъ очень часто удается наблюдать уродливыя инволюціонныя формы въ искусственныхъ культурахъ на неподходящихъ для нихъ питательныхъ субстратахъ. Такъ, нѣкоторыя палочковидныя бактеріи разрастаются иногда въ длинныя вѣтвистыя нити, у грибовъ образуются шарообразныя или мѣшковидныя вздутія на мицеліи и т. д. На органахъ высшихъ растеній дегенерація сказывается въ различныхъ искривленіяхъ стеблей и листьевъ, въ недоразвитіи тычинокъ и завязей, въ заростаніи рыльца и столбика плодника особою плотною тканью, препятствующею проникновенію пыльцевой трубки въ завязь. Явленія безсѣмянности многихъ плодовъ (коринки, апельсиновъ и др.) также представляютъ собою уродливость на почвѣ дегенераціи, по крайней мѣрѣ во многихъ случаяхъ. Сильное разсѣченіе пластинки листа, какъ напр., у винограда Chasselas Ciouta (петрушечья шасла), гдѣ вмѣсто цѣльнаго листа появляются сильно разсѣченные листья, напоминающіе листья петрушки,—есть также дегенеративная уродливость. Вообще нужно сказать, что уродливыя формы органовъ на почвѣ инволюціи—явленіе распространенное и различно выражающееся.

III. *Уродливости растеній, возникающія отъ уменьшенія или увеличенія числа органовъ или ихъ частей.* Эта группа уродливостей выражается въ мультипликаціи органовъ, плейофилліи, афилліи и другихъ подобныхъ явленіяхъ. Подъ именемъ мультипликаціи разумѣется увеличеніе числа органовъ, какъ напр., тычинокъ, пестиковъ, прилистниковъ, листьевъ, сѣмяпочекъ въ завязи и т. д. Частнымъ случаемъ мультипликаціи является плейофиллія, т. е. появленіе нѣсколькихъ пластинокъ на одномъ и томъ же черешкѣ листа (рис. 6), а также полифиллія, т. е. появленіе нѣсколькихъ листьевъ, правильно развитыхъ, на мѣстѣ одного. Эти явленія встрѣчаются у Ulmus campestris, U. montana, у видовъ Corylus, Gesnera и друг. растеній. Полифиллією называется также и увеличеніе числа чашелистиковъ и лепестковъ цвѣтка. Подъ именемъ афилліи и мейофилліи разумѣется полнѣйшее исчезновеніе листовыхъ органовъ (листьевъ, чашелистиковъ, лепестковъ и т. д.) или уменьшеніе ихъ въ числѣ.

Рис. 6. Плейофиллія у Ulmus campestris.

IV. *Уродливости растеній, возникающія на почвѣ внутреннихъ (клѣточныхъ) измѣненій.* Сюда относятся прежде всего широко распространенные случаи гипертрофіи органовъ, образованія выростовъ и наростовъ на стволахъ и листьяхъ, атрофія и др. явленія. Гипертрофіей называется чрезмѣрное разраста-

ніе органовъ растеній. Чаще всего гипертрофія вызывается присутствіемъ въ тканяхъ растеній внутриклѣточныхъ паразитовъ или является результатомъ раздраженія растительной ткани, вызваннаго уколомъ насѣкомаго. Какъ въ томъ, такъ и въ другомъ случаѣ клѣтки ткани быстро и сильно разрастаются, часто дѣлятся и даютъ рядъ новообразованій, въ силу которыхъ содержащій ихъ органъ принимаетъ увеличенные размѣры, или мѣстами покрывается утолщенными выростами, какъ это наблюдается при «килѣ» корней крестоцвѣтныхъ растеній (рис. 7). «Кила» вызывается особымъ микроскопически малымъ, амебоиднымъ паразитомъ, живущимъ внутри клѣтокъ корня капусты, рѣпы, редиски и другихъ крестоцвѣтныхъ (Cruciferae) растеній и названнымъ М. Ворониным Plasmodiophora Brassicae Wor. Иногда гипертрофію вызываютъ и бактеріи, паразитирующія внутри клѣтокъ растеній. Такой случай мы имѣемъ при образованіи особыхъ выростовъ на побѣгахъ маслины, въ клѣткахъ стебля которой паразитируетъ иногда бактерія, называемая Bacillus Oleae. Примѣромъ гипертрофіи тканей, вызываемой животными паразитами могутъ служить галлы на листьяхъ различныхъ растеній. У винограда такіе галлы на листьяхъ, а также похожія на нихъ вздутія на корняхъ, вызываются уколами филлоксеры (Phylloxera vastatrix). Образованія выростовъ эпидермальныхъ клѣтокъ на листьяхъ многихъ растеній, а иногда даже цѣлыхъ коростинокъ, вызываются уколомъ нѣкоторыхъ паукообразныхъ, особенно изъ рода Phytoptus. Случаевъ гипертрофіи растительныхъ тканей и цѣлыхъ органовъ вообще очень много. Подъ именемъ атрофіи органовъ разумѣется явленіе обратное гипертрофіи и состоящее въ постепенномъ уменьшеніи и упрощеніи растительныхъ органовъ и составляющихъ ихъ тканей, а иногда и въ совершенномъ ихъ исчезновеніи. Весьма существеннымъ и важнымъ является вопросъ о причинахъ образованія уродливостей вообще. Пока несомнѣннымъ является лишь тотъ фактъ, что такихъ причинъ нѣсколько, онѣ разнообразны. Такіе случаи уродливостей, какъ стерильность цвѣтовъ, фасціаціи, атрофія органовъ и нѣкоторые другіе возникаютъ отъ причинъ внутреннихъ и часто передаются по наслѣдству; цѣлый рядъ уродливостей, образованіе различныхъ выростовъ, наростовъ и галловъ, вызываются причинами внѣшними — воздѣйствіемъ паразитовъ на нормально развитые органы растенія. Въ чемъ же именно состоитъ само воздѣйствіе какъ внутреннихъ, такъ и внѣшнихъ причинъ на нормальные органы такимъ образомъ, что они уродуются—этотъ вопросъ остается пока открытымъ. Въ отношеніи уродливостей, вызываемыхъ различными паразитами, какъ-то различныхъ галловъ, выростовъ эпидермальныхъ клѣтокъ и другихъ случаевъ гипертрофіи, Бейеринкъ высказалъ весьма смѣлую гипотезу о выдѣленіи паразитами особой «энзимы роста (Wuchsenenzyme)», которая дѣйствуетъ на растительныя клѣтки такимъ образомъ, что онѣ начинаютъ усиленно дѣлиться и разростаться. Изученіе уродливостей играетъ важную роль въ морфологіи растеній. Наблюденіе такихъ случаевъ, какъ образованіе филлодіевъ, пистиллоидовъ, превращенія тычинокъ, пестиковъ и частей околоцвѣтника въ листочки и многіе другіе факты даютъ возможность установить гомологичность растительныхъ органовъ, а также дѣлать весьма важныя открытія въ области исторіи развитія растеній. Изученія уродливостей, происходящихъ на почвѣ дегенераціи, воспроизводимыя иногда экспериментальнымъ путемъ, даютъ богатый матеріалъ для умозаключеній въ области фитопатологіи и эволюціи растительныхъ организмовъ.

Рис. 7. Гипертрофія корней рѣпы подъ вліяніемъ внутриклѣточнаго паразита Plasmodiophora Brassicae Wor., вызывающаго «килу» крестоцвѣтныхъ растеній.

Литература. Moquin Tandon, «Elements de teratologie végétale» (Парижъ, 1841); M. T. Masters, «Vegetable Teratology» (Лондонъ, 1868; нѣмецкій переводъ Dammer); Penzig, «Pflanzen-Teratologie systematisch geordnet» (1890—1894); K. Goebel, «Organographie der Pflanzen» (I часть, Іена, 1898); Bejerinck, «Bot. Zeitung» (1888); K. Goebel, «Teratology in modern botany» («Science progress», 1896); Magnus, «Teratologische Mitteilungen» («Botan. Ver. d. Prov. Brandenburg», 1882); de-Fries, «Over de erfelijkkeid der fasciatien» («Botanisk Jaarboek Dodonaea», 1894); его же, «Monographie der Zwangsdrehungen» («Prings. Jahrb.», XX); его же, «Ein methode Zwangsdrehungen aufzusuchen» («Ber. der D. bot. Ges.», XII); его же, «Steriele Mais» («Bot. Jaarboek Dodonaea», 1890); Molliard, «Cécidies florales» («Ann. d. Sc. nat.», VIII Série, t. I); Mangin, «Recherches sur le polymorphisme floral» (Лионъ, 1889); Frank, «Pflanzenkrankheiten» (III).

И. Л. Сербиновъ.

Терлецкій (Владиміръ Николаевичъ, род. въ 1865 г.) — писатель, воспитанникъ кіевской духовной академіи. Главные его труды: «Духоборы и толстовцы» (Полтава, 1903); «Открытыя письма къ другу, увлекающемуся ученіемъ Л. Н. Толстого» (СПб., 1901); «Павловскіе сектанты» (Полтава, 1902); «На рубежѣ двухъ столѣтій» (ib., 1900); «Соблазнъ свободы совѣсти» (ib., 1902); «Краткій обзоръ соціалистическихъ ученій» (ib., 1906).

Термитофилы — животныя, живущія симбіотически въ гнѣздахъ термитовъ.

Термическая эквивалентность химическихъ превращеній—см. Термохимія (XXXIII, 15).

Термодинамическій потенціалъ —см. Энергія (химическая).

Термоклейстогамія — такъ называется клейстогамія (см. XV), если причиной ея служитъ недостатокъ теплоты.

Термонастія. Если движеніе растительныхъ органовъ обусловлено охлажденіемъ и нагрѣваніемъ ихъ, независимо отъ направленія, по которому распространяется теплота, то говорятъ о Т. Закрываніе и открываніе цвѣтовъ, а также «сонъ» растительныхъ органовъ обусловлены въ значительной мѣрѣ термонастическими движеніями (второй дѣйствующей причиной является здѣсь фотонастія).

Термоскопическіе глаза — свойственны нѣкоторымъ представителямъ Chiroteuthis изъ головоногихъ моллюсковъ. Они лежатъ разбросанными въ кожѣ въ задней части тѣла и на плавникахъ. Органы эти состоятъ изъ центральнаго нервнаго ствола, окруженнаго бокаломъ изъ крупныхъ прозрачныхъ клѣтокъ. Между эпидермисомъ и развѣтвленіями нерва на наружной стѣнкѣ бокала залегаетъ содержащая пигментъ большая въ видѣ линзы клѣтка (хроматофоръ), очевидно, непроницаемая или мало проницаемая для свѣтовыхъ лучей. Единственное предположеніе, которое мы можемъ сдѣлать на основаніи описаннаго строенія этихъ органовъ, что они служатъ для воспріятія тепловыхъ лучей. *В. М. Ш.*

Термотаксисъ. Движенія низшихъ организмовъ, растительныхъ и животныхъ, поскольку они обусловлены направленіемъ распространенія теплоты, именуются Т.

Термофильные микробы. Низшіе организмы, какъ и всѣ живыя существа вообще, могутъ жить лишь при точно опредѣленныхъ внѣшнихъ условіяхъ ихъ существованія, т. е. условій среды, въ которой они живутъ, при чемъ для каждаго внѣшняго фактора, для температуры, давленія, влажности и пр. наблюдаются опредѣленные maximum и minimum, въ предѣлахъ между которыми только и возможно существованіе даннаго организма. Внѣ этихъ предѣловъ жизнедѣятельность макро- и микроорганизмовъ прекращается, они или сразу погибаютъ, или сохраняютъ еще нѣкоторое время свою жизнеспособность—ведутъ, по удачному выраженію Клода Бернара, «скрытую (latente) жизнь». Среди внѣшнихъ факторовъ видное мѣсто занимаетъ температура. Для каждаго организма можно установить температурные maximum и minimum, при которыхъ возможно его существованіе вообще, но кромѣ того можно указать и тѣ температурные предѣлы, въ которыхъ его развитіе совершается нормально, т. е. температурный optimum. Для большинства живыхъ существъ optimum температуры лежитъ между 0° и 45° Ц. Микробы чаще всего нормально развиваются при 0°—50° Ц. Это—ихъ optimum. Пониженіе за 0° Ц. и повышеніе температуры выше 50° Ц. ведутъ у нихъ къ различнымъ патологическимъ явленіямъ и къ гибели. Но существуетъ цѣлый рядъ низшихъ организмовъ. микробовъ въ широкомъ смыслѣ этого слова, температурный optimum развитія которыхъ значительно выше, чѣмъ у другихъ организмовъ. Еще Микель наблюдалъ бактерій, которыя лучше всего развиваются при 70° Ц. и гибнутъ при пониженіи температуры до 50°—55° Ц. Ванъ-Тигемъ нашелъ одинъ Streptococcus, который свободно развивался при температурѣ въ 74° Ц. Подобные микробы носятъ названіе «термофильныхъ». Въ самое послѣднее время они изучались уже болѣе серьезно. Глобигъ выдѣлилъ изъ земли около 20 различныхъ бактерій, температурный optimum развитія которыхъ лежитъ около 65° Ц. Изслѣдованія Глобига, Рабиновича, Macfadyen, Blaxall, Laxa, Michaëlis'a, Kedzior'a и другихъ авторовъ обнаружили, что термофильные микробы широко распространены въ природѣ и играютъ въ ней существенную роль. Ихъ зародыши были находимы въ достаточномъ изобиліи въ почвѣ, какъ на поверхности ея, такъ и на глубинѣ, въ пыли, въ снѣгу, въ воздухѣ, а въ особенности въ водѣ, въ теплыхъ источникахъ, въ навозѣ и въ кишечникѣ человѣка. Среди термофильныхъ микробовъ мы встрѣчаемъ не только бактерій, но и другіе организмы, грибы и водоросли. Такъ въ 1846 году Flourens нашелъ одну водоросль, которая свободно жила при 98° Ц. Brewer находилъ въ одномъ горячемъ гейзерѣ при температурѣ въ 83° нѣкоторые виды Nostoc. Эренбергъ наблюдалъ развитіе Т. зеленыхъ и красныхъ водорослей въ теплыхъ источникахъ острова Искіи при температурахъ въ 63°—65° Ц. Изъ земли, навоза, теплыхъ источниковъ и кишечника человѣка Kedzior, Циклинская и другіе изслѣдователи неоднократно выдѣляли термофильные актиномицеты (Actinomyces)—лучистые грибки. Грибокъ Thermostreptothrix vulgaris по наблюденіямъ Kedzior въ теченіе 3 часовъ выноситъ температуру въ 80° Ц. Въ желудкѣ и кишечникѣ человѣка Мечниковъ, Ненцкій, Циклинская и др. находили Т. дрожжевые грибки Torula, Saccharomyces rosea, S. capsulatus, Monilia candida, а въ испражненіяхъ человѣка и животныхъ грибы Penicillium sp. и Mucor sp. Температурный optimum для большинства термофильныхъ микробовъ лежитъ въ предѣлахъ отъ 50°—70° Ц. въ среднемъ. При низшихъ температурахъ они также развиваются, но чаще всего дегенерируютъ, образуя involюціонныя формы или гибнутъ. Отношеніе Т. микробовъ къ кислороду различное. Среди нихъ есть и типичные аэробы и анаэробныя формы, послѣднія особенно среди бактерій. Вліяніе ихъ на окружающую среду существенно въ экономіи природы. Большинство термофильныхъ бактерій, а также грибовъ принадлежитъ къ энергичнымъ сапрогеннымъ (гнилостнымъ) формамъ, разлагающимъ сложныя органическія соединенія на простѣйшія. Въ землѣ, въ водѣ, а особенно въ навозѣ и въ содержимомъ кишечника человѣка и животныхъ постоянно находятся Т. микробы, пептонизирующіе, а также разрушающіе бѣлки съ образованіемъ амміака (NH_3). Въ этихъ же средахъ живутъ и Т. микробы, вызывающіе броженіе клѣтчатки съ

выдѣленіемъ углекислоты и метана (CO_2 и CH_4). По наблюденіямъ нѣсколькихъ авторовъ, нѣкоторые Т. микробы сбраживаютъ сахары, выдѣляютъ протеолитическій и діастатическій энзимы. Такимъ образомъ Т. микробы широко распространены въ природѣ, особенно благодаря тому, что среди нихъ есть не только аэробные, но и анаэробные организмы и они принимаютъ огромное участіе въ міровомъ круговоротѣ органогеновъ, углерода, кислорода, водорода и азота. Особый научный интересъ возбуждаетъ сущность термобіоза. Жизнь при высокихъ температурахъ, при 70° и болѣе, представляется прежде всего какъ бы противорѣчащей тому, что мы знаемъ изъ біологіи о нормальныхъ условіяхъ для существованія живой протоплазмы. Здѣсь прежде всего возникаетъ рядъ вопросовъ о томъ, какимъ образомъ на землѣ могли создаться условія для жизни при высокихъ температурахъ, специфично ли явленіе термобіоза для строго опредѣленныхъ формъ, каково происхожденіе термофильныхъ микробовъ, какъ согласуется жизнь при высокихъ температурахъ съ нашимъ представленіемъ о протоплазмѣ, какъ о комплексѣ малопостоянныхъ веществъ, разрушающихся уже при температурахъ въ 50°—55° Ц.? Вѣдь нѣкоторые бѣлки уже начинаютъ свертываться при этой температурѣ. Отвѣты на эти вопросы и являются задачею современной микробіологіи и кое-что въ этомъ направленіи уже сдѣлано, хотя все-таки наука пока не вышла еще здѣсь изъ области гипотезъ. Изслѣдованія Globig'a, Macfadyen'a, Blaxall'я, Мечникова, Цыклинской и мн. другихъ авторовъ приводятъ къ слѣдующимъ выводамъ по этому поводу. Въ природѣ дѣйствительно существуетъ иногда значительное нагрѣваніе той среды, въ которой приходится жить микробамъ. Солнце часто очень сильно нагрѣваетъ почву, а нѣкоторыя вещества, какъ напр., навозъ, сѣно, хлопокъ, ссыпанное зерно хлѣбныхъ злаковъ, подвергаясь разложенію, начинаютъ «горѣть», т. е. сильно нагрѣваться, такъ какъ совершающіеся въ нихъ процессы распада сложныхъ органическихъ веществъ сопровождаются выдѣленіемъ тепла, каковыя явленія и создаютъ естественныя условія для существованія термобіоза. При началѣ этого нагрѣванія, какъ солнечнаго, такъ и вызываемаго низшими сапрогенными организмами при разложеніи ими навоза и др. веществъ, въ землѣ и др. только что названныхъ средахъ находится много микробовъ, но по мѣрѣ повышенія температуры за 50° и выше значительная часть ихъ гибнетъ, а выживаютъ только нѣкоторые, приспособившіеся къ такому существованію. Такимъ образомъ явленіе термобіоза—есть явленіе приспособленія нѣкоторыхъ микробовъ къ естественному, ими же вызываемому въ нѣкоторыхъ случаяхъ, повышенію температуры среды. Термобіозъ—не специфиченъ и не обязателенъ для строго опредѣленныхъ формъ, такъ какъ среди термофильныхъ микробовъ мы встрѣчаемъ и такія формы, какъ Bacillus subtilis, Bacterium coli commune, Bacillus mesentericus, которые отлично развиваются и при низкихъ температурахъ. Итакъ, термобіозъ при гніеніи органическаго вещества обусловливается самими же Т. микробами и др. сапрогенными организмами. Относительно происхожденія Т. микробовъ пока есть два предположенія. По одному изъ нихъ Т. микробы—формы наиболѣе древнія, особенно бактеріи, существовавшія еще въ ту эпоху жизни нашей планеты, когда температура земли вообще была значительно выше. По другому—это формы, происшедшія отъ другихъ микробовъ путемъ позднѣйшаго приспособленія къ жизни при высокихъ температурахъ. Обѣ гипотезы весьма вѣроятны, но весьма возможно, что могли появиться обоими путями, тѣмъ болѣе, что среди этой, чисто физіологической группы организмовъ, есть представители разнообразныхъ классовъ микробовъ, не находящихся въ непосредственномъ филогенетическомъ родствѣ. Отвѣтомъ на вопросъ о томъ, почему протоплазма Т. микробовъ переживаетъ и энергично функціонируетъ при темп. выше 50°, не разрушаясь при этомъ—являются также гипотезы. Davenport объясняетъ это явленіе значительнымъ уменьшеніемъ воды въ протоплазмѣ Т. микробовъ при высокой температурѣ, а Цыклинская, кромѣ того предполагаетъ, что тутъ играютъ роль еще и другіе факторы, какъ напр., опредѣленное содержаніе солей въ протоплазмѣ, степень ея щелочности, способствующіе ея сохраненію при повышеніи температуры.

Литература. Miquel, «Bulletin de la station municipale de Paris» (1879); его же, «Annales de micrographie» (1888) и «Annuaire de Montsouris» (1881); Van Tieghem, «Bull. d. l. Soc. botan. de France» (1881); Globig, «Ueber Bacterien-Wachsthum bei 50°—70° C.» («Zeitschr. f. Hygiene», т. III, 1888); Macfadyen and Blaxall, «Thermophilic Bacteria» («Journal of Bacteriology and Pathology», т. III, 1894); ихъ же, «Thermophilic Bacteria» («Transactions of the Jenner Institut of Preventive Medicine», 2 сер.); Michaëlis, «Beitr. zur Kenntniss d. thermoph. Bact.» («Archiv für Hyg.», 36 т., 1899); Tsiklinsky, «Recherches sur les microbes thermophiles» (здѣсь собрана вся литература; Женева, 1903).

И. Л. Сербиновъ.

Термье (Pierre Termier)—проф. минералогіи въ высшей горной школѣ въ Парижѣ. Род. 3 іюля 1859 г. въ Ліонѣ. Ему принадлежитъ рядъ работъ, преимущественно петрографическаго содержанія, посвященныхъ описанію различныхъ горныхъ массивовъ (напр. Pelvoux, Briançonnais и пр.) Альпъ Савойи и Дофинэ.

***Терперъ** (Ѳедоръ Густавовичъ)—государственный дѣятель: ум. въ 1906 г.

Терпенные алкоголи. см. Терпены.

Терра-ди-сьенна—см. Охра.

Терракота (хим.)—см. Гончарное производство, Фаянсъ.

Терралитъ или *сидеролитъ*—родъ неглазурованныхъ терракотовыхъ издѣлій, выдѣлывается изъ тѣхъ же сортовъ глинъ, что идутъ для такъ называемой каменной посуды, но низшаго качества, или даже изъ приближающихся къ горшечнымъ; издѣлія посту-

паютъ въ продажу нерѣдко окрашенными лаковыми красками или бронзовымъ лакомъ. Выдѣлываются изъ Т. различные предметы украшенія, чаши, вазы, урны и т. п. то по античнымъ образцамъ, то въ современномъ стилѣ, часто расписанные на разнообразные сюжеты.

Территоріалистическая лига—еврейская организація, образовавшаяся въ 1904 г. послѣ 6-го конгресса сіонистовъ вслѣдствіе раскола въ средѣ послѣднихъ. Часть сіонистовъ, съ англійскимъ писателемъ И. Зангвилемъ во главѣ, вышла изъ состава сіонистской организаціи, положивъ начало *лигѣ территоріалистовъ*. Основной пунктъ различія территоріалистовъ отъ сіонистовъ заключается въ томъ, что первые допускаютъ созданіе автономнаго правоохраненнаго убѣжища для евреевъ-эмигрантовъ на всякой пригодной для этой цѣли территоріи, помимо Палестины. Т. лига ставитъ себѣ задачей—изысканіе средствъ для нахожденія соотвѣтственной территоріи и для колонизаціи на ней евреевъ на правахъ автономной области. Въ Россіи общество территоріалистовъ возникло въ 1905 году и легализировано правительствомъ въ 1907 г.

Терроръ *въ Россіи* былъ системой борьбы противъ правительства, состоявшей въ организаціи убійства отдѣльныхъ высокопоставленныхъ лицъ, а также шпіонствъ, и въ вооруженной защитѣ противъ обысковъ и арестовъ. Отдѣльные террористическіе акты имѣли мѣсто и раньше, но толчокъ террору, какъ системѣ, далъ выстрѣлъ Вѣры Засуличъ въ ген. Трепова, 24 янв. 1878 г. Съ этого времени въ средѣ революц. партій образуются два теченія: одно—за Т., другое—противъ. Сторонники Т. видѣли въ немъ способъ внести дезорганизацію въ ряды правительства; противники его считали эту цѣль недостижимой и стремились организовывать массы для борьбы со старымъ строемъ. Въ партіи «Земля и Воля» (1878—79) имѣлись оба теченія, но фактически она широко пользовалась терроромъ. Послѣ ея распаденія (1879) носительницей идеи Т. явилась «Народная Воля» (Доп. II, 240). Систематическій Т. прекратился въ 1882 г.; до начала XX-го вѣка встрѣчались только отдѣльные террористическіе акты. Въ 1901 г. былъ убитъ мин. нар. просв. Боголѣповъ, въ 1902 г.—мин. внутр. дѣлъ Сипягинъ, въ 1904 г.—мин. внутр. дѣлъ Плеве. Слѣдующіе годы были временемъ новаго развитія Т., шедшаго и со стороны партіи соціалъ-революціонеровъ, и со стороны различныхъ внѣпартійныхъ группъ. Рядомъ съ революціоннымъ или краснымъ Т. широко практиковался Т., называвшійся то бѣлымъ, то чернымъ, и исходившій изъ группъ вполнѣ консервативныхъ: сюда относятся еврейскіе погромы, убійства отдѣльныхъ оппозиціонныхъ дѣятелей (напр. Герценштейна въ іюлѣ 1906 г. въ Терiокахъ, Іоллоса въ мартѣ 1907 г. въ Москвѣ), избіенія интеллигентовъ, производимыя такъ называемой «черной сотней». *В. В—въ.*

***Терская область** (XXXIII, 82—90). Съ 1905 г. Т. область дѣлится на 4 отдѣла: Пятигорскій, Моздокскій, Кизлярскій и Сунженскій и 6 округовъ: Владикавказскій, Хасавъ-Юртовскій, Нальчикскій, Грозненскій, Веденскій и Назрановскій; затѣмъ территорія собственно Терскаго казачьяго войска дѣлится въ военномъ отношеніи на 4 полковыхъ округа—Волгскій, Горско-Моздокскій, Сунженско-Владикавказскій и Кизляро-Гребенской; территорія эта занимаетъ 2009047 дес. и состоитъ изъ: а) земель войскового запаса, б) общественныхъ станичныхъ надѣловъ и в) пожалованныхъ, взамѣнъ пенсіи, участковъ офицерамъ и чиновникамъ войскового сословія. Жителей къ 1 января 1906 г. 1046799, въ томъ числѣ 206021 челов. войскового сословія. Въ округахъ было 576237 челов., въ отдѣлахъ—314088, въ городахъ — 156474. Изъ городовъ болѣе значительные: обл. гор. Владикавказъ (59973 жит.), Пятигорскъ (27024), Грозный (24087) и Моздокъ (15116). Болѣе всего кавказскихъ горцевъ (539698), затѣмъ русскихъ (418384), ногайцевъ (36169), армянъ (16172), нѣмцевъ (13918), евреевъ (7517). Изъ горскихъ племенъ преобладаютъ чеченцы (212 т.), осетины (114 т.), кабардинцы (93 т.) и ингуши (50 т.). 45% населенія православныхъ, 47%—магометанъ. Старовѣровъ 41 т. или 7,5% всего населенія. Ср. «Отчетъ начальника Т. обл. за 1905 г.» (Владикавказъ, 1906).

***Терье** (Андре Theuriet)—франц. писатель: ум. въ 1907 г.

Тесть—см. Серебро (XXIX, 685).

Тесъ—см. Доски.

Тетерниковъ (Ѳедоръ Кузьмичъ)—даровитый поэтъ и беллетристъ, извѣстный подъ псевдонимомъ *Ѳедоръ Сологубъ*. Род. въ 1863 г.; окончилъ курсъ въ спб. учительскомъ институтѣ. Вниманіе обратилъ на себя разсказомъ «Тѣни», въ «Сѣверномъ Вѣстникѣ», 1894; позже былъ сотрудникомъ «декадентскихъ» и «модернистскихъ» журналовъ—«Новаго Пути», «Вопросовъ Жизни», «Золотого Руна», «Вѣсовъ», сборниковъ «Скорпіона» и «Грифа». Освободительное движеніе дѣлаетъ его сотрудникомъ «Нашей Жизни» и наиболѣе радикальныхъ сатирическихъ журналовъ 1905—1906 гг. Но изъ политическихъ писаній С. литературную цѣнность имѣютъ только его коротенькія чрезвычайно-колоритныя «Политическія сказочки». Отдѣльнымъ изданіемъ напеч.: «Стихи. Книга первая» (СПб., 1896); «Тѣни. Разсказы и стихи» (книга вторая, СПб., 1896); «Тяжелые сны. Романъ» (2 изд., СПб., 1896 и 1900); «Собраніе стиховъ. Книга III и IV» (М., 1904); «Жало Смерти. Разсказы» (М., 1904); «Книга сказокъ» (М., 1900); «Родинѣ. Пятая книга стиховъ» (СПб., 1906); «Политическія сказочки» (СПб., 1906); «Истлѣвающія личины. Разсказы» (М., 1907); «Мелкій бѣсъ. Романъ» (СПб., 1907) «Змій. Шестая книга стиховъ» (СПб., 1907); «Литургія мнѣ. Мистерія» (М., 1907; конфискована по обвиненію въ кощунствѣ). Въ рядахъ русскаго «декадентства» С. занимаетъ совсѣмъ особое мѣсто. Общими чертами этого теченія являются ломаніе, напускныя чувства, ходульность, напряженность; С., напротивъ того, писатель безусловно-искренній, въ томъ смыслѣ, что все имъ создаваемое естественно и органически связано съ его психопатологическимъ писательскимъ

темпераментомъ. Безгранично унылъ внутренній міръ С.; вѣчный сумракъ царитъ въ его душѣ. Чуждъ онъ какихъ-бы то ни было радостей и тяжелымъ гнетомъ давитъ читателя гипнозъ замѣчательнаго таланта С. «Жало Смерти», говоря заглавіемъ одного изъ его сборниковъ, неудержимо влечетъ и манитъ С. къ себѣ. Смерть и подобіе ея—безуміе—основной мотивъ его стихотвореній и исключительный мотивъ его прозы. У Сологуба нѣтъ ни одного разсказа, гдѣ бы дѣло не кончалось смертью, убійствомъ, самоубійствомъ, чаще всего—самоубійствомъ на зарѣ жизни. И умираютъ самоубійцы С. вовсе не потому, что они разочаровались въ жизни, потерпѣли какое-нибудь крушеніе надеждъ и т. п.; ихъ прямо манитъ къ себѣ смерть. Школьникъ выбрасывается изъ окна потому, что на него произвела неотразимое впечатлѣніе летящая фигура дѣвочки, выпавшей изъ четвертаго этажа; богатая, красивая дѣвушка закалываетъ себя передъ зеркаломъ, созерцая свое прекрасное тѣло. Наряду съ заражающею жаждою смерти, чрезъ все творчество С. сплошною полосою проходитъ манящая и гипнотизирующая струя безумія, особенно ярко выраженная въ самомъ стройномъ изъ разсказовъ С.—«Тѣни». И къ числу сильнѣйшихъ сторонъ таланта С. принадлежитъ его умѣнье дѣлать незамѣтнымъ переходъ отъ нормальнаго состоянія къ безумію формальному и несомнѣнному. Наконецъ третьимъ основнымъ элементомъ творчества С. является дикая, почти патологическая, небывалая еще въ русской литературѣ похоть, временами граничащая съ садизмомъ (въ особенности это относится къ «Тяжелымъ Снамъ»). Въ «Мелкомъ бѣсѣ» фигурируютъ такія «полу-дѣвы», предъ которыми французскія demi-vierges совершенно блѣднѣютъ. Исканіе смерти, безуміе и похоть сплетаются въ творчествѣ С. въ кошмаръ, съ чисто-литературной стороны, однако, проведенный съ крупнымъ мастерствомъ. Поклонники С. изъ лагеря «Скорпіона» и декадентства опредѣляютъ С. какъ человѣка, поклоняющагося дьяволу, вмѣсто Бога. Для такого опредѣленія всего легче подыскать рядъ доказательствъ въ стихахъ С. Они даютъ богатый запасъ данныхъ для сужденія объ авторѣ, потому что это почти сплошная лирика, почти сплошное мельканіе мѣстоименія я, я, я. Этотъ «индивидуализмъ» sui generis чрезвычайно однообразенъ и утомителенъ. Кто знаетъ одну изъ шести «книгъ» стиховъ С., знаетъ ихъ всѣ. Всѣ его стихотворенія написаны съ одною и тою же сжатостью, тѣмъ же прекраснымъ, подчасъ областнымъ, языкомъ, съ тѣмъ же выворачиваніемъ всего своегонастроенія, безъ малѣйшаго желанія принарядиться. Въ одномъ изъ такихъ признаній С. символически разсказываетъ исторію своей души въ такомъ видѣ: «Когда я въ бурномъ морѣ плавалъ и мой корабль пошелъ ко дну, я такъ воззвалъ:— отецъ мой, Дьяволъ, спаси, помилуй, — я тону. Не дай погибнуть раньше срока душѣ озлобленной моей, — я власти темнаго порока отдамъ остатокъ черныхъ дней. И Дьяволъ взялъ меня и бросилъ въ полуистлѣвшую ладью. Я тамъ нашелъ и пару веселъ, и сѣрый парусъ, и скамью. И вынесъ я опять на сушу, въ больное злое житіе, мою отверженную душу и тѣло грѣшное мое. И вѣренъ я, отецъ мой, Дьяволъ, обѣту, данному въ злой часъ, когда я въ бурномъ морѣ плавалъ, и Ты меня изъ бездны спасъ. Тебя, отецъ мой, я прославлю въ укоръ неправедному дню, хулу надъ міромъ я возставлю и соблазняя соблазню». Поэтъ весь отдался «мечтѣ порочной». Она «къ грѣху таинственно звала и скучной стала мнѣ житейская пустыня и жажда дѣлъ великихъ умерла». Царица радостнаго зла «сошла въ душѣ моей ожесточенной нелюдимкой и научила презирать людскія скучныя забавы, и чары тайныя вкушать, благоуханныя отравы». Кругъ вождѣленій опредѣлился весьма точно: «И лишь позоръ нагого преступленья заманчивъ какъ всегда, и сладко намъ нѣмое изступленье безумства и стыда». Поэтъ отдаетъ себѣ вполнѣ ясный отчетъ о необычности своихъ вкусовъ: «я иду путемъ опаснымъ, надъ нѣмой и темной бездной»; «къ страннымъ и тайнымъ утѣхамъ приблизили сердце мое наслажденье и грѣхъ». Онъ, наконецъ, прямо говоритъ: «душевныхъ ранъ я не таю, благословивъ мое паденье». И тѣмъ не менѣе, опредѣленіе поэзіи С. какъ служенія «дьяволу» невѣрно, потому что съ понятіемъ о «дьяволѣ» связано представленіе о чемъ-то торжествующемъ и наслаждающемся. А этого-то и слѣда нѣтъ у С. Цѣлый рядъ грустныхъ признаній даютъ картину безотрадной внутренней жизни поэта. «Моя душа подавлена великою тоской»; «грустно грежу, скорбь лелѣю, паутину жизни рву и дознаться не умѣю для чего и чѣмъ живу». Въ душѣ у него всегда «больныя томленія передъ бѣдою»; его безпощадно гнететъ «слѣпой судьбы неумолимость». Еще сравнительно лучшій исходъ этой тоски—тупое безразличіе: «мы спокойны, не желающіе, лучшихъ дней не ожидающіе, жизнь и смерть равно встрѣчающіе съ отуманеннымъ лицомъ». Гораздо чаще лирика С., подобно прозѣ его, прямой гимнъ смерти: «Предтечи смерти — увяданья съ отрадой вижу я черты». Къ «ангелу мечты полувочной» онъ обращается съ мольбою: «знаю, я жизни и счастья не стою, о если-бъ смертью повѣялъ мнѣ ты». Страхъ смерти надо въ себѣ истребить: «кто близкой смерти не боится, тотъ счастья высшаго достигъ», а посему «отдадимся могилѣ безъ спора, какъ малютка своей колыбели, мы и истлѣемъ въ ней скоро и безъ цѣли». Если уже держаться демонологіи, то общее настроеніе и поэзіи и прозы С. можно опредѣлить страннымъ, повидимому, областнымъ, словомъ «недотыкомка», введеннымъ въ литературу С. «Недотыкомка сѣрая» сродни Лиху, она «все вокругъ вьется да вертится», она очертила вокругъ поэта «погибельный кругъ», она его «истомила коварной улыбкой, истомила присядкою зыбкою». Образъ «недотыкомки» получаетъ особое развитіе въ полубредовомъ романѣ С. «Мелкій бѣсъ», герою котораго—страдающему маніей преслѣдованія Передонову— «недотыкомка» представляется «грязнымъ, вонючимъ, противнымъ и стран-

нымъ» существомъ; «дымная, многовидная», она мелко лжетъ, «визгливо хохочетъ» и, лишенная всего того блеска, съ которымъ всегда связано понятіе о демоническомъ, окутываетъ жизнь грязной, сѣрой пеленой. С. себя сравниваетъ въ одномъ изъ своихъ стихотвореній съ жалкимъ подзаборнымъ растеніемъ: «на сѣрой кучѣ сора, у пыльнаго забора, по улицѣ глухой, цвѣтетъ въ исходѣ мая, красою не прельщая, унылый звѣробой. Въ скитаніяхъ ненужныхъ, въ страданіяхъ недужныхъ, на скудной почвѣ золъ, внѣ свѣтлыхъ впечатлѣній безрадостный мой геній томительно расцвѣлъ». Отъ сѣрости кучи сора его и тянетъ и къ «царицѣ радостнаго зла», и къ «великой тишинѣ» смерти. Эта тоска совершенно перепачиваетъ общее впечатлѣніе отъ кошмарнаго творчества С. Пусть онъ и сталъ «по ту сторону добра», пусть даже творчеству его органически присуще прямое и неприкрытое мучительство (особенно яркое въ учителѣ изъ «Червяка» и Передоновѣ изъ «Мелкаго бѣса»). Но глубокое страданіе, которымъ отмѣчено все, что писалъ С., возбуждаетъ и глубокое чувство сострадания къ его безнадежно-гибнущему настроенію. Декадентство часто хвастаетъ и кичится своею порочностью. Этого дешеваго кокетничанья и слѣда нѣтъ въ истинно-скорбномъ, трагическомъ творчествѣ С.

С. Венгеровъ.

Тетрабром-фенолфталеинъ—см. Фталеины (XXXVI, 836).

Тетрагидро-*карвеолъ* — см. Терпены (XXXIII, 56). *Т.-нафтиламины*—см. Нафтиламины. *Т.-нафтолы* — см. Фенолы (XXXV, 482). *Т.-хинолинъ* — см. Хинолинъ (XXXVII, 284).

Тетрагональная система — см. Квадратная система.

Тетрады (ботан.) — расположенныя четверками споры и материнскія клѣточки пыльцевыхъ зернышекъ.

Тетразил-*азоимидъ*—см. Амидотетразолъ (доп.). *Т.-гидразинъ* — см. Азотетразолъ (доп.) и Амидотетразолъ (доп.).

Тетразо-краски—см. Краски органич. искусств. (XVI, 531).

Тетразоліевыя соединенія—см. Пирро-азолы (XXIII, 681).

Тетразоаминаммоній—см. Аминамины (доп.).

Тетраіод-*фенолфталеинъ*—см. Фталеины (XXXVI, 836). *Т.-этиленъ*—см. Іодистый углеродъ.

Тетракетоны—см. Трикетоны (доп.).

Тетраксоніи (Tetraxonia)—кремневыя губки съ четырехосными кремневыми иглами (иначе Tetractinellidae); тріаксоніи (Triaxonia)—кремневыя губки съ трехосными иглами (Hexactinellidae); монаксоніи (Monaxonia)—кремнероговыя губки съ одноосными кремневыми иглами (Cornacuspongia). Къ послѣднимъ относится наша бодяга (Spongilla); ко вторымъ нѣкоторыя губки, достигающія громадной величины (напр. Geodia gigas, Poterion neptuni), къ первымъ стеклянная губка (Euplectella и др.).

Тетрамерные цвѣтки. — Цвѣтки, составленные изъ четырехчленныхъ мутовокъ (четыре чашелистика, четыре лепестка вѣнчика и т. д.) носятъ названіе Т. цвѣтковъ (ср. Тримерные цвѣтки, ниже).

Тетраметил-*бензолъ*—см. Углеводороды ароматич. (XXXIV, 443). *Т.-мочевая кислота*—см. Тетраметилоксипуринъ. *Т.-этанъ* — см. Гексаны. *Т.-этиленгликоль* — см. Гликоли и Пинаконы.

Тетраметилен-гликоль — см. Бутиленгликоли. *Т.-иминъ* или пирролидинъ—см. Имины и Пирролъ.

Тетраминовыя соли — см. Кобальтіаковыя соединенія (XV, 481).

Тетранитро-*метанъ* — см. Нитроформенъ. *Т.-фенолфталеинъ* — см. Фталеины (XXXVI, 836).

Тетраокси-*антрахиноны* — см. Оксиантрахиноны. *Т.-бензолъ*—см. Фенолы (XXXV, 481).

Тетрапропиламмоній — см. Пропиламинъ.

Тетратеребентенъ, тетратерпены—см. Терпены (XXXIII, 59).

Тетратіопентонъ—см. Тіокетоны.

Тетрафенил-*кротолактонъ*—см. Лепиденъ. *Т.-метанъ*—см. Фенилметаны. *Т.-фурфуранъ*—см. Лепиденъ. *Т.-этанъ* — см. Углеводороды ароматич. (XXXIV, 445).

Тетрахлор-*ацетонъ*—см. Хлорацетоны. *Т.-эфиръ*—см. Эфиръ сѣрный.

Тетрацетилендикарбоновая кислота — см. Диацетилендикарбоновая кислота (доп.).

Тетрацетилэтанъ—см. Три- и тетракетоны (доп.).

Тетрилендикарбоновая кислота—см. Тетраметиленкарбоновыя кислоты.

***Тетъ** (Peter Guthrie Tait)—шотландскій математикъ и физикъ; ум. въ 1901 г.

***Техническое образованіе.**— Въ области *высшаго Т. образованія* въ 1900—1907 гг. состоялись слѣдующія важнѣйшія узаконенія. 12 іюня 1900 г. утверждено положеніе о томскомъ технологическомъ институтѣ; помимо обычныхъ отдѣленій химическаго и механическаго въ его составѣ открыты еще отдѣленія инженерно-строительное и горное. 4 февраля 1902 г. утверждено положеніе о с.-петербургскомъ политехническомъ институтѣ вѣдомства министерства финансовъ (нынѣ—министерства торговли и промышленности). Институтъ состоитъ изъ 4 отдѣленій: металлургическаго (съ электрохимическимъ подъотдѣломъ), электромеханическаго, кораблестроительнаго и экономическаго. На всѣхъ трехъ первыхъ отдѣленіяхъ преподаются: богословіе (также и на экономическомъ отд.), высшая математика, начертательная геометрія, теоретическая механика, физика, химія, прикладная механика и машиностроеніе, строительное искусство и архитектура, электротехника, черченіе, рисованіе, политическая экономія, статистика, счетоводство и иностранные языки. Кромѣ того, по отдѣленіямъ преподаются: на металлургическомъ—электрохимія, кристаллографія, минералогія, геологія и ученіе о мѣсторожденіи и добычѣ полезныхъ ископаемыхъ, механическая и хи-

мическая технологія, металлургія, горнозаводскій анализъ (пробирное дѣло) и фабричное законодательство; на электромеханическомъ отдѣленіи — электрохимія, механическая технологія, гигіена и фабричное законодательство; на кораблестроительномъ отдѣленіи—технологія, теорія корабля, корабельная архитектура и судостроеніе, устройство пароходовъ и другихъ плавучихъ сооруженій, ученіе о заводоуправленіи; для лицъ, окончившихъ курсъ кораблестроительнаго отдѣленія и желающихъ изучить военное судостроеніе, читаются спеціальные курсы конструкціи военныхъ судовъ, въ томъ числѣ минныхъ и подводныхъ, судовой артиллеріи, миннаго дѣла, военно-морской администраціи и исторіи флота. Задача экономическаго отдѣленія — подготовка учащихся къ государственно-общественной службѣ и къ веденію коммерческихъ операцій. На этомъ отдѣленіи преподаются: исторія хозяйственнаго быта въ связи съ исторіей политической экономіи, теорія политической экономіи, прикладная полит. экономія, статистика, наука о финансахъ, энциклопедія права, исторія, государственное право, гражданское право, торговое право, вексельное право, морское право, гражданское и торговое судопроизводство, уголовное право и процессъ, международное право, общее землевѣдѣніе, экономическая географія, физика, химія, товаровѣдѣніе съ технологіей, счетовѣдѣніе, теорія вѣроятностей, финансовыя вычисленія и иностранные языки; могутъ читаться спеціальные курсы по техникѣ податного дѣла, фабричному законодательству, желѣзнодорожнымъ тарифамъ, таможенному и страховому дѣлу, экономической географіи отдѣльныхъ странъ, отдѣльнымъ группамъ товаровъ, разнымъ видамъ счетоводства, коммерческимъ вычисленіямъ, коммерческой корреспонденціи и проч. Учебный курсъ на всѣхъ отдѣленіяхъ продолжается 4 года; для лицъ, окончившихъ кораблестроительное отдѣленіе и желающихъ изучить особенности военнаго судостроенія, полагается 5-ый курсъ. Студенты, окончившіе курсъ, получаютъ званія инженеръ-металлурга, инженеръ-электрика, морского инженера, кандидата экономическихъ наукъ или дѣйствительнаго студента. Закономъ 12 іюня 1902 г. учреждено въ составѣ варшавскаго политехническаго института горное отдѣленіе, съ четырехлѣтнимъ курсомъ. Закономъ 12 мая 1903 г. расширенъ курсъ екатеринославскаго высшаго горнаго училища (Доп. I, 730). Закономъ 5 января 1904 г. предоставлено лицамъ, окончившимъ курсъ высшихъ Т. учебныхъ заведеній (за исключеніемъ института гражд. инженеровъ и электротехническаго), право производства всякаго рода строительныхъ работъ и составленія проектовъ всякихъ зданій и сооруженій. Временными правилами 27 августа и указомъ 17 сентября 1905 г. установлено автономное управленіе во всѣхъ высшихъ Т. учебныхъ заведеніяхъ. Въ мартѣ 1907 г. утверждено положеніе совѣта министровъ объ учрежденіи въ Новочеркасскѣ политехническаго института въ составѣ отдѣленій: горнаго, инженерно-меліоративнаго, механическаго, химическаго и коммерческаго; до утвержденія въ законодательномъ порядкѣ положенія и штата института, на содержаніе его расходуются средства, ассигнуемыя на содержаніе варшавскаго политехническаго института (съ 1906 г. временно закрытаго, за отказомъ поляковъ отъ занятій на русскомъ языкѣ). Въ области *средняго* и *низшаго Т. образованія* состоялись слѣдующія главныя законоположенія. Закономъ 30 января 1902 г., при учрежденіи Императ. русскимъ техническимъ обществомъ школы десятниковъ по дорожному и строительному дѣлу въ Кіевѣ, опредѣлены основныя правила для подобнаго рода школъ. Въ нихъ преподаются: 1) Законъ Божій, 2) русская грамота въ связи съ краткими свѣдѣніями изъ отечественной исторіи и географіи, 3) ариѳметика и геометрія, 4) начальныя основанія физики и механики, 5) общія начала строительнаго искусства, 6) части зданій, 7) дорожное дѣло, 8) землемѣріе, 9) печное дѣло, 10) подача первой медицинской помощи, 11) рисованіе и чистописаніе, 12) проекціонное черченіе, 13) техническое черченіе, 14) составленіе рабочихъ чертежей и знакомство съ урочнымъ положеніемъ и 15) моделированіе. Въ школу принимаются рабочіе, пробывшіе не менѣе 4 лѣтъ на строительныхъ или дорожныхъ работахъ и представившіе свидѣтельство объ окончаніи курса въ общеобразовательной школѣ Импер. русскаго техн. общества или выдержавшіе установленное испытаніе. Курсъ ученія продолжается 2 года; по окончаніи его ученики обязаны прослужить по земско-дорожной части не менѣе двухъ лѣтъ. Закономъ 18 марта 1902 г. предоставлено министру финансовъ (нынѣ—министру торговли и промышленности) открывать технические и ремесленные учебныя мастерскія и курсы, имѣющіе цѣлью сообщать рабочимъ и ремесленникамъ «техническія познанія и практическія умѣнія въ томъ мастерствѣ либо производствѣ, въ которомъ они заняты, а также начальныя свѣдѣнія изъ отраслей знаній, непосредственно необходимыхъ для пониманія процессовъ изучаемаго производства». Обученіе въ учебныхъ мастерскихъ и на курсахъ безплатное. Въ мастерскія и на курсы принимаются лица обоего пола, всѣхъ состояній и вѣроисповѣданій; курсы предназначаются главнымъ образомъ для взрослыхъ, а учебныя мастерскія — для несовершеннолѣтнихъ рабочихъ. До начала 1907 г. открыто всего семь учебныхъ мастерскихъ и курсовъ. 6 мая 1902 г. утверждено новое положеніе о мореходныхъ учебныхъ заведеніяхъ, а 13 іюня 1905 г. — положеніе объ учебныхъ заведеніяхъ для подготовленія судовыхъ механиковъ торговаго флота (Доп. II, 207). 10 іюня 1902 г. утверждены положеніе о художественно-промышленномъ образованіи и положеніе о рѣчныхъ училищахъ вѣдомства путей сообщенія. Въ 1902 г. на средства всероссійскаго съѣзда мукомоловъ въ Одессѣ открыта школа мукомоловъ; закономъ 6 іюня 1905 г. опредѣлены основныя положенія для этой школы, при чемъ министру финансовъ (нынѣ министру тор-

говли и промышленности) предоставлено право открывать другія школы подобнаго рода. Курсъ ученія 3 года. Въ школѣ преподаются: Законъ Божій, русскій языкъ, математика, физика, электротехника, химія, теоретическая механика, строительное искусство, технологія металловъ и дерева, сопротивленіе матеріаловъ, графостатика, построеніе машинъ, зерновѣдѣніе, мукомольное производство, черченіе и счетоводство. Въ школу принимаются лица, окончившія городское училище по положенію 1872 г. или ремесленное училище по положенію 1888 г. Въ послѣдніе годы усиліями частныхъ лицъ положено начало организаціи *женскаго Т. образованія* (Доп. I, 751).

Литература. Н. Климовъ, «Вопросы Т. образованія» («Вѣстникъ Евр.», 1900, VIII); «Сборникъ матеріаловъ по Т. и профессіональному образованію» (изд. министерства народнаго просвѣщенія, 1895—1902); В. Я. Ч., «Т. образованіе въ Англіи» («Журналъ Мин. Путей Сообщ.», 1903, III); А. Н. Михайловъ, В. А. Галецкій и Б. П. Аглаимовъ, «Учебное дѣло въ министерствѣ торговли и промышленности» (1905); «Резолюціи III съѣзда русскихъ дѣятелей по техническому и профессіональному образованію въ Россіи 1903—1904 гг.» (1906). См. также журналъ «Техническое Образованіе». *Н. Ив—ко.*

Тибетская англійская экспедиція 1904 года. Русское вліяніе въ Тибетѣ сильно возросло съ 1901 г. Англія постаралась воспользоваться первымъ же удобнымъ обстоятельствомъ, а именно русско-японской войной, чтобы упрочить тамъ свое вліяніе. Еще въ началѣ 1903 г. англійское правительство послало въ Тибетъ коммиссію для переговоровъ относительно открытія границъ и облегченія торговыхъ сношеній; она вернулась, такъ какъ была встрѣчена очень недружелюбно. Тѣмъ временемъ правительство снарядило большую военную экспедицію и послало ее въ Тибетъ подъ начальствомъ ген. Макдональда, съ полковн. Янхусбандомъ (Younghusband) для дипломатическихъ переговоровъ. Экспедиція состояла изъ 4000 чел. войска и 7000 прислужниковъ. По объясненію англ. правительства, она преслѣдовала исключительно мирныя торговыя цѣли и не должна была идти дальше Гіангтсе. Сначала она дѣйствительно избѣгала столкновеній съ туземцами, но, достигнувъ Гіангтсе (6 мая 1904 г.), подверглась нападенію, безъ большихъ потерь съ ея стороны. Не смотря на угрожающее настроеніе страны, англичане послали въ Лхассу ультиматумъ съ требованіемъ прислать къ нимъ не позже 25 іюня уполномоченнаго отъ тибетскаго правительства и китайскаго представителя, для переговоровъ. Когда удовлетворительнаго отвѣта на ультиматумъ не послѣдовало, войско двинулось къ Лхассѣ, гдѣ расположилось лагеремъ 3 авг. Далай-Лама бѣжалъ въ монастырь, находящійся въ нѣсколькихъ миляхъ отъ Лхассы, но договоръ все-же заключилъ черезъ своихъ замѣстителей, въ присутствіи китайскаго посла. По этому договору Тибетъ открылъ для торговли 3 рынка и уплатилъ 500000 фн. ст. контрибуціи; англичане оставили гарнизонъ въ дол. Джумби; безъ согласія Великобританіи никакая иностранная держава не можетъ пріобрѣтать территоріи въ Тибетѣ, проводить жел. дороги, устраивать телеграфы и открывать горно-заводскія предпріятія. 23 сент. 1904 г. экспедиція выступила въ обратный путь.

Тибетъ—см. Шерстяныя ткани.

***Тибоденъ** (Tibaudin) — политическій дѣятель: ум. въ 1905 г.

Тивольскій (Николай Андреевичъ) — композиторъ (род. въ 1834 г.). Написалъ музыку къ балетамъ «Мельники» и «Деревенскій праздникъ». Особой популярностью пользуется сборникъ дѣтскихъ пѣсенъ Т.: «Гудокъ».

Тигельный горнъ—см. Литая сталь.

Тигмоморфозъ. — Если вліяніе на форму органовъ оказываетъ соприкосновеніе ихъ съ какими-либо тѣлами, то соотвѣтствующее измѣненіе формы называютъ Т.

Тигмотаксисъ.—Если подвижныя клѣточки, раздраженныя прикосновеніемъ съ какимъ-либо тѣломъ, стремятся остаться съ нимъ въ соприкосновеніи, то говорятъ о Т. или *стереотаксисѣ.* Сперматозоиды фукусовъ, одноклѣтная сѣрная бактерія Chromatium Weissii и другіе организмы обнаруживаютъ явленіе Т. (см. Таксисъ, XXXII, стр. 520).

Тигмотаксисъ и *тигмотропизмъ* — явленія реакціи (выражающейся въ направленіи движенія и роста) на одностороннее раздраженіе прикосновеніемъ. Такъ, напр., если организмъ отвѣчаетъ на прикосновеніе посторонняго тѣла тѣмъ, что какъ бы прилипаетъ къ нему, то мы имѣемъ дѣло съ явленіями тигмотаксиса и притомъ тигмотаксиса положительнаго, а отталкивающее дѣйствіе прикосновенія получаетъ названіе тигмотаксиса отрицательнаго. Если опустить стеклянную палочку въ каплю сѣмянной жидкости таракана, то находящіеся въ жидкости живчики пристанутъ головками къ палочкѣ, обнаруживая положительный тигмотаксисъ. Инфузорія туфелька при прикосновеніи къ постороннему тѣлу начинаетъ энергично работать рѣсничками въ направленіи къ этому тѣлу, а рѣснички, прикасающіяся къ нему, остаются неподвижными (Jennings, 1897). Это тигмотаксическое вліяніе такъ сильно, что оно не можетъ быть побѣждено свойственнымъ этой инфузоріи стремленіемъ къ отрицательному полюсу при прохожденіи постояннаго тока. Если дѣйствіе прикосновенія будетъ отталкивающее, то мы говоримъ, что организмъ обнаруживаетъ отрицательный тигмотаксисъ. Если организмъ, раздраженный прикосновеніемъ, растетъ такъ, что плотно прилегаетъ къ постороннему тѣлу, то мы говоримъ о положительномъ тигмотропизмѣ. Такое явленіе обнаруживаютъ части вьющихся растеній, корневидныя части колоній гидроидныхъ полиповъ. Отталкивающее дѣйствіе посторонняго тѣла на ростъ—представитъ явленіе отрицательнаго тигмотропизма. Явленія отрицательнаго Т. и тропизма, хотя и возможны, но не были изслѣдованы. *В. М. Ш.*

Тигмотропизмъ — искривленія усиковъ, корней подъ вліяніемъ соприкосновенія съ твердымъ тѣломъ. Синонимами Т. являют-

ся *гаптотропизмъ* (Эррера) и *піззотропизмъ* (Саксъ).

***Тизенгаузенъ** (баронъ Владиміръ Густавовичъ)—нумизматъ: ум. въ 1902 г.

Тикканенъ (Johan Jakob)—финляндскій ученый (род. въ 1857 г.), профессоръ эстетики и исторіи искусствъ въ гельсингфорсскомъ университетѣ. Главные его труды: «Der malerische Styl Giottos» (1884), «Die Genesismosaiken in Venedig und die Cottonbible» (1889), «Die Psalterillustration im Mittelalter» (1895—1903). *В. М. С.*

***Тиле** (Корнелій-Петеръ Tiele)—нидерландскій богословъ: ум. въ 1902 г.

Тиллы.—Паренхимныя клѣтки, лежащія по сосѣдству съ сосудами, нерѣдко даютъ выросты внутрь полости сосудовъ. Выросты эти образуются въ тѣхъ мѣстахъ, гдѣ оболочка сосуда тонка, и называются они Т. Содержимое Т. состоитъ изъ протоплазмы и клѣточнаго сока; оболочка ихъ остается обыкновенно тонкой. Разрастаясь, тиллы сталкиваются другъ съ другомъ и могутъ совершенно закупорить сосудъ. Замѣчательно при этомъ, что въ мѣстахъ срастанія сосѣднихъ тиллъ наблюдается образованіе поръ, т. е. нѣкоторыя мѣста оболочки, соотвѣтствующія другъ другу въ сосѣднихъ Т. остаются болѣе тонкими, чѣмъ остальная ихъ оболочка. Иногда, хотя и весьма рѣдко, Т. отграничиваются отъ произведшей ихъ клѣточки поперечной перегородкой. Образованіе Т. наблюдается часто какъ слѣдствіе перерѣзки сосудовъ, напримѣръ, на черенкахъ. Однако, и на неповрежденныхъ сосудахъ образованіе Т. представляетъ собою весьма распространенное явленіе даже у нѣкоторыхъ однолѣтнихъ растеній. Примѣромъ регулярнаго образованія Т. можетъ служить бѣлая акація, у которой уже къ осени всѣ сосуды, образовавшіеся въ данномъ году, оказываются выполненными Т. У другихъ древесныхъ породъ сосуды закупориваются Т. позже и не столь регулярно. *В. Арц.*

Тильманъ (Германъ Tillmanns)—выдающійся нѣм. хирургъ, род. въ 1844 г. Съ 1889 г. проф. лейпцигскаго унив. Вмѣстѣ съ Гейбнеромъ Т. учредилъ въ Лейпцигѣ образцовую дѣтскую больницу. Ему принадлежитъ рядъ работъ о болѣзняхъ суставовъ, опухоляхъ, о ранахъ, объ операціяхъ брюшной и грудной полости, о трепанаціи, о пораненіи нервовъ, объ оперативномъ швѣ и др. Его учебникъ «Lehrbuch der allgemeinen und speciellen Chirurgie» (7-е изд. 1899) переведенъ на многіе иностр. языки.

Тималіи (Timeliidae)—сборное семейство пѣвчихъ птицъ (изъ подотр. Dentirostres), заключающее въ себѣ преимущественно тропическіе виды. Болѣе типичные представители семейства нѣсколько напоминаютъ дроздовъ. Отличаются довольно толстымъ, сжатымъ съ боковъ, слабо изогнутымъ клювомъ, короткими округленными крыльями и довольно длиннымъ, обыкновенно округленнымъ хвостомъ съ широкими рулевыми перьями. Живутъ въ кустарникахъ или лѣсныхъ порослях. Питаются какъ животной, такъ и растительною пищею (плодами и ягодами). Примѣромъ Т. могутъ служить *абессинскій дроздъ* (Crateropus leucopygius) и относящаяся къ тому-же роду *птица-кошка* (Crat. carolinensis). Первый живетъ въ густыхъ кустарникахъ абессинскихъ горъ, а второй видъ въ кустарникахъ и садахъ Сѣв.-Америк. Соедин. Штатовъ. Птица-кошка залетала въ Европу (на о-въ Гельголандъ). Общая окраска ея—сѣрая; темя, затылокъ и хвостъ черные. Подобно пересмѣшнику подражаетъ пѣнію и крикамъ другихъ птицъ и вообще животныхъ. Къ сем. Т. относятся также молотильщикъ (Pomatorhinus, см.) и солнечныя птицы (Liothrix, см.). *Ю. В.*

Тиманнъ (Іоганнъ-Карлъ Tiemann)—нѣмецкій химикъ (1848—1899). Изучалъ въ берл. унив. химію у Гофмана, затѣмъ былъ его ассистентомъ, а по смерти Гофмана—его замѣстителемъ. Т. напечаталъ 190 работъ, относящихся къ различнымъ вопросамъ органической химіи и микрохимическому изслѣдованію водъ. Работы Т. относятся къ числу выдающихся химическихъ изслѣдованій прошлаго столѣтія. Т. разработалъ полученіе большихъ количествъ тринитротолуола и тринитробензола, изучалъ реакціи возстановленія и окисленія этихъ соединеній и гуанидиновыя производныя. Т. изучилъ затѣмъ составъ и строеніе пахучаго начала ванили и нашелъ синтетическій способъ полученія ваниллина, чѣмъ положилъ основаніе производства искусственнаго ваниллина. Т. принадлежатъ синтезы: кумарина изъ салициловаго алдегида, кофейной кислоты съ производными изъ протокатехиноваго алдегида, работы (вмѣстѣ съ Бауманномъ) по установленію строенія индиго, рядъ работъ, относящихся къ феноламъ, феноло-алдегидамъ, амидоксимамъ, азоксимамъ, разнымъ глюкозидамъ, гидроксамовой, пиноловой и фенил-*α*-окси-кротоновой кислотамъ. Самой выдающейся работой Т. было изслѣдованіе составныхъ частей фіалковаго корня, выдѣленіе пахучаго начала фіалки, ирона, установленіе его строенія какъ гидроароматическаго кетона и, наконецъ, синтетическое полученіе изомера ирона, іонона, обладающаго тождественнымъ съ ирономъ запахомъ фіалки. Эта работа, кромѣ большого научнаго значенія, вмѣстѣ съ другими работами Т. по душистымъ масламъ, какъ то: о гомолиналоолѣ, цитралѣ, цитронеллалѣ, пулегонѣ, гераніолѣ и др. послужили къ развитію производства искусственныхъ цвѣточныхъ духовъ. При производствѣ работъ надъ фіалковыми кетонами Т. пользовался субсидіей нѣмецкихъ и французскихъ парфюмерныхъ фирмъ, доставлявшихъ ему матеріалы для изслѣдованія; патенты на приготовленіе открытыхъ Т. соединеній перешли, по условію, въ собственность этихъ фирмъ. *П. Гр.*

***Тиманова** (Вѣра Викторовна) — піанистка: см. La Mara, «W. T.» («Musikalische Studienköpfe», 5 т.).

Тимашевъ (Сергѣй Михайловичъ)—терапевтъ (род. въ 1866 г.); по окончаніи курса въ 1893 г. на медицинскомъ факультетѣ томскаго унив. состоялъ ординаторомъ госпитальной терапевтической клиники. Въ 1896 г. защитилъ диссертацію: «Вторичныя зараженія при туберкулезѣ легкихъ» и удостоенъ сте-

пени доктора медицины. Въ 1897 г. былъ назначенъ приватъ-доцентомъ по каѳедрѣ дѣтскихъ болѣзней, а въ 1901 г. экстраординарнымъ профессоромъ по той же каѳедрѣ въ томскомъ унив. Ему принадлежатъ работы по болѣзнямъ дыхательныхъ и пищеварительныхъ органовъ.

Тимк (Георгій Августовичъ)—горный инженеръ, уроженецъ Оренбургской губ., род. въ 1831 г.; по окончаніи курса въ 1853 г. въ институтѣ корпуса горныхъ инженеровъ служилъ на Камско-Воткинскомъ заводѣ Вятской губ. Въ 1853 г. былъ командированъ на два года за границу, гдѣ слушалъ лекціи въ фрейбергской горной академіи у проф. Вейсбаха и Цейнера. По возвращеніи въ СПб. былъ опредѣленъ преподавателемъ математическихъ наукъ въ институтѣ корпуса горныхъ инженеровъ, гдѣ въ 1865 г. назначенъ профессоромъ тѣхъ же наукъ. Короткое время состоялъ также преподавателемъ прикладной механики въ лѣсномъ институтѣ. Нѣсколько разъ былъ за границей и слушалъ лекціи германскихъ математиковъ Римана въ Геттингенѣ и Вейерштрасса въ Берлинѣ. Въ 1865 г. читалъ публичныя лекціи по теоріи функцій мнимой перемѣнной Римана. Съ 1862 г. и по настоящее время состоитъ также профессоромъ Николаевской морской академіи, гдѣ преподаетъ высшую математику, высшую алгебру, аналитическую геометрію и аналитическую механику. Кромѣ статей по маркшейдерскому искусству, помѣщенныхъ въ «Горномъ Журналѣ», Т. напечаталъ: «Объ отысканіи астрономическаго меридіана для цѣлей маркшейдерскихъ» (СПб., 1880) и «О рудничномъ нивеллированіи и о съемкѣ рудниковъ градусникомъ и компасомъ» (СПб., 1892), а также «Плоскую тригонометрію для гимназій» (СПб., 1881) и «Аналитическую механику» (СПб., 1887—1903).

Тимнъ—см. Айовановое масло (доп.).

Тимирязевъ (Василій Ивановичъ)—государственный дѣятель. Родился въ 1849 г. Образованіе получилъ на математическомъ факультетѣ с.-петербургскаго университета. Занималъ должности вице-директора департамента торговли и мануфактуръ, агента министерства финансовъ въ Берлинѣ и Вѣнѣ и члена совѣта министра финансовъ; въ 1902 г. назначенъ товарищемъ министра финансовъ, завѣдующимъ дѣлами торговли и промышленности, а въ октябрѣ 1905 г., съ учрежденіемъ министерства торговли и промышленности, сталъ во главѣ этого министерства. Руководилъ переговорами по возобновленію торговыхъ договоровъ съ Германіей, Австро-Венгріей, Франціей и Болгаріей; предсѣдательствовалъ въ коммиссіи по пересмотру положенія о промысловомъ налогѣ и въ коммиссіи по введенію государственнаго страхованія рабочихъ. Въ февралѣ 1906 г. Т. покинулъ постъ министра, вслѣдствіе несогласія съ направленіемъ политики кабинета гр. С. Ю. Витте. Въ мартѣ того же года избранъ въ члены государственнаго совѣта. Состоялъ предсѣдателемъ совѣта съѣздовъ представителей русской промышленности и торговли. Въ изданномъ министерствомъ финансовъ для Чикагской выставки 1893 г. сборникѣ «Фабрично-заводская промышленность и торговля Россіи» Т. помѣстилъ «Обзоръ системы русскаго таможеннаго тарифа»; въ 1903 г. вышелъ его трудъ: «Торговля Россіи съ Германіей съ 1887 по 1901 г. по даннымъ германской имперской статистики».

***Тимирязевъ** (Николай Аркадьевичъ)—ген.-отъ-кавалеріи, поч. опекунъ: ум. въ 1906 г.

Тиміановое масло.—Подъ этимъ названіемъ понимаются два совершенно различныхъ сорта эфирныхъ маселъ: 1) ol. Thymi, Thymianöl, Ess. de Thym, Thyme oil, получаемое перегонкой изъ листьевъ и цвѣтовъ тиміана душистаго (Thymus vulgaris), дико произрастающаго на сухихъ мѣстахъ юга Европы, около Средиземнаго моря (Прованса и Испаніи въ особенности) и 2) Ol. Serpylli, Quendelöl, Ess. de Serpolet, Wild Thyme oil, получаемое водной перегонкой изъ цѣликомъ срѣзанной во время полнаго цвѣтенія общеизвѣстной пахучей травки, Thymus Serpyllum (богородичная травка). Тимьянъ душистый въ Россіи разводится въ небольшихъ количествахъ въ садахъ и огородахъ въ качествѣ кухоннаго пряннаго растенія; культура его въ широкихъ размѣрахъ возможна во всей Новороссіи и на Кавказѣ. Верхушки тимьяна душ. съ цвѣтами, листьями и зелеными стеблями срѣзаются и свѣжими идутъ въ перегонный кубъ. Выходъ масла 0,4—0,9%. Во Франціи поступаютъ иногда и иначе, срѣзаютъ тимьянъ два раза: въ маѣ—молодые побѣги безъ цвѣтовъ, и въ августѣ—вновь отросшія и цвѣтущія верхушки. Такая двойная рѣзка понижаетъ, однако, достоинство масла и французское масло посему цѣнится ниже испанскаго, гдѣ гонка его производится исключительно изъ цвѣтущихъ верхушекъ. Испанское масло отличается отъ французскаго впрочемъ и по составу; главная составная часть испанскаго масла (50—70%) карвакролъ, а французскаго—тимолъ (30%), карвакролъ и еще какой-то феноль, ближе не изслѣдованный. Испанское масло тимола не содержитъ вовсе. Изъ другихъ составныхъ частей масла тимьяна душистаго безусловно доказано присутствіе пинена, цинеола, линалола и борнеола. Удѣльный вѣсъ франц. масла 0,905—0,915, а испанскаго 0,93—0,95. Т. масло всегда окрашено въ болѣе или менѣе темный цвѣтъ; при ректификаціи окраска эта пропадаетъ, но снова появляется при храненіи. Въ продажѣ правда имѣется «бѣлое» Т. масло, но это не что иное, какъ скипидаръ, немного сдобренный Т. масломъ. Примѣняется Т. масло всего болѣе при изготовленіи туалетныхъ сортовъ мыла и въ виду большого спроса усиленно фальсифицируется. Хорошее франц. масло при взбалтываніи 10 куб. с. его съ 50 куб. с. 5% воднаго раствора NaHO должно давать не болѣе 7 куб. с. остатка въ щелочи нерастворимаго; для испанскаго масла это количество нерастворимаго остатка понижается до 5 куб. с. 2) Богородичная травка широко распространена въ Европѣ, зап. Азіи и сѣв. Африкѣ. Растетъ на сухихъ мѣстахъ, между кустарниками и среди хвойныхъ лѣсовъ всей Европейской Россіи,

Сибири и Кавказа. Изъ многочисленныхъ ея разновидностей наичаще встрѣчается var. Chamaedrys, а лучшей для выгонки масла безусловно должна считаться var. Chamaedrys, forma citriodora. Масло гонится какъ изъ свѣжей, такъ и изъ высушенной травы. Выходы масла изъ свѣжей травы колеблются между 0,07 и 0,4%. Удѣльный вѣсъ масла 0.89—92; $\alpha_D = -10^0$ и до -21^0. Главная составная часть цимолъ, но кромѣ него имѣются тѣ же фенолы, что и въ маслѣ тимьяна душистаго, но въ количествѣ, не превышающемъ 5%. Масло обладаетъ весьма пріятнымъ запахомъ, напоминающимъ въ одно и то же время и запахъ мелиссы, и запахъ тимьяна душистаго; могло бы имѣть большое примѣненіе въ парфюмеріи, но довольно рѣдко встрѣчается въ продажѣ. Обыкновенное продажное Ess. de Serpolet представляетъ сложную смѣсь различныхъ эф. маселъ, но вовсе не содержитъ масла богородичной травки. Нѣкоторое примѣненіе масло имѣетъ и въ медицинѣ. *К. Дебу.*

***Тимофеевскій** (Дмитрій Ивановичъ) патологъ: ум. въ 1903 г.

Тимпанальная кость (os tympanicum) — свойственна млекопитающимъ, хотя нѣкоторыми приравнивается quadrato-jugale амфибій. Она можетъ являться въ видѣ неполнаго кольца или болѣе или менѣе длинной трубки, образующихъ стѣнку слухового прохода и служащихъ опорой барабанной перепонкѣ (tympanum). У многихъ млекопитающихъ стѣнки ея образуютъ полое вздутіе (bulla tympanica), играющее роль резонатора. При сліяніи костей Т. кость входитъ въ составъ височной. *В. М. Ш.*

Тимпилла-де-Рота—см. Хересъ.

Типы употребленія (грамм.)—переводъ нѣмецкаго термина Gebrauchstypen, введеннаго Дельбрюкомъ для обозначенія установившихся видовъ употребленія грамматическихъ формъ. Къ Т. уп. относятся, напр., различные виды синтаксическаго употребленія падежей, носящіе въ грамматикѣ особыя названія, какъ родительный раздѣлительный, творительный времени, дательный цѣли и т. п. Дельбрюкъ раздѣляетъ Т. у. на *живые* (lebendige) и *застывшіе* (erstarrte). Къ первымъ относятся такіе обороты рѣчи, которые могутъ свободно образовываться по установившемуся Т. уп. отъ какихъ угодно словъ. Застывшими называются такіе Т. уп., которые встрѣчаются только въ ограниченномъ количествѣ случаевъ; напр., въ русскомъ яз. творительный времени возможенъ только въ выраженіяхъ: днемъ, ночью, утромъ, вечеромъ, зимою, лѣтомъ и др.; но нельзя сказать «годомъ», «часомъ» (послѣднее встрѣчается изрѣдка въ опредѣленныхъ оборотахъ, въ родѣ: «часомъ—съ квасомъ, порой—съ водой»). Такіе застывшіе Т. уп. легко переходятъ въ нарѣчія, какъ «сегодня» (родит. времени) и т. п.—См. B. Delbrück, «Synt. Forsch. IV. Die Grundlagen d. griech. Syntax» и «Vergl. Synt.», I, 80. *Д. Кудрявскій.*

Типика—см. Попугаи узкоклювые.

Типозиназа (хим.)—см. Энзимы.

Тисмана (Tismana)—монастырь въ Валахіи; основанъ въ началѣ второй половины XIV в. Въ XV, XVI и XVII вв. былъ центромъ славянской культуры Олтеніи (Малой Валахіи). См. A. Stefulescu, «Mănăstirea T.» (Бухарестъ, 1903); А. Яцимирскій, «Славянскія и русскія рукоп. рум. библіотекъ» (СПб., 1905).

***Тисса** (Tisza)—венгерскіе политическіе дѣятели: 1) *Коломанъ* Т., забаллотированный на общихъ выборахъ въ венгерскій рейхстагъ въ октябрѣ 1901 г., выбранъ на дополнительныхъ выборахъ въ январѣ 1902 г., но въ томъ же году умеръ. 2) *Стефанъ* (графъ съ 1898 г.), сынъ предыдущаго. Послѣ отставки министерства графа Куенъ Гедервари, 26 октября 1903 г., составилъ кабинетъ; обязался осуществить національную программу венгровъ, но съ тѣми уступками, которыхъ рѣшительно требовала корона. Ему удалось успокоить часть оппозиціи, которая до тѣхъ поръ вела систематическую обструкцію, и добиться утвержденія бюджета на 1904 г. Но необходимость балансировать между національной оппозиціей и короной привела, въ 1904 г., къ возобновленію обструкціи, и Т. для борьбы съ нею пришлось прибѣгнуть къ введенію, при помощи недобросовѣстнаго пріема, новаго парламентскаго регламента (см. Венгрія, Доп. I, 396); этимъ онъ вызвалъ крайнее озлобленіе; въ концѣ 1904 г. въ парламентѣ произошли сцены грубой обструкціи въ степени, ранѣе небывалой. Бюджетъ на 1905 г. не былъ вотированъ; съ 1 января 1905 г. Венгрія была поставлена въ положеніе внѣконституціонное. Тѣмъ не менѣе Т. упорно оставался у власти, опираясь исключительно на полицейскія мѣры борьбы. Выборы въ новый парламентъ въ концѣ января 1905 г. дали полное торжество врагамъ Т.: онъ подалъ въ отставку, но только въ іюнѣ составился кабинетъ Фейервари, и Т. удалился со сцены, возбудивъ къ себѣ почти всеобщую ненависть. *В. В—въ.*

***Тиссо** (Викторъ Tissot)—франц. писатель: ум. въ 1902 г.

Титанитъ—см. Динамиты (X, 622).

Титановая кислота, *Т. ангидридъ*, *Т. соли*—см. Титанъ.

Титлиновъ (Борисъ Васильевичъ)—писатель, воспитанникъ спб. духовной академіи. Главный его трудъ: «Правительство императрицы Анны Іоанновны въ его отношеніяхъ къ дѣламъ православной церкви» (Вильна, 1905; магист. диссертація).

***Титль** (Антонъ-Эмиль Titl) — композиторъ: ум. въ 1882 г.

***Титовъ** (Ѳедоръ Ивановичъ)—писатель, протоіерей, профессоръ русской церковной исторіи въ кіевской духовной академіи. Его главные новѣйшіе труды: «Окончательный переходъ Кіева отъ Польши къ Россіи по договору о вѣчномъ мирѣ между ними въ 1686 г.» (Кіевъ, 1904); «Къ вопросу о значеніи кіевской академіи для православія и русской народности въ XVII—XVIII вв.» (ib., 1904); «Русская православная церковь въ Польско-Литовскомъ государствѣ въ XVII—XVIII вв.» (т. I и II, Кіевъ, 1905, докторская диссертація); «Церковь, пастырство и общество въ современной жизни» (вып. I, Кіевъ, 1906); «Преобразованіе духовныхъ академій въ Россіи въ XIX вѣкѣ» (Кіевъ, 1906).

Титръ—см. Пряжа, Шелкъ (XXXIX, 423).

Титтони (Томмазо Tittoni)—итальян. политическій дѣятель. Род. въ 1849 г. Съ 1886 по 1897 г. депутатъ. Съ 1897 по 1901 г. былъ префектомъ въ Перуджіи и Неаполѣ. Съ 1901 г. сенаторъ по назначенію. Въ ноябрѣ 1903 г. занялъ постъ министра иностранныхъ дѣлъ въ кабинетѣ Джолитти и сохранилъ его и въ 1905 г. въ кабинетѣ Фортиса. Во внѣшней политикѣ Италіи Т., сторонникъ сохраненія основъ тройственнаго союза, стремился своимъ личнымъ вліяніемъ поддерживать дружественныя отношенія съ германскимъ и австрійскимъ правительствами.

***Тифлисская губернія** (XXXIII, 261—266).—По окончательному подсчету переписи 1897 г. въ Т. губ. было 1051032 жителя; изъ нихъ грузинъ—465537, армянъ—196189, татаръ—107383, русскихъ—85772 (въ томъ числѣ малороссовъ—5443), осетинъ—67268, аваро-андійцевъ—34130, грековъ—27118, турокъ—24722 и др. Болѣе половины населенія (грузины и русскіе) принадлежитъ къ православному исповѣданію—584821; армяно-григоріанъ—210161, магометанъ—189028, армянъ-катол.—20216, старовѣровъ (русскіе)—16209, рим.-катол.—11544, іудейскаго исповѣд.—9760, лютеранъ—8747. Распредѣленіе населенія по уѣздамъ см. «Россія» (XXVII, 113).—По даннымъ центр. стат. комит. въ 1905 г. въ Т. губ. было, вмѣстѣ съ Закатальскимъ округомъ, 1138400 жит., въ томъ числѣ 226600 въ городахъ.

***Тифлисъ** (XXXIII, 267—271)—губ. гор. и резиденція кавказскаго намѣстника. По окончательному подсчету переписи 1897 г.—159590 жит., по даннымъ центр. ст. ком. въ 1905 г.—166500.

Тифлозоле (Thyphlosole)—особый органъ, свойственный между наземными малощетинковыми червями сем. Lumbricidae (дождевымъ червямъ). Органъ этотъ представляетъ свѣшивающуюся со спинной стороны въ кишечникъ продольную складку его стѣнки, иногда образующую вторичныя складки. Стѣнка складки образована эпителіемъ кишечника, а внутри складка содержитъ такія же клѣтки, какія выстилаютъ наружную поверхность кишечника и которыя уподобляются нѣкоторымъ хлорагогеннымъ клѣткамъ многощетинковыхъ червей. *В. М. Ш.*

Тифтрункъ (Карлъ Tieftrunk)—чешскій историкъ и археографъ (1829—97). Главные его труды: «Odpor stavů českých proti Ferdinandovi I г. 1547», «Dějiny Matice české» (періодъ отъ 1831 по 1880 г.) и «Historia literatury české» (3 изд., 1881—1885).

***Тихомировъ** (Михаилъ Андреевичъ)—анатомъ: ум. въ 1902 г.

***Тихомировъ** (Павелъ Васильевичъ)—писатель, профессоръ философіи въ историко-филологическомъ институтѣ кн. Безбородко въ Нѣжинѣ. Главные его новѣйшіе труды: «Гносеологія Риля» (1901); «Пророкъ Малахія» (Сергіевъ-Посадъ, 1903, магистер. диссерт.); «Математическій проектъ реформы соціологіи на началахъ философскаго идеализма» (1903); «Іудейство въ V вѣкѣ до Р. Хр.» (1903); «Каноническое достоинство реформы Петра Вел. по церковному управленію» (1904); «Академическая свобода и развитіе философіи въ Германіи» (Сергіевъ-Посадъ, 1905).

Тіо-*ацеталдегидъ*—см. Тіоалдегиды. *Т.-ацетамидъ*—см. Тіоамиды. *Т.-бензойный, Т.-валеріановый алдегидъ*—см. Тіоалдегиды. *Т.-діазолы*—см. Тіополіазолы. *Т.-основанія*—см. Сѣра (XXXII, 364). *Т.-пропіонамидъ*—см. Тіоамиды. *Т.-резорцинъ*—см. Тіофенолы. *Т.-соли*—см. Сульфосоли и Сѣра (XXXII, 364). *Т.-сѣрная* или *сѣроватистая кислота*—см. Сѣра (XXXII, 370). *Т.-триазолы*—см. Тіополіазолы. *Т.-уреиды*—см. Тіомочевины и Тіохолестрофанъ. *Т.-фосфорилъ хлористый*—см. Фосфоръ (XXXVI, 376).

Тіогеновый пурпуръ—см. Сѣрные пигменты (доп.).

Тіо-индиго красное—см. Сѣрные пигменты (доп.).

Тіофенъ—см. Тіофенъ.

Ткалчичъ (Иванъ Tkalčić)—хорватскій историкъ (1840—1905). Ему принадлежатъ капитальныя изданія актовъ: «Monumenta historica liberae regiae civitatis Zagrabiae», въ 11 т.; «Monumenta historica episcopatus Zagrabiensis», а также изслѣдованія: «Borba naroda hrvatskoga za Anžuvinsku kuću», «Slavensko bogoslužje u Hrvatskoj» и др.

Ткацкій станокъ—см. Ткацкое производство.

Тминная водка (кюммель, аллашъ).—Подъ этимъ названіемъ извѣстенъ ликеръ, приготовленный перегонкой водки надъ тминомъ и затѣмъ до извѣстной степени разсиропленный сахаромъ. Въ ликеръ зачастую прибавляютъ готоваго тминнаго масла, а по нѣкоторымъ прописямъ также и масла звѣздчатаго аниса. Различаютъ сорта тминной водки, приготовленные на хлѣбномъ и на виноградномъ спиртѣ. Нѣмецкій кюммель (Getreide-Kümmel) содержитъ обыкновенно около 43—44 вѣсов. % спирта, около 34% сахара и около 35% всего экстракта. Содержаніе эфирнаго масла около 0,05%, а удѣльный вѣсъ 1,0567. Для голландскаго кюммеля имѣются въ литературѣ слѣд. аналитическія данныя: спирта 32,93% (объемн.), сивушнаго масла 0,039%; затѣмъ въ 100 куб. сант. ликера содержится 52,37 гр. экстракта и 38,25 гр. сахара не инвертиров. и 14,12% инвертированнаго. Наконецъ, аллашъ Прибалт. губерній содержитъ спирта значительно меньше, всего около 29 вѣс. %, сахара около 40% и эфирнаго масла до 0,3%. *К. Дебу.*

Тобольдъ (Адальбертъ Tobold)—нѣмецкій врачъ, выдающійся ларингологъ, род. въ 1827 г., профессоръ по каѳедрѣ болѣзней горла, гортани и носа въ берлинскомъ университетѣ. Т. произвелъ первую операцію—удаленіе опухоли гортани, много пластическихъ операцій въ области горла. Ему же принадлежитъ изобрѣтеніе многихъ приборовъ для освѣщенія области горла и для совершенія ларингологическихъ операцій. Гл. печатн. трудъ: «Laryngoskopie und Kehlkopfskrankheiten» (3-е изд. 1874).

***Тобольская губернія** (XXXIII, 375—383).—По окончательному подсчету переписи 1897 г. въ Т. губ. оказалось 1433043 жит.,

изъ нихъ въ городахъ 87351. Распредѣленіе населенія по уѣздамъ см. «Россія» (XXVII, 114). Изъ городовъ болѣе значительные: Тюмень—29544 жит., Тобольскъ—20425, Курганъ—10301. Русскихъ 1312148 (ок. 92% всего населенія), среди нихъ 19905 малороссовъ. Остальное населеніе весьма разнородно: болѣе всего татаръ—56957 (въ уѣздахъ Тобольскомъ, Тарскомъ, Тюменскомъ и Ялуторовскомъ) и остяковъ—19018 (въ уу. Сургутскомъ, Березовскомъ и Тобольскомъ); на С, въ Березовскомъ у., кочуютъ самоѣды (4433), въ Туринскомъ и Тобольскомъ уу. живутъ вогулы (4722), въ Тюкалинскомъ—киргизы (5148) и зыряне (1752); послѣдніе живутъ также и въ Ялуторовскомъ у. (2504); въ Тюкалинскомъ у. въ послѣднее время поселились эсты (1753) и латыши (3005). Татары и киргизы (64880) исповѣдуютъ магометанство; остальное населеніе состоитъ, главнымъ образомъ, изъ православныхъ (1275010); старовѣровъ 72600 (русскіе). По даннымъ центр. стат. комитета въ 1905 г. въ Т. губ. было 1626 тыс. жителей.

Товарищъ—небольшая ежедневная газета, основанная Л. В. Ходскимъ. Выходила въ Петербургѣ съ 15 марта 1906 г. при большой ежедневной газетѣ «Наша Жизнь» (II Доп., 254); редакторомъ подписывался В. Н. Гординъ, издательницей Н. Н. Русанова. Сотрудники у «Т.» были по большей части общіе съ «Нашей Жизнью». Вышло въ теченіе марта и апрѣля 1906 г. 24 №№. Когда послѣ роспуска Думы «Наша Жизнь» была закрыта, «Т.» вновь сталъ выходить въ свѣтъ, въ видѣ большой газеты, съ 3 августа 1906 г. Редакторомъ сперва былъ по прежнему В. Н. Гординъ, потомъ, съ конца августа, В. В. Португаловъ. Издательницей осталась Н. Н. Русанова. Составъ редакціи—тотъ же, что былъ и въ «Нашей Жизни». За № 25 Гординъ былъ привлеченъ къ суду, но оправданъ. Португаловъ привлеченъ къ суду за нѣсколько №№, но пока (мартъ 1907) еще не судился. Газета является по прежнему безпартійной лѣвой. Во время выборовъ во 2-ю Думу она стояла за лѣвый блокъ (противъ правыхъ и партіи конст.-демокр.). *В. В—въ.*

Тове (Левъ Львовичъ)—горный инженеръ, род. въ 1867 г. По окончаніи курса въ горномъ институтѣ (1896) участвовалъ въ изысканіяхъ Амурскаго участка Сибирской жел. дор. Въ 1897 г. былъ командированъ въ распоряженіе коммиссіи по изслѣдованію сибирской золотопромышленности и назначенъ начальникомъ партіи для изслѣдованія золотопромышленности въ Енисейскомъ районѣ. Результатомъ работъ 1897 г. былъ составленный совмѣстно съ горн. инж. М. Ѳ. Горбачевымъ «Отчетъ по статистико-экономическому и техническому изслѣдованію золотопромышленности въ южной части Енисейскаго округа» (1899). Весною 1898 г. былъ назначенъ начальникомъ партіи для изслѣдованія золотопромышленности въ Амурско-Приморскомъ районѣ. Работы на мѣстѣ при участіи горн. инж. В. Д. Рязанова и агронома Д. В. Иванова продолжались съ 1898 по 1900 г. Результатъ работъ партіи: «Отчетъ по статистико-экономич. и технич. изслѣдованію золотопромышленности въ Амурско-Приморскомъ районѣ» (1902—1905). Въ 1902 г. назначенъ и. д. экстраординарнаго профессора по каѳедрѣ горнаго искусства въ томскомъ технологическомъ институтѣ.

Товоте (Гейнцъ Tovote)—нѣмецкій писатель. Род. въ 1861 г. Съ большимъ успѣхомъ выступилъ на литературное поприще романомъ «Im Liebesrausch» (1890), гдѣ явился умѣлымъ ученикомъ Мопассана. Болѣе, чѣмъ романы («Frühlingssturm», «Mutter», «Das Ende vom Liede», «Der Erbe», «Frau Inga», 1901) удавались Т. мелкіе разсказы, собранные въ «Fallobs» (1891), «Ich» (1892), «Heimliche Liebe» (1893), «Heisses Blut» (1896), «Abschied» (1898), «Die rote Laterne» (1900), «Klein Inge» (1905) и др.

Того—японскій адмиралъ. Род. въ 1849 г.; учился въ Англіи; командовалъ судномъ во время японско-китайской войны 1894 г.; въ 1904—1905 г., во время японско-русской войны, былъ главнокомандующимъ японскаго флота. Въ этомъ званіи онъ обнаружилъ замѣчательную предусмотрительность и энергію. Гибель «Петропавловска», съ адмираломъ Макаровымъ (30 марта 1904 г.), дала Т. господство надъ водами Портъ-Артура и возможность содѣйствовать паденію крѣпости. Когда къ Японіи направилась вторая русская эскадра подъ командой Рожественскаго, Т. такъ удачно скрывалъ свои силы, что въ теченіе цѣлыхъ мѣсяцевъ русскіе не знали, гдѣ японская эскадра находится. Побѣда, одержанная адмираломъ Т. у Цусимы 14 мая 1905 г., рѣшила исходъ войны. *В. В—въ.*

Тоде (Генрихъ Thode)—историкъ искусства (род. въ 1857 г.), профессоръ исторіи искусства въ Гейдельбергѣ съ 1894 г. Главные труды: «Franz von Assisi und die Anfänge der Kunst der Renaissance in Italien» (B., 1885), «Die Malerschule von Nürnberg im XIV und XV Jahrh.» (1891), монографіи о А. Мантеньи (1897 г.), Корреджіо (1898 г.), Тинторетто (1901 г.), «Michelangelo und das Ende der Renaissance» (B., 1902 и сл.).

Тоди—см. Плоскоклювы.

Тодоровъ (Александръ)—болгарскій историкъ литературы. Род. ок. 1863 г.; образованіе получилъ въ Германіи. Состоитъ профессоромъ софійскаго университета по каѳедрѣ болгарской литературы. Изъ его произведеній особенно цѣнны: «Българска литература» (Софія, 1896), «Българска граматика», «Старобългарски езикъ», «Трѣмъ на българската словесность — Паиси Хилендарски Исторія славеноболгарская» (1898); «Миладиновскитѣ пѣсни и Щросмайеръ» (1882); «Двѣ статии по нашата литература» (Ломъ, 1893), «Български книгописъ, т. I, съ 1861—77» («Сборникъ на министерството на просвѣщението», т. X); «Ковилъшки прѣписъ на Паисия» (с. II. сп., № LVII); «Котленскиятъ прѣписъ на паисиевата исторія» (ib., IV год.); «Стари печатни книги» (ib., LVII); «Слогъ и говоръ» (Софія, 1904); «Софрони Врачански за стогодишницата на новата българска печатна книга (1806—1906)» (1906).

Тодоровъ (Пѣтко)—талантливый болгарскій писатель-модернистъ. Род. въ 1875 г.

ТОКIО.

Брокгаузъ и Ефронъ „Энцикл. словарь“ Лит. И. Кадушина СПБ.

Форму и содержаніе для своихъ произведеній онъ беретъ изъ народныхъ сказаній, но его дѣйствующія лица—свободныя и гордыя натуры, не находящія смысла въ мелкой и хлопотливой будничной жизни. Его идилліи—стихотворенія въ прозѣ, моментальные снимки изъ жизни природы. Мрачное и таинственно-боязливое настроеніе символизировано имъ въ «Мечкарь»; тихая грусть, находящая единственную утѣху въ звукахъ пастушеской свирѣли—въ «Несрѣтникъ»; отвращеніе и сильное разочарованіе—въ «Край запустѣла воденица»; скорбь по павшемъ въ борьбѣ—въ «Борба». Жизнерадостность пробивается у Т. тамъ, гдѣ онъ описываетъ пробужденіе въ человѣкѣ, подъ вліяніемъ природы, растительной, животной жизни («Трели»). Стихійное пробужденіе женщины въ дѣвушкѣ изображено имъ въ «Сѣнокосъ» и еще лучше—въ идилліи «Молба». Въ примитивные символы народной религіи Т. влагаетъ иногда модернистское настроеніе. - На драматическихъ произведеніяхъ Т. сказывается вліяніе нѣмецкихъ модернистовъ, въ отношеніи формы. Таковы: «Зидари» (1902), «Самодива» (1904), «Слънчова женитба» (1905). По мнѣнію болгарскихъ критиковъ, Т. въ своихъ идилліяхъ первый извлекъ изъ народной души глубокіе мотивы индивидуальной мощи и свободы: это и создало ему то особое положеніе, которое онъ занимаетъ въ новѣйшей болгарской литературѣ. Въ драматическихъ сценахъ: «Страхилъ страшенъ хайдутинъ» и особенно въ «Слънчова женитба» Т. возвышается до проблемъ, въ которыхъ слышатся общечеловѣческая жизнь и поэзія. Въ послѣднее время вліяніе Т. отразилось на широкомъ кругѣ молодыхъ писателей. Ср. П. П. Славейковъ, «Блѣнове на единъ модеренъ поетъ» (журн. «Мисъль», 1903); Андрей Протичъ, «Драмитѣ на П. Ю. Тодоровъ — отъ Зидари до Самодива» (ib., 1904); С. Ив. Андрейчинъ, «Сегашната наша литература» («Мисъль», 1905); Владимиръ Василевъ, «Животъ въ смъртьта» (ib., 1906); Н. Атанасовъ, «Послѣднитѣ вѣяния въ българската литература» («Бълг. сбирка», 1906); П. К. Яворовъ, «Самодива» («Демократически прѣгледъ», II г., № 6); «Самодива» (журн. «Мисъль», 1905, № 4); А. Тодоровъ, «Самодива на П. Ю. Тодоровъ» («Периодическо списание на българското Книжовно дружество», № 3—4, 1905); д-ръ В. Миролюбовъ, «Самодива» («Мисъль», № 8, 1906). *М. Г.*

Токи (Rhynchoceros) — одинъ изъ родовъ птицъ-носороговъ (см.), къ которому относятся наиболѣе мелкіе виды семейства. Клювъ Т. лишенъ рогообразнаго придатка. По образу жизни сходны съ другими птицами-носорогами.

***Токіо**—стол. гор. Японіи (XXXIII, 421); 1818655 жит. (1903).

Токо—см. Перцеядъ, Туканы.

Токороро (Trogon temnurus) — видъ трогоновъ или курукуекъ (см. Трогоны), водящійся на о-вѣ Кубѣ. По образу жизни сходенъ съ другими видами (см. Трогоны). Окраска очень яркая и красивая, представляющая на верхней сторонѣ тѣла сочетанія металлически зеленаго и синяго цвѣтовъ, а на нижней—пепельно-сѣраго и киноварно-краснаго.

***Толенъ** (Анри-Луи Tolain)—франц. политическій дѣятель: ум. въ 1897 г.

Толмачевъ (Иннокентій Павловичъ)—геологъ. Род. въ 1872 г. Окончилъ курсъ по физико-математическому факультету спб. университета въ 1897 году. Въ 1896 году работалъ по петрографіи у проф. Циркеля въ Лейпцигѣ и въ 1899 г.—по палеонтологіи у проф. Циттеля въ Мюнхенѣ. Съ 1897 по 1899 г. былъ ассистентомъ по каѳедрѣ геологіи въ юрьевскомъ университетѣ. Въ 1899 году избранъ ученымъ хранителемъ геологическаго музея Имп. академіи наукъ. Въ 1898—99 и 1902 гг. работалъ на Алтаѣ, въ 1900 г.—въ Енисейской губ. Въ 1904 году былъ командированъ Имп. географическимъ обществомъ въ Туруханскій край для подготовленія большой экспедиціи для изслѣдованія бассейна р. Хатанги, которая и работала подъ его начальствомъ весь 1905 г. Кромѣ того, совершилъ нѣсколько научныхъ поѣздокъ по Европейской Россіи и Западной Европѣ. Напечат.: «Варіолитъ съ р. Енисея» («Труды Спб. Общ. Ест.», 1897); «Уральскій раппакиви и его контактъ со средне-девонскимъ известнякомъ» («Зап. Минерал. Общ.», 1898); «Научные результаты экспедиціи, снаряженной Имп. акад. наукъ для раскопокъ мамонта, найденнаго на р. Березовкѣ» (изд. акад. наукъ, СПб., 1903); «Раскопки остатковъ Elephas trogontherii Pohlig въ Нижегородской губ.» («Изв. Имп. Акад. Наукъ», 1903).

***Толстовъ** (Викторъ Петровичъ) — піанистъ: ум. въ 1907 г.

***Толстой** (графъ Иванъ Ивановичъ)—нумизматъ и археологъ; съ ноября 1905 г. по апрѣль 1906 г. состоялъ министромъ народнаго просвѣщенія. О дѣятельности его въ должности министра см. Средняя школа (II Доп., 685).

Толстостѣнный лубъ—такъ называются механическія волокна лубяной части пучка или флоэмы (см. Лубъ, XVIII, стр. 62). Т. лубъ противополагается тонкостѣнному лубу (см. ниже).

Толтры—конусообразные холмы, извѣстные въ западной части Подоліи и сѣверной Бессарабіи, состоящіе изъ мшанковаго известняка сарматскаго яруса (см. Третичная система).

Толуиленовая красная—см. Феназины.

Толуиленовая синь—см. Краски органич. искусств. (XVI, 533).

Толуилень или *стильбенъ*—см. Углеводороды ароматическіе.

Толуиловый ангидридъ—см. Ангидриды кислотъ (доп.).

Толутанскій или *толуанскій бальзамъ*—см. Смолы.

Толухиноксалинъ — см. Хиноксалины.

***Толь** (Эдуардъ, баронъ)—русскій естествоиспытатель. Изъ своего путешествія на Ново-Сибирскіе острова, предпринятаго въ 1900 г., Т. не возвратился; на островѣ Бен-

нета найдена записка Т. отъ 26 октября 1902 г., въ которой онъ сообщаетъ о своемъ выступленіи на байдаркахъ въ южномъ направленіи; вѣроятно во время этой экскурсіи онъ и погибъ. См. XXXIII, 470 и «Полярныя области» (II Доп., 444).

***Тома** (Габріэль-Жюль Thomas) — французскій скульпторъ: ум. въ 1905 г.

Тома (Людвигъ Thoma)—нѣмецкій писатель. Род. въ 1867 г. Произведенія его распадаются на два отдѣла, различные по стилю, но единые въ основномъ настроеніи. Въ первомъ онъ, подъ псевдонимомъ «Peter Schlemihl», является по преимуществу бойкимъ и ядовитымъ юмористомъ. Сюда относятся стихотворные сборники «Grobheiten» (1901) и «Neue Grobheiten» (1903), «Der Burenkrieg» (1900), «Assessor Karlchen» (1900), «Pistole oder Säbel» (1902), комедіи «Die Medaille» (1901), «Die Lokalbahn» (1902), «Die bösen Buben» (1903), «Das grosse Malhör» (1903) и отчасти юмористическіе разсказы изъ школьной жизни: «Lausbubengeschichten» (1904). Къ другому отдѣлу относятся произведенія, посвященныя изображенію баварскаго мужика: «Agricola» (1897), «Die Hochzeit» (1901), «Das heilige Hies» (1904), романъ «Andreas Vöst» (1905 г., русск. перев. въ «Русск. Богатствѣ» 1906 г.; широкая картина идейнаго движенія въ баварской деревнѣ). *А. Г.*

Тома (Рихардъ Thoma) — нѣмецкій физіологъ и патолого-анатомъ, род. въ 1847 г. Медицинское образованіе получилъ въ Берлинѣ и Гейдельбергѣ. Съ 1877 г. профессоръ въ Гейдельбергѣ, съ 1884 по 1894 г. проф. въ Дерптѣ. Гл. труды: «Die Ueberwanderung farbloser Blutkörperchen von dem Blute in das Lymphgefässsystem» (Гейдельбергъ, 1873); «Ueber die Grösse und das Gewicht des menschl. Körpers» (Лейпцигъ, 1882); «Untersuchungen über die Histogenese und Histomechanik d. Gefässsystems» (Штуттгартъ, 1893); «Lehrbuch der pathologischen Anatomie» (1894) и друг.

Томаеръ (Іосифъ Thomayer) — чешскій писатель, проф. медиц. фак. чешскаго унив. въ Прагѣ. Род. въ 1853 г.; беллетристическія произведенія издаетъ подъ псевд. *R. E. Jamot*. Изъ нихъ болѣе извѣстны: «Čtení o pěti smyslech člověka» (1880), «Příroda a lidé» (1881), «Vedle cesty» (1895).

Томазео—хорватскій писатель: см. Томашичъ.

Томасовая шлаковая мука—см. Фосфористыя удобренія (XXXVI, 358 и 361).

Томашевскій (Сергѣй Петровичъ)—сифилидологъ и дерматологъ, род. въ 1854 г.; по окончаніи курса въ 1876 г. въ имп. медико-хирургической академіи былъ оставленъ при ней для усовершенствованія. Въ 1883 г. получилъ степень доктора медицины. Въ 1887 г. утвержденъ въ званіи приватъ-доцента сифилидологіи и дерматологіи при имп. унив. св. Владиміра, въ 1897 г. избранъ профессоромъ. По его иниціативѣ при унив. св. Владиміра учреждено въ 1900 г. кіевское сифилидологическое и дерматологическое общество, а также по его указаніямъ выстроено новое зданіе для госпитальной сифилидологической и дерматологической клиники. Напеч.: «О вліяніи удаленія первичнаго сифилитическаго склероза на дальнѣйшее теченіе сифилиса» (дисс., СПб., 1883), «Rhinitis interstitialis chronica syphilitica», «Объ употребленіи трихлорофенола въ сифилитической практикѣ», «О примѣненіи электрокатализа при нѣкоторыхъ формахъ венерическихъ и сифилитическихъ заболѣваній».

Томашичъ (Николай Tomašić или Tomaseo)—хорватскій писатель, историкъ и политическій дѣятель (1802—1874). Кромѣ капитальныхъ трудовъ, написанныхъ по-итальянски («Dizionario sinonimo della lingua italiana», «Dizionario estetico», комментаріевъ къ Данте), Т. принадлежатъ переводы сербскихъ и хорватскихъ народныхъ пѣсенъ и сборникъ изящныхъ стихотвореній «Iskrice».

Томбовъ (Янко Tombov)—хорватскій писатель, родомъ словакъ. Род. въ 1823 г. Изъ произведеній его болѣе извѣстны: «Srbstvu», «Na moři», «Hajdukova zaručenica».

***Томекъ** (Вацлавъ-Владивой Tomek)—чешскій историкъ (XXXIII, 479): ум. въ 1905 г.

Томза (Владиміръ Богумиловичъ, 1831—1895)—чешскій медикъ, анатомъ и физіологъ, учился медицинѣ въ Прагѣ, въ 1865 г. приглашенъ экстр. проф. физіологіи въ Кіевъ, въ 1867 г. орд. проф. тамъ же, въ 1884 г. перешелъ орд. проф. физіологіи въ чешскій университетъ въ Прагѣ. Научные труды Т. касаются преимущественно анатоміи и физіологіи позвоночныхъ животныхъ. Напеч.: «Beiträge zur Lymphbildung» (Вѣна, 1862); «Die Lymphwege der Milz» (В., 1865).

***Томичъ** (Іосифъ-Евгеній Tomić)—хорватскій писатель (XXXIII, 479): ум. въ 1906 г.

Томичъ (Сима Н. Томић)—сербскій филологъ (1867—1903); былъ проф. лингвистики въ бѣлградской великой школѣ. Наиболѣе важны его работы по діалектологіи старой Сербіи и Македоніи.

***Томпсонъ** (сэръ Генри Thompson) — англ. врачъ: ум. въ 1904 г.

Томсенъ (Hans Peter Jörgen Julius Thomsen)—датскій химикъ. Род. въ 1826 г. Получилъ степень доктора философіи въ Упсалѣ и степень доктора медицины въ Копенгагенѣ; былъ профессоромъ копенгагенскаго унив. и (1883 г.) предсѣдателемъ королевскаго ученаго общества; Т. получилъ въ Парижѣ и Стокгольмѣ преміи за свою поляризаціонную батарею, основалъ (1859 г.) содово-кріолитное производство; получилъ медаль Дэви (1883 г.). Работы Т. относятся къ физической, неорганической и органической химіи. Т. разработалъ рядъ термохимическихъ вопросовъ: о теплотѣ горѣнія органическихъ соединеній, термохимическое изслѣдованіе карбонатовъ, окисей и кислотъ S, Cy и HCy, хлористыхъ соединеній J, S, Se, Te, P, As, Sb и Bi, теплоты образованія амміака, окисловъ и кислотъ азота и нитратовъ, также хлорокисей C, P и S, связь между показателемъ преломленія и теплотой сгоранія бензола, дипропаргила и ацетилена. Работы Т. въ

области термохиміи собраны въ его классическомъ сочиненіи «Thermochemische Untersuchungen» (4 т., 1882—1886, Лпц.). По теоріи растворовъ Т. изслѣдовалъ вопросы: о сродствѣ водорода къ металлоидамъ, постоянная химическаго сродства, существованіе опредѣленныхъ гидратовъ въ водныхъ растворахъ кислотъ, нейтрализацію и основность фосфористой и мышьяковистой кислотъ, изслѣдованія кристаллогидратовъ BaJ_2, $AuCl_3$+ +HCl, способность образовать растворы и гидраты щелочей и щелочныхъ земель. Т. принадлежитъ вихревая гипотеза строенія тѣлъ. Вмѣстѣ съ Карнелли Т. наблюдалъ измѣненія въ растворимости KNO_3 въ водѣ, по прибавленіи $NaNO_3$, также опредѣлилъ темп. плав. смѣсей KNO_3 и $NaNO_3$. По неорганической химіи Т. занимался вопросами: объ основности и раціональной формулѣ для H_2S; о составѣ кремнекислоты и фтористоводородной кислоты въ растворѣ; о хлороплатинатѣ бериллія; о взрывчатыхъ свойствахъ хлористаго азота; объ основности и составѣ надіодной кислоты; изслѣдовалъ удѣльные вѣса и объемы іодной и надіодной кислотъ, одноводный сѣрнокислый натръ и двуводную угленатровую соль, составъ осажденной мокрымъ путемъ CuS, аллотропическія состоянія водорода, разложеніе растворимыхъ сѣрнистыхъ металловъ водою и др. По органической химіи Т. занимался вопросомъ о строеніи бензола, тіофена, вопросами изомеріи въ связи съ своими термохимическими изслѣдованіями. Число работъ Т. — больше сотни.

II. Гр.

***Томская губернія** (XXXIII, 482—490).—По даннымъ переписи 1897 г. въ Т. губ. оказалось 1927679 жителей, изъ нихъ въ городахъ 127931; распредѣленіе населенія по уѣздамъ см. «Россія» (XXVII, стр. 114). Въ 1905 г. жителей считается 2327500. Послѣдняя цифра выведена на основаніи естественнаго прироста населенія; она ниже дѣйствительной, такъ какъ въ Томскую губернію направляется большая часть переселенцевъ изъ внутренней Россіи. Изъ городовъ губерніи болѣе значительные: Томскъ—52210 жит. (самый крупный городской центръ въ Сибири), Барнаулъ — 21073, Бійскъ — 17213, Колывань—11711. Русскихъ 1761927 (91%), въ томъ числѣ малороссовъ 99300 (въ уу. Барнаульскомъ, Змѣиногорскомъ, Маріинскомъ и Каинскомъ), татаръ — 95153 (въ уу. Бійскомъ, Кузнецкомъ, Томскомъ и Маріинскомъ), киргизъ — 24643 (уу. Змѣиногорскій и Каинскій); кромѣ того въ губерніи живутъ: мордва (уу. Барнаульскій и Маріинскій), самоѣды (на С губерніи), поляки, евреи и др. Главная масса населенія (русскіе, отчасти татары и др. инородцы) принадлежитъ къ православію (1743451); старовѣровъ (русскіе)—99055, магометанъ—40201 (киргизы и отчасти татары), язычниковъ—25839 (среди татаръ Бійскаго и Кузнецкаго уу.).

Томсонъ (Гастонъ-Арнуа-Мари Thomson) —французскій журналистъ и политическій дѣятель. Род. въ 1840 г.; состоитъ депутатомъ отъ Алжира. Сперва онъ былъ сторонникомъ Гамбетты, потомъ умѣреннымъ радикаломъ. Выступалъ по вопросамъ бюджетнымъ и военно-морскимъ. Въ 1906 г. занялъ постъ морского министра въ кабинетѣ Сарьена и сохранилъ его въ кабинетѣ Клемансо (1906).

***Тондеръ** (Александръ Tondeur)—нѣм. скульпторъ: ум. въ 1905 г.

Тонитъ—см. Нитроклѣтчатка (XXI, 188).

Тонкостѣнный лубъ — ситовидныя трубки съ ихъ спутниками и лубяная паренхима. См. Лубъ (XVIII, стр. 62).

***Тоннеръ** (Эмануилъ Tonner)—чешскій писатель: ум. въ 1899 г.

Тонопласты (ботан.).—По отношенію къ вакуолямъ растительныхъ клѣтокъ было высказано предположеніе, что образуются онѣ подобно пластидамъ не иначе, какъ отъ себѣ подобныхъ. Соотвѣтственно этому плазматическая стѣнка вакуоли получила названіе Т. или гидролейцита. Размноженіе Т., согласно гипотезѣ, должно было происходить въ эмбріональныхъ клѣточкахъ. Въ настоящее время гипотеза о существованіи размножающихся Т. оставлена, но слово это употребляютъ все-же изрѣдка въ значеніи стѣнки вакуоли.

Тонусъ (ботан.).—Въ физіологіи растеній Т. называютъ состояніе возбудимости растенія, опредѣляющее, какъ будетъ реагировать оно на то или иное раздраженіе. Слово Т. въ этомъ смыслѣ соотвѣтствуетъ тому, что въ обыденной жизни называютъ «настроеніемъ». Если какія-либо раздраженія вліяютъ на Т. растенія, то ихъ называютъ «тоническими раздраженіями». Сообразно тому, вызываютъ ли они усиленіе, ослабленіе или обратное теченіе реакціи, ихъ называютъ анатоническими (усиленіе), кататоническими (ослабленіе) и метатоническими (извращеніе реакціи).

***Тончевъ** (Димитръ)—болгарскій политическій дѣятель. Какъ и товарищи его по кабинету и процессу (Радославовъ, Иванчовъ, Теневъ), былъ приговоренъ къ 8 мѣсяцамъ тюрьмы, съ лишеніемъ гражданскихъ и политическихъ правъ, но тотчасъ же вслѣдъ за тѣмъ (1903) подошелъ подъ дѣйствіе закона объ амнистіи, принятаго народнымъ собраніемъ въ декабрѣ 1903 г.

Тоншнейдеръ — см. Кирпичное производство и Глиномятка.

Топливо искусственное—см. Искусственное топливо.

Топографическія флоры. — Площадь географическаго распространенія растеній опредѣляется тѣми границами, въ которыхъ осуществленъ «климатическій комплексъ» растенія, т. е., гдѣ климатическія условія даютъ возможность растенію проходить весь циклъ своего развитія. При этомъ предполагается, конечно, возможность свободнаго разселенія растенія. Но въ этой площади, при наличности необходимыхъ климатическихъ условій, жизнь даннаго растенія можетъ быть возможна далеко не всюду, такъ какъ свойства почвы и возможность использовать данныя климатическія условія обыкновенно подвержены сильному колебанію на площади распространенія каждаго вида. Совокупность всѣхъ жизненныхъ запросовъ рас-

тенія, его «біологическій комплексъ», понимаемый шире, чѣмъ климатическій комплексъ, оказывается осуществленнымъ на площади обитанія далеко не всюду и не одинаково хорошо. Этимъ обусловлена неравномѣрность *распредѣленія* (см.) растенія въ площади его обитанія, составляющая предметъ изученія топографіи растеній. Одной изъ основныхъ задачъ топографіи растеній является изученіе различныхъ *мѣстопребываній* (stationes). Совокупности жизненныхъ условій, характеризующихъ каждое мѣстопребываніе (напр. скалы, пески, дороги, болота и проч.) соотвѣтствуетъ своя растительность, составленная изъ видовъ, біологическому комплексу которыхъ полнѣе всего соотвѣтствуютъ эти жизненныя условія. Такимъ образомъ каждое мѣстопребываніе представляетъ собою фитотопографическую единицу, для которой характерна своя особая флора. Такія особыя флоры Бекетовъ назвалъ Т. флорами. Понятно, что Т. флоръ будетъ столько же, сколько имѣется типичныхъ мѣстопребываній. Бекетовъ ограничивается установленіемъ слѣдующихъ 16 Т. флоръ: 1) скалистая флора (flora rupestris), состоящая изъ лишайниковъ, которые лѣпятся часто на самыхъ твердыхъ горныхъ породахъ. Къ нимъ присоединяются многіе мхи, нѣкоторые папоротники и, наконецъ, цвѣтковыя растенія. 2) Каменистая флора (f. saxatilis), селящаяся на каменистыхъ россыпяхъ. Россыпи и скалы прямо переходятъ другъ въ друга, и поэтому понятно, что и флоры ихъ прямо примыкаютъ другъ къ другу. Тѣмъ не менѣе, на россыпяхъ встрѣчается рядъ растеній, которыя не могутъ произрастать на скалахъ. 3) Песчаная флора (f. arenaria), — флора, селящаяся на сыпучихъ пескахъ. 4) Торфяно-суходольная флора (f. turfosa). Присутствіе торфа опредѣляетъ особаго рода растительность, исчезающую съ естественною или искусственною переработкой почвы. Сюда же принадлежатъ обширные верещатники (ericeta). 5) Придорожная флора (f. viaria). Накопленіе гумуса и уплотненность почвы обусловливаютъ появленіе по краямъ дорогъ или даже на самой дорогѣ, если по ней мало ѣздятъ, особой растительности. Такъ на нашихъ деревенскихъ улицахъ и дорогахъ селится нерѣдко сплошь топтунъ (Poligonum aviculare), наряду съ нимъ появляются подорожники, одуванчики и проч. 6) Сорная флора (f. ruderalis). На сорныхъ кучахъ и вообще около человѣческихъ жилищъ поселяются растенія, которыя или вовсе не попадаются на другихъ мѣстонахожденіяхъ или же встрѣчаются тамъ рѣдко. Таковы крапивы, дурманъ, бѣлена, лопушники и проч. 7) Полевая флора (f. agrestis, arvensis)—флора воздѣланныхъ полей (паръ, залежь). 8) Луговая флора (f. pratensis). Эта флора повсюду занимаетъ большія, иногда громадныя пространства. Поэтому она значительно варьируетъ въ зависимости отъ климатическихъ, гидрографическихъ и орографическихъ условій, и соотвѣтственно этому дѣлится на слѣдующіе подчиненные типы: а) луговая-степная; б) луговая собственно; в) луговая поемная и г) луговая солончаковая (f. salsuginosa). 9) Болотная флора (f. paludosa): а) болотная солончаковая, б) болотная-прѣсноводная со включеніемъ торфянниковъ. 10) Лѣсная флора (f. silvestris, nemorosa): а) боровая; б) чернолѣсная; в) вѣчнозеленая. 11) Кустарная флора (f. fruticetosa). 12) Прѣсноводная флора (f. aquatilis): а) рѣчная; б) прудовая. 13) Морская флора (f. marina). 14) Приморская флора (f. maritima). На морскихъ берегахъ растительность отчасти сходна съ солончаковой, отчасти составлена изъ видовъ, попадающихся только въ этихъ мѣстопребываніяхъ. Таковы Martensia maritima, Honkeneja peploides, Glaucium maritimum и проч. 15) Флора минеральныхъ водъ. 16) Подземная флора. Трюфели и другіе подземные грибы. — Ученіе о Т. флорахъ не получило, къ сожалѣнію, дальнѣйшаго развитія, которое сдѣлало бы возможнымъ болѣе детальное изученіе растительности въ рамкахъ этого ученія. А между тѣмъ какъ самый терминъ Т. флоры—гораздо болѣе удачный, чѣмъ, напримѣръ «формація», —такъ и принципы, положенные въ основу этой группировки, заслуживали бы бо́льшаго вниманія (см. А. Бекетовъ, «Географія растеній», СПб., 1896). *В. Арн.*

Топоръ—см. Плотничное дѣло.

Торговое Дѣло — еженедѣльный иллюстрированный журналъ; издается въ Одессѣ съ 1907 г. Редакторъ-издатель — секретарь гофъ-маклера одесской биржи Э. С. Гальперинъ. Журналъ предназначенъ для всѣхъ интересующихся техническою стороною торговли и желающихъ заняться какимъ-нибудь торговымъ или агентурнымъ дѣломъ.

Торгово-промышленная партія, *Торгово-промышленный союзъ* и *прогрессивно-экономическая партія* — три партіи, въ которыя во время образованія нашихъ политическихъ партій въ 1905 г. организовалась торгово-промышленная буржуазія Россіи на чисто классовой основѣ, съ цѣлью охраны своихъ классовыхъ интересовъ. Хронологически первою изъ нихъ была прогрессивно-экономическая партія, зачатки которой относятся еще къ январю 1905 г. 28 января 1905 г. совѣщательная контора желѣзозаводчиковъ представила предсѣдателю комитета министровъ записку по рабочему вопросу, указывая на необходимость измѣненія политическихъ условій Россіи. Подобныя же записки были поданы уральскими промышленниками, группами московскихъ и петербургскихъ фабрикантовъ и т. д. Въ мартѣ 1905 г. состоялся съѣздъ русскихъ промышленниковъ въ Москвѣ, рѣшившій организовать постоянное представительство интересовъ русскихъ промышленниковъ, для чего и выработать уставъ общихъ промышленныхъ съѣздовъ. Въ половинѣ іюня группа петербургскихъ промышленниковъ и торговцевъ возбудила вопросъ о необходимости организовать промышленную и торговую политическую партію. Она отправила въ Москву четырехъ делегатовъ (въ томъ числѣ бывшаго товарища министра финансовъ В. И. Ковалевскаго), которые организовали въ Москвѣ всероссійскій съѣздъ промышленниковъ и торговцевъ, собравшійся 4 іюля 1905 г.

Съѣздъ призналъ, что для установленія въ Россіи прочнаго порядка необходимо осуществить ранѣе всего свободу слова, совѣсти, печати, союзовъ и собраній, неприкосновенность личности, жилища, народное представительство, избираемое всеобщимъ, тайнымъ, равнымъ, но двухъ-степеннымъ голосованіемъ. Болѣе консервативные члены съѣзда протестовали противъ этого рѣшенія и ушли со съѣзда. Остальная часть съѣзда организовала «прогрессивно-политическую партію русскихъ промышленниковъ и торговцевъ», которая вскорѣ переименовалась въ прогрессивно-экономическую партію. Программа этой партіи, опубликованная въ ноябрѣ 1905 г., была либеральна въ своей политической части; въ области аграрной она стояла за увеличеніе площади землепользованія, не указывая подробно, какъ оно должно состояться; въ области рабочаго вопроса она требовала свободы стачекъ, законодательнаго ограниченія рабочаго времени для женщинъ и малолѣтнихъ, страхованія рабочихъ; въ области экономической политики она подчеркивала таможенное покровительство, какъ средство для развитія охраны представительныхъ силъ страны и для созданія самостоятельной отечественной промышленности. 14 декабря 1905 г. появилось оповѣщеніе, что прогрессивно-экономическая партія «спѣшно готовится къ предстоящимъ выборамъ въ Государственную Думу». Сколько-нибудь замѣтную энергію прогрессивно-экономическая партія проявила только въ Петербургѣ. Передъ выборами въ Государственную Думу она вступила въ блокъ съ торгово-промышленнымъ союзомъ, Союзомъ 17 октября и партіей правового порядка. На выборахъ этотъ блокъ потерпѣлъ полную неудачу; онъ не провелъ даже ни одного выборщика. Дѣятельность партіи стала замирать; центральное бюро партіи было закрыто. Всероссійскій торгово-промышленный союзъ возникъ въ Петербургѣ въ ноябрѣ 1905 г. 11 ноября 1905 г. было созвано первое учредительное общее собраніе союза, на которомъ присутствовало 700 лицъ, преимущественно изъ торгово-промышленнаго класса. Своей задачей союзъ ставилъ «политическое и экономическое содружество хозяевъ торгово-промышленныхъ заведеній и ихъ служащихъ на пространствѣ всей имперіи, въ цѣляхъ развитія отечественныхъ торговли и промышленности». Союзъ издавалъ съ ноября по декабрь 1905 г. еженедѣльный журналъ, подъ названіемъ «Всероссійскій торгово-промышленный вѣстникъ»; его редакторомъ подписывался И. Калашниковъ. Предсѣдателемъ совѣта торгово-промышленнаго союза былъ М. В. Максимовъ, секретаремъ—В. П. Кузнецовъ. Союзъ принялъ дѣятельное участіе въ выборахъ въ Государственную Думу, но развилъ свою энергію только въ Петербургѣ; на Россію онъ не успѣлъ распространиться. Въ Петербургѣ онъ передъ выборами въ первую Думу вступилъ въ блокъ съ прогрессивно-экономической партіей, Союзомъ 17 октября и партіей правового порядка и былъ совершенно разбитъ. Послѣ этого дѣятельность его совершенно замерла. Нѣсколько большіе слѣды оставила торгово-промышленная партія. Въ противоположность первымъ двумъ, она представляла изъ себя крайнее правое крыло торгово-промышленной буржуазіи; хотя въ ея программѣ и заключалось нѣсколько либеральныхъ требованій, но они выражались въ формѣ необходимости «полнаго содѣйствія правительству по проведенію въ жизнь началъ, возвѣщенныхъ манифестомъ 17 октября 1905 г., и поддержанію закономѣрнаго правового порядка». Политическая часть программы рѣшительно подчеркивала идею единства Россіи, экономическая—необходимость охраны интересовъ промышленниковъ и торговцевъ, въ частности поощреніемъ таможеннаго покровительства. Объяснительная записка къ программѣ заключала въ себѣ главнымъ образомъ рѣзкую критику лѣвыхъ партій, какъ конституціонныхъ демократовъ, такъ и соціалистовъ; особенному осужденію подверглась идея 8-ми часового рабочаго дня. Торгово-промышленная партія организовалась въ Москвѣ 12 ноября 1905 г. Къ концу 1905 г. она имѣла въ 19 губерніяхъ Европейской и Азіатской Россіи провинціальные комитеты; въ январѣ и февралѣ 1906 г. число этихъ комитетовъ еще увеличилось; такимъ образомъ это была единственная партія этого типа, распространившаяся на значительную часть Россіи. Въ Петербургѣ, однако, гдѣ у нея были соперники въ лицѣ торгово-промышленнаго союза и прогрессивно-экономической партіи, она не успѣла организоваться. Она вела борьбу не только съ лѣвыми партіями, но и съ двумя другими торговыми партіями, на которыя смотрѣла какъ на партіи радикальныя; тѣмъ не менѣе въ «Московскихъ Вѣдомостяхъ» велся походъ противъ торгово-промышленной партіи, подрывающей, будто бы, основы русскаго монархизма. 5 и 6 февраля 1906 г. въ Москвѣ собрался первый всероссійскій союзъ торгово-промышленной партіи, на которомъ присутствовало 420 делегатовъ отъ мѣстныхъ комитетовъ. Во время съѣзда и послѣ его окончанія было выпущено три нумера «Дневника перваго всероссійскаго съѣзда торгово-промышленной партіи», редакторомъ котораго подписывался завѣдывающій бюро центральнаго комитета торгово-промышленной партіи Д. С. Баршевъ. На этомъ съѣздѣ была намѣчена тактика партіи, враждебная какъ лѣвымъ, такъ и крайнимъ правымъ. Партія приняла дѣятельное участіе въ выборной агитаціи, заключая въ разныхъ мѣстахъ разные блоки, по преимуществу съ союзомъ 17 октября и партіей правового порядка, а кое-гдѣ и съ партіей монархистовъ и съ союзомъ русскаго народа. Нигдѣ она не имѣла ни малѣйшаго успѣха, не смотря на то, что ею было издано много листковъ и брошюръ въ громадномъ количествѣ экземпляровъ. Послѣ выборовъ въ первую Государственную Думу торгово-промышленная партія начала разлагаться. Одинъ за другимъ комитеты ея ликвидировали свои дѣла. Въ ноябрѣ 1906 г. состоялось въ Москвѣ собраніе учредителей торгово-промышленной партіи, подъ предсѣдательствомъ Крестовникова, на которомъ принята слѣдующая резолюція: «предложить всѣмъ комитетамъ торгово-промышленной партіи объеди-

нить свои дѣйствія съ Союзомъ 17 октября подъ общимъ руководствомъ центральнаго комитета союза». Члены партіи по большей части перешли въ Союзъ 17 октября, давъ ему тотъ сильный толчекъ направо, который вызвалъ необходимость выхода изъ него такихъ дѣятелей, какъ Стаховичъ, Гейденъ, Шиповъ. Въ концѣ декабря 1906 г. въ Ельцѣ была сдѣлана попытка возродить торгово-промышленную партію; но она не увѣнчалась успѣхомъ. Программы всѣхъ трехъ партій, краткую ихъ исторію и литературу предмета см. въ сборникѣ подъ ред. В. В. Водовозова: «Сборникъ программъ политическихъ партій въ Россіи» (выпуски 4 и 5, СПб., 1906).

В. В—въ.

Торгово-Промышленная Россія—иллюстрированный журналъ, издается въ Харьковѣ съ іюля 1906 г., сначала ежемѣсячно, а съ января 1907 г. по два раза въ мѣсяцъ. Издатель А. Браухли, редакторъ В. Людендорфъ.

***Торговые трактаты.**—27 октября 1901 г. Россіей заключена съ Персіей, въ измѣненіе туркманчайскаго договора 1828 г., Т. декларація, по которой Персія, между прочимъ, обязалась отмѣнить сборы на содержаніе дорогъ (кромѣ искусственно сооруженныхъ колесныхъ дорогъ) и откупную систему взиманія таможенныхъ пошлинъ. 25 декабря 1902 г. н. с. германскимъ правительствомъ, въ виду приближенія окончанія срока дѣйствія Т. трактатовъ, принятъ новый таможенный тарифъ, по которому значительно повышены пошлины, въ особенности для сельскохозяйственныхъ продуктовъ, и постановлено, что пошлины на пшеницу, полбу, рожь и овесъ, составляющіе главный предметъ русскаго вывоза, не могутъ быть при заключеніи Т. договоровъ понижены далѣе опредѣленныхъ въ самомъ тарифѣ минимальныхъ пошлинъ. Въ отвѣтъ на это былъ изданъ Россіей новый, Высочайше утвержденный 13 января 1903 г. таможенный тарифъ, съ значительнымъ повышеніемъ таможеннаго обложенія вообще и съ введеніемъ повышенныхъ на 20% ставокъ для товаровъ, привозимыхъ въ Россію по западной сухопутной границѣ. Исходя изъ этихъ новыхъ тарифовъ, русское и германское правительства вступили въ переговоры относительно возобновленія Т. договора 1894 г. Въ виду затруднительнаго политическаго положенія, созданнаго войной съ Японіей, русское правительство оказалось вынужденнымъ принять минимальныя хлѣбныя ставки германскаго тарифа 1902 г., превышающія прежнія конвенціонныя на 11,4 к. (рожь), 15,1 к. (пшеница и полба) и 16,7 к. (овесъ) съ пуда. По расчету мин-ва финансовъ, мы при ввозѣ этихъ продуктовъ въ Германію будемъ переплачивать 13,6 милл. руб. Кромѣ того, Германія повысила пошлины на нѣкоторые лѣсные товары, лошадей, свиней, птицу и масло, понизила пошлину на ячмень (съ 2 мар. до 1,3 мар.), горчицу, минеральныя смазочныя масла, сырой и тесаный лѣсъ. Россія повысила значительно пошлины на химическіе и аптекарскіе товары (отъ 77 до 788%), на металлическія издѣлія и машины (кромѣ сельскохозяйственныхъ); понижены ставки для мелкихъ сумочныхъ издѣлій, шерсти пряденой и крученой, толстыхъ шерстяныхъ матерій, шелковыхъ кружевъ и зонтичныхъ каркасовъ. Въ предупрежденіе стѣсненій, которымъ подвергался ввозъ изъ Россіи свиней, гусей и птицъ, подъ предлогомъ опасности занесенія эпизоотій, новой конвенціей обусловлено, что въ этомъ отношеніи къ русскому ввозу не будетъ примѣняться въ Германіи болѣе строгихъ мѣръ, чѣмъ къ другимъ (кромѣ Австро-Венгріи) государствамъ, находящимся въ сходныхъ съ нами условіяхъ по наличности эпизоотій и устройству ветеринарнаго надзора. Русское правительство выразило согласіе вступить съ Германіей, не позднѣе 3 лѣтъ по заключеніи конвенціи, въ переговоры относительно взаимнаго огражденія авторскихъ правъ на литературную, художественную и фотографическую собственность. Этимъ же договоромъ Россія примирилась съ брюссельской сахарной конвенціей (см. Сахаръ). Новый Т. договоръ, подъ наименованіемъ «дополнительной конвенціи» къ договору 1894 г., подписанъ $^{15}/_{28}$ іюля 1904 г. и вступилъ въ дѣйствіе съ $\frac{18\text{ іюня}}{1\text{ іюля}}$ 1906 г.; срокъ дѣйствія его—до $^{18}/_{31}$ декабря 1917 г. Въ 1905 г. возобновлены Т. трактаты съ Болгаріей (23 февраля) и Франціей ($^{16}/_{29}$ сентября), въ 1906 г.—съ Австро-Венгріей ($^{2}/_{15}$ февраля) и Румыніей (24 февраля). Въ настоящее время ведутся переговоры о возобновленіи Т. трактатовъ съ Италіей и Японіей.

Литература. С. А. Короленко, «Т. договоръ съ Германіей» («Русскій Вѣстн.», 1904, XII); К. Каутскій, «Т. договоры и Т. политика» (перев. съ нѣм. подъ ред. А. С. Залшупина; 1904); В. ф.-Мелле, «Т. трактаты» (перев. съ нѣм. подъ ред. бар. Б. Э. Нольде, 1905); Л. П—ъ, «Новый Т. договоръ съ Германіей и будущее нашего сельскаго хозяйства» («Зап. Имп. Общ. Сельск. Хоз. Южн. Россіи», 1905, II); Ch. Augier, «La France et les traités de commerce» (Парижъ, 1906); M. Schippel, «Amerika und die Handelsvertragspolitik» (Берлинъ, 1906); J. Wolf, «Der deutsch-amerikanische Handelsvertrag» (Jena, 1906).

***Торгъ женщинами.**—5(18) мая 1904 г. въ Парижѣ подписано уполномоченными Россіи и 12 другихъ европейскихъ государствъ международное соглашеніе о принятіи административныхъ мѣръ для пресѣченія Т. женщинами. Каждое изъ договаривающихся правительствъ обязалось установить или избрать облеченное властью учрежденіе, которому поручается сосредоточивать всѣ свѣдѣнія о вербовкѣ женщинъ для занятія развратомъ за границей; этому учрежденію предоставляется сноситься непосредственно съ подобными же учрежденіями въ иностранныхъ государствахъ. Государства взаимно обязались установить наблюденіе для обнаруженія, особенно на желѣзнодорожныхъ вокзалахъ, въ портахъ и по пути слѣдованія, проводниковъ женщинъ, предназначаемыхъ для разврата. О прибытіи лицъ, очевидно являющихся виновниками, соучастниками или жертвами такого Т., со-

общается или властямъ мѣста назначенія, или дипломатическимъ и консульскимъ агентамъ, или всякимъ прочимъ компетентнымъ властямъ. Правительства обязаны принимать заявленія женщинъ иностраннаго происхожденія, занимающихся проституціей, съ цѣлью установить ихъ самоличность и гражданское состояніе и выяснить, кто склонилъ ихъ покинуть родину. Собранныя свѣдѣнія сообщаются властямъ мѣста происхожденія означенныхъ женщинъ, въ видахъ возможнаго водворенія ихъ на родину. Жертвы преступной торговли, когда онѣ лишены средствъ, поручаются правительствами, временно, общественнымъ или частнымъ учрежденіямъ призрѣнія или заслуживающимъ довѣрія частнымъ лицамъ. Правительства обязаны также, по мѣрѣ возможности, отправлять на родину тѣхъ женщинъ, которыя будутъ просить о ихъ водвореніи или возвращеніи коихъ потребуютъ лица, имѣющія власть надъ ними. Каждая изъ договаривающихся странъ способствуетъ провозу женщинъ черезъ ея территорію. Въ случаѣ несостоятельности женщины, расходы по ея возвращенію на родину покрываются за счетъ страны, на территоріи которой она находится, и страны ея происхожденія. Всѣ договаривающіяся государства обязались установить возможный надзоръ за конторами и агентствами по пріисканію мѣстъ для женщинъ за границей. Въ 1907 г. министерствомъ юстиціи внесенъ въ Государственную Думу законопроектъ объ установленіи уголовной отвѣтственности за Т. женщинами. См. В. Ѳ. Дерюжинскій, «Международная борьба съ торговлею женщинами» («Журн. Мин. Юстиціи», 1902, VIII, и отд.); Л. Богдановичъ, «Борьба съ торговлею женщинами» (1903).

***Торезенъ** (Анна-Магдалина Thoresen) —норвежская поэтесса: ум. въ 1903 г.

***Торелль** (Отто Мартинъ Torell)—шведскій натуралистъ: ум. въ 1900 г.

Торникрофтъ (Thornycroft) — семейство англійскихъ скульпторовъ. 1) *Мэри Т.* (1814—95), ученица своего отца, Джона Френсиса. Въ Римѣ, подъ руководствомъ Торвальдсена и Гибонса, ею исполнены статуя «Сафо» и прелестная фигура спящаго ребенка. Въ Лондонѣ она занималась преимущественно портретными статуями и бюстами по заказу королевскаго двора. Изъ другихъ ея произведеній особенно замѣчательны «Продавщица цвѣтовъ» и «Прыгальщица чрезъ веревочку». 2) *Томасъ Т.*, мужъ предыдущей, также ученикъ Джона Френсиса, уступалъ своей женѣ въ мягкости и точности моделировки. Главныя его произведенія — мраморныя статуи Карла I и Іакова I (въ галереѣ королей въ Вестминстерскомъ дворцѣ), конная статуя кор. Викторіи (въ Ливерпулѣ), группа «Медея съ дѣтьми» и статуи музъ Мельпомены, Таліи и Кліо. 3) *Вальтеръ-Гаро Т.*, сынъ предыдущихъ, род. въ 1850 г. Получилъ образованіе подъ руководствомъ своихъ родителей; держится реалистическаго направленія. Наиболѣе извѣстныя его произведенія: «Воинъ, несущій раненаго юношу» (1877), «Жена Лота» (1878), «Молодая дѣвушка, переносящая своего братишку чрезъ ручей» (1879), статуя генерала Гордона (въ Трафальгарскомъ скверѣ, въ Лондонѣ), «Steppingstones» (1879) и «Діана».

Торнъ (Ричардъ Thorne)—выдающійся англійскій гигіенистъ (1841—1899). Занималъ каѳедру гигіены въ медицинской школѣ при госпит. св. Вареоломея. На международныхъ конгрессахъ гигіены въ 1885 г. (Римъ), въ 1892 г. (Венеція), въ 1893 г. (Дрезденъ), въ 1894 г. (Парижъ) былъ представителемъ великобритан. правительства. Печатн. труды: «The use and influence of hospitals for infections diseases» (1881), «Reports on public health», «On the origin of infection» (1878), «Diphtheria, its natural history and prevention».

Торрезани (Карлъ, баронъ Torresani von Lanzenfeld)—нѣмецкій писатель. Род. въ 1846 г.; былъ офицеромъ австрійск. генеральнаго штаба. Написалъ рядъ романовъ изъ общественной и офицерской жизни: «Aus der schönen wilden Lieutenantszeit» (1889), «Schwarzgelbe Reitergeschichten», «Mit tausend Masten», «Auf geretteten Kahn», «Die Juckerkomtesse», «Der beschleunigte Fall», «Oberlicht», «Ibi, Ubi», «Aus drei Weltstädten», «Steyrische Schlösser», «Pentagramm» (1900); автобіографія его—«Von der Wasserbis zur Feuertaufe» (1900).

***Торріани** (Марія Torriani) — итальянская романистка: ум. въ 1900 г. Ея послѣдніе труды: «Cara speranza» (1895); «Le gioie degli altri» (1900); «Racconti popolari» (1901).

Тортизмъ—см. Строфизмъ (выше).

Торфяной газъ получается при сухой перегонкѣ (коксованіи) торфа (см. Уголь бурый и торфъ, XXXIV, 541 и 542) и въ общемъ сходенъ съ газомъ древеснымъ (см. Газовое производство, VII, 827); подобно, послѣднему, въ сыромъ видѣ содержитъ много углекислоты, амміакъ и не содержитъ вовсе сѣры. Въ двухъ образцахъ очищеннаго Т. газа Рейсигъ нашелъ:

Водород.	Легкихъ углеводородовъ.	Тяжелыхъ углеводородовъ.	Окиси углерода.	Углекислоты.	Азотъ.
27,50	42,65	9,52	20,33	Слѣды	—
35,18	33,00	13,16	18,34	—	0,32

100 кгр. торфа даютъ отъ 20 до 28 куб. метр. газа. Добываніе Т. газа для освѣщенія встрѣчаетъ немалое неудобство въ значительномъ объемѣ, занимаемомъ торфомъ, вслѣдствіе чего требуются реторты весьма большого размѣра и пр.; однако, кой-гдѣ въ мѣстностяхъ, изобилующихъ торфомъ (Ирландія, Голштинія), оно примѣнялось на практикѣ.

П. П. Р.

Торъ.—Слово это употребляется въ ботаникѣ въ двоякомъ смыслѣ. Во-первыхъ, Т. является синонимомъ слова цвѣтоложе (см. ниже); во-вторыхъ, Т. или *блящкой* называется утолщенная центральная часть замыкающей перепонки въ окаймленной порѣ. Тонкій край перепонки, окружающій Т., именуется марго.

Тоскинэ (Жюль Tosquinet, 1824—1902) —бельгійскій энтомологъ, по профессіи военный врачъ. Т. усердно изучалъ образъ жизни и систематику перепончатокрылыхъ насѣко-

мыхъ и преимущественно наѣзднивовъ европейскихъ и экзотическихъ областей. Напеч.: «Documents pour servir à la Monographie des Ichneumonides de la Russie d'Asie» (1889); «Catalogue des Ichneumonides de la Belgique etc.» (1890 и 1897); «Ichneumonides d'Afrique» (1897); «Ichneumonides nouveaux» (посмертное изд., 1903, 1 т.). *Н. Н. А.*

Тотгентеръ (Исаакъ) — англійскій математикъ (1820—1884). Учился въ университетскомъ колледжѣ въ Лондонѣ. Былъ главнымъ лекторомъ математики въ кембриджск. унив. Его учебникъ «Treatise on the Differential calculus, with numerous Examples» (1852—73) былъ переведенъ на итал. языкъ и на русскій проф. Ишпенецкимъ, присоединившимъ къ своему переводу въ видѣ обширнаго прибавленія приложеніе дифференціальнаго исчисленія къ геометріи трехъ измѣреній, подъ заглавіемъ «Дифференціальное вычисленіе, съ собраніемъ примѣровъ для упражненій» (СПб., 1873); «Treatise of analyt. statics» (1853; 4-е изд. 1874); «A Treatise on the Integral Calculus and its Applications with numerous Examples» (тамъ-же, 1857; 4-е изд. 1874); «Algebra» (1858; 5-е изд. 1871, переведена на итальянскій языкъ и на русскій въ 1891 г. Предтеченскимъ); «A Treatise of plane coord. geometry» (1858; 3-е изд., 1861); «Examples of analyt. geom. of 3 dimens.» (тамъ-же, 1858; 3-е изд., 1873, переведено въ 1885 г. на русскій языкъ Ф. Мастерзъ); «Plane trigonometry» (1859; 4-е изд. 1869, переведена на итальянскій языкъ); «Spheric. trigonometry» (такъ-же 1859, переведена на итальянскій языкъ); «Theory of equations» (тамъ-же, 1861; 2-е изд. 1875; переведена въ 1890 г. на русскій языкъ Предтеченскимъ); «Mechanics» (1867; переведено на итальянскій языкъ); «Key to algebra» (1871); «An elementary treatise on Laplace's functions, Lamé's functions and Bessel's functions» (1875); «Key to plane trigonometry» (2-е изд., тамъ-же, 1877, 332 стр.). Другою группою работъ Т. были сочиненія по критической исторіи математическихъ наукъ: въ 1861 г. «A History of the Process of the Calculus of Variations during the XIX Century», «A History of the Mathematical Theory of the Probability, from the time of Pascal to that of Laplace» (1865); «A History of the Mathematical Theories of Attraction and the Figure of Earth, from the time of Newton to that of Laplace» (1873) и посмертное сочиненіе автора «A history of the theory of elasticity and of the strength of materials, from Galilei to the present time». Затѣмъ слѣдуетъ отмѣтить трудъ Т. по варіаціонному исчисленію «Researches in the calculus of the variations» (1871).

Тоужимскій (Іосифъ Toužimský)—чешскій журналистъ, славянофилъ (1848 — 1903); писалъ о Македоніи, Сербіи временъ Милана, Болгаріи, Босніи-Герцеговинѣ, Хорватіи, о Пушкинѣ, А. Котляревскомъ, М. Черняевѣ, Ф. Рачкомъ и др.

Точечное утолщеніе. — Если разсматривать сверху поровые каналы не очень утолщенныхъ клѣточекъ, то они кажутся точками или маленькими кружочками. Если клѣточная оболочка снабжена многочисленными такими поровыми каналами, то утолщеніе ея называютъ Т.

Точилеску (Григорій Tocilescu) — румынскій археологъ, проф. исторіи въ бухарестскомъ унив. Род. въ 1845 г. Изъ работъ его болѣе извѣстны: «Dacia înainte de romani» (1880); «Biserica episcopală dela Curtea de Argeş» (1886).

Точка роста.—Ростъ въ длину стебля и корня сосредоточивается на ихъ верхушкахъ. Самый кончикъ какъ того, такъ и другого построенъ изъ зародышевыхъ клѣточекъ, способныхъ энергично дѣлиться, и носитъ названіе Т. роста или конуса наростанія (см. Ростъ, XXVII, стр. 144).

Трабекулы черепа (trabecula cranii) —представляютъ пару хрящей, лежащихъ въ основаніи передней части черепа зародыша позвоночныхъ и вмѣстѣ съ парахордальными хрящами представляютъ собой первый зачатокъ хрящевого черепа (см.).

Травересллитъ, встрѣч. около Traversella въ Пьемонтѣ, представляетъ собой уралитъ (см.), въ видѣ наросшихъ кристалловъ.

Травяная луговина.—Если на лугу двудольныя многолѣтнія растенія начинаютъ преобладать надъ злаками, то такія сообщества называютъ Т. луговинами, противополагая ихъ «злаковымъ» луговинамъ (Варминг). Т. луговины особенно распространены въ полярныхъ странахъ, при чемъ иногда въ такихъ сообществахъ злаки могутъ совершенно отсутствовать. Полярныя Т. луговины, развивающіяся на защищенныхъ мѣстахъ, представляютъ собою усыпанные цвѣтами низкорослые луга съ густой мягкой растительностью. Къ травамъ присоединяются карликовые кустарники (Salix herbaceae, S. polaris и Cassiope hypnoides) и мхи.

Трагикомедія—драма смѣшаннаго характера, гдѣ трагическій и комическій элементы выступаютъ съ значительной яркостью. Особой драматической формы съ такимъ названіемъ не было; его носили въ французской драмѣ XVII вѣка произведенія, подходящія къ трагедіи по общему характеру, но съ благополучнымъ исходомъ (напр. «Сидъ», «Никомедъ»).

Трактаріанизмъ—см. Ньюмэнъ.

Трансверсальный геотропизмъ. —Если органы растенія подъ вліяніемъ силы земного притяженія стремятся принять горизонтальное положеніе, то такой геотропизмъ (см. VIII, стр. 435) называютъ *поперечнымъ* или Т.

Трансляторы — приспособленія, служащія для переноса насѣкомыми пыльцевыхъ массъ у асклепіадовыхъ.

Транспирационный токъ.—Такъ назыв. идущій по сосудамъ и трахеидамъ растенія токъ сырого сока, всосаннаго корнями.

Транспирація или *испареніе* (см. XIII, стр. 443).—Къ тому, что изложено подъ словомъ «Испареніе», слѣдуетъ прибавить нѣсколько терминологическихъ замѣчаній. Различаютъ испареніе сквозь устьица «устьичное испареніе» («стоматарная Т.») отъ испаренія кутикулярнаго (кутикулярная Т.), происходя-

щаго прямо сквозь кутикулу (Гэнель). Кутикулярное испареніе особенно энергично въ молодыхъ органахъ, гдѣ кутикула еще не сложилась окончательно. Визнеръ вмѣсто этихъ терминовъ употребляетъ «эпидермоидальная» и «интерцеллюлярная Т.». Такую замѣну предлагаетъ онъ потому, что и при закрытыхъ устьицахъ происходитъ испареніе не только сквозь кутикулу обыкновенныхъ клѣточекъ кожицы, но и съ устьицъ, съ ихъ замыкающихъ клѣточекъ. Съ другой стороны, кутикулярная Т. представляетъ собою испареніе одной только кожицы (эпидермиса), тогда какъ устьичная Т. выражаетъ собою испареніе въ межклѣтникахъ (интерцеллюлярное испареніе) листовой мякоти. Ванъ-Тигемъ сдѣлалъ попытку различать двоякаго рода испареніе: испареніе безхлорофильныхъ организмовъ и органовъ онъ именуетъ Т. и противополагаетъ ее хлоровапоризаціи (хлоротранспираціи), протекающей въ хлорофилловыхъ зернахъ лишь благодаря поглощенію свѣта. Въ зеленыхъ органахъ въ темнотѣ будетъ идти такимъ образомъ Т., на свѣту къ ней присоединяется хлоровапоризація. Эта попытка не нашла, однако, сочувствія въ наукѣ.

Транспирація—см. Диффузія (X, 718) и Окклюзія.

Трансубъективность — философскій терминъ, обозначающій объектъ, разсматриваемый независимо отъ его отношенія къ познанію. Фолькельтъ, напримѣръ, въ книгѣ «Erfahrung und Denken», считаетъ Т. «всѣ тѣ процессы, которые происходятъ внѣ предѣловъ сознанія познающаго лица».

Трапецоидная кость (trapezoides s. multangulum minus)—представляетъ собой въ кисти млекопитающихъ carpale II, тогда какъ трапецевидная (trapezium s. multangulum majus) представляетъ carpale I.

Трапецоидныя тѣла (corpora trapezoidea)—группа поперечныхъ волоконъ въ продолговатомъ мозгу млекопитающихъ, лежащая за Вароліевымъ мостомъ.

Трапписты (Malacoptila)— родъ мелкихъ дятловыхъ птицъ, изъ подотр. лазающихъ, сем. лѣнивокъ или бородатыхъ кукушекъ (Bucconidae). Семейство лѣнивокъ отъ близкихъ къ нему сем. жакамаровъ, трогоновъ, тукановъ и др. отличается болѣе слабыми ногами и двѣнадцатиперымъ хвостомъ; изъ обоихъ пальцевъ, направленныхъ напередъ, внѣшній всегда длиннѣе внутренняго (второго). Къ сем. лѣнивокъ относятъ около 40 видовъ, раздѣленныхъ на 5 родовъ, живущихъ въ мексиканскихъ и бразильскихъ лѣсахъ. Свое названіе лѣнивки получили за свою малую подвижность. Питаются насѣкомыми. Отъ другихъ лѣнивокъ Т. отличаются некрючковатымъ клювомъ и очень мягкимъ, напоминающимъ шерсть, опереніемъ. У обыкновеннаго бразильскаго трапписта, M. fusca, верхняя сторона тѣла коричневая съ ржавчино-желтыми пятнами въ видѣ полосъ, нижняя сторона тѣла—свѣтлосѣрая; на шеѣ поперечное лунообразное бѣлое пятно, окаймленное со стороны груди—чернымъ. *Ю. В.*

***Трарье** (Луи Tragieux)—франц. политическій дѣятель: ум. въ 1906 г.

Траматропизмъ.—Такъ называются искривленія (тропистическія), обусловленныя одностороннимъ пораненіемъ растенія.

Траханіотовы—дворянскій родъ, происходящій изъ Мореи. Дмитрій и Юрій Старый Мануиловичи Т. выѣхали въ 1472 г. въ Москву въ свитѣ Софіи Ѳоминишны Палеологъ; изъ нихъ Юрій (ум. 1513) былъ посломъ великаго князя къ папѣ въ Германію (1489) и въ Данію (1510). Сынъ Дмитрія, Юрій Малый (ум. 1518), былъ печатникомъ, а сынъ его Василій Юрьевичъ (ум. 1568)—бояриномъ. Въ XVII в. многіе Т. были стольниками и воеводами. Родъ Т. пресѣкся въ послѣдней четверти XVIII вѣка.

Трахеи или *сосуды* (ботан.). — Элементарными органами для проведенія воды по растенію являются трахеи и трахеиды или сосудовидныя клѣтки (см. выше). Трахеи представляютъ изъ себя длинные замкнутые мѣшки, образовавшіеся путемъ соединенія ряда клѣточекъ. Поперечныя перегородки между этими клѣтками продырявливаются либо однимъ крупнымъ отверстіемъ, либо нѣсколькими щелевидными, расположенными на подобіе лѣстницы. Такое лѣстничное продырявливаніе наблюдается въ тѣхъ случаяхъ, когда перегородка между двумя члениками сосуда расположена не прямо поперекъ, а идетъ наискось. Живого содержимаго въ Т. нѣтъ; соотвѣтственно этому нѣтъ въ нихъ и тургора; поэтому прочность стѣнкамъ сосудовъ придается инымъ способомъ, при помощи утолщеній оболочки. Сосуды никогда не бываютъ утолщены сплошь; это стоитъ въ связи съ тѣмъ, что они представляютъ собою замкнутыя трубки, и изъ одного сосуда въ другой, равно какъ изъ сосуда въ граничащія съ нимъ живыя клѣтки вода фильтруется сквозь оболочку; для прохожденія воды именно и остаются въ оболочкѣ сосудовъ тонкія мѣста. Сосуды, функціонирующіе въ то время, когда ростъ органа въ длину уже закончился, снабжены обыкновенно многими порами, имѣющими видъ кружочковъ или щелочекъ. Такія Т. носятъ названіе пористыхъ или Т. съ сѣтчатымъ утолщеніемъ, ибо утолщенныя мѣста въ стѣнкѣ Т. располагаются при этомъ въ видѣ сѣти. Для сосудовъ, функціонирующихъ въ молодыхъ органахъ, разростающихся еще въ длину, сѣтчатое утолщеніе было бы невыгодно: такъ какъ сосуды являются пустыми оболочками клѣточекъ, то принимать участія въ общемъ ростѣ органа они не могутъ и по мѣрѣ разростанія окружающихъ тканей имъ приходится растягиваться и разрываться на части. Наиболѣе совершеннымъ типомъ утолщенія для такихъ временныхъ сосудовъ является кольчатое и спиральное утолщеніе. Тонкіе промежутки оболочки между двумя кольцами утолщенія легко растягиваются и легко рвутся, не представляя сколько-нибудь значительнаго препятствія для разростанія окружающихъ тканей. Само собою понятно, такимъ образомъ, что въ разростающихся органахъ такіе временные «дѣтскіе» сосуды должны развиваться послѣдовательно, одинъ за другимъ, становясь на смѣну другъ другу, чтобы уступить въ концѣ-концовъ мѣсто по-

стоящимъ сосудамъ съ пористымъ (сѣчатымъ) утолщеніемъ. У однихъ растеній преобладаетъ растягиваніе временныхъ сосудовъ (напр. у тыквы), у другихъ происходитъ быстро разрывъ ободочки, при чемъ рвутся отчасти и окружающія сосудъ клѣточки, оставляя внутри растенія, какъ слѣдъ разрыва, наполненныя воздухомъ полости. Очень хорошо такіе разрывы можно изучать на кукурузѣ.

Трахеома. — Такъ называется составленная изъ сосудовъ (трахей) и трахендъ водопроводная система, проходящая по всему растенію. Потонье назвалъ Т. *гидромой*.

***Трачевскій** (Александръ Семеновичъ)—историкъ: ум. въ 1906 г.

Трановъ (В. Т.)—молодой болгарскій писатель-модернистъ. Изъ его стихотвореній, обратили на себя особое вниманіе «Via dolorosa», «Regina Martyrum», «Трѣпетътъ на откровението», «Запѣви на съкрушеното», «Пѣсни на нощьта», «Тризвучие на смъртьта». Основное настроеніе у Т.—грусть. Стихи его отличаются оригинальностью и свѣжестью, но несвободны отъ неясности и причудливости. Ср. Н. Атанасовъ, «Послѣднитѣ вѣяния въ българската литература» (журн. «Б. Сбирка», 1906).

Трдина (Янезъ Trdina)—хорватскій бел-летристъ (ум. въ 1905 г.); писалъ разсказы изъ быта словенцевъ («Báchorky a povídky z Gorjancû»). Для хорватской политики имѣетъ большое значеніе его «Bahovi huzari i Hirî».

Тревельянъ (сэръ Джорджъ-Отто, съ 1886 г. 2-й баронетъ Trevelyan)—англійскій политическій дѣятель и писатель, племянникъ, по матери, Маколея. Род. въ 1838 г.; въ 1865—86 г. и 1887—97 г.—членъ палаты общинъ; съ 1882 по 1884 г.—статсъ-секретарь по дѣламъ Ирландіи, въ 1884—85 г. — канцлеръ герц. Ланкастерскаго; въ 1886 г., (январь—мартъ)—секретарь по дѣламъ Шотландіи, но въ мартѣ вышелъ изъ кабинета Гладстона, вслѣдствіе несогласія съ проектомъ гомруля для Ирландіи. Движеніе партіи либер.-уніонистовъ вправо заставило его вернуться къ гладстоніанцамъ и примириться съ гомрулемъ. Въ 1892—95 гг. онъ вновь былъ статсъ-секретаремъ по дѣламъ Шотландіи. Принималъ дѣятельное участіе въ парламентской борьбѣ за расширеніе мѣстнаго самоуправленія и за отмѣну продажи чиновъ въ арміи. Въ 1897 г. сложилъ съ себя званіе члена палаты общинъ. Написалъ, кромѣ нѣсколькихъ пьесъ для театра, «The life and letters of Lord Macaulay» (1876); «The early history of Ch. J. Fox» (1880); «The american revolution» (1899—1905).

В. В—въ.

Трегалоза (хим.)—см. Эизимы.

Трезвая Жизнь—ежемѣсячный религіозно-назидательный журналъ; издается съ 1903 г. отдѣльно; съ 1901 г. до 1903 г. былъ безплатнымъ приложеніемъ къ журналу «Отдыхъ Христіанина». Ред.-изд. свящ. П. А. Миртовъ.

Трейбергъ (Юлій Юліевичъ)—хирургъ, род. въ 1857 г.; по окончаніи курса въ 1879 г. въ имп. медико-хирургической академіи служилъ военнымъ врачемъ въ Закаспійскомъ краѣ, участвовалъ въ Ахалъ-Текинской экспедиціи, потомъ былъ морскимъ врачемъ въ черноморскомъ флотѣ. Въ 1887 г. защитилъ диссертацію на степень доктора медицины въ харьковскомъ унив.: «Къ діагностикѣ и терапіи кистъ поджелудочной железы» (Харьковъ). Съ 1902—06 состоялъ профессоромъ факультетской хирургич. клиники спб. женск. медиц. института. Напечаталъ: «Къ вопросу о лѣченіи переломовъ костей нижнихъ конечностей» («Врачъ», № 49, 1882); «О глубокомъ первичномъ ракѣ шеи» (ib., № 9, 1883); «О примѣненіи магнитной стрѣлки въ хирургіи» («Мед. Прибавл. къ Морск. Сборнику»); «Къ первичной резекціи кишекъ при ущемленной грыжѣ» (ib.) и др.

Трепевъ (Дмитрій Капитоновичъ, род. въ 1867 г.)—писатель; образованіе получилъ въ практической академіи коммерческихъ наукъ, въ Москвѣ. Посвятилъ себя изученію памятниковъ древне-русскаго искусства и иконописи. Главные его труды: «Нѣсколько словъ о современномъ иконописаніи» (М., 1901); «Иконы царскаго изографа Симона Ушакова въ Московскомъ Новодѣвичьемъ монастырѣ» (М., 1902); «Русская иконопись и ея желаемое развитіе» (М., 1902); «Иконопись мстерцевъ» (М., 1903); «Нѣсколько словъ о древней и современной русской иконописи» (М., 1904).

Трепицынъ (Иванъ Николаевичъ) — юристъ. Род. въ 1868 г.; окончилъ курсъ юридическихъ наукъ въ университетѣ св. Владиміра. Состоитъ профессоромъ гражданскаго права въ варшавскомъ университетѣ. Степень магистра получилъ въ 1903 г. Ученые труды его: «Переходъ права собственности на движимыя имущества посредствомъ передачи и соглашенія» (Одесса, 1903); «Пріобрѣтеніе движимостей въ собственность отъ лицъ, не имѣющихъ права на ихъ отчужденіе» (Варшава, 1907).

Треповъ (Дмитрій Ѳедоровичъ, 1855—1906)—генералъ-маіоръ, сынъ петербургскаго градоначальника ген. Трепова. По окончаніи курса въ пажескомъ корпусѣ Т. служилъ въ л.-гв. конномъ полку; въ 1877 г. принималъ дѣятельное участіе въ дѣлахъ съ турками, находясь въ отрядѣ ген. Гурко, и въ сраженіи подъ Телишемъ былъ раненъ въ ногу. Въ 1896 г. занялъ должность московскаго оберъ-полиціймейстера. Аресты, обыски, разгоны случайныхъ собраній въ частныхъ квартирахъ, избіенія въ участкахъ производились при Т. съ чрезвычайной легкостью и большою грубостью. Движеніе среди студенчества преслѣдовалось съ крайней жестокостію, какъ и всякое другое, имѣвшее хотя бы слабый политическій оттѣнокъ. Т. былъ главнымъ защитникомъ и проводникомъ извѣстной зубатовской политики, т. е. своеобразнаго полицейскаго соціализма. Впослѣдствіи, въ разговорѣ съ англійскимъ публицистомъ Стэдомъ, переданномъ самимъ Стэдомъ въ «Review of Reviews», Т. говорилъ: «система, которую проводилъ Зубатовъ имѣетъ со мной и въ сущности по моей иниціативѣ, была попыткой поднять соціальное положеніе рабочаго класса въ Москвѣ. Мы шли къ нашей цѣли тремя путями: 1) мы поощряли устройство рабочими профессіональныхъ союзовъ для самозащиты и отстаиванія ихъ экономическихъ инте-

ресовъ; 2) мы устроили серію лекцій по экономическимъ вопросамъ съ привлеченіемъ внающихъ лекторовъ; 3) мы организовали широкое распространеніе дешевой и здоровой литературы, старались поощрять самодѣятельность и способствовать умственному развитію и побуждать къ бережливости. Результаты были самые лучшіе. До введенія системы Зубатова Москва клокотала отъ недовольства; при моемъ режимѣ рабочій увидѣлъ, что симпатіи правительства на его сторонѣ и что онъ можетъ разсчитывать на нашу помощь противъ притѣсненій предпринимателя. Раньше Москва была разсадникомъ недовольства, теперь тамъ —миръ, благоденствіе и довольство». Въ дѣйствительности эта система замедлила на нѣкоторое время развитіе революціонныхъ стремленій въ рабочемъ классѣ въ Москвѣ, но въ концѣ концовъ оказалась выгодной для революціонеровъ; она вызвала сильное недовольство крупной московской буржуазіи. 1 января 1905 г. Т. былъ назначенъ въ распоряженіе главнокомандующаго войсками, дѣйствовавшими противъ Японіи, но, не успѣвъ отправиться на войну, назначенъ (11 января) с.-петербургскимъ генералъ-губернаторомъ, съ весьма широкими полномочіями. На самомъ дѣлѣ дѣятельность Т. была гораздо шире, чѣмъ та, которую можетъ обыкновенно развивать генералъ-губернаторъ; онъ бралъ на себя много функцій министра внутреннихъ дѣлъ, оттѣсняя Булыгина на задній планъ. Однимъ изъ первыхъ шаговъ его былъ приказъ открыть всѣ высшія учебныя заведенія къ 15 февраля. Однако, достигнуть этого ему не удалось. Затѣмъ Т. направилъ свою бдительность на печать, которая при Святополкъ-Мирскомъ говорила нѣсколько свободнѣе, чѣмъ раньше. Послѣдовали предостереженія, конфискаціи и другія кары. 5 февраля были запрещены двѣ наиболѣе крайнія петербургскія газеты: «Наша Жизнь» и «Сынъ Отечества», обѣ на три мѣсяца, съ отдачей послѣ возобновленія подъ предварительную цензуру. Въ редакціи газетъ, не подчиненныхъ цензурѣ, поступали отъ главнаго управленія по дѣламъ печати циркуляръ за циркуляромъ, съ запрещеніемъ касаться то одного, то другого вопроса, и иниціаторомъ этихъ циркуляровъ почти всегда въ то время былъ Т. Цензора получали инструкціи непосредственно отъ генералъ-губернатора. Когда въ первыхъ числахъ февраля 1905 г. въ Царскомъ Селѣ начались засѣданія по вопросу о дальнѣйшей политикѣ правительства, Т. приглашался туда наряду съ министрами, и вмѣстѣ съ Побѣдоносцевымъ былъ главнымъ противникомъ проводившейся тогда А. С. Ермоловымъ идеи созыва земскаго собора. Имъ приписывали проведеніе манифеста 18-го февраля, за которымъ, подъ вліяніемъ другихъ министровъ, послѣдовалъ въ тотъ же день совершенно иной по духу рескриптъ на имя А. Г. Булыгина. Не смотря на это, положеніе Т. вовсе не было поколеблено. Въ маѣ 1905 г. онъ былъ назначенъ товарищемъ министра внутреннихъ дѣлъ, завѣдывающимъ полиціей, и командующимъ отдѣльнымъ корпусомъ жандармовъ, съ оставленіемъ въ должности с.-петербургскаго генералъ-губернатора. Послѣ этого вся политика правительства направлялась въ значительной степени именно Треповымъ. Въ противорѣчіи съ политикой репрессій стоитъ допущеніе на Высочайшую аудіенцію депутаціи отъ съѣзда земцевъ и городскихъ дѣятелей, съ кн. С. Н. Трубецкимъ во главѣ. Когда въ октябрѣ 1905 г. началась всероссійская стачка, грозившая уличными волненіями, Т. приказалъ расклеить по улицамъ Петербурга приказъ по войскамъ, въ которомъ заключалась знаменитая фраза: «патроновъ не жалѣть». Усмиреніе петербургскаго движенія 18 октября и черносотенные погромы во второй половинѣ того же мѣсяца, такъ же какъ организація карательныхъ экспедицій, приписывались вліянію Т. 26 октября Т. былъ перемѣщенъ на должность дворцоваго коменданта. Значеніе его и на этомъ посту осталось немалымъ. Его считали руководящимъ членомъ группы, извѣстной подъ именемъ звѣздной палаты. Эта группа вела борьбу съ Витте и пыталась его смѣстить. Въ началѣ 1906 г. Т. сталъ неожиданно высказывать мнѣніе о необходимости уступокъ обществу. Когда собралась Государственная Дума и звѣздная палата стала добиваться ея роспуска, Т. высказывался противъ роспуска, какъ мѣры, могущей оказаться крайне опасной. 1 іюля 1906 г. на музыкѣ въ Петергофскомъ саду былъ убитъ по ошибкѣ вмѣсто Т. похожій на него по наружности генералъ-маіоръ Козловъ. Убійца Васильевъ былъ казненъ. 2 сентября 1906 г. Т. неожиданно скончался отъ перерожденія сердца. Возникшіе было слухи о самоубійствѣ были опровергнуты вскрытіемъ тѣла.

Трешичъ-Павичичъ (Антонъ Trešić-Pavičić)—хорватскій поэтъ, журналистъ и политическій дѣятель, сторонникъ славяно-латинскаго сближенія. Сборники стихотвореній Т.: «Glasovi s morja Jadranskoga», «Nove Pjesme», «Gjuli i Sumbuli», «Sa kninske Tvrgjave», «Vogjama», «Valovi misli i čustava», «Sutonski soneti»; драмы: «Екатерина Зрини», «Симеонъ Великій» и «Finis reipublicae» («Смерть Цезаря»). Изъ повѣстей Т. лучшая—«Moć ljepote».

Трескунчикъ—см. Камышевки.

Третейскій судъ въ промышленности — одинъ изъ способовъ разрѣшенія столкновеній между организованными рабочими и предпринимателями изъ-за условій найма. Его рѣшеніе, подобно коллективному договору, устраняетъ необходимость торга объ этихъ условіяхъ между индивидуальнымъ рабочимъ и предпринимателемъ; какъ источникъ общаго правила для всего предпріятія, для цѣлой отрасли, для цѣлаго округа, оно предупреждаетъ разстройство промышленности стачками. Въ отличіе отъ коллективнаго договора, оно выражаетъ не желанія сторонъ, а волю судьи. Это приближаетъ его къ законодательному постановленію; но закону обязательно подчиняться, Т. же рѣшеніе до средины 90-хъ гг. XIX в. мыслилось всюду какъ лишенное всякой юридической санкціи. Нельзя заставить стороны обратиться къ Т. суду, нельзя

обязать ихъ исполнить его рѣшеніе; у недовольной стороны не можетъ быть отнято право все-таки обратиться къ стачкѣ или локауту; опора Т. рѣшенія — только въ силѣ организаціи и въ давленіи общественнаго мнѣнія. Съ конца 90-хъ гг. XIX в. въ области соціальной политики ставится, однако, вопросъ о *принудительномъ* Т. судѣ. Опытъ Англіи съ 60-хъ гг. показалъ, что задача *факультативнаго* Т. судьи необычайно трудна, въ силу природы промышленныхъ споровъ. Не представляютъ особыхъ затрудненій только тѣ споры, которые вызываются примѣненіемъ уже существующаго договора; во Франціи ихъ рѣшаютъ conseils des prud'hommes, въ Германіи—промышленные суды, въ Англіи, въ ланкаширской хлопчато-бумажной промышленности—двое экспертовъ, какъ представители союзовъ рабочихъ и предпринимателей. Иное дѣло—столкновенія изъ-за условій найма на будущее время; здѣсь у Т. судьи нѣтъ критерія въ законѣ и въ текстѣ договора, и ему приходится творить, руководствуясь только экономическими и соціальными соображеніями. Предприниматели требуютъ, чтобы онъ не затрогивалъ нормальнаго уровня прибыли и считался бы съ рыночными цѣнами на продукты въ данной промышленности. Рабочія же массы прониклись мыслью, что промышленность должна прежде всего обезпечивать рабочему такой уровень заработной платы, при которомъ возможно культурное существованіе, а не животное прозябаніе; рѣшеніе Т. судьи не должно понижать этого уровня. Опасеніе каждой изъ сторонъ, что Т. судья усвоитъ одну изъ двухъ противоположныхъ точекъ зрѣнія, объясняетъ одинаково скептическое отношеніе обѣихъ къ Т. суду. Рабочіе склонны думать, что Т. судья, принадлежащій обыкновенно къ среднему классу, раздѣляетъ экономическія воззрѣнія капиталистовъ; предприниматели же должны побороть въ себѣ отвращеніе ко вмѣшательству посторонняго лица въ ихъ дѣла, но и тогда ничто не гарантируетъ имъ, что рабочіе въ скоромъ времени не начнутъ стачки; ничто не обезпечиваетъ ихъ отъ конкурренціи тѣхъ предпринимателей, которые не хотятъ признавать рѣшенія Т. судьи. Ни одно изъ крупныхъ столкновеній 90-хъ гг. не оканчивалось Т. рѣшеніемъ, хотя спорящіе часто обращались къ посредничеству видныхъ общественныхъ дѣятелей; искусство послѣднихъ состояло въ умѣньѣ вести переговоры съ обѣими сторонами, пока не отыскивалась почва для соглашенія. Сильно организованные рабочіе союзы, имѣющіе интеллигентныхъ представителей, и предприниматели, отрѣшившіеся отъ патріархальныхъ воззрѣній на рабочихъ, не нуждаются для улаженія конфликтовъ ни въ Т. судьѣ, ни въ посредникѣ, а вырабатываютъ коллективные договоры сами; но пока стороны не доросли до этого умѣнья, роль Т. судьи или посредника, какъ подготовителя коллективнаго договора, оказывается неоцѣнимой. Ее поощряетъ законъ 1896 г., предоставляющій министру торговли вмѣшиваться въ конфликты съ предложеніемъ посредничества. Въ 1905 г. въ Англіи было улажено посредниками 25 стачекъ (16 — частными лицами, 7 — примирительными камерами, 2 — вмѣшательствомъ министерства); въ 16 случаяхъ стороны помирились, въ 9 послѣдовали Т. рѣшенію, но во всѣхъ этихъ 9 случаяхъ было прямо заинтересовано только 1564 рабочихъ. Значительнѣе дѣятельность примирительныхъ камеръ не по улаженію стачекъ, а по предупрежденію ихъ; онѣ рѣшаютъ немало дѣлъ Т. судомъ, но рѣшенія касаются только однихъ мѣстныхъ случаевъ, а не вопросовъ, интересующихъ цѣлый округъ. Дѣла перваго рода разсматриваются въ соединенныхъ комитетахъ (Joint Committees), дѣла второго рода—въ примирительныхъ камерахъ (Boards of Conciliation). Въ 1905 г. тѣхъ и другихъ вмѣстѣ во всѣхъ отрасляхъ промышленности было 63; всего разсмотрѣно 1721 дѣло, изъ которыхъ 222 рѣшено Т. судомъ, бо́льшею частью въ Нортумберлендской и Дургемской угольной промышленности.—Столь же незначительна роль Т. суда во Франціи; постоянныхъ учрежденій для улаживанія стачекъ тамъ не существуетъ; мировой судья, по закону 1892 г., предлагаетъ сторонамъ, при стачкѣ, избрать посредниковъ или Т. судей; стороны не обязаны отвѣчать на предложеніе и даже согласившись на избраніе Т. судей, не обязаны подчиняться ихъ рѣшенію, которое только публикуется. Такія рѣшенія считаются единицами. Въ Германіи въ 1905 г. во всѣхъ 411 промышленныхъ судахъ состоялось 128 примиреній въ коллективныхъ спорахъ и постановлено 25 Т. рѣшеній, изъ которыхъ только 14 было принято къ исполненію. Однако, ни рабочіе, ни соціальные политики не могутъ успокоиться на простомъ констатированіи малаго успѣха Т. рѣшеній. Рабочіе всегда цѣнили въ нихъ устраненіе индивидуальнаго торга и подспорье при слабой организаціи. Отсюда требованіе введенія *принудительнаго* Т. суда, выдвигавшееся на французскихъ рабочихъ конгрессахъ (напр. въ Турѣ, въ 1897 г.) и принимавшее иногда уродливую форму (напр требованіе депутата Дежанта въ 1895 г., чтобы отказъ предпринимателя отъ подчиненія Т. суду имѣлъ послѣдствіемъ конфискацію предпріятія). Въ Англіи съ конца 90-хъ гг. на ежегодныхъ конгрессахъ тредъ-юніоновъ представитель слабо организованныхъ докеровъ, Бенъ Тилетъ, неизмѣнно выступаетъ съ требованіемъ введенія постояннаго Т. суда, частью факультативнаго, частью принудительнаго, мотивируя его тѣмъ, что союзы сами по себѣ безсильны въ борьбѣ съ предпринимателями. Противъ него всегда выступаютъ представители сильно организованныхъ углекоповъ, рѣшительно отказывающихся ставить на карту всѣ свои пріобрѣтенія въ борьбѣ за лучшія условія найма и рисковать, что Т. судъ все это у нихъ сразу отниметъ. На конгрессѣ 1905 г. предложеніе Бенъ Тилета собрало меньшинство въ 673000 голосовъ противъ 765000, въ 1906 г.—541000 противъ 938000. Въ пользу введенія принудительнаго Т. суда высказываются многіе для такихъ промысловъ (водоснабженіе, освѣщеніе и т. п.), гдѣ остановка промышленности стачками представляетъ опасность для обширныхъ круговъ населенія. Движеніе въ пользу принудитель-

наго Т. суда усилилось со времени опыта Новой Зеландіи и части Австралійскаго материка. Законъ 1894 г., проведенный Ривсомъ въ Новой Зеландіи, дополненный въ 1895—98 гг., переработанный въ 1900 г., вновь дополненный въ 1901 и 1903 гг., кодифицированный 27 октября 1905 г., снова дополненный 31 октября 1905 г., въ настоящемъ своемъ видѣ совершенно запрещаетъ стачки и локауты и взамѣнъ этихъ способовъ рѣшенія промышленныхъ споровъ обязываетъ обращаться къ примирительнымъ камерамъ, какъ къ первой инстанціи, и къ Т. суду, въ порядкѣ обжалованія; можно также и прямо обратиться къ Т. суду, минуя примирительную камеру. Стачки и локауты караются денежнымъ штрафомъ до 100 фунтовъ съ организаціи рабочихъ или съ предпринимателя и до 10 фунтовъ съ отдѣльнаго рабочаго. Законъ облегчаетъ заключеніе коллективныхъ договоровъ между организаціями рабочихъ и предпринимателей и караетъ неисполненіе договора, какъ и неисполненіе рѣшенія Т. суда, штрафомъ до 500 фунт. Примѣру Нов. Зеландіи послѣдовала сперва Западная Австралія (1900 и 1902), затѣмъ Новый Южный Валлисъ (1901); но здѣсь нашли учрежденіе примирительныхъ камеръ безполезнымъ и ввели одинъ Т. судъ. Во всѣхъ трехъ государствахъ онъ состоитъ изъ двухъ членовъ, назначенныхъ по рекомендаціи противоположныхъ организацій, и предсѣдателя, назначеннаго изъ состава членовъ верховнаго суда. 15 декабря 1904 г. федеральный парламентъ принялъ законъ о Т. судѣ для рѣшенія споровъ, выходящихъ за предѣлы отдѣльнаго штата. Этотъ Т. судъ—учрежденіе единоличное; полномочія его огромныя; при коллизіи между его рѣшеніемъ и закономъ отдѣльнаго штата преимущество принадлежитъ ему. Всѣ эти Т. суды въ правѣ требовать предъявленія книгъ предпринимателя, не говоря уже о допросѣ свидѣтелей, осмотрѣ и т. д.; рѣшенія ихъ не подлежатъ обжалованію; они имѣютъ обязательную силу для лицъ, участвовавшихъ въ процессѣ, и могутъ быть распространены на всю данную промышленность, такъ что рабочему, не желающему подчиняться, остается прекратить свою дѣятельность, а предпринимателю—закрыть свое предпріятіе. Этотъ результатъ можетъ быть достигнутъ повторными штрафами за нарушеніе рѣшенія. Фактически штрафы въ Новой Зеландіи и Нов. Южн. Валлисѣ незначительны и рецидивы нарушеній не наблюдаются. Т. рѣшеніями въ отдѣльныхъ штатахъ теперь уже регулирована почти вся промышленность. Суды для каждой отрасли установили минимумъ заработной платы; чтобы имѣть право работать за плату ниже минимума, рабочій долженъ запастись свидѣтельствомъ о некомпетентности. Возраженіе высококвалифицированныхъ рабочихъ, что минимумъ заработной платы стремится превратиться въ максимумъ ея, не оправдывается. Суды урегулировали и ученичество: въ интересахъ подростающаго поколѣнія они не соглашаются на ограниченіе числа учениковъ, но обязываютъ платить заработную плату пропорціонально возрасту и искусству, такъ что интересъ предпринимателя имѣть даровыя руки—исчезаетъ. Суды ввели 8-часов. рабочій день, но индивидуализировали его въ зависимости отъ особенностей промысла. Суды создали *право* профессіональныхъ союзовъ на преимущество при наймѣ предъ неорганизованными рабочими, но обусловливаютъ это право свободнымъ доступомъ въ союзы для всѣхъ рабочихъ данной отрасли. Послѣдствіемъ такой дѣятельности судовъ явилось, главнымъ образомъ, улучшеніе положенія женщинъ и вообще слабоорганизованныхъ рабочихъ, которые сами по себѣ безсильны бороться за свои интересы. Промышленность не пришла въ разстройство, капиталисты не разбѣжались; наоборотъ, предприниматели въ Новой Зеландіи теперь совсѣмъ примирились съ закономъ и не добиваются его отмѣны. Это объясняютъ тѣмъ, что Новая Зеландія — страна изолированная и защищенная высокимъ таможеннымъ тарифомъ, такъ что предпринимателямъ удалось переложить поднятіе заработной платы на потребителей. Однако и въ Нов. Южн. Валлисѣ, гдѣ приходится больше считаться съ иностранной конкурренціей, предприниматели также не спорятъ противъ учрежденія въ цѣломъ, а стали только въ послѣднее время (1905) бороться противъ *права* организованныхъ рабочихъ на предпочтеніе, чтобы ослабить политическое вліяніе рабочей партіи. Предприниматели цѣнятъ ту устойчивость въ условіяхъ производства, которая гарантируется имъ на все время (обыкновенно 3 года), пока не измѣнены Т. рѣшеніе или коллективный договоръ. Успѣшности примѣненія законовъ содѣйствуетъ умѣнье Т. судей сочетать обѣ точки зрѣнія на то, чѣмъ опредѣляется размѣръ заработной платы. Въ Нов. Южн. Валлисѣ заработная плата, по свѣдѣніямъ 1905 г., вообще не поднялась, но значительно улучшилось положеніе рабочихъ въ отрасляхъ, гдѣ свирѣпствовало такъ назыв. «выжиманіе пота». Мирному развитію содѣйствуетъ и то, что австралійскимъ рабочимъ чуждо якобинство части европейскаго пролетаріата, которая совсѣмъ не признаетъ правъ капиталиста на существованіе: имъ свойственно чувство уваженія къ закону, которымъ вообще отличаются англосаксонскія демократіи. Отсутствіе сходныхъ условій дѣлаетъ сомнительною возможность перенесенія австралійскихъ учрежденій въ Европу. Единственный опытъ съ принудительнымъ Т. судомъ сдѣланъ пока въ Женевѣ, по закону 10 февраля 1900 г.; коллективными договорами или обычаемъ установленными тарифами регулируются условія найма на сроки до 5 лѣтъ; при невозможности соглашенія между сторонами рѣшаетъ Т. судъ (центральная коммиссія промышленныхъ судей, вмѣстѣ съ делегатами отъ противоположныхъ организацій). Законъ не оправдалъ ожиданій (стачка трамваевъ въ 1903 г.) и съ 1904 г. въ большомъ совѣтѣ раздаются голоса за отмѣну его. Однако, въ 1906 г. федеральный совѣтъ Швейцаріи высказался за необходимость созданія учрежденій для разслѣдованія, посредничества и рѣшенія коллективныхъ споровъ. Во Франціи съ 1900 г. на очереди стоитъ законопроектъ Миль-

ерана, разсмотрѣнный парламентской коммиссіей въ 1904 г., и вновь внесенный въ палату Мильераномъ 12 іюня 1906 г. Предполагается объявленіе стачки въ отдѣльномъ предпріятіи ставить въ зависимость отъ рѣшенія большинства рабочихъ, постановленнаго путемъ тайнаго голосованія, но только послѣ того, какъ предприниматель отвергъ предложеніе обратиться къ Т. суду или Т. судъ не съумѣлъ рѣшить споръ. Постановленіе большинства обязательно для меньшинства. Съ открытіемъ стачки споръ поступаетъ на разсмотрѣніе Т. суда (секціи совѣта труда); неподчиненіе рѣшенію имѣетъ послѣдствіемъ лишеніе права участія въ выборахъ въ представительныхъ учрежденіяхъ труда. Противъ законопроекта возстаютъ представители революціоннаго синдикализма, какъ противъ всего, что ослабляетъ стачечное движеніе, умѣряетъ классовую борьбу и мѣшаетъ «революціонному воспитанію» массъ; но противъ него настроены и предприниматели, которые хотятъ быть «господами у себя дома». За него стоятъ соціалисты-ревизіонисты, какъ напр., Жоресъ, который еще въ 1895 г. возражалъ противъ принудительнаго Т. суда, въ виду его опасности для освободительн. движенія рабочихъ; за него высказываются и тѣ предприниматели, которые выше всего ставятъ устойчивость производства.

Литература. С. и Б. Веббъ, «Теорія и практика тредъ-юніонизма»; Knoop, «Industrial conciliation and arbitration» (1905); Nogaro, «L'arbitrage obligatoire» (1906). Въ послѣднихъ двухъ сочиненіяхъ подробныя библіографическія указанія. Статистическія данныя: «Third Abstract of Foreign Labour Statistics» (1906); «Report on strikes and Lockouts and on Conciliation and Arbitration boards in the united Kingdom in 1905»; «39 Annual Report on the Trades Union Congress» (1906).

М. Брунъ.

Третякъ (Іосифъ Tretjak)—историкъ польской литературы, проф. «русинской» (украинской) литературы въ краковскомъ унив. Род. въ 1841 г. Кромѣ нѣсколькихъ беллетристическихъ произведеній, Т. написалъ рядъ статей о Мицкевичѣ, Трембецкомъ, Красицкомъ, Лямѣ, Аснывѣ, Сенкевичѣ, Крашевскомъ и др. (вошли въ его «Szkice», 1896 и 1901). Отдѣльно издалъ: «Mickiewicz w Wilnie i Kownie» (1884), «Młodość Mickiewicza» (1898), «Najśw. Panna w poezyi polskiej» (1904), «Juliusz Słowacki» (1903—1904), «Mickiewicz i Puszkin» (1906) и др.

Трехстворчатая заслонка или *клапанъ* (Valvula tricuspidalis) — находится въ правомъ аурикуло-вентрикулярномъ отверстіи млекопитающихъ и также характерна для него, какъ двустворчатая (V. bicuspidalis) для лѣваго, хотя у однопроходныхъ млекопитающихъ, какъ и у птицъ заслонка лѣваго отверстія трехстворчатая. Чтобы объяснить себѣ означенныя отношенія надо обратиться къ амфибіямъ, у которыхъ одинъ желудочекъ и одно аурикуло-вентрикулярное отверстіе. У амфибій и у зародыша вышестоящихъ формъ и еще не раздѣленное атріо-вентрикулярное отверстіе снабжено двумя клапанами: переднимъ и заднимъ. Когда отверстіе это подраздѣляется у рептилій и др. подходящей къ нему перегородкой предсердій на два: правое и лѣвое, то передній и задній клапаны сливаются между собой, и образуется такимъ образомъ на внутренней, т. е. обращенной къ срединной линіи, сторонѣ каждаго новообразовавшагося отверстія по одному боковому клапану. Эти клапаны у черепахъ еще несутъ слѣды сліянія изъ двухъ частей каждый: передней, образованной соотвѣтствующей половиной прежняго переднаго клапана, и задней, образованной соотвѣтствующей половиной задняго клапана. Клапаны эти являются перепончатыми. Но у крокодиловъ, въ правомъ отверстіи, на наружной сторонѣ предсердій образуется мускулистая складка или мышечный клапанъ, дополняющій собой сидящій у внутренняго края отверстія перепончатый клапанъ. У птицъ этотъ послѣдній совсѣмъ редуцируется и мышечный клапанъ оказывается единственнымъ замыкательнымъ аппаратомъ праваго отверстія, тогда какъ перепончатый клапанъ лѣваго отверстія дѣлится на три створки. Исходя изъ всего этого по отношенію къ млекопитающимъ надо предположить, что срединная створка, обращенная къ перегородкѣ сердца, какъ въ двустворчатомъ, такъ и трехстворчатомъ клапанѣ, является первичной, а одна (въ двустворчатомъ клапанѣ) или двѣ (въ трехстворчатомъ клапанѣ) боковыя створки этихъ клапановъ представляютъ позднѣйшее пріобрѣтеніе.

В. М. Ш.

Триазосоединенія—см. Ди(і)азосоединенія (X, 732).

Триамидобензолъ—см. Фениламины.

Триаминовыя соли—см. Кобальтіаковыя соединенія (XV, 482).

Триацетилбензолъ — см. Три- и тетракетоны (доп.).

Триацетоналкаминъ—см. Триацетонаминъ.

Трибензгидроксамовая кислота—см. Гидроксамовыя кислоты (доп.).

Трибензолметанъ — см. Три- и тетракетоны (доп.).

Трибромнитрометанъ— см. Бромпикринъ (доп.).

Трибромфенолъ, см. Фенолы (XXXV, 478).

Трибутиринъ—см. Бутириновая кислота.

Тригликол-амидная кислота—см. Дигликол-амидная кислота (доп.).

Тризоамиламинъ—см. Амиламины (доп.).

Три- и тетракетоны—представляютъ кетоны съ тремя и четырьмя карбонильными группами CO въ составѣ (ср. Дикетоны), при чемъ послѣднія, находясь въ цѣпи углеродныхъ атомовъ, или всѣ непосредственно примыкаютъ другъ къ другу, или всѣ раздѣлены гидрогенизированными атомами углерода, или же наконецъ имѣютъ смѣшанное расположеніе. Представители три- и тетракетоновъ извѣстны какъ въ жирномъ, такъ и въ ароматическомъ ряду. Простѣйшимъ изъ первыхъ является *триметопентанъ* $CH^3.CO.CO.CO.CH^3$ (пентантріонъ), полученный изъ ацетилацетона $CH^3.CO.CH^2.CO.CH^3$, переводя его вза-

нмодѣйствіемъ съ нитрозодиметиланилиномъ $NO.C^6H^4.N(CH^3)^2$ въ присутствіи щелочи въ диметиламидоанилъ состава $(CH^3.CO)^2.C:N.C^6H^4.N(CH^3)^2$ и затѣмъ разлагая послѣдній сѣрной кислотой. Трикетопентанъ представляетъ собою оранжеваго цвѣта маслообразную жидкость, кипящую при 65—70° (30 мм.) и образующую съ водою безцвѣтный кристаллическій гидратъ состава $C^5H^6O^3.H^2O$. *Диацетилацетонъ* $CH^3.CO.CH^2.CO.CH^2.CO.CH^3$ (2, 4, 6-трикетогептанъ, 2,4,6-гептантріонъ) полученъ (Feist, 1890) изъ 2,6-диметилпирона $CO<\begin{matrix}CH:C(CH^3)\\CH:C(CH^3)\end{matrix}>O$ кипяченіемъ его съ крѣпкой баритовой водой и разложеніемъ затѣмъ образующейся при этомъ баріевой соли діацетилацетона соляной кислотою; кристаллизуется въ видѣ блестящихъ безцвѣтныхъ листочковъ съ т. пл. 49°; при нагрѣваніи и даже со временемъ при обыкновенной темп., теряя молекулу воды, превращается обратно въ диметилпиронъ, являя примѣръ необычайно легкаго замыканія кольца; подобно β-дикетонамъ (см.) образуетъ металлическія производныя; даетъ діоксимъ, плавящ. при 68° и легко переходящій затѣмъ въ труднолавкій ангидридъ (темп. пл. 242° съ разл.); съ Na и CH^3J даетъ диметилдиацетилацетонъ $CH^3.CO.CH(CH^3).CO.CH(CH^3).CO.CH^3$ (темп. плавл. 87°). *Ацетонилацетилацетонъ* $CH^3.CO.CH^2.CH<\begin{matrix}CO.CH^3\\CO.CH^3\end{matrix}$. (темп. кип. 156° при 35 мм.) полученъ изъ ацетилацетоната натрія взаимодѣйствіемъ съ хлорацетономъ. Простѣйшій *тетракетонъ—діацетиліоксаль* $CH^3.CO.CO.CO.CO.CH^3$ не полученъ, но діоксимъ его $CH^3.CO.C(NOH).C(NOH).CO.CH^3$, плавящійся съ разложеніемъ при 152,5°, растворяющійся въ щелочахъ съ желтымъ цвѣтомъ и разлагающійся при дѣйствіи разведенныхъ кислотъ съ выдѣленіемъ HCN, получилъ Таль (1892) дѣйствіемъ азотистой кислоты на діацетоянтарный эфиръ. *Оксалилдиацетонъ*, $CH^3.CO.CH^2.CO.CO.CH^2.CO.CH^3$, полученъ (Claisen u. Stylos, 1888) конденсаціей щавелеваго эфира съ ацетономъ въ присутствіи этилата натрія; плавится при 121°. *Тетрацетилэтанъ*, $(CH^3.CO)^2CH.CH(CO.CH^3)^2$ получается подъ вліяніемъ электролиза въ спиртовомъ растворѣ или при дѣйствіи іода на ацетилацетонатъ натрія. *Ароматическіе трикетоны*, какъ видно изъ приводимыхъ ниже формулъ простѣйшихъ ихъ представителей, являютъ 3 вида строенія. *Дифенилтрикетонъ*, $C^6H^5.CO.CO.CO.C^6H^5$ (Pechmann u. Neuf-ville, 1890), построенный по типу бензила (см. Дикетоны), получается изъ своего монооксима $(C^6H^5.CO)^2.C:NOH$, въ свою очередь получаемаго дѣйствіемъ азотистой кисл. на дибензоилметанъ $C^6H^5.CO.CH^2.CO.C^6H^5$ (темп. плавл. 78°); представляетъ желтаго цвѣта кристаллы съ темп. плавл. 70°, кипитъ при 289° (175 мм.), съ водою даетъ безцвѣтный гидратъ съ темп. пл. 90°. *Трибензоилметанъ* $(C^6H^5.CO)^2CH$ (Baeyer u. Perkin, 1883; Claisen, 1894—96), построенный по типу дибензоилметана, получается изъ послѣдняго взаимодѣйствіемъ его съ хлористымъ бензоиломъ и содой, представляетъ снѣжно-бѣлую, рыхлую массу, состоящую изъ тонкихъ иголочекъ, плавится при 228—231°. Сюда же надо отнести и *дибензоилацетилметанъ* или *дибензоилацетонъ* $(C^6H^5.CO)^2CH.CO.CH^3$ (Claisen, 1893), плавящ. при 107—110° и получаемый аналогично изъ бензоилацетона $C^6H^5.CO.CH^2.CO.CH^3$ (см. Дикетоны); кристаллизуется въ тонкихъ снѣжно-бѣлыхъ иголочкахъ, напоминающихъ по виду асбестъ. Этого вида трикетоны легко переходятъ въ изомерныя дикетогидроксиформы, напр., $(C^6H^5.CO)^2C:C(OH).CO.C^6H^5$, характеризующіяся растворимостью въ щелочахъ. Представителемъ третьяго типа является симм. *триацетилбензолъ* $C^6H^3(CO.CH^3)^3$, плавящійся при 163° и образующійся конденсаціей формилацетона по уравненію:

$3CH^3.CO.CH:CH.OH=(CH^3.CO)^3C^6H^3+3H^2O$.

Дифенилтетракетонъ, $C^6H^5.CO.CO.CO.CO.C^6H^5$ (Abenius u. Söderbaum, 1891), какъ и дифенилтрикетонъ, построенъ по типу бензила. Онъ получается окисленіемъ бензоилформоина $C^6H^5.CO.CO.CH(OH).CO.C^6H^5$, образующагося конденсаціей 2 мол. фенилгліоксаля въ присутствіи KCN, подобно образованію бензоина изъ бензойнаго альдегида; плавится при 87°, въ безводномъ состояніи краснаго цвѣта, соединяясь съ 1 частицею воды, даетъ гидратъ, окрашенный въ желтый цвѣтъ; съ гидроксиламиномъ даетъ непосредственно только 1,4-диоксимъ $C^6H^5.C(NOH).CO.CO.C(NOH).C^6H^5$, плавящ. съ разлож. при 176°; 2,3-діоксимъ $C^6H^5.CO.C(NOH).C(NOH).CO.C^6H^5$ (темп. плавл. 108° съ разлож.) получается возстановленіемъ перекиси его, образующейся при дѣйствіи азотной кислоты на ацетофенонъ; дѣйствіемъ гидроксиламина на 2, 3-діоксимъ получается тетроксимъ $C^6H^5.C(NOH).C(NOH).C(NOH).C(NOH).C^6H^5$ съ темп. плавл. 225°. Аналогично дифенилтетракетону получаются и его замѣщенные гомологи. *П. П. Р.*

Трiодоуксусная кислота — см. Іодоуксусныя кислоты (доп.).

Трикетопентанъ, *трикетогептанъ*— см. Три- и тетракетоны (доп.).

***Трикуписъ** (Харилай Τρικούπις)—греческій политическій дѣятель; на общихъ выборахъ 1895 г. былъ забаллотированъ; выбранъ на дополнит. выборахъ въ 1896 г.; умеръ въ 1896 г. 1-й томъ его рѣчей «Λόγοι πολιτικοί», появился въ Аѳинахъ (1888). См. «Τσοκοπούλος, «Βιογραφία Χαριλάου Τρικούπη» (Аѳ., 1896). *В. В—въ.*

Трилауринъ—см. Лавровая кислота и Лавровое масло.

Тримеллитовая кислота — см. Меллитовая кислота.

Тримерные цвѣтки. Отдѣльныя части цвѣтка (лепестки, чашелистики, тычинки, пестики) располагаются обыкновенно кружками или мутовками. Если каждая мутовка состоитъ изъ трехъ частей, то цвѣтокъ называютъ Т. Т. цвѣтками обладаютъ многія однодольныя растенія, напримѣръ лилія, тюльпанъ и проч. Число членовъ въ мутовкѣ колеблется вообще для различныхъ видовъ растеній отъ двухъ до шести, рѣдко болѣе, и ихъ называютъ соотвѣтственно ди-, три-, тетра-, пентагексамерными. Это число сохраняется обыкно-

венно наиболѣе правильно въ кружкахъ листочковъ околоцвѣтника; на тычинкахъ и особенно на пестикахъ правильность часто нарушается, при чемъ число тычинокъ обыкновенно превышаетъ норму, а число плодолистиковъ ниже ея. У многихъ растеній число членовъ въ мутовкѣ подвержено колебаніямъ. Надо замѣтить къ тому же, что наряду съ мутовчатыми, «циклическими» цвѣтками въ растительномъ царствѣ нерѣдки цвѣтки спиральные, гдѣ органы цвѣтка располагаются не кружками, а по спирали.

Триметил-*бензолъ*—см. Углеводор. ароматич. (XXXIV, 442). ***Т.-глицинъ***—см. Бетаинъ. ***Т.-стибинъ***—см. Сурьма (XXXII, 115). ***Т.-трикарбаллиловая кислота***—см. Трикарбоновыя кислоты. ***Т.-уксусная кислота***—см. Валеріановая кислота. ***Т.-циклопропанъ***—см. Циклогексанъ. ***Т.-этиленъ*** — см. Пентены. ***Т.-этилметанъ***—см. Гексаны.

Триметилен-имины—см. Имины.

Тримиристинъ—см. Миристинъ.

Триморфные цвѣты.—Если у растенія на различныхъ его экземплярахъ имѣется три различныя формы цвѣтковъ, то цвѣты его именуются Т. Такъ, у нашего дербенника (онъ же плакунъ-трава или подбережникъ, Lythrum Salicaria) столбикъ и двѣ группы тычинокъ располагаются въ цвѣткѣ другъ надъ другомъ, тремя ярусами. Но у различныхъ экземпляровъ растенія эти части мѣняются мѣстами. Такъ, столбикъ можетъ занимать средній, верхній или нижній ярусъ, и соотвѣтственно этому передвигаются группы тычинокъ (см. рис. 12 въ таб. I при ст. «Энтомофильныя растенія», XL). Триморфность является приспособленіемъ къ перекрестному опыленію, при помощи насѣкомыхъ. Замѣчательно, что только пыльца, перенесенная съ длинныхъ тычинокъ на длинный столбикъ, съ среднихъ на средній, съ короткихъ на короткій оказывается вполнѣ пригодной къ опыленію. Дарвинъ назвалъ такое опыленіе законнымъ, въ противоположность незаконному, при которомъ на рыльце столбика переносится пыльца съ тычинокъ несоотвѣтствующей длины. Такое незаконное опыленіе оказывается или совершенно безплоднымъ, или даетъ слабое, мало жизнеспособное поколѣніе, подобное гибридамъ, получающимся отъ скрещиванія различныхъ видовъ (ср. также «Полиморфизмъ цвѣтка», XXIV).

Тринитаріанизмъ—ученіе о троичности Божества.

Тринитро-*анилинъ* — см. Пикрамидъ. ***Т.-бензолъ*** — см. Нитробензолъ. ***Т.-метанъ***— см. Нитроформъ. ***Т.-нафталинъ***—см. Составы Фавье и Нитронафталины (доп.). ***Т.-толуолъ***—см. Нитротолуолы (доп.).

Тринчезе (Сальваторе Trinchese, 1836—1897)—итальянскій зоологъ, въ 1880 г. занялъ каѳедру зоологіи въ Неаполѣ. Научные труды Т. касаются анатоміи, гистологіи и эмбріологіи преимущественно безпозвоночныхъ животныхъ и систематики и фаунистики мягкотѣлыхъ. Т. напечаталъ между прочимъ: «Recherches sur la structure du système nerveux des Mollusques Gastéropodes» («C.-R. Ac. Sc. Paris», 1863); «Sulla terminazione periferica dei nervi motori nella seria degli animali» (Генуя, 1866); «Anatomia e fisiologia della Spurilla neapolitana» («Ac. Sc. Ist. Bologna», 1878); «I primi momenti dell'evoluzione nei Molluschi» («Mem. R. Acc. Linc.», 1880); «Aeolididae e famiglie affini del porto di Genova» (Бол.-Римъ, 1877—81); «Morfologia delle terminazione nervose motrici periferiche dei Vertebrati» («Rend. Acc. Lincei», 1885).

Тринко (Иванъ Trinko) — словинскій поэтъ. Род. въ 1863 г.; работаетъ надъ возрожденіемъ словинцевъ Италіи. Его «Poezije» изданы подъ псевдон. Zamejcki въ серіи «Слав. Библіотеки» (Горица, 1897). Переводилъ Гоголя, писалъ статьи объ итальянскихъ словинцахъ. См. A. Černý, «J. T.» («Slov. Přehl.», 1905, VIII).

Триоксиантрахиноны—см. Оксиантрахиноны.

Трипанозома (Trypanosoma) — простѣйшее изъ жгутоносцевъ, различные виды коего паразитируютъ въ крови рыбъ, лягушекъ, ящерицъ, черепахъ, птицъ и млекопитающихъ. Обыкновенно имѣетъ форму пластинки съ волнообразно-колеблющейся перепонкой, иногда продолжающейся въ жгутъ, а иногда безъ него. T. Evansi — найдена въ крови лошадей и верблюдовъ и вызываетъ въ Индіи и Кохинхинѣ падежи отъ развивающагося при этомъ малокровія (см. Сюрра).

Трипропиламинъ—см. Пропиламинъ (XXV, 452).

Трисахариды—см. Гидраты углерода и Мелезитоза.

Тритерпены—см. Терпены (XXXIII, 59).

Тритіоугольная кислота, ***тритіоугольные эфиры***—см. Тіоугольная кислота.

Трифенил-*арсинъ*—см. Арсины (доп.). ***Т.-ацетонитрилъ***, ***Т.-бромметанъ***—см. Фенилкарбинолы. ***Т.-бензолы***—см. Углеводор. ароматич. (XXXIV, 443). ***Т.-гліоксалинъ*** — см. Пирроазолы (XXIII, 680) и Триазины. ***Т.-изоціануратъ*** (***Т.-изоціануровый эфиръ***)—см. Фенилкарбимидъ. ***Т.-хіанидинъ*** — см. Триазины. ***Т.-метиламинъ***, ***Т.-хлорметанъ*** — см. Фенилкарбинолы. ***Т.-стибинъ***—см. Сурьма (XXXII, 115).

Трихлор(о)-*ацетонъ*—см. Хлорацетоны. ***Т.-молочная кислота***—см. Хлоромолочныя кислоты. ***Т.-пуринъ***—см. Пуринъ. ***Т.-уксусная кислота***—см. Хлороуксусныя кислоты. ***Т.-этиленъ***—см. Хлороолефины. ***Т.-эфиръ***—см. Эфиръ сѣрный.

Трихомы — такъ называются волоски (см. VII, стр. 85) у растеній.

Триціантриамидъ — см. Ціануровая кислота (XXXVIII, 288).

Триэтил-*арсинъ*—см. Арсины (доп.). ***Т.-стибинъ*** – см. Сурьма (XXXII, 115).

Трнечекъ (Гансъ Trnček) — чешскій композиторъ (род. 1858). Главныя его произведенія: оперы «Amaranth», «Der Geiger von Cremona», «Andrea Crini», симфонія, фортеп. пьесы.

Троицкій (Александръ Ивановичъ, род. въ 1863 г.)—писатель, воспитанникъ казанской духовной академіи. Главные его труды: «Матеріалы для исторіи пензенской духовной

семинаріи» (Пенза, 1896); «Религіозныя воззрѣнія Пушкина» (Пенза, 1899); «Пензенская духовная семинарія за сто лѣтъ своего существованія, 1800—1900» (Пенза, 1901); «Руководство къ изученію теоріи словесности» (ib., 1900); «Отношеніе Гоголя къ Жуковскому» (Владиміръ, 1902); «Русскія народныя пѣсни Пензенской губерніи» (Пенза, 1905).

Троицкій (Иванъ Виссаріоновичъ) — педіатръ, род. въ 1856 г.; окончилъ курсъ на медицинскомъ факультетѣ въ кіевскомъ унив. За диссертацію «Матеріалы къ ученію объ эпидемическомъ перипаротитѣ» (СПб., 1883) военно-медицинской академіей удостоенъ степени доктора медицины. Въ 1886 г. утвержденъ приватъ-доцентомъ по каѳедрѣ дѣтскихъ болѣзней въ кіевскомъ унив. и состоялъ ординаторомъ кіево-кирилловскихъ богоугодныхъ заведеній (1885 — 1890). Въ 1891 г. основалъ благотворительное «Общество подаянія помощи больнымъ дѣтямъ въ г. Кіевѣ». Съ 1896 по 1903 г. руководилъ устройствомъ лѣтнихъ дѣтскихъ санаторій въ Кіевѣ. Въ 1900 г. открылъ «Кіевское общество дѣтскихъ врачей» и руководилъ, въ качествѣ предсѣдателя, его дѣятельностью. Въ 1902 г. былъ однимъ изъ учредителей «Кіевскаго Общества содѣйствія воспитанію и защитѣ дѣтей», устроившаго первый въ Кіевѣ образцовый народный дѣтскій садъ. Съ 1903 г. состоитъ профессоромъ харьковскаго унив. по каѳедрѣ дѣтскихъ болѣзней, при которой учредилъ «научныя совѣщанія» и предсѣдательствуетъ въ нихъ. Состоитъ также предсѣдателемъ имъ открытаго въ Харьковѣ отдѣла «Союза для борьбы съ дѣтской смертностью въ Россіи». Кромѣ диссертаціи и «Курса лекцій о болѣзняхъ дѣтскаго возраста» (Кіевъ, 1888) Т. напечаталъ свыше 43 спеціальныхъ работъ, помѣщенныхъ въ русскихъ и иностранныхъ медицин. періодическихъ изданіяхъ.

***Троицкій** (Иванъ Гавриловичъ)—въ 1904 г. получилъ степень доктора богословія за диссертацію: «Талмудическое ученіе о посмертномъ состояніи и конечной участи людей, его происхожденіе и значеніе въ исторіи эсхатологическихъ представленій» (СПб., 1904). Другіе его труды: «О Талмудѣ: его происхожденіи, составѣ и употребленіи у современныхъ іудеевъ; характеристика талмуда со стороны его содержанія» (СПб., 1901); «О сіонизмѣ въ современномъ іудействѣ» (СПб., 1903).

***Троицкій** (Николай Ивановичъ)—писатель. Главные его новѣйшіе труды: «Архистратигъ Михаилъ» (Тула, 1902); «Церковная школа» (ib., 1903); «Апокалипсическій «престолъ Сатаны». По раскопкамъ въ Пергамѣ» (М., 1904); «Крестъ Христа — древо жизни» (Тула, 1904); «А. С. Хомяковъ, какъ мыслитель» (Тула, 1904); «Псалтирь. Послѣдовательное изъясненіе славянскаго текста» (ib., 1904); «Русскій народный идеалъ» (Москва, 1906).

Трombидіевые (Trombidiidae) — семейство клещей: см. Краснотѣлка.

Тромбоциты—мелкія амебоидныя клѣтки, найденныя въ крови позвоночныхъ и при разрушеніи выдѣляющія особый ферментъ, который обусловливаетъ образованіе волоконъ фибрина въ крови, иначе говоря, свертываніе крови, вызывающее въ свою очередь закупорку (образованіе тромбовъ) сосудовъ.

Тромпъ—см. Каталонскій способъ полученія желѣза.

Трооститъ—см. Микроструктура стали и Сталь (доп.).

Троостъ (Louis Joseph Troost)—франц. химикъ, родился въ 1825 г, Состоитъ директоромъ лабораторіи въ «Ecole des hautes études». Главныя работы Т. относятся къ изученію плотностей паровъ и явленій диссоціаціи различныхъ веществъ; многія работы его выполнены въ сотрудничествѣ съ Сенъ-Клэръ-Девиллемъ и большая часть съ Готфейлемъ. Кромѣ того имъ написаны: «Traité élémentaire de Chimie» (1880) и «Precis de Chimie».

Тропинка—дѣтскій иллюстрированный журналъ; издается въ СПб. по два раза въ мѣсяцъ. Редакторы издатели: П. С. Соловьева и Н. И. Манасеина.

Тропическая растительность (ср. Растительныя зоны, выше).—Друде разбиваетъ тропическую растительность на слѣдующія флористическія царства: 1) тропическая Америка, 2) Индія, 3) восточно-африканскіе острова и 4) тропическая Африка. Энглеръ противополагаетъ *палеотропическую* растительность Стараго Свѣта южноамериканской *неотропической* растительности, предполагая при этомъ, что основные элементы различія этихъ флоръ намѣтились уже въ третичный періодъ. Для палеотропической растительности характерны семейства пальмъ, пандановъ; драцены, миртовыя, мимозовыя, крапивныя, араліевыя, стеркуліевыя наряду съ ними доминируютъ въ этой флорѣ. Не менѣе характерно для нея отсутствіе нѣкоторыхъ семействъ, принадлежавшихъ арктическимъ странамъ въ третичный періодъ, и теперь весьма распространенныхъ къ сѣверу отъ тропиковъ. Къ числу такихъ «аркто-третичныхъ» элементовъ флоры принадлежатъ семейства камнеломковыхъ. Исходныя формы нынѣшней палеотропической растительности въ третичный періодъ были распространены гораздо дальше на сѣверъ, приблизительно до южной части Англіи. Неотропическая (южно-американская тропическая растительность) составлена преимущественно изъ неотропическихъ элементовъ, занимавшихъ въ третичный періодъ, до поднятія Андъ всю тропическую Америку. Въ настоящее время неотропическая растительность ограничена Бразиліей и Вестиндіей. Поднятіе Андъ дало возможность нѣкоторымъ элементамъ аркто-третичной флоры (въ особенности плюсконосным и еловымъ) проникнуть въ эту область.

Тропофильная растительность—растительность, приспособленная къ существованію въ такомъ климатѣ, гдѣ влажный періодъ смѣняется продолжительнымъ недостаткомъ влаги, зависящимъ отъ засухи или отъ холодовъ (см. Тропофиты, ниже). Т. растительность является связующимъ звеномъ

между гигрофильной растительностью, требующей избытка влаги и ксерофильной—довольствующейся небольшими количествами ея.

Трофофиты. Кромѣ водолюбовъ (гигрофитовъ или гидрофитовъ) и сухолюбовъ (ксерофитовъ) существуютъ еще растенія смѣшаннаго типа, являющіяся гигрофитами въ одно время года и ксерофитами—въ другое. Шимперъ предложилъ назвать ихъ Т. Безразлично, зависитъ ли періодически наступающій недостатокъ влажности отъ засухи или отъ холода, Т. въ большинствѣ случаевъ на этотъ періодъ уменьшаютъ испаряющую поверхность, жертвуя ли цѣликомъ всѣми наземными органами или сбрасывая только листья, какъ это мы видимъ у древесныхъ породъ. Къ числу Т. принадлежитъ большинство растеній нашей флоры. Зимующія части имѣютъ у нихъ ксерофитное строеніе, тогда какъ органы, функціонирующіе въ влажное время года, построены по типу гигрофитовъ. У вѣчнозеленыхъ Т. и листва пріобрѣтаетъ ксерофитное строеніе. Бекетовъ установилъ аналогичную группу гемиксерофиловъ (полусухолюбовъ), но онъ не включаетъ въ нее тѣхъ растеній, ксерофитность которыхъ зависитъ отъ холода (см. «Физіологическія группы», ниже).

Тростилка, *тростилная машина*—см. Нитки.

Трота (Лотаръ ф. Trotha)—прусскій офицеръ и колоніальный дѣятель. Род. въ 1848 г.; участвовалъ въ войнахъ 1866 и 1870—71 гг.; съ 1894 по 1897 г. губернаторъ германской восточно-африканской колоніи; въ 1900 г. участвовалъ въ китайской экспедиціи; въ 1904 г. назначенъ главнокомандующимъ германскихъ войскъ въ западно-африканской колоніи. Ему было поручено усмирить возстаніе племени Гереро, что онъ и исполнилъ въ 1904—05 г. съ успѣхомъ, но и съ большою жестокостью, вызвавшею негодованіе въ самой Германіи.

В. В—въ.

Трофія. На органахъ и тканяхъ наблюдаются нерѣдко односторонніе усиленія роста въ зависимости отъ положенія соотвѣтствующаго органа. Такія усиленія роста Визнеръ назвалъ Т. Если неравномѣрность роста зависитъ отъ положенія по отношенію къ горизонту, то называютъ *эпитрофіей* болѣе сильный ростъ сверху, тогда какъ терминъ *гипотрофія* обозначаетъ противоположный случай. Такъ напримѣръ, у липы на боковыхъ вѣтвяхъ сердцевина какъ бы передвинута кверху; это зависитъ отъ болѣе сильнаго разрастанія нижней части годичныхъ слоевъ,—мы имѣемъ здѣсь, слѣдовательно дѣло съ гипотрофіей. Если, напротивъ, неравномѣрность роста зависитъ только отъ положенія органа по отношенію къ главной оси, то различаютъ *экзотрофію*—болѣе сильный ростъ наружныхъ частей, отъ противоположнаго случая *эндотрофіи*. Оба послѣдніе случая составляютъ группу *произвольныхъ* (спонтанныхъ) Т., такъ какъ они не зависятъ отъ непосредственнаго воздѣйствія внѣшнихъ причинъ. Наоборотъ, если неравномѣрный ростъ зависитъ отъ положенія органа по отношенію къ горизонту, то здѣсь мы имѣемъ дѣло, несомнѣнно, съ вліяніемъ внѣшнихъ причинъ. Такія Т., именуемыя *паратоническими*, подраздѣляются далѣе на *фототрофіи*, *геотрофіи*, *гидротрофіи*, въ зависимости отъ того, является ли дѣйствующей причиной свѣтъ, земное притяженіе или неравномѣрное распредѣленіе влажности.

Трофозомы.—Потонье называетъ Т. тѣ органы слоевищовыхъ растеній, которые служатъ для цѣлей питанія, противополагая ихъ *спорозомамъ*, которые исключительно или главнымъ образомъ служатъ задачамъ размноженія; *трофо-спорозомы* совмѣщаютъ обѣ функціи.

Трофоплазма.—Въ клѣточной протоплазмѣ можно обнаружить двѣ составныя части: одна изъ нихъ образуетъ ячейки, слагающіяся въ пѣнообразную массу, другая—дифференцируется въ видѣ нитей и волоконецъ. Соотвѣтственно этому первую называютъ *альвеолярной* (ячеистой) *протоплазмой*, вторую—*филярной* (нитчатой) протоплазмой. Нитчатая протоплазма принимаетъ большое участіе въ процессахъ каріокинезиса и дѣленія клѣтки, образуя ядерное веретено; поэтому ее называютъ еще *киноплазмой*. Наоборотъ, альвеолярная протоплазма, повидимому, ограничивается процессами питанія въ широкомъ смыслѣ слова, почему ее назвали Т. (Страссбургеръ).

Трофопласты.—Мейеръ предложилъ называть Т. хроматофоры, такъ какъ они являются органоидами питанія по преимуществу.

Трофо-спорозомы—см. Трофозомы, выше.

Трофотаксисъ—движенія низшихъ организмовъ, обусловленныя неравномѣрнымъ распредѣленіемъ питательныхъ веществъ.

Трофотропизмъ—искривленія органовъ, обусловленныя неравномѣрнымъ распредѣленіемъ въ окружающей средѣ питательныхъ веществъ.

Трохгельминты (Trochhelminthes)—подъ этимъ названіемъ объединяютъ коловратокъ (Rotatoria) и брюхорѣсничныхъ (Gastcrotricha), характеризуя ихъ присутствіемъ мерцательныхъ волосковъ, нервной системой въ видѣ ганглія (иногда съ кольцомъ), протонефридіями, кутикулярнымъ покровомъ и развитіемъ безъ превращенія.

В. М. Ш.

Трошель (Вильгельмъ Troszel)—польскій композиторъ (1823—87). Изъ его романсовъ особенно популярны «Grajek» и «Lzy». Онъ сочинилъ также мессу.

Троэльчъ (Антонъ-Фридрихъ Troeltsch)—выдающійся нѣмецкій отіатръ (1829—1890), профессоръ въ вюрцбургскомъ университетѣ. Гл. труды: «Die angewandte Anatomie des Ohres» (1860); «Lehrbuch der Ohrenheilkunde» (7-е изд. 1881); «Die chirurgischen Wundkrankheiten des Ohres» («Handbuch» Pitha's u. Billroth's, 1866); «Die Krankheiten des Ohres in Kindesalter» («Handbuch» Gerhardt's, 1880); «Gesammelte Beiträge zur pathologischen Anatomie des Ohres etc.» (1883). Труды эти переведены на многіе иностранные яз. (въ томъ числѣ и на русскій). Ему принадлежитъ разработка методовъ изслѣдованія наружнаго уха съ помощью особой системы зеркалъ; онъ же основалъ въ 1864 г.

первый специальн. журналъ для болѣзней уха подъ заглавіемъ «Archiv für Ohrenheilkunde» и до 1873 г. былъ его редакторомъ.

Трубецкой (князь Евгеній Николаевичъ)—писатель и общественный дѣятель. Род. въ 1863 г.; окончилъ курсъ въ московскомъ университетѣ по юридич. факультету. Состоялъ доцентомъ въ Демидовскомъ ярославскомъ лицеѣ и кіевскомъ университетѣ, потомъ занялъ въ послѣднемъ профессорскую каѳедру. Съ 1906 г. состоитъ профессоромъ энциклопедіи и исторіи философіи права въ москов. университетѣ. Изъ его трудовъ особеннаго вниманія заслуживаютъ диссертаціи: магистерская — «Религіозно-общественный идеалъ западнаго христіанства въ V в. Міросозерцаніе блаженнаго Августина» (Москва, 1892), и докторская — «Религіозно-общественный идеалъ западнаго христіанства въ XI в. Идея Божескаго царства у Григорія VII и публицистовъ его современниковъ» (Кіевъ, 1897). Историческому христіанству Т. приписываетъ организующую роль въ политической жизни современныхъ культурныхъ народовъ; но поскольку средневѣковые отцы церкви смѣшивали порядокъ благодатный съ порядкомъ правовымъ, постольку ихъ вѣроученіе является для Т. христіанствомъ одностороннимъ-законническимъ, обреченнымъ на утрату своей силы. Міросозерцаніе блаженнаго Августина Т. считаетъ какъ бы типичной феноменологіей христіанскаго самосознанія и излагаетъ его со всѣмъ блескомъ художественной архитектуры и творческаго синтеза. Центральнымъ положеніемъ религіозно-политическаго ученія Григорія VII Т. признаетъ идею всемірнаго царскаго священства, долженствующаго обнять собою не только клиръ, но и міръ. Не смотря на внутреннія партійныя распри западная церковь, по убѣжденію Т., вносила нерѣдко миръ и единство въ хаосъ средневѣковыхъ политическихъ силъ и давала европейскимъ народамъ возможность сохранить плоды общечеловѣческой духовной культуры среди окружающаго варварства. Эту высокую миссію христіанская церковь должна и можетъ сохранить за собой въ наши дни, если сброситъ съ себя вѣковые путы недостойнаго прислужничества у свѣтской власти. Въ статьѣ: «Церковь и освободительное движеніе» («Право», 1905, № 15) Т. высказываетъ увѣренность, что русское духовенство можетъ «колокольнымъ звономъ возвѣщать всеобщій праздникъ обновленія» и радоваться успѣхамъ политической оппозиціи. Для этого служители нашей государственной религіи должны отрѣшиться отъ началъ рабскаго оппортунизма и вернуться къ высокимъ завѣтамъ митрополита Филиппа, безстрашно обличавшаго правительственную неправду. Наибольшее впечатлѣніе на широкіе круги русскаго общества произвела небольшая статья Т. въ № 39 «Права» 1904 г.: «Война и бюрократія». Впервые на страницахъ легальной русской печати было ясно указано, что истинной причиной военныхъ неудачъ является многолѣтняя косность общества, жившаго «по произволу всевластной бюрократіи, словно въ дортуарѣ участка». Дальнѣйшими политическими событіями были вызваны статьи Т. въ «Правѣ» за 1905 г.: «Отвѣтъ губернскихъ предводителей», «Крахъ» и др. Въ настоящее время Т. состоитъ редакторомъ-издателемъ «Московскаго Еженедѣльника», служащаго органомъ партіи мирнаго обновленія, однимъ изъ лидеровъ которой является Т. Неполитическія статьи Т. помѣщены, большею частью, въ журналѣ «Вопросы философіи и психологіи». Таковы блестящіе этюды: «Политическіе идеалы Платона и Аристотеля», «Философія христіанской теократіи», «Философія права профессора Л. І. Петражицкаго», «Свобода и безсмертіе» и др. Въ сборникѣ «Проблемы идеализма» Т. принадлежитъ небольшая, но чрезвычайно содержательная статья о роли идей въ исторіи по ученію К. Маркса и Энгельса. Отдѣльной книгой изданы очерки Т. по философіи Ницше. Это едва ли не лучшая въ европейской литературѣ монографія по данному вопросу. Т. цѣнитъ у Ницше глубину трагическаго скептицизма, но къ его попыткамъ положительныхъ построеній относится безусловно отрицательно. *В. Сперанскій.*

Трубецкой (князь Петръ Петровичъ)—скульпторъ. Род. въ Интрѣ (въ Италіи), въ 1867 г. Не получивъ никакого образованія, ни общаго, ни художественнаго, еще мальчикомъ сталъ самоучкой заниматься скульптурой и живописью и развилъ свой талантъ вполнѣ самостоятельно, стремясь единственно къ близкой передачѣ дѣйствительности и широкому пріему моделировки. Имъ исполнено много портретныхъ бюстовъ и статуетокъ и болѣе крупныхъ скульптуръ. Работы его находятся въ русскомъ музеѣ имп. Александра III въ СПб. (бронз. фигура гр. С. Ю. Витте), въ Третьяковской галл. въ Москвѣ (бюстъ гр. Л. Н. Толстого), въ римской академіи худ. («Индѣецъ верхомъ на лошади»), въ венеціанской академіи («Извозчикъ» и «Женскій портретъ»), въ берлинской національ. галл., въ дрезденской галлереѣ и въ др. мѣстахъ. Въ настоящее время онъ занятъ исполненіемъ колоссальной конной статуи импер. Александра III для памятника этому государю въ СПб.

Трубецкой (князь Сергѣй Николаевичъ)—получилъ широкую извѣстность въ русскомъ обществѣ рѣчью, которую онъ произнесъ 6 іюня 1905 г. въ петергофскомъ дворцѣ передъ импер. Николаемъ II, какъ членъ депутаціи земскихъ и городскихъ дѣятелей. Рѣчь эта вызвала безчисленные, въ общемъ, сочувственные комментаріи въ русской и заграничной печати, стала для многихъ фактической платформой оппозиціи, но реальнаго воздѣйствія на правительственные круги не оказала и не предотвратила появленія на свѣтъ такого мертворожденнаго учрежденія, какъ «Булыгинская» Дума 6 августа. Предъ началомъ 1905—6 учебнаго года Т. былъ избранъ ректоромъ московскаго университета и вынужденъ былъ сразу начать напряженную борьбу съ администраціей, настаивавшей на закрытіи университета. Прибывъ для объясненія съ министромъ народнаго просвѣщенія въ Петербургъ, Т. внезапно

скончался, 29 сентября 1905 г. Безвременная смерть популярнаго общественнаго дѣятеля и любимаго профессора вызвала рѣдкій по единодушію откликъ въ средѣ русскаго общества. Проводы останковъ Т. въ обѣихъ столицахъ носили характеръ грандіозной манифестаціи. Памяти Т. посвящена цѣликомъ 75-ая книга журнала «Вопросы философіи и психологіи». Некрологи его написаны П. Милюковымъ («Русскія Вѣдомости» № отъ 1 окт.), И. Гревсомъ («Полярная Звѣзда», № 3) и В. Сперанскимъ («Право», № 42). Предпринятый Т. журналъ «Московская недѣля» былъ конфискованъ еще до выхода въ свѣтъ и вышелъ лишь въ 1906 г., подъ редакціей брата Т., Евгенія. *В. Сперанскій.*

Трубка хлоркальціевая—см. Органическій анализъ и Лабораторія (XVII, 197).

Трубки стеклянныя—см. Стеклянное произв. и Стекло (XXXI, 555).

***Трубниковъ** (Константинъ Васильевичъ)—публицистъ: ум. въ 1904 г.

Трубчатники или *трубчатопаутинныя* (Tubitelariae)—группа пауковъ (Araneina, см. Пауки) изъ подотряда двухлегочныхъ (Dipneumones), принадлежащая къ тенетнымъ паукамъ (Sedentariae), раскидывающимъ паутину или тенета для ловли добычи. Къ Т. относятся пауки съ болѣе или менѣе продолговатымъ брюшкомъ, на концѣ котораго находятся паутинныя бородавки. Гнѣзда Т. имѣютъ форму мѣшечка, образованнаго изъ перепутанныхъ нитей и имѣющаго обыкновенно 2 отдѣльныхъ отверстія для входа и выхода паука. Къ Т. относятся семейства Dysderidae, Drassidae, Argyronetidae (см. Водяной паукъ) и Agalenidae; къ послѣднему семейству отосится обыкновенный домашній паукъ (tegenaria domestica).

Трубы гончарныя бываютъ водопроводныя или канализаціонныя и дренажныя; изъ нихъ первыя обыкновенно глазируются и употребляются кромѣ того для проведенія воздуха и дыма, а вторыя только для отвода воды. Матеріаломъ для производства Т. служитъ главнымъ образомъ обыкновенная глина, но несравненно лучше хотя бы слабо огнеупорная, а затѣмъ, разнаго рода плавни, глазурь, соль, деготь и пр. Отлежавшаяся на воздухѣ глина (см. IX, 196), хорошо вывѣтренная и для этого нѣсколько разъ передѣланная лопатами, подготовляется сухимъ или мокрымъ путемъ для выдѣлки Т. Въ первомъ случаѣ глина высушивается на воздухѣ или въ сараѣ, измельчается и послѣ того прессуется; во второмъ, сначала подвергается смачиванію и мятью, послѣ чего уже идетъ въ прессъ. Иногда сушку глины, для ускоренія, производятъ въ сушильняхъ, но тогда надо остерегаться, чтобы глина не была слишкомъ просушена. Степень просушки составляетъ въ подготовкѣ ея главное условіе для успѣха работъ и узнается на ощупь; если при этомъ ощущается въ глинѣ сухой холодъ—то просушка хороша; если же ощущается тепло—то глина пересушена и для работы сухимъ путемъ негодна. Способъ выдѣлки сухимъ путемъ болѣе пригоденъ для глинъ, трудно пропитываемыхъ водою, хорошо удерживающихъ формовку, и наоборотъ, выдѣлка мокрымъ путемъ болѣе пригодна для глинъ сильно пропитанныхъ водою, т. е. съ содержаніемъ ея болѣе 70% (см. Глина). Прибавки къ глинѣ веществъ, дѣлающихъ ее болѣе тощей, слѣдуетъ дѣлать до поступленія ея въ мѣшальные аппараты. Въ Германіи на болѣе значительныхъ заводахъ, выдѣлывающихъ Т. и черепицу (см.), употребляютъ для этой цѣли центробѣжныя мельницы (Сагга). Если требуется къ глинѣ прибавить другія глины и смѣшать ихъ между собою, а также прибавить напр. известк. молоко, то это лучше всего дѣлать во время отмучиванія. Для улучшенія качества глины рекомендуютъ дать ей затѣмъ вылежаться въ продолженіе 4—8 недѣль смотря по степени ея жирности. Послѣ этого глина легче обрабатывается, дѣлается пластичнѣе и, по Бишофу, лучше переноситъ обжигъ. Англійскія Т., выдѣлываемыя изъ такой именно вылежавшейся глины, извѣстны своей прочностью даже при діам. 30″. Изъ опытовъ, произведенныхъ лондонской коммиссіей, оказалось, что трубы діам. 12″ при толщинѣ стѣнокъ отъ $^{9}/_{16}$ до $^{10}/_{16}$ дюйма выдерживали давленіе столба воды въ 450 фут. высотою. Самое совершенное разминаніе и смѣшеніе глины для образованія вполнѣ однородной массы производится глиномялками (см. XV, 132).

Форма, размѣры и испытаніе трубъ. Т. бываютъ по преимуществу круглой формы, а иногда и формы ⏢ съ плоскимъ основаніемъ. Длина Т. водопроводныхъ глазурованныхъ обыкновенно равна 2 футамъ, когда діаметръ не превосходитъ 12″; болѣе же 12″ и до 24″ Т. бываютъ длиною въ $2^{1}/_{2}$ фута. Дренажныя трубы бываютъ круглой формы и не покрываются глазурью, діам. отъ 1″ до $5^{1}/_{2}$″, а въ Англіи и до 6″.

Толщина стѣнокъ Т. различна смотря по діаметру, впрочемъ, въ послѣднее время въ Германіи принята равной $^{1}/_{10}$ части діаметра, начиная съ діам. въ 3″ и болѣе; Т. же меньшаго размѣра имѣютъ толщину равную $^{1}/_{5}$ діаметра.

Дренажныя Т. при испытаніи должны удовлетворять слѣд. условіямъ. 1) Онѣ должны быть надлежащей длины, имѣть опредѣленный діаметръ по всей длинѣ и представлять въ поперечномъ сѣченіи правильный кругъ; разница въ діаметрахъ одного и того же поперечнаго сѣченія не допускается болѣе 2 линій. 2) Т. должна быть совершенно прямая; допускается такая только кривизна, стрѣла которой не превосходитъ 2 линій на длину Т. въ 1 футъ. Прямизна Т. повѣряется, положивши ее кривизной на гладкую доску, при чемъ линейка толщ. въ 2 линіи не должна проходить въ промежутокъ между Т. и доскою. 3) Т. должны быть безъ трещинъ и хорошо обожжены. Хорошее качество Т. можно узнать по чистотѣ звука, ударяя двѣ Т. одна о другую, но лучше качество Т. опредѣлять количествомъ воды, поглощаемой сухою Т., для чего, взвѣсивъ Т., погружаютъ на сутки въ воду, потомъ опять взвѣшиваютъ и если прибавится вѣсу болѣе чѣмъ на 15%, то Т. бракуютъ. 4) Т. должны хорошо выдерживать

дѣйствіе мороза, и если время года не позволяетъ подвергать ихъ непосредственному испытанію, то нѣсколько Т. изъ каждой партіи кипятятъ минутъ 10 въ растворѣ сѣрнокислаго натра (на 2 ч. сѣрнокислаго натра 1 ч. воды) и, высушивъ на воздухѣ, смотрятъ, какое произведетъ на нихъ дѣйствіе кристаллизація этой соли, оказывающая однородное дѣйствіе съ дѣйствіемъ мороза (способъ Браза).

Формовка Т. производится ручнымъ и машиннымъ способомъ. 1) Отъ руки, на обыкновенномъ формовальномъ столѣ (см. Гончарное произв., IX, 198) могутъ быть приготовлены только короткія Т. до 1′ длиною. Для изготовленія Т. большей длины, заготовляется комъ глины, имѣющій длину, равную длинѣ предполагаемой Т., а въ ширину на $1^1/_2$″ болѣе, чѣмъ ея окружность, затѣмъ посредствомъ направляющихъ брусковъ, натянутой въ рамѣ проволокой срѣзаютъ пласты толщ. отъ $^1/_2$ до $^3/_4$ дюйма. Такіе пласты кладутся на особый столъ, посыпанный мелкимъ пескомъ, поверхность котораго выравнивается посыпкою самымъ мелкимъ пескомъ, одинъ изъ краевъ пласта срѣзается наискось и смачивается водою; на другой край кладется деревянный валикъ, діаметръ котораго равняется внутреннему діаметру Т. Катя валикъ, навертываютъ на него глиняный пластъ и срѣзанный край его для соединенія съ другимъ краемъ плотно прижимаютъ и шовъ выравниваютъ. Въ такомъ видѣ Т. относятся въ сушильню, гдѣ и просушиваются очень старательно на полкахъ. Изготовленіе Т. съ раструбомъ діам. до 4″ производится такимъ же способомъ, какъ и выше, но въ этомъ случаѣ валикъ на одномъ своемъ концѣ долженъ имѣть утолщеніе, соотвѣтствующее внутреннему діаметру раструба. Въ томъ мѣстѣ, гдѣ муфта соединяется съ трубою, стѣнки Т. вслѣдствіе растягиванія дѣлаются слишкомъ тонкими; для ихъ утолщенія снаружи Т. накладывается глиняное кольцо. Формованіе Т. діам. отъ 5 и до 12″ производится или такъ, что сначала дѣлаютъ Т. всю цилиндрической, а затѣмъ вставляется въ Т. пробка, діаметръ которой равенъ наружному діаметру Т., поверхъ которой накладываютъ глиняную ленту такой ширины, чтобы ею не только покрывалась поверхность пробки, но и часть Т., съ которой лента и соединяется плотно, или же Т. формуютъ въ деревянныхъ формахъ. Формы эти состоятъ (по высотѣ) изъ нѣсколькихъ звеньевъ, а въ поперечномъ сѣченіи изъ двухъ половинокъ (рис. 1), соединенныхъ желѣзными кольцами, которые въ свою очередь прикрѣпляются винтами. Готовая хорошо промятая глина уминается въ форму руками или колотушками. 2) Формовка машинами. Т. малаго діаметра (дренажныя) выдавливаются ручными машинами, изъ коихъ самая употребительная у насъ представлена на рис. 2, гдѣ *aa*—полые чугунные цилиндры діам. $8^3/_4$ верш. и длиною 10 верш., промежутокъ между ними = 1 вершку. Цилиндры утверждены въ желѣзномъ ящикѣ и приводятся въ движеніе посредствомъ шестерней, соединенныхъ съ маховикомъ *M*, на который дѣйствуютъ рабочіе или лошадь; *bb* — безконечное полотно, вращающееся на валькахъ также соединенныхъ съ шестернями. Пространство *F*, замкнутое съ боковъ стѣнками ящика, а сверху и снизу валами, снабжается спереди привинчивающеюся желѣзною доскою *U* или мундштукомъ, въ которой сдѣланы вырѣзы желаемой формы. Одинъ рабочій постоянно накладываетъ глину на безконечное полотно, съ котораго она безпрерывно передается на валы *aa*. Валы, захвативъ глину, выдавливаютъ ее въ пространство *F*, изъ котораго

Рис. 1. *a*—точеный деревянный стержень (діам. Т. внутрен.), *b* — деревянное кольцо, составленное изъ двухъ частей (по длинѣ). *c*—глина. *d*—желѣзное кольцо съ винтами (цѣльное). При формованіи деревянныя поверхности смачиваются водою.

представляется ей одинъ выходъ въ отверстіе мундштука. По выходѣ изъ него Т. катится по валькамъ. Другой рабочій, наблюдающій за выходомъ изъ машины, рукояткою *e* опускаетъ на издѣліе раму *f* съ натянутыми на ней проволоками и разрѣзаетъ ими Т. на требуемой величины части. Имѣются также машины, которыя при помощи горизонтальнаго пресса формуютъ за разъ нѣсколько параллельныхъ безконечныхъ трубъ. Лучшей ручной машиной для выдѣлки дре-

нажныхъ трубъ считается въ настоящее время горизонтальный прессъ Іордана въ Дармштадтѣ или Л. Егера въ Эренфельдѣ (рис. 3). Онъ состоитъ изъ желѣзнаго ящика, въ переднюю стѣнку котораго вставленъ мундштукъ для трубъ, и въ немъ движется поршень (безъ зазора), приводимый въ движеніе при посредствѣ соединенной съ поршнемъ зубчатой полосы и системы зубчатыхъ передаточныхъ колесъ, дѣйствіемъ на рукоять одного или двухъ рабочихъ. Для наполненія ящика тѣстомъ въ верхней его части находится крышка. Отрѣзной аппаратъ — обыкновенный, какъ выше описано, состоитъ изъ рамы и проволоки. Когда поршень дойдетъ до мундштука и рабочій не перестанетъ вертѣть рукоятку, то можетъ произойти поломка зубьевъ на колесахъ. Чтобы избѣгнуть этого, въ поршневыхъ прессахъ устраиваютъ обыкновенно сигнальные звонки, указывающіе рабочему время, когда онъ долженъ прекратить вращеніе рукоятки; въ прессѣ же Іордана, кромѣ звонка, устроенъ еще предохранительный аппаратъ, автоматически останавливающій вращеніе рукоятки въ концѣ хода поршня, и тогда особый рычажекъ становится въ такое положеніе, что вращеніе рукоятки дѣлается невозможнымъ. Для ускоренія работы глиняное тѣсто должно быть заранѣе приготовлено приблизительно въ одинаковыхъ комьяхъ, извѣстное число которыхъ забрасывается въ ящикъ пресса. Прессы Іордана и Егера устраиваются также и двойного дѣйствія съ мундштукомъ и отрѣзнымъ аппаратомъ съ обѣихъ сторонъ ящика. Формовку Т. бо́льшаго діаметра (для канализаціи воды, воздуха и дыма) удобнѣе производить съ помощью вертикальныхъ прессовъ, причемъ изъ мундштука выходитъ одна лишь труба. Одинаково пригодны для формовки Т. какъ поршневые прессы, такъ и вальцевые, потому что, хотя при употребленіи поршня не сообщается слоеватости массѣ глины, какъ при вальцахъ, но зато образуются воздушные пузыри. Недостатки поршневыхъ прессовъ, состоящіе еще въ томъ, что для нихъ требуется вполнѣ готовое тѣсто и что формовка производится съ перерывами, необходимыми для наполненія пресса тѣстомъ, при формовкѣ Т. имѣютъ небольшое значеніе, такъ какъ этого рода работа должна производиться тщательно, а потому не можетъ быть и скорою. Впрочемъ этотъ недостатокъ устраненъ въ поршневыхъ прессахъ двойного дѣйствія, такъ какъ въ нихъ

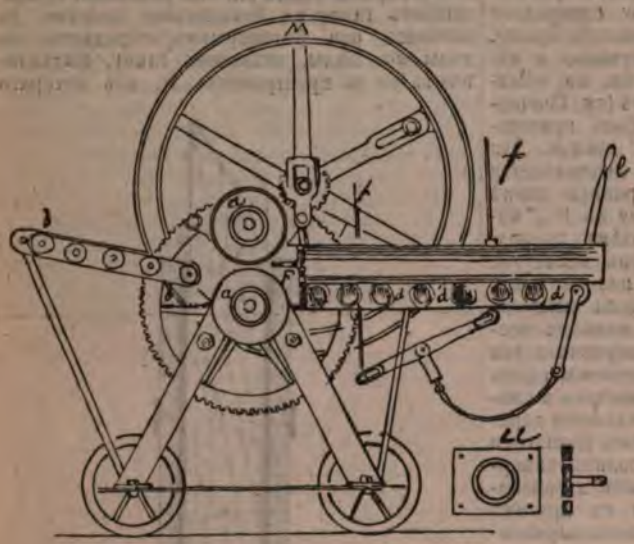

Рис. 2.

Рис. 3.

во время прессовки поршнемъ тѣста въ одну сторону, позади его забрасывается новое тѣсто для прессовки при обратномъ ходѣ поршня. Извѣстный заводчикъ Шликейзенъ въ Берлинѣ приготовляетъ улитковые прессы для трубъ какъ горизонтальные, такъ и вертикальные. На рис. 4 изображенъ вертикальный прессъ для выдѣлки водопроводныхъ Т. Заводъ Л. Егера въ Эренфельдѣ выдѣлываетъ вальцевые прессы горизонтальные и вертикальные, пріобрѣвшіе себѣ заслуженную извѣстность. Лежачій прессъ для ручной выдѣлки водопроводныхъ Т. съ муфтами изображенъ на рис. 5. На этомъ прессѣ можно выдѣлывать Т. діам. до 12″. На рис. 6 представленъ вертикальный прессъ.

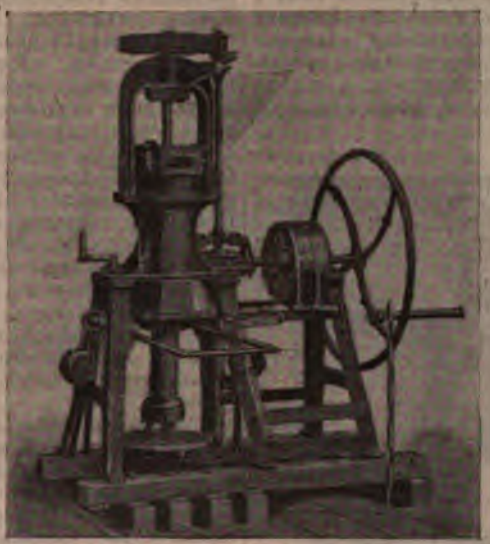

Рис. 4.

Сушка Т. Порѣзанныя отрѣзными аппаратами Т. захватываются при помощи вальковъ или вилки, снабженной рукояткою, и кладутся въ горизонтальномъ положеніи на рѣшетку, на которой и относятся въ сушильню. Т. діам. въ 3 и 4 дюйма для просушки ставятся въ вертикальномъ положеніи. Чтобы избѣжать прогиба Т. во время относки и выдѣлки, къ среднему кругу мундштука (образующему внутренность Т.) прикрѣпляется стержень, на которомъ насаженъ деревянный цилиндръ, обитый цинкомъ и смазанный масломъ. Послѣ отрѣзки Т. цилиндръ, имѣющій рукоятку, вмѣстѣ съ насаженной на него Т. относится въ сушильню, гдѣ Т. размѣщаются на стелажахъ, сдѣланныхъ изъ брусковъ. Послѣ нѣкоторой подсушки Т. подвергаются выправкѣ, состоящей въ прокатываніи Т., выравненіи и обрѣзкѣ концовъ. Прокатка производится на столѣ, посыпанномъ пескомъ, вкладывая внутрь Т. деревянный валикъ. Для дальнѣйш. сушки Т. могутъ быть сложены въ кучи, располагая ихъ параллельно одна другой. Широкія водопроводныя Т. подвергаются сушкѣ въ стоячемъ положеніи, выправка ихъ производится выглаживаніемъ, похлопываніемъ и обрѣзываніемъ. По совершенной просушкѣ Т. поступаютъ въ печи для обжига.

Обжигъ въ печи. Т. обжигаются лучше всего въ спеціальныхъ печахъ, но могутъ быть обжигаемы и вмѣстѣ съ кирпичемъ; въ этомъ случаѣ должны быть приняты нѣкоторыя предосторожности. Такъ, при нагрузкѣ слѣдуетъ устанавливать Т. въ промежуткахъ между топочными шахтами, надъ которыми кладутъ кирпичъ, и только въ 2 ряда, покрывая сверху кирпичемъ въ видѣ потолка и на немъ ставить опять два ряда Т. и т. д. Этимъ путемъ предохраняются Т. отъ изгиба и смятія концовъ и кромѣ того такимъ огражденіемъ Т.

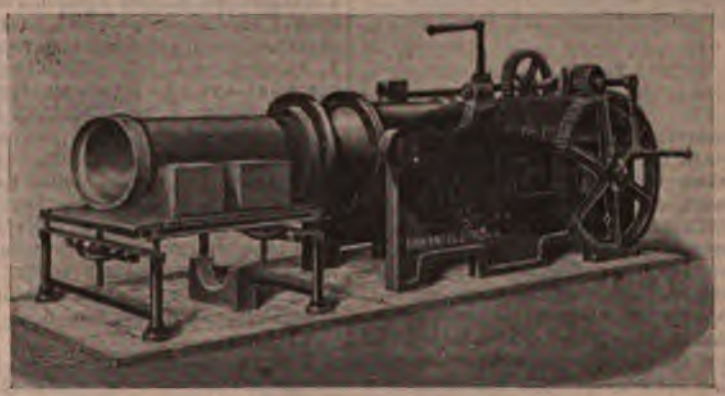

Рис. 5.

сверху и съ боковъ кирпичемъ, предупреждается осажденіе на нихъ золы отъ топлива. Нагрузка и установка Т. въ печахъ производится осторожно, устанавливая ихъ вертикально одна въ другую и по высотѣ не болѣе, какъ въ два ряда. Для прохода дыма и пламени подъ дѣлается дырчатый. Лучшими печами для обжига Т. признаются конусообразныя печи, но онѣ недостаточно вмѣстительны и занимаютъ много мѣста, а потому употребляются болѣе печи, построенныя по

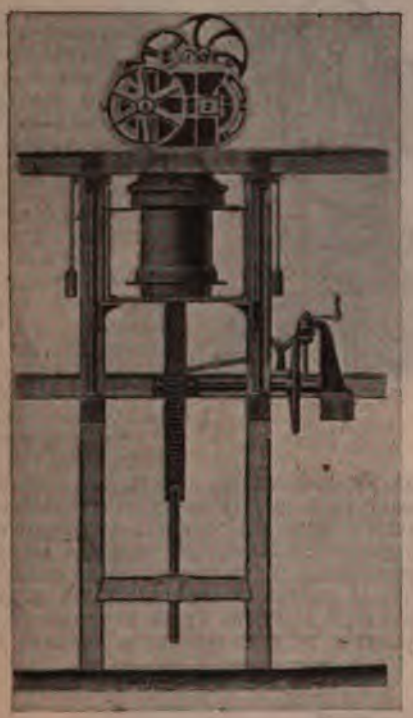

Рис. 6.

типу отражательныхъ печей, въ которыхъ пламя сначала поступаетъ подъ верхній сводъ печи и затѣмъ опускаясь обжигаетъ нижніе ряды. Обжигъ достигается равномѣрно во всѣхъ частяхъ печи, и браку почти не получается вовсе. Время обжига и количество нужнаго топлива опредѣляются тѣми наличными условіями, какія имѣются на мѣстѣ, а именно: качествомъ матеріаловъ, какъ глины, такъ и топлива, степенью просушки издѣлій, умѣлостью и опытностью жигалы, силою тяги дымовой Т. и временемъ года. О производствѣ обжига см. Гончарное производство (IX, 199). Для приданія Т. водонепроницаемости, покрываютъ ихъ дешевой глазурью (см. Глазурь, VIII, 808). Для Т. считается самой практической соляная глазурь, для полученія которой необходимо присутствіе водянаго пара (топка деревомъ) и высокая температура (до 1200° Ц.); но такъ какъ при столь высокой температурѣ значительная часть поваренной соли улетучивается безъ разложенія, то при этомъ Т. покрываются слоемъ глазури неодинаковой толщины. Для полученія слоя одинаковой толщины, слѣдуетъ Т. насыщать крѣпкимъ растворомъ поваренной соли еще до обжига. Желая придать этой глазури цвѣтъ, такъ какъ она сама по себѣ прозрачна, Т. покрываютъ ангобомъ, т. е. слоемъ глины желаемаго цвѣта. Для водонепроницаемости Т. пропитываютъ также *дегтемъ* и коптятъ, погружая ихъ въ горячемъ состояніи въ нагрѣтый деготь на сутки. Если бы тотчасъ послѣ обжига нельзя было дѣлать пропитку, то передъ погруженіемъ въ деготь Т. нагрѣваютъ до 300° Ц. Прочность покрытія зависитъ отъ степени чистоты дегтя, но, во всякомъ случаѣ, этимъ путемъ не достигается совершенной непроницаемости для воды; этого можно достигнуть только при сильномъ, хотя бы и непродолжительномъ, обжигѣ въ возстановительномъ пламени. Для образованія копоти, чтобы получить темный цвѣтъ, бросаютъ смолистое дерево.

Общій ходъ работъ по выдѣлкѣ Т. на заводѣ слѣдующій: изъ залежей или карьеръ по рельсамъ подвозится вагонетками глина, заблаговременно подготовленная, вываливается въ яму, обложенную кирпичемъ, и здѣсь увлажняется водою, смѣшивается съ шамотомъ или чистымъ кварцевымъ пескомъ, смотря по надобности, для отощенія; затѣмъ ее наваливаютъ въ глиномялку, которая передаетъ превращенную въ однородную массу глину вальцовкѣ лежачей глиномялки. Если бы въ глинѣ были камни, то таковая сначала поступаетъ подъ бѣгуны. Въ лежачей глиномялкѣ глина перерабатывается вторично и выходитъ изъ глиномялки въ видѣ глиняной ленты. Рабочій проволокою отрѣзаетъ отъ нея куски и кладетъ ихъ на чашки элеватора для подъема въ верхній этажъ въ помѣщеніе прессовъ. Здѣсь рабочій снимаетъ куски съ элеватора и кладетъ на вальцы пресса. Готовыя Т. требуемой длины, по просушкѣ, кладутъ на чашку спускного приспособленія, которое передаетъ Т. въ отдѣленіе, гдѣ помѣщаются печи, въ которыя онѣ и устанавливаются немедля. Послѣ обжига Т. подвергаются сортировкѣ и поступаютъ въ склады. Т., забракованныя, съ трещинами и пр. разбиваютъ и размельчаютъ подъ бѣгунами. Раздробленный матеріалъ автоматически передается просѣивательному барабану, откуда онъ прямо поступаетъ въ яму, куда сбрасывается глина. Оставшійся крупный матеріалъ, непрошедшій черезъ сито, выходитъ на другомъ концѣ барабана и снова автоматически поступаетъ подъ бѣгуны.

Э. Фрикъ.

Труда палаты—органы, учреждаемые государствомъ для представительства интересовъ труда. Палаты Т. являются продуктомъ новѣйшаго времени, какъ результатъ сознанной недостаточности института фабричной инспекціи для защиты интересовъ рабочихъ противъ предпринимателей. Въ сферѣ труда эти палаты призваны играть ту же роль, какую играютъ въ соотвѣтственныхъ отрасляхъ народнаго хозяйства тор-

говыя, промышленныя, ремесленныя и сельско-хозяйственныя палаты. Въ компетенцію палатъ Т. входитъ посредничество между рабочими и предпринимателями, представленіе заключеній и петицій по вопросамъ рабочаго законодательства, сообщеніе правительственнымъ и общественнымъ учрежденіямъ свѣдѣній объ условіяхъ труда, организація рабочей статистики и т. п. Въ зависимости отъ состава палатъ различаютъ *палаты Т.* (Arbeitskammern) и *рабочія палаты* (Arbeiterkammern): первыя состоятъ изъ представителей рабочихъ и работодателей, вторыя—исключительно изъ представителей рабочихъ. Палаты Т. существуютъ въ настоящее время въ Бельгіи, Голландіи и Франціи; имѣющіяся подъ тѣмъ же наименованіемъ учрежденія въ Италіи и Швейцаріи носятъ иной характеръ и преслѣдуютъ иныя задачи. Рабочихъ палатъ, какъ законнаго представительства интересовъ труда, нигдѣ не учреждено, хотя онѣ и проектировались въ 80-хъ годахъ въ Австріи. Палаты Т. впервые были учреждены въ *Бельгіи* подъ наименованіемъ «совѣтовъ труда и промышленности» (conseils de l'industrie et du travail), на основаніи закона 16 августа 1887 г. Въ каждой общинѣ, гдѣ это будетъ признано нужнымъ, учреждается королевскимъ указомъ совѣтъ труда и промышленности, распадающійся на столько секцій, сколько въ немъ представлено однородныхъ промышленныхъ группъ. Въ каждую секцію входятъ въ равномъ числѣ (6—12) представители рабочихъ и работодателей; секція избираетъ изъ своей среды предсѣдателя и секретаря. Каждая секція собирается не менѣе одного раза въ годъ; день засѣданія назначается мѣстной властью. Собраніе всѣхъ секцій образуетъ совѣтъ, созываемый лишь особымъ королевскимъ указомъ. Въ 1901 г. во всей Бельгіи насчитывалось 78 совѣтовъ, заключавшихъ въ себѣ 310 секцій. Въ *Голландіи* палаты Т. (camers van arbeid) введены закономъ 10 мая 1897 г.; онѣ учреждаются королевскимъ указомъ для одной или нѣсколькихъ общинъ и для одной или нѣсколькихъ отраслей промышленности. Палаты состоятъ изъ 8—12 членовъ, избираемыхъ въ равномъ числѣ предпринимателями и рабочими. Бюро палаты состоитъ изъ предсѣдателя и двухъ членовъ. Каждая палата собирается не менѣе 4 разъ въ годъ, а чаще—по желанію предсѣдателя или письменному предложенію $^1/_5$ членовъ палаты. Въ Голландіи въ 1903 г. насчитывалось 100 палатъ Т., но 9 изъ нихъ затѣмъ закрылись. Во *Франціи* палаты Т., подъ именемъ «совѣтовъ труда» (conseils du travail), введены президентскимъ декретомъ 17 сентября 1900 г., по представленію министра торговли Мильерана. Министръ торговли уполномоченъ устраивать совѣтъ труда въ каждомъ промышленномъ раіонѣ, гдѣ это будетъ найдено цѣлесообразнымъ. Совѣтъ труда распадается на секціи по числу наличныхъ группъ предпріятій. Избирателями, въ отличіе отъ Бельгіи и Голландіи, являются не отдѣльныя лица, а профессіональные союзы работодателей и рабочихъ. Кромѣ выборныхъ членовъ, въ составъ совѣтовъ входятъ члены по назначенію промышленныхъ судовъ. Это установлено въ интересахъ тѣхъ промысловъ, въ которыхъ еще не имѣется профессіональныхъ союзовъ. Секція собирается не менѣе одного раза въ три мѣсяца. Общее собраніе всѣхъ секцій созывается префектомъ. Совѣтъ труда организованъ лишь въ Парижѣ; выборы въ другіе совѣты были пріостановлены, въ виду сомнѣнія въ законности президентскаго декрета, разрѣшеннаго лишь въ 1904 г. государственнымъ совѣтомъ. Въ *Германіи* съ начала 70-хъ годовъ соціалъ-демократами поднимался вопросъ объ учрежденіи палатъ Т., но оно встрѣчало противодѣйствіе со стороны имперскаго правительства, опасавшагося превращенія палатъ Т. въ агитаціонное средство. Лишь въ 1906 г. министромъ внутреннихъ дѣлъ гр. Посадовскимъ выработанъ законопроектъ объ учрежденіи палатъ Т.; предсѣдателя палаты предполагается назначать изъ числа лицъ безпартійныхъ, не принадлежащихъ ни къ рабочимъ, ни къ работодателямъ. Въ *Италіи* палаты труда (camere del lavoro) возникли по иниціативѣ рабочихъ союзовъ, а не государства, и въ сущности представляютъ собою союзы профессіональныхъ рабочихъ организацій, ставящіе себѣ цѣлью «охрану всей совокупности экономическихъ, правовыхъ и моральныхъ интересовъ рабочаго класса». Первая подобная палата возникла въ Миланѣ въ 1891 г.; ея уставъ и устройство послужили образцомъ для другихъ итальянскихъ палатъ. Дѣятельность ихъ весьма обширна: посредничество при наймѣ рабочихъ, организація товариществъ, устройство школъ и техническихъ курсовъ, рабочая статистика, выдача справокъ, улаживаніе профессіональныхъ конфликтовъ, выработка расцѣнокъ и т. п. Палаты Т. своей энергичной дѣятельностью возбудили противъ себя часть предпринимателей и въ 1898 г., подъ предлогомъ рабочихъ волненій, были временно закрыты; съ паденіемъ кабинета ген. Пеллу онѣ вновь возобновили свою дѣятельность, при молчаливомъ согласіи правительства. Къ 1902 г. насчитывалось 72 палаты, объединяющіяся въ одинъ центральный союзъ. *Швейцарскія* палаты Т. въ Цюрихѣ и Женевѣ представляютъ собою не что иное, какъ рабочіе секретаріаты, лишь съ болѣе широкой компетенціей.

Литература. А. Ф. Волковъ, «Секретаріаты рабочихъ и палаты Т. въ Западной Европѣ» (1905); Л. Немановъ, «Рабочія камеры» («Нар. Хоз.», 1905, II); М. Брунъ. «Стачки рабочихъ и палаты Т.» («Москов. Еженед.», 1906, №№ 15 и 16); В. В. Святловскій, «Положеніе вопроса о рабочихъ организаціяхъ въ иностранныхъ государствахъ» (вып. II, изд. 2-е, 1906); B. Harms, «Arbeitskammern und Kaufmannskammern» (Тюбингенъ, 1906; указана литература для всѣхъ странъ).

И. Ив—ко.

Трудовая группа—одна изъ русскихъ политическихъ организацій послѣдняго времени. До созыва первой Гос. Думы она не существовала; значительное число членовъ первой Думы, къ ней примкнувшихъ, были выбраны какъ безпартійные. Преимуществен-

но это были крестьяне, но также учителя, адвокаты, врачи и др. Основателями группы были Аладьинъ, Аникинъ, Жилкинъ, Бондаревъ, Шапошниковъ, Онипко. Въ первой Думѣ членовъ Т. группы или такъ называемыхъ трудовиковъ было около 80. Т. группа по численности и по вліянію уступала въ первой Думѣ только конституціоналистамъ-демократамъ, но не считала нужнымъ называть себя партіей, потому что была организаціей исключительно парламентской, не отличалась рѣзко и опредѣленно отъ смежныхъ группъ и не подчинялась строгой партійной дисциплинѣ. Въ первое время у нея не было выработанной программы и даже подъ конецъ существованія Думы она имѣла только проектъ платформы, окончательно неутвержденный. Въ Т. группу вступали депутаты вслѣдствіе общаго настроенія, заставлявшаго ихъ стоять, какъ говорили тогда, лѣвѣе кадетовъ. Главными элементами этого настроенія были болѣе рѣшительныя требованія въ области аграрнаго вопроса и болѣе рѣшительная и смѣлая политическая тактика въ Думѣ. Въ рядахъ ея было нѣсколько соціалистовъ-революціонеровъ, а сначала и нѣсколько соціалъ-демократовъ. Міросозерцаніе Т. группы было унаслѣдовано отъ народническихъ партій и теченій. Она стремилась бороться за интересы и отражать настроеніе всего трудящагося народа, объединяя главнымъ образомъ три общественныхъ класса, которые она причисляла къ трудящимся: крестьянство, рабочій пролетаріатъ и трудовую интеллигенцію. Въ критическія минуты Т. группа часто раскалывалась и голосовала одною своею частью за болѣе крайнія предложенія, внесенныя ея вождями, а другою частью за болѣе умѣренныя предложенія, внесенныя партіей к.-д. Состоя въ значительной своей части изъ дѣйствительныхъ представителей массоваго крестьянства и живя съ крестьянствомъ одной жизнью, Т. группа явилась большой политической силой въ Думѣ и пріобрѣла широкую популярность въ народѣ. Она выставила рядъ выдающихся ораторовъ (Аладьинъ, Аникинъ, Бондаревъ, Брамсонъ, Жилкинъ, Локоть и др.). При обсужденіи отвѣтнаго адреса на тронную рѣчь Т. группа выступила самостоятельно и предложила проектъ гораздо болѣе радикальный, чѣмъ проектъ к.-д. партіи. Въ немъ очень опредѣленно заявлялась необходимость рѣшить аграрный вопросъ посредствомъ передачи земли въ руки трудящихся, а политическіе вопросы—посредствомъ всеобщаго и равнаго избирательнаго права, съ прямымъ и тайнымъ голосованіемъ. Восторжествовалъ кадетскій адресъ, въ который трудовикамъ удалось только включить нѣкоторыя свои выраженія. По аграрному вопросу трудовая группа внесла два проекта, одинъ за подписью 104 депутатовъ, другой за подписью 33; нѣкоторыя подписи были общими подъ обоими проектами. Это объясняется тѣмъ, что оба проекта были внесены какъ матеріалъ для аграрной коммиссіи. Въ проектъ 33-хъ было включено требованіе учрежденія особыхъ земельныхъ комитетовъ, губернскихъ, уѣздныхъ и волостныхъ, которые предварительно, до рѣшенія вопроса Думой, обсудили бы проектъ въ его подробностяхъ, а послѣ принятія проекта Думой—содѣйствовали бы осуществленію реформы на мѣстахъ. Изъ среды Т. группы вышелъ проектъ амнистіи политическимъ преступникамъ, который предполагалось провести въ законодательномъ порядкѣ. Отъ нея же исходила значительная часть запросовъ о преступленіяхъ, совершенныхъ должностными лицами. При обсужденіи вопроса о смертной казни, трудовики настаивали на немедленномъ его обсужденіи, хотя бы съ нарушеніемъ закона о мѣсячномъ срокѣ, который дается министрамъ для приготовленія къ обсужденію законопроектовъ, предлагаемыхъ членами Думы.

Когда Дума была распущена, члены трудовой группы поѣхали въ Выборгъ вмѣстѣ съ к.-д., но сдѣлали это неохотно, только тогда, когда предложеніе устроить засѣданіе въ Петербургѣ было рѣшительно отвергнуто кадетами. Въ Выборгѣ трудовики предложили издать воззваніе не отъ имени отдѣльныхъ лицъ, собравшихся тамъ, а отъ имени всей Думы. Проектъ трудовиковъ былъ отвергнутъ кадетами, послѣ чего трудовики подписались подъ воззваніемъ к.-д., лишь немного видоизмѣненнымъ. Оно было издано не отъ имени Думы, какъ цѣлаго (ибо въ немъ роспускъ Думы признавался), а отъ имени собравшихся 180 лицъ.

Кромѣ работы думской, трудовая группа вела широкую внѣдумскую дѣятельность: посылала своихъ членовъ на мѣста, распространяла въ большомъ количествѣ литературу и т. д.; въ свою очередь она получала множество наказовъ и принимала множество ходоковъ. Къ концу августа не менѣе 15 членовъ трудовой группы были арестованы (Онипко присужденъ къ поселенію по обвиненію въ участіи въ Кронштадтскомъ возстаніи; священникъ Афанасьевъ заточенъ въ монастырь); многіе другіе, скрываясь отъ ареста, перешли на нелегальное положеніе (Аникинъ, Ульяновъ и др.), или уѣхали за границу (Аладьинъ). Въ октябрѣ состоялся на Иматрѣ съѣздъ Т. группы, на который съѣхались бывшіе депутаты, оставшіеся на свободѣ, и нѣкоторыя лица, близкія къ трудовой группѣ; туда же были приглашены представители партій соц.-револ., соц.-демокр., нар.-соц. и союзовъ крестьянскаго, желѣзнодорожнаго и учительскаго. На этомъ съѣздѣ было рѣшено, что Т. группа должна являться политической организаціей, не исключительно парламентской; задачей ея было поставлено объединеніе элементовъ, не охватываемыхъ партіями, стоящими налѣво отъ к.-д. Избранъ былъ комитетъ Т. группы, которому поручено было пересмотрѣть проектъ платформы группы, выработанный еще во время дѣятельности Думы. Комитетъ этотъ получилъ названіе центральнаго. Въ его составъ вошли отчасти бывшіе депутаты. Отъ мысли сдѣлать Т. группу открытымъ союзомъ, легализованнымъ на основаніи закона 4 марта 1906 г., пришлось отказаться, въ виду неудачи подобныхъ же попытокъ со стороны партій к.-д., народныхъ соц. и даже партіи «демократическихъ реформъ». Правительство относилось къ Т. группѣ, какъ къ организаціи революціонной; нѣкоторыя газеты, напечатавшія

ся платформу, были конфискованы, съ привлеченіемъ редакторовъ къ суду по 129 ст. Къ февр. 1907 г. въ Россіи имѣлось 32 мѣстныхъ комитета Т. группы, со многими тысячами зарегистрованныхъ активныхъ членовъ.

Организовавшись на подобіе политической партіи, Т. группа все-таки дорожила своимъ названіемъ «группы» и противополагала себя политическимъ партіямъ, настаивая на томъ, что она является политической организаціей безпартійныхъ. Противоположность свою партіямъ она видѣла въ томъ, что у нея нѣтъ программы и нѣтъ желанія выработать таковую, а есть только платформа, т. е. формулировка требованій, предъявляемыхъ въ ближайшій политическій моментъ, на почвѣ которой могутъ объединяться люди, имѣющіе различныя политическія убѣжденія: монархисты—съ республиканцами, соціалисты—съ несоціалистами и даже съ принципіальными противниками соціализма. Другая причина, въ силу которой группа противополагала себя партіямъ, состояла въ слабости и даже отсутствіи партійной дисциплины; возможной признавалась одновременная принадлежность и къ Т. группѣ, и къ другимъ лѣвымъ партіямъ. Въ области политической платформа трудовой группы требовала полнаго «осуществленія народовластія» и всенародной Государственной Думы, избранной всеобщимъ голосованіемъ по семичленной формулѣ; этой Думѣ должна принадлежать вся полнота законодательной власти и полнѣйшій контроль надъ исполнительной властью. Подобныя же радикальныя требованія были выставлены въ вопросахъ административномъ, финансовомъ, военномъ, національномъ. По отношенію къ земельному вопросу платформа выражаетъ свое полное согласіе съ аграрнымъ проектомъ 104. По отношенію къ вопросу фабричному платформа выдвигаетъ требованіе 8-ми часового рабочаго дня, съ запрещеніемъ труда малолѣтнимъ до 16 лѣтъ, съ обязательнымъ еженедѣльнымъ 42-хъ часовымъ отдыхомъ и т. д. Кромѣ этихъ практическихъ требованій, въ платформѣ выражено стремленіе опереть трудовую группу на длящійся союзъ трехъ или даже четырехъ общественныхъ классовъ (рабочіе, крестьянство, служащіе въ торгово-промышленныхъ и другихъ предпріятіяхъ, трудовая интеллигенція), которые вмѣстѣ составляютъ «трудовой народъ». Съ янв. 1907 г. Т. группа энергично принялась за предвыборную агитацію. Почти повсемѣстно она стремилась къ объединенію всѣхъ лѣвыхъ элементовъ, иногда вмѣстѣ съ к.-д. противъ правыхъ и октябристовъ, иногда безъ к.-д. противъ нихъ и правыхъ. Въ Петербургѣ предположенный ею блокъ всѣхъ лѣвыхъ съ к.-д. не удался, но состоялся блокъ лѣвыхъ безъ к.-д. и безъ соц.-дем. «меньшевиковъ». Въ Петербургѣ блокъ этотъ былъ разбитъ, но собралъ за себя 27% всѣхъ поданныхъ голосовъ и провелъ своихъ выборщиковъ въ одной изъ 12 частей города Петербурга (выборгской). Въ первые дни второй Думы въ Т. группу записалось 55 дѣйствительныхъ членовъ, кромѣ 14 членовъ крестьянскаго союза, примкнувшихъ къ ней, и 19-ти депутатовъ, заявившихъ себя «сочувствующими трудовой группѣ». 15—17 февраля 1907 г. въ Теріокахъ состоялся второй съѣздъ Т. группы, на которомъ присутствовало 52 делегата отъ различныхъ отдѣловъ. На этомъ съѣздѣ было постановлено, что въ Гос. Думѣ Т. группа сольется съ крестьянскимъ союзомъ и будетъ называться «трудовой группой и крестьянскимъ союзомъ», представляя изъ себя объединенную парламентскую фракцію, съ единымъ комитетомъ. Проектъ платформы группы былъ разсмотрѣнъ, но окончательно не утвержденъ и признанъ временно дѣйствующимъ, до пересмотра на III-емъ съѣздѣ. Центральный комитетъ группы остался прежній. Отъ Т. группы проведенъ въ президіумъ Думы, товарищемъ предсѣдателя, М. Е. Березинъ. Въ числѣ посѣтителей собраній Т. группы оказался и другой товарищъ предсѣдателя, Н. Н. Познанскій (но уже послѣ того, какъ онъ былъ выбранъ въ товарищи предсѣдателя). Въ первые дни дѣятельности Гос. Думы Т. группа внесла въ нее проектъ амнистіи политическимъ преступникамъ, явившійся нѣсколько видоизмѣненной редакціей прошлогодняго, и проектъ земельной реформы, для котораго группа тоже воспользовалась прошлогоднимъ проектомъ. Какъ ораторы трудовой группы второй Думы выдѣлились Березинъ, Караваевъ, Булатъ, священникъ Тихвинскій, Карташевъ и др. Почти всегда Т. группа выступала въ Думѣ вмѣстѣ съ соц.-револ. и нар. соціалистами. Она стремилась создать изъ этихъ трехъ думскихъ фракцій постоянный блокъ и даже слить ихъ въ одну думскую фракцію, не уничтожая партійной самостоятельности каждой изъ нихъ внѣ Думы.

Во время первой Гос. Думы органомъ трудовой группы была газета «Извѣстія Крестьянскихъ Депутатовъ», потомъ «Трудовая Россія», еще позднѣе «Крестьянскій Депутатъ». Въ періодъ между двумя Думами Т. группа не имѣла своего органа, но съ конца 1906 г. органомъ близкимъ къ ней была «Столичная Почта». Съ 15 марта 1907 г. органомъ ея является «Трудовой Народъ» (см.). Наиболѣе выдающіяся статьи изъ первыхъ трехъ газетъ собраны въ книгѣ: «Сборникъ Извѣстій Крестьянскихъ Депутатовъ и Трудовой Россіи» (Москва, 1906). См. проф. Т. В. Локоть, «Первая Дума» (Москва, 1906); его же, «Политическія партіи и группы въ Гос. Думѣ» (Москва, 1907); И. Бончъ-Осмоловскій (подъ редакціей С. И. Бондарева, члена Т. группы Гос. Думы перваго созыва), «Работы первой Гос. Думы» (СПб., 1906); О. Волынцовъ, «Рѣчи А. Ѳ. Аладьина въ первомъ русскомъ парламентѣ» (СПб., 1906); С. Бондаревъ и И. Субботинъ, «Тактика трудовой группы. Роспускъ первой Гос. Думы» (СПб., 1907); Ольговичъ, «Что сказала деревня первой Гос. Думѣ» (СПб., 1906); С. Бондаревъ, К. Ульяновъ и С. Корниловъ, «Чего требуетъ народъ отъ Госуд. Думы. Наказы и обращенія къ депутатамъ Т. группы» (выпускъ I, безъ года); Г. К. Ульяновъ, «Къ моимъ избирателямъ» (М., 1907); Танъ, «Мужики въ Гос. Думѣ» (Москва, 1907); анонимная брошюра «Что такое Т. группа» (безъ года и мѣста изданія); С. Аникинъ, «Съѣздъ Т. группы» (статья въ народно-соц. сборникѣ «Народный Трудъ»,

1906, № 1). Враждебная оцѣнка Т. группы съ соц.-демокр. точки зрѣнія въ статьяхъ Г. Плеханова, «Дома. Замѣтки публициста» (въ журналѣ «Современная Жизнь», октябрь, 1906) и Ф. Дана, «Соц.-демократическая фракція въ Гос. Думѣ» (въ «Откликахъ Современности», 1906, № 5) и въ книгѣ М. Б—ова и Ф. Дана, «Рабочіе депутаты въ первой Гос. Думѣ» (СПб., безъ года). *В. В—въ.*

Трудовая Россія — популярная народная газета, бывшая органомъ трудовой группы въ іюнѣ 1906 года. Она явилась продолженіемъ газеты «Извѣстія Крестьянскихъ Депутатовъ», выпустившей между 17 и 31 мая 1906 г. 11 нумеровъ. Редакторомъ послѣдней подписывался С. Бондаревъ, издателемъ И. Субботинъ. «Трудовая Россія» выпустила 8 нумеровъ, съ 2 по 10 іюня; редакторомъ-издателемъ подписывался Онипко. Послѣ закрытія «Трудовой Россіи», съ 25 іюня по 6 іюля вышли 10 нумеровъ газеты подъ названіемъ «Крестьянскій Депутатъ»; редакторомъ-издателемъ подписывался Теля. Эти три газеты издавались въ крайне тяжелыхъ условіяхъ: по большей части въ типографіи дежурилъ полицейскій чинъ, который требовалъ первый оттиснутый экземпляръ каждаго свѣжаго № газеты, уносилъ его и скоро возвращался съ предписаніемъ о конфискаціи. Всѣ три газеты были прекращены судебной палатой, съ преданіемъ редакторовъ суду. См. Трудовая группа, литература. *В. В—въ.*

Трудовой Народъ — ежедневная газета, выходившая въ Петербургѣ съ 15 марта 1907 г., закрытая администраціей на № 18 и являвшаяся органомъ трудовой группы; редакторъ—депутатъ Бѣляевъ, издатель—депутатъ Таланцевъ. Ближайшіе сотрудники — Бондаревъ, Водовозовъ, Хирьяковъ, Волькенштейнъ, Цитронъ. Газета маленькая и дешевая, излагаемая чрезвычайно популярно. Послѣ закрытія замѣнена «Народной Правдой». *В. В—въ.*

Трудовыя артели.—1 іюня 1902 г. утверждено положеніе о Т. артеляхъ. Въ русскомъ законодательствѣ до тѣхъ поръ не имѣлось постановленій, опредѣляющихъ хотя бы наиболѣе существенныя стороны этого рода товариществъ (см. II, 194). При измѣнившихся условіяхъ экономической жизни отсутствіе въ законѣ нормировки артелей, нерѣдко встрѣчающихъ надобность въ пріобрѣтеніи и распоряженіи недвижимыми имуществами и являющихся вообще субъектами гражданскихъ правоотношеній, служило значительнымъ препятствіемъ къ успѣшной дѣятельности артелей. По закону 1 іюня подъ «трудовой артелью» разумѣется «товарищество, образовавшееся для производства опредѣленныхъ работъ или промысловъ, а также для отправленія службъ и должностей, личнымъ трудомъ участниковъ, за общій ихъ счетъ и съ круговой порукой». Подъ опредѣленіе новаго закона подходятъ, такимъ образомъ, не только артели въ тѣсномъ смыслѣ этого слова (исполняющія всякаго рода работы личнымъ трудомъ членовъ), но и производительныя товарищества. Артели Т. образуются на основаніи уставовъ или на основаніи существующихъ постановленій о договорахъ. Положеніе 1 іюня касается лишь уставныхъ артелей. Уставы артелей представляются для утвержденія мѣстному губернатору и публикуются въ мѣстныхъ губернскихъ вѣдомостяхъ. Въ случаѣ какихъ-либо препятствій къ утвержденію устава, губернаторъ не позже одного мѣсяца представляетъ о возникшемъ затрудненіи на усмотрѣніе министра финансовъ (нынѣ—министра торговли и промышленности), который разрѣшаетъ его по соглашенію съ подлежащими вѣдомствами. Министру финансовъ предоставлено издавать образцовые уставы отдѣльныхъ видовъ Т. артелей. Членами артели могутъ быть лица обоего пола, достигшія 21 года; лица въ возрастѣ 17—21 лѣтъ могутъ быть принимаемы въ артель безъ права участія въ дѣлахъ управленія. Артель считается состоявшейся при наличности 5 членовъ, если въ уставѣ не опредѣлено бо́льшаго числа. Артель можетъ пріобрѣтать имущества, вступать въ договоры и обязательства, искать и отвѣчать на судѣ, открывать и арендовать промышленныя и торговыя заведенія. Артель управляется общимъ собраніемъ ея членовъ, которое для ближайшаго завѣдыванія дѣлами избираетъ изъ своей среды особыхъ лицъ. Общія собранія считаются состоявшимися, если присутствуетъ не менѣе $^1/_2$ всѣхъ членовъ артели. Каждый членъ имѣетъ одинъ голосъ; дѣла рѣшаются простымъ большинствомъ голосовъ, но для рѣшенія болѣе важныхъ вопросовъ требуется присутствіе не менѣе $^2/_3$ всѣхъ членовъ и большинство $^2/_3$ голосовъ. Членскіе взносы одинаковы для всѣхъ членовъ артели и производятся какъ деньгами, такъ и вещами; суммы, внесенныя въ кассу сверхъ этихъ взносовъ, считаются займами. Распредѣленіе заработковъ между членами производится по постановленіямъ общаго собранія, внѣ всякой зависимости отъ числящихся на счетахъ отдѣльныхъ членовъ суммъ. По принятымъ на себя обязательствамъ, а равно за причиненные убытки артель отвѣчаетъ всѣмъ своимъ имуществомъ; при недостаточности послѣдняго, взысканіе обращается на личное имущество ея членовъ, которые отвѣтствуютъ, за круговою порукою, или всѣмъ своимъ имуществомъ, или же въ размѣрѣ, напередъ опредѣленномъ въ уставѣ. При выбытіи членовъ изъ артели имъ выдаются числящіяся на ихъ счетахъ суммы, но выбывшій членъ продолжаетъ въ теченіе года отвѣтствовать по обязательствамъ артели, возникшимъ до его выхода. Артель прекращается: 1) истеченіемъ срока, на который она учреждена, 2) окончаніемъ работъ, для которыхъ она учреждена, 3) по постановленію общаго собранія членовъ и 4) по требованію губернатора, если дѣйствія артели окажутся несогласными съ ея уставомъ или противными существующимъ законамъ. Въ случаѣ прекращенія артели, имущество ея распредѣляется между членами соотвѣтственно правамъ каждаго изъ нихъ, а остатокъ получаетъ назначеніе, указанное въ уставѣ или по усмотрѣнію общаго собранія. 16 іюня 1905 г. утверждены правила о *биржевыхъ артеляхъ*, въ значительной степени сходные

съ положеніемъ о Т. артеляхъ; главнѣйшее отличіе биржевыхъ артелей отъ послѣднихъ заключается въ тѣсной связи, устанавливаемой между биржевыми артелями и биржевыми комитетами. Отъ послѣднихъ зависитъ утвержденіе уставовъ и разрѣшеніе открытія дѣйствій артелей; этимъ же комитетамъ принадлежитъ надзоръ за правильностью дѣйствій биржевыхъ артелей, съ правомъ подвергать должностныхъ лицъ артели денежнымъ взысканіямъ (не свыше 100 руб.) или даже удалять ихъ отъ должностей, а равно закрывать артель за «неоднократное и упорное нарушеніе закона или правилъ устава». См. І. В. Гессенъ, «Артели. Законъ 1 іюня» (1902); С. В. Бородаевскій, «Кооперація» (сводъ трудовъ мѣстныхъ комитетовъ по 49 губ: Европейской Россіи, 1904); І. М. Кулишеръ, «Обзоръ русскаго и иностраннаго законодательства о кооперативныхъ товариществахъ» (1906).

Трудъ и Забава — иллюстрированный журналъ работъ и развлеченій для юношества, издается въ СПб., съ 1906 г. по два раза въ мѣсяцъ. Издательница А. Ф. Сухова, редакторъ М. П. Петровъ.

Трухлар(ж)ъ (Антонинъ Truhlař)—историкъ чешской литературы. Род. въ 1849 г. Главные его труды: лучшая чешская хрестоматія «Výbor z literatury české doby nové» (1886, нѣск. изд.) и нѣсколько отдѣловъ въ «Исторіи чешской литературы» (въ «Památník na oslavu 50 panovn. jubilea cis. [Franca Jozefa», 1898).

Трухлар(ж)ъ (Іосифъ)—историкъ чешской литературы. Род. въ 1840 г. Главные его труды: «Počátky humanismu v Čechách» (1892); «Humanismus a humanisté v Čechách za krále Vladislava II» (1894); «Latinský panegyricus Martina z Tišňova» (1895).

Трушъ (Иванъ)—выдающійся украинскій живописецъ, возродившій русское искусство въ Галиціи; учился въ краковской академіи худож.; началъ выставлять картины съ 1899 г.; издавалъ «Артистичний Вістник». Изъ работъ Т. болѣе извѣстны портреты Л. Украинки, М. Грушевскаго, проф. Антоновича, Драгомановой, украинскіе и крымскіе пейзажи, жанровыя сцены изъ быта гуцуловъ.

Туа (Марія Феличита, прозванная Терезиной)—знаменитая скрипачка. Род. въ 1867 г. въ Туринѣ. Неоднократно концертировала въ Россіи.

Туалетный уксусъ—см. Винегръ.

Тугу—см. Чули.

Тугунъ, *тугукъ*, *сосвинская сельдь* (Coregonus tugun Pall.)—см. Сигъ (XXIX, 840).

Тулле (Людвигъ Thuille)—композиторъ. Род. въ 1861 г. Главныя его произведенія: оперы «Theurdank», «Lobetanz» и «Gugeline», квинтетъ es-dur (для фортеп. и струн. квартета), секстетъ (для фортеп. и духов. инструм.), Romantische Ouvertüre, фортеп. пьесы, соната для віолончели.

Туйяментонъ — см. Циклокетоны (XXXVIII, 164).

***Тульская губернія** (XXXIV, 47—54). — По даннымъ окончательнаго подсчета переписи населенія 1897 г. въ Т. губ. оказалось 1419456 жителей, въ томъ числѣ городскихъ 171980; въ Тулѣ 114733 жит.; остальные города имѣютъ менѣе 10 т. каждый. Распредѣленіе населенія по уѣздамъ см. «Россія» (XXVII, 110). Въ 1905 г. въ губерніи было 1626200 ж., изъ нихъ около 124 т. въ г. Тулѣ.

Тума (Карлъ Tůma) — чешскій писатель. Род. въ 1843 г.; писалъ разсказы юмористическаго характера и комедіи («Zlaté péro», 1897 и др.).

Туманнъ (Пауль Thumann) — нѣмецкій живописецъ-жанристъ и рисовальщикъ иллюстрацій. Род. въ 1834 г.; учился у Ю. Гюбнера въ Дрезденѣ и Паувельса, въ Веймарѣ. Былъ профессоромъ въ дрезденской академіи. Сюжеты для своихъ картинъ обыкновенно беретъ изъ народнаго быта и семейной жизни средняго сословія, нерѣдко впадая въ сентиментальность и слащавость. Пользуется въ Германіи извѣстностью преимущественно благодаря своимъ иллюстраціямъ къ произведеніямъ изящной словесности («Луиза» Фосса, «Сонъ въ лѣтнюю ночь» Шекспира, «Энохъ Арденъ» Теннисона, «Женская любовь и жизнь» Шамиссо, «Пѣсни и картины любви», его же и др.). Изъ картинъ его наиболѣе достойны вниманія: «Сонъ Лютера» (въ бамбергской галлереѣ), «Невнимательный ученикъ» (въ штеттинскомъ музеѣ), рядъ сценъ изъ жизни Лютера (въ вартбургск. замкѣ), «Три Парки» и «Осмысленныя слезы» (въ минденской гимназіи).

Туницкій (Николай Леонидовичъ)—писатель. Образованіе получилъ въ московской духовной академіи. Состоитъ и. д. доцента по каѳедрѣ русскаго и церковно-славянскаго языковъ и исторіи русской литературы въ московской академіи. Главные его труды: «Слово о св. Троицѣ, о твари и о судѣ Климента Словенскаго» («Извѣстія отдѣленія русскаго языка и словесности Импер. Академіи Наукъ», т. IX, кн. 3, 1904) и «Къ вопросу о происхожденіи и авторѣ болгарской легенды» (СПб., 1905).

Тура (Козимо Tura, 1432—95)—итальянскій живописецъ, одинъ изъ главныхъ мастеровъ феррарской школы, ученикъ Г. Галасси. Трудился преимущественно въ Феррарѣ, гдѣ съ 1458 г. былъ придворнымъ живописцемъ. Онъ былъ искусенъ въ композиціи, хорошо знакомъ съ анатоміей человѣческаго тѣла и съ перспективой, выказывалъ много смѣлости, силы и правдивости въ передачѣ движеній, но фигуры у него слишкомъ тонки, ихъ оконечности плохи по рисунку, драпировки угловаты. Важнѣйшія изъ его произведеній: «Благовѣщеніе» и «Св. Георгій», написанные темперой въ 1458 г. на дверкахъ органа феррарскаго собора (теперь въ галл. Костабиле) и фрески, изображающія подвиги герцога Борсо въ палаццо Скьянфанойя (Скандіа). Изъ прочихъ его работъ наиболѣе извѣстны: «Св. Севастіанъ» (въ дрезденск. галл.), «Мадонна со святыми и ангелами», «Св. Христоферъ» (въ берлинскомъ музеѣ), «Христосъ, снятый со креста» (въ луврскомъ музеѣ въ Парижѣ), «Мадонна на тронѣ съ ангелами, играющими на музыкальныхъ инструментахъ», «Св. Іеронимъ въ пустынѣ» (обѣ въ лондонск. національ. галл.) и «Плачъ надъ тѣломъ усопшаго Спасителя» (въ венеціанск. музеѣ Корреръ).

***Тураевъ** (Борисъ Александровичъ) — оріенталистъ. Его новѣйшіе труды: «Абессинскіе свободные мыслители XVII вѣка» (СПб., 1903); «Житія абессинскихъ подвижниковъ: Евстафія и Филиппа Дабра-Либаносскаго» (ib., 1902); «Изслѣдованія въ области агіологическихъ источниковъ исторіи Эѳіопіи» (ib., 1902); «Копто-эѳіопское сказаніе о преподобномъ Кирѣ» (ib., 1903); «Памятники эѳіопской письменности. Вирши царя Наода» (ib., 1904); «Два текста, относящіеся къ культу Мины» (ib., 1902); «Двѣ аксумскія монеты Императорскаго Эрмитажа» (ib., 1902); «Эѳіопскія рукописи въ С.-Петербургѣ» (ib., 1906).

***Турати**—итальянскій политическій дѣятель: см. Соціалистическія партіи (Доп. II).

Турбаба (Дмитрій Петровичъ)—химикъ, род. въ 1863 г. Окончилъ харьк. унив. Съ 1900 г. состоитъ профессоромъ неорганической химіи въ томскомъ технологич. институтѣ. Главнѣйшіе труды: «Матеріалы къ изслѣдованію растворовъ по удѣльному вѣсу» («Изв. Харьк. Физико-Химич. Общ.» за 1893 г.—магист. диссертація) и «Изъ области катализа» («Изв. Томскаго Технол. Инст.», 1901,—докт. дисс.). Кромѣ того въ 1887—1899 гг. напечаталъ въ «Изв. Харьк. Физ.-Хим. Общ.» слѣд. экспериментальныя работы: «Расширеніе растворовъ нѣкоторыхъ органическихъ веществъ», «Эбуліометрическія измѣренія», «Ацидиметрія и алкалиметрія» (послѣдняя работа сдѣлана совмѣстно съ И. А. Красусскимъ).

***Тургайская область** (XXXIV, 88—95).—По окончательному подсчету переписи 1897 г. въ Т. обл. оказалось 453416 жителей, изъ нихъ въ городахъ 19530; самый крупный городъ—Кустанай (14 т.). Распредѣленіе населенія по уѣздамъ см. «Россія» (XXVII, 115). Въ 1905 г. въ Т. обл. числилось 504400 жит.; въ дѣйствительности населенія должно быть больше, такъ какъ Т. обл. принадлежитъ къ мѣстностямъ, куда направляется значительное число переселенцевъ изъ центральныхъ губерній Евр. Россіи. Коренное населеніе Т. области состоитъ изъ киргизъ (въ 1897 г. ихъ было 410904); русскихъ 35028 (главн. образомъ въ Кустанайскомъ уѣздѣ), въ томъ числѣ малороссовъ—4588; кромѣ того въ Кустанайскомъ же у. живутъ мордва (1976), татары (1735), башкиры (1275) и др. Все киргизское и татарское населеніе исповѣдуетъ исламъ, русскіе принадлежатъ къ православію.

Тургопластія—движенія растенія, обусловленныя измѣненіями тургора его тканей (Гансгиргъ).

Турецкій клей—см. Мастики (XVIII, 773).

Турецкое сѣдло (Sella turcica)—поперечное углубленіе на верхней сторонѣ сфеноидной (клиновидной или основной) кости, въ которомъ помѣщается нижне-мозговой придатокъ (gl. pituitaria s. hypophysis). Иногда Т. сѣдло бываетъ прободено отверстіемъ (foramen pituitarium), черезъ которое проходитъ у эмбріона тяжъ, представляющій остатокъ эмбріональной связи мозгового придатка съ выстилкой ротовой полости.

В. М. Ш.

Туркана—кочевое племя въ вост. части экваторіальной Африки, на З отъ озера Рудольфа, между 1°50′ и 5° с. ш.; почти чистаго негрскаго типа; только волоса (не шерстистые) указываютъ на родство съ племенемъ Галла (VII, 14). Т. вооружаются длиннымъ копьемъ, четырехугольнымъ щитомъ и зубчатымъ ножомъ, который они прикрѣпляютъ къ сгибу руки; живутъ въ хижинахъ самаго примитивнаго устройства; разводятъ рогатый скотъ, верблюдовъ иословъ, держатъ много собакъ. Съ сосѣдними племенами Т. находятся во враждебныхъ отношеніяхъ и постоянно ведутъ съ ними войну.

Туркинъ (Іоаннъ)—писатель, священникъ. Главные его труды: «Святая Земля въ праздникахъ православной церкви. Рождество Христово» (СПб., 1906); «Праздникъ Благовѣщенія Пресв. Богородицы» (ib., 1905); «Праздникъ Преображенія Господня» (ib., 190); «Праздникъ Срѣтенія Господня» (ib., 1905); «Праздникъ Крещенія Господня или Богоявленія» (ib., 1905).

Турновскій (Іосифъ Ладиславъ Turnovský)—чешскій беллетристъ и публицистъ. Род. въ 1838 г. Изъ сборниковъ разсказовъ Т. болѣе извѣстны: «Povídky a humoresky» (1883), «Z naší doby» (1884), «Kresby» (1887). Другіе его труды: комедія «Staří bláznі», монографіи: «Válka slovansko-turecká» (1877) и «Válka rusko-turecká» (1878), капитальная «Исторія театра въ Чехіи» (продолженіе труда І. Станковскаго), монографіи о І. Тылѣ (1881 и 1892), Фр. Палацкомъ, Фр. Рубешѣ и др.

Туронскій ярусъ—см. Мѣловая система.

Туроцъ (Thurócz, Turócz)—комитатъ въ сѣв.-зап. части Венгріи; 1123 кв. км., 51956 ж. (1900 г.); волнистая, плодородная равнина, окруженная отрогами Карпатъ и орошаемая рр. Ваагъ (притокъ Дуная) и ея притокомъ Т. Населеніе занимается скотоводствомъ (овцы), земледѣліемъ (пшеница, ленъ, рѣпа, макъ), мелкими ремеслами, мелкой торговлей (разносчики). Главный гор.—Туроцсентмартонъ (Turoczszentmárton), ок. 4000 жит.

Турцевичъ (Иванъ Григорьевичъ)—филологъ. Род. въ 1856 г. Окончилъ курсъ въ историко-филологическомъ институтѣ кн. Безбородко; состоитъ въ немъ профессоромъ по каѳедрѣ римской словесности. Главные труды Т.: «Культъ Весты въ др. Римѣ» (Кіевъ, 1887; продолженіе въ «Изв. Института кн. Безбородко», 1895 и 1899); «Обращеніе къ императору провинц. сеймовъ, городскихъ и другихъ обществъ въ первые три вѣка Римской имперіи» («Изв. Инст. кн. Безбородко», 1900 и 1901, и отдѣльно); «Orbis in urbe. Центръ и общество земляковъ въ императорск. Римѣ въ I—III вѣкахъ» («Сборн. Ист. Филол. о-ва при Инст. кн. Безбородко», 1903 и отдѣльно); «Элій Аристидъ панегирикъ Риму» (1907).

Турція (Отоманская имперія). — По новѣйшимъ свѣдѣніямъ въ Т. было 24028900 жителей, а вмѣстѣ съ находящимися въ номинальной отъ нея зависимости странами—40638183. Непосредственныя владѣнія Т. состоятъ изъ слѣдующихъ частей:

Названіе частей.	Пространство кв. км.	Населеніе.	На 1 кв. км. жителей.
Европейская Т. . .	169317	6130200	37
Въ Азіи:			
Малая Азія съ о-ми.	501400	9089200	18
Арменія и Курдистанъ	186500	2470900	13
Сирія	218700	2790400	13
Месопотамія . .	419100	1498200	4
Аравія	441100	1050000	2
Всего въ Азіи .	1766800	16898700	10
Въ Африкѣ (Триполи и Бенгази) .	1051000	1000000	1
Во всей Т. имп. .	2987117	24028900	8

Номинально состоятъ подъ властью Т. или въ вассальныхъ къ ней отношеніяхъ слѣдующія страны:

	Пространство кв. км.	Населеніе.
Княж. Болгарія (Доп. I, 288).	96345	3744283
Боснія и Герцеговина (занятыя Австро-Венгріей, см. Доп. I, 30) . .	51028	1737000
Критъ, о-въ (Доп. II, 19).	8616	309656
Кипръ, о-въ (занятъ Великобританіей, см. Доп. I, 381) . . .	9282	246646
Самосъ, платящее дань княж. (Доп. II) . . .	468	53424
Египетъ (подъ фактическимъ контролемъ Великобританіи, см. Доп. I, 725), безъ Судана . .	994668	10518274
Всего . . .	1160407	16609283

Остальное см. XXXIV, 222—248. *Д. Р.*

Исторія. 1901—1907 гг.—Въ XX вѣкѣ продолжался процессъ разложенія и распаденія Турецкой имперіи. Усилилось движеніе въ Македоніи; движеніе въ Албаніи по временамъ также имѣло угрожающій характеръ; вспыхивали волненія то въ Арменіи, то въ Аравіи, то въ Сиріи; по временамъ положеніе имперіи осложнялось конфликтами съ европейскими державами, которые часто обходились государству очень дорого. Осенью 1901 г. были прерваны дипломатическія сношенія съ Франціей изъ-за двухъ чисто гражданскихъ споровъ турецкаго правительства: 1) съ французской компаніей, строившей набережную въ Константинополѣ, и 2) съ двумя франц. купцами, имѣвшими дѣло съ оттоманскимъ правительствомъ. Французская эскадра прибыла въ турецкія воды и заняла Митилене. Турецкое правительство поспѣшило уступить. За три мѣсяца передъ тѣмъ, въ іюлѣ 1901 г., вслѣдствіе нарушенія правъ англійскихъ гражданъ въ Аравіи, англичане бомбардировали и разрушили турецкій фортъ Дарья (близъ Адена), а въ 1902 г. присоединили его и его окрестности къ Адену, т. е. къ своимъ владѣніямъ. Этотъ фактъ даже почти не обратилъ на себя вниманія европейскаго общественнаго мнѣнія. Около того же времени, подъ другимъ предлогомъ, Великобританія утвердила свое покровительство надъ Ковейтомъ (городомъ и областью на сѣверѣ Аравіи, на берегу Персидскаго залива), шейхъ котораго обратился къ индійскому правительству за помощью противъ султана. Въ 1901 г. въ Албаніи начались серьезныя волненія, какъ въ турецкихъ войскахъ, которымъ не платилось жалованье, такъ и въ мѣстномъ населеніи, раздѣленномъ на три враждебные стана: мусульманскій, католическій и православный. Италія ведетъ тамъ католическую пропаганду, основывая свои церкви и школы, Россія—свою. Назначеніе русскаго консула (Щербины) въ Митровицу (Коссовскій вилайетъ) вызвало сильное недовольство магометанъ, выразившееся въ убійствѣ Щербины однимъ албанцемъ въ мартѣ 1903 г. Въ августѣ того же года былъ убитъ другой русскій консулъ, Ростковскій, въ Монастырѣ, турецкимъ жандармомъ. Въ 1902 г. нѣмецкая компанія получила концессію на постройку Багдадской жел. дороги; новая желѣзнодорожная линія должна начаться у г. Коніа въ Малой Азіи, до котораго идетъ жел. дорога изъ Смирны, и идти черезъ Багдадъ къ Персидскому заливу на протяженіи 2500 килом.: она должна связать Архипелагъ съ Персидскимъ заливомъ, прорѣзавъ всю Малую Азію и Месопотамію. Культурная роль этой дороги должна быть велика; въ экономическомъ отношеніи она дѣлаетъ Азіатскую Турцію данницей германской промышленности, такъ же какъ дѣлаетъ данникомъ и турецкое правительство, которое взялось гарантировать доходъ съ этой линіи. Въ 1904 г. часть дороги была открыта. Въ Македоніи американка Стонъ, захваченная революціонерами въ 1901 г. (см. Турція, XXXIV, 248), была выпущена за значительный выкупъ лишь въ 1902 г., почти черезъ годъ плѣна. Въ 1903 г. въ Македоніи было особенно велико число разныхъ убійствъ, взрывовъ мостовъ и зданій и т. д.; реформы, проводившіяся на основѣ Мюрцштегской программы, не могли успокоить движенія (см. Македонія, Доп. II, 124). Европейскія державы потребовали введенія въ Македоніи европейскаго финансоваго управленія. Турція сперва отказала; тогда державы, въ концѣ 1905 г., заняли Митилене и Лемносъ; Порта уступила и Македонія поставлена подъ строжайшій финансовый контроль европейскихъ державъ. Русско-японская война 1904—1905 г. усилила въ Турціи панисламистское движеніе; панисламисты не скрывали своей радости по поводу неудачъ Россіи, но правительство держало себя очень осторожно. Въ 1905 г. началось со стороны турецкихъ властей усиленное преслѣдованіе турокъ, подозрѣваемыхъ въ антиправительственномъ направленіи; многія, въ томъ числѣ очень высокопоставленныя лица, бѣжали за границу или укрылись въ европейскихъ посольствахъ. 21 іюля (н. ст.) 1905 г. въ султана, ѣхавшаго въ коляскѣ, была брошена бомба; нѣсколько десятковъ постороннихъ было убито или ранено, но самъ султанъ уцѣлѣлъ. Подозрѣнія

полиціи направились въ сторону армянъ, среди которыхъ были произведены массовые аресты. Въ то же время шли волненія въ Аравіи; въ 1905 г. ихъ удалось подавить, но послѣ громадныхъ потерь людьми, провіантомъ, военными снарядами, артиллеріей и т. д. На Красномъ морѣ въ 1905 г. усилилось пиратство, что вызвало со стороны итальянскаго правительства требованіе вознагражденія за убытки. Въ томъ же 1905 г. сильный пожаръ уничтожилъ значительную часть Адріанополя. Въ 1906—1907 г. ходили упорные слухи о тяжкой болѣзни султана Абдулъ-Гамида и о намѣреніи султана измѣнить старинный порядокъ престолонаслѣдія, въ силу котораго наслѣдникомъ престола является старшій въ родѣ (его братъ Могаметъ Решадъ)—въ пользу одного изъ сыновей, даже не старшаго.

Литература. R. Davey, «The sultan and his subjects» (Л., 1897); Th. E. Holland, «The european concert in the eastern question, a collection of treaties» (Оксфордъ, 1897); M. Bernard, «Turquie d'Europe et Turquie d'Asie» (П., 1899); W. H. Hutton, «Constantinople; the story of the old capital of the empire» (Л., 1900); C. Heckard, «La Turquie sous Abdul Hamid» (П., 1901); G. Dory, «Abdul Hamid intime» (П., 1901); C. Morawitz, «Les finances de Turquie» (П., 1902); W. E. Curtis, «The Turk and his lost provinces» (Л., 1903); A. Schopoff, «Les réformes et la protection des chrétiens en Turquie 1673—1904» (П., 1904); J. L. C. Booth, «Trouble in the Balkans» (Л., 1905); Mrs Durham, «The burden of the Balkans» (Л., 1905); «The Balkan question» (Лонд., 1905); J. F. Voinoff, «La question Macédonienne et les réformes en Turquie» (Пар., 1905); D. M. Brancoff, «La Macédoine et sa population chrétienne» (П., 1905); Draganof, «La Macédoine et les réformes» (П., 1906); «Annual Report on the Ottoman Public Debt» (Л., 1906). См. въ Доп. т. Абдулъ Гамидъ, Македонія, Мидхадъ-паша.

В. В—въ.

Турчиновичъ - Выжникевичъ (Владиславъ Ивановичъ, ум. въ 1904 г.)—ученый ветеринаръ, въ 1889 г. окончилъ курсъ въ харьковскомъ ветеринарномъ институтѣ. Въ 1893 г. вмѣстѣ съ проф. Ненцкимъ занимался изысканіемъ средствъ борьбы съ чумой рогатаго скота. Въ 1899 г. былъ командированъ въ Забайкальскую обл. для устройства спеціальной чумной станціи. Съ 1903 г. состоялъ завѣдующимъ противобубонно-чумной лабораторіи, на фортѣ Александра I, въ Кронштадтѣ, гдѣ заразился во время работъ съ чумными бациллами. Т. выработалъ новый методъ обработки живыхъ разводокъ бубонно-чумныхъ бациллъ.

Тутіоризмъ (отъ лат. tutus — вѣрный) —одинъ изъ видовъ іезуитской моральной системы, извѣстной подъ названіемъ пробабилизма (см. Іезуиты). Моралисты-іезуиты различали 2 вида Т.—абсолютный и смягченный (t. mitigatus). По ученію абсолютнаго Т. при сомнѣніи въ существованіи и границахъ какого-либо закона слѣдуетъ принимать, что законъ существуетъ и примѣняется къ данному случаю. Это ученіе было осуждено папою Александромъ VIII въ 1690 г. Смягченный Т. говоритъ, что при сомнѣніи относительно существованія и границъ какого-либо закона можно только въ томъ случаѣ пренебречь закономъ, если основаніе для сомнѣнія чрезвычайно вѣроятно (probabilissime). Защитниковъ этого ученія теперь нѣтъ въ іезуитской литературѣ; они слились съ тремя формами пробабилизма, до сихъ поръ находящими защитниковъ въ католической казуистической этикѣ.

Э. Р.

Тутковскій (Николай Аполлоновичъ)—русскій композиторъ. Род. въ 1857 г. Главныя его сочиненія—симфонія, «Pensée élégiaque» и «Bacchanale bohemienne» для орк., хоры, романсы и фортеп. пьесы.

Тутковскій (Павелъ Аполлоновичъ)—геологъ и географъ, сотрудникъ настоящаго «Словаря». Род. въ 1858 г.; окончилъ курсъ въ кіевскомъ унив., по естественному факультету. Съ 1884 по 1902 г. производилъ геологическія изслѣдованія по порученію кіевскаго общ. естествоиспытателей въ губ. Кіевской, Волынской, Подольской, Екатеринославской, Минской, Гродненской, Херсонской и Таврической. Съ 1900 г. состоитъ членомъ-сотрудникомъ геологическаго комитета, по порученію котораго произвелъ геологическія изслѣдованія вдоль строившейся Кіево-Ковельской жел. дороги и систематическое и детальное геологическое изслѣдованіе площади 16-го листа общей 10-верстной карты Европ. Россіи. Напечаталъ болѣе 70-ти ученыхъ работъ и статей по геологіи, минералогіи, палеонтологіи, гидрологіи и физической географіи, учебникъ описательной минералогіи для студентовъ и длинный рядъ популярныхъ статей въ различныхъ період. изданіяхъ и отдѣльными книгами. Главнѣйшіе изъ результатовъ его научныхъ работъ: новая гипотеза о механизмѣ образованія слоистыхъ и массивныхъ вулкановъ (принятая проф. Мушкетовымъ и Шпиндлеромъ въ ихъ извѣстныхъ руководствахъ); выработка пріемовъ геологической фотограмметріи и примѣненій ея къ геологической съемкѣ и количественному изученію геологическихъ и физико-географическихъ явленій; установленіе нѣкоторыхъ горизонтовъ артезіанскихъ водъ (напр., подъ юрскими глинами) въ Юго-Западномъ краѣ; констатированіе и описаніе оригинальныхъ самобытныхъ артезіанскихъ ключей (полѣсскихъ «оконъ») въ связи съ дислокаціонными явленіями; микропалеонтологическая характеристика мѣловыхъ и третичныхъ отложеній южной Россіи и установленіе въ нихъ послѣдовательности микрофаунъ; констатированіе впервые (на основаніи изученія микрофауны) присутствія бѣлаго мѣла въ Кіевской губерніи и палеогеновыхъ мергелей отъ Волыни на западѣ до Дона и Волги на востокѣ; полная библіографія ископаемыхъ и современныхъ фораминиферъ за 1889—1899 гг.; установленіе новой теоріи образованія лесса въ Европѣ и Сѣв. Америкѣ (принятой проф. Мушкетовымъ, R. Tarr'омъ въ Массачузетсѣ и J. Geikie въ Эдинбургѣ); открытіе и изслѣдованіе цѣпи конечныхъ моренъ, а также слѣдовъ пустынь (бархановъ и пирамидаль-

ныхъ валуновъ) въ южномъ Полѣсьѣ; установленіе новой границы распространенія ледниковыхъ отложеній въ Полѣсьѣ; констатированіе здѣсь интересной безвалунной области, аналогичной (по своему происхожденію) сѣверо-американской «driftless area»; открытіе нѣсколькихъ новыхъ выходовъ изверженныхъ породъ, а также уцѣлѣвшихъ отъ денудаціи выходовъ третичныхъ песчаниковъ, доледниковыхъ глинъ и мергелей и озернаго лесса; установленіе послѣдовательности лессоваго, зандроваго, конечно-мореннаго и мореннаго ландшафтовъ въ Полѣсьѣ и др.

Тухчинъ — древній булгарскій гор., на мѣстѣ котораго, по преданію, основанъ теперешній Цивильскъ, въ Казанской губ.

Туцичъ (Сергіанъ Тусіć) — хорватскій беллетристъ. Род. въ 1872 г. Написалъ пьесы «Возвращеніе» (1897), «Гніющій домъ» (1901), «Конецъ», «Магда», «Буря», «Предъ заходомъ солнца», «Грѣхъ», романы—«Послѣдняя глава», «Сонъ лѣтней ночи». Сборникъ импрессіонистскихъ стихотвореній Т. изданъ подъ заглавіемъ: «Knjiga života».

***Тыртовъ** (Павелъ Петровичъ)—вице-адмиралъ: ум. въ 1903 г.

***Тыртовъ** (Сергѣй Петровичъ)—вице-адмиралъ: ум. въ 1903 г.

Тыршъ (Мирославъ Tyrš)—извѣстный дѣятель чешскаго возрожденія, основатель «Сокола», проф. чешскаго унив. въ Прагѣ, писатель (1832—1884). Кромѣ ряда статей и книгъ о гимнастикѣ, о сокольской организаціи и рѣчей о задачахъ національнаго дѣла у чеховъ 60 и 70 гг. (изданы подъ загл. «Úvahy a řeči dra M. Tyrše», 1894), Т. писалъ по эстетикѣ: «O podmínkách vývoje a zdaru činnosti umělecké» (1873), «Laokoon, dílo doby římské» (1873), «O slohu gotickém» (1881) и др.

***Тѣлесныя наказанія.**—Закономъ 2 іюня 1903 г. установленные для ссыльно-каторжныхъ и ссыльно-поселенцевъ тягчайшіе виды Т. наказаній—бритье головы и наказанія лозами, плетьми и приковываніе къ тачкамъ—отмѣнены, съ замѣной ихъ въ большинствѣ случаевъ одиночнымъ заключеніемъ. Высочайшимъ манифестомъ 11 августа 1904 г. Т. наказанія, установленныя по закону для сельскихъ обывателей, инородцевъ и другихъ лицъ, не изъятыхъ отъ этихъ наказаній по правамъ состоянія или особымъ узаконеніямъ, отмѣнены, съ замѣной ихъ другими взысканіями; также отмѣнены Т. наказанія, установленныя для малолѣтнихъ ремесленниковъ и корабельныхъ служителей (XXXIV, 294). На основаніи Высочайшаго повелѣнія отъ 30 іюля 1904 г. наказаніе розгами въ войскахъ и флотѣ исключено изъ числа послѣдствій перевода въ разрядъ штрафованныхъ какъ въ мирное, такъ и въ военное время (XXXIV, 297). Въ мѣстностяхъ, гдѣ не устроено еще военныхъ тюремъ, одиночное заключеніе въ военной тюрьмѣ должно быть замѣняемо содержаніемъ подъ арестомъ на хлѣбѣ и водѣ, съ переводомъ въ разрядъ штрафованныхъ. Дисциплинарное наказаніе розгами въ военно-тюремныхъ заведеніяхъ сохранено для тѣхъ заключенныхъ, которые по правамъ состоянія, по образованію или по особымъ постановленіямъ не изъяты отъ Т. наказанія, о чемъ должно быть сказано въ судебномъ приговорѣ.

Тѣсная птица—см. Молотоглавы.

Тѣнелюбы или *омброфилы*—растенія, легко переносящія затѣненіе (ср. «Свѣтолюбы», выше).

Тѣстомѣшалки—см. Хлѣбопеченіе.

Тюренченъ и **Тюренченскія высоты**—на правомъ берегу р. Ялу; русскія войска потерпѣли здѣсь пораженіе отъ японцевъ 18—19 апрѣля 1904 г.

Тюринъ (Иванъ Александровичъ)—писатель, воспитанникъ московской духовной академіи. Главный его трудъ: «Книга пророка Софоніи» (Сергіевъ-Посадъ, 1897, магист. диссертація).

Тяжелое масло—см. Деготь каменноугольный (X, 264 и 269), Дерево (X, 453) и Смазочные матеріалы.

У.

***Убри** (графъ Павелъ Петровичъ)—дипломатъ: ум. въ 1896 г.

Уваитиновая кислота—см. Пировиноградная кислота и Углеводор. ароматич. (XXXIV, 442).

Углеродъ закала—см. Карбидъ, Литая сталь, Микроструктура стали, Закаливаніе.

Угольникъ—см. Фасонныя желѣзо и сталь.

Угольникъ чертежный—см. Черченіе.

Угянскій (Андрей Онуфріевичъ, 1816—1870)—филологъ. Окончилъ курсъ въ казанскомъ унив., гдѣ состоялъ профессоромъ греческой словесности и древностей. Главные его труды: «О предисловіи Ѳукидида съ критико-исторической точки зрѣнія» («Учен. Зап. Каз. Унив.», 1868, IV, и отдѣльно), «О свойствахъ литовскаго языка» («Журн. Мин. Нар. Просв.», 1869). У. много работалъ надъ составленіемъ литовскаго словаря.

Ужи лѣсные (Hegretodryas)—родъ не-

ядовитыхъ древесныхъ змѣй изъ сем. Colubridae (см. Ужи), живущій въ числѣ пяти видовъ въ Южн. и Средн. Америкѣ и въ Вестиндіи и отличающійся удлиненной, плоской головой, крупными глазами, существованіемъ двухъ носовыхъ щитковъ, равными по длинѣ и тѣсно, безъ большихъ промежутковъ, сидящими зубами верхней челюсти, крупными гладкими или килеватыми чешуйками спины и сравнительно длиннымъ (до $^1/_2$ дл. туловища) хвостомъ. У. подобно хамелеонамъ могутъ мѣнять свой цвѣтъ. Живутъ на деревьяхъ и кустахъ. Питаются преимущественно птицами и древесными лягушками. Болѣе извѣстный видъ У., *зинс* (H. carinatus), отличающійся очень большими глазами и острымъ спиннымъ гребнемъ, представляетъ одну изъ самыхъ обыкновенныхъ бразильскихъ змѣй; окраска очень варьируетъ, образуя въ общемъ красивое сочетаніе оливково-зеленаго, бураго и ярко-желтаго цвѣта съ металлическими отливами. Длина *зинс* достигаетъ двухъ и даже трехъ метровъ. *Ю. В.*

***Узенеръ** (Германъ Usener)—филологъ: ум. въ 1905 г.

***Уистлеръ** (Джемсъ-Абботъ-МакъНейль Whistler)—англ. живописецъ и граверъ: ум. въ 1903 г.

***Уйфальви** (Шарль-Эжень de Ujfalvy de Mezö Kövesd)—франц. оріенталистъ: ум. въ 1904 г.

Указные палки — см. Монетный чеканъ.

Укономго—мѣстность въ нѣм. владѣніяхъ Вост. Африки, на В отъ оз. Танганайки; гориста только въ небольшой зап. части, остальное—степь; плодородна и довольно густо заселена: 93100 кв. км., ок. 220000 жит. Гл. пунктъ—станція Бисмаркбургъ, осн. въ 1898 г., на берегу оз. Танганайки, близъ британской границы.

Укорачиваніе органовъ у растеній.—Растенія не обладаютъ сократимостью, подобной сократимости у животныхъ; тѣмъ не менѣе аналогичные результаты, подчасъ весьма важные для растенія, могутъ достигаться У. его органовъ, которое реализуется различными способами. Наиболѣе простымъ способомъ является уменьшеніе тургора (см. XXXIV, 114) клѣтокъ. Когда растеніе вянетъ, сочные органы его укорачиваются, и это зависитъ отъ того, что раньше раздутыя клѣточнымъ сокомъ клѣтки теперь теряютъ свою воду и уменьшаются въ размѣрахъ. Точно такое же уменьшеніе размѣровъ мы получимъ и въ томъ случаѣ, если тургоръ будетъ уничтоженъ при помощи плазмолиза. Однако, ни къ плазмолизу, ни къ завяданію растеніе для уменьшенія тургора обыкновенно не прибѣгаетъ. Здѣсь просто, путемъ рѣзкаго измѣненія осмотическихъ свойствъ протоплазмы часть воды изъ клѣтки удаляется, и результатъ получается такой же, какъ и при первыхъ двухъ процессахъ. Особенно демонстративно происходитъ это выжиманіе воды изъ клѣточекъ у мимозы. Какъ извѣстно, сложные перистые листья этого растенія подъ вліяніемъ механическаго раздраженія характернымъ образомъ складываются и поникаютъ. Мы остановимся здѣсь на движеніяхъ, производимыхъ отдѣльными листочками, изъ которыхъ составленъ листъ. При прикосновеніи листочки эти приподнимаются, прикладываясь попарно другъ къ другу своими плоскими сторонами. Это зависитъ отъ того, что въ «сочленовыхъ подушечкахъ», при помощи которыхъ листочки прикрѣплены къ общему черешку, верхняя половина способна утрачивать тургоръ, выжимая изъ клѣточекъ воду; нижняя половина подушечки, сохраняющая напряженное состояніе своихъ клѣтокъ, поднимаетъ поэтому листочекъ вверхъ, на подобіе напряженной пружины, дѣйствію которой перестали противодѣйствовать. Выжимаемая изъ клѣтокъ вода правда не выступаетъ здѣсь наружу на поверхность листа, тѣмъ не менѣе убѣдиться въ томъ, что вода выступила изъ клѣтокъ, очень легко. Дѣло въ томъ, что надъ сочленовой подушечкой между клѣточками образуются крупныя межклѣтныя пустоты, предназначенныя для помѣщенія выступающей изъ клѣтокъ воды. Пока листъ находится въ покоѣ, эти пустоты наполнены воздухомъ и, подобно тому какъ и въ другихъ случаяхъ, участокъ ткани, пронизанный этими воздухоносными межклѣтниками, выдѣляется на зеленомъ фонѣ окружающей ткани своимъ бѣлымъ (вѣрнѣе бѣловато-зеленымъ) цвѣтомъ, въ видѣ круглаго свѣтлаго пятнышка у основанія листа. Пятнышки эти прекрасно замѣтны на нераздраженномъ листѣ; если же попытаться раздвинуть пару только что сложившихся листочковъ, то замѣтно, что пятнышки эти куда-то исчезли,—основаніе листа такого же зеленаго цвѣта, какъ и остальной листъ. Эта перемѣна окраски можетъ зависѣть лишь отъ того, что воздухъ вышелъ изъ межклѣтниковъ; не подлежитъ сомнѣнію, что здѣсь онъ вытѣсненъ вошедшей туда изъ клѣточекъ водой. Въ исчезаніи этихъ бѣлыхъ пятнышекъ мы имѣемъ, такимъ образомъ, наглядное подтвержденіе того, что вода дѣйствительно выходитъ изъ клѣточекъ. Въ приведенномъ примѣрѣ У. благодаря потерѣ тургора наблюдается лишь на одной половинѣ органа; въ другихъ случаяхъ аналогичное У. претерпѣваетъ органъ цѣликомъ. Такъ цѣликомъ укорачиваются, «сокращаются» тычиночныя нити василька при раздраженіи ихъ, напр., лапками насѣкомыхъ, что играетъ важную роль въ дѣлѣ перекреснаго опыленія у этого растенія (ср. «Энтомофильныя растенія», XI., стр. 868).

Но не только уменьшеніе объема путемъ ослабленія тургора ведетъ къ У. органовъ. Любопытно, что и увеличеніе объема органовъ можетъ повести къ той же цѣли. Чтобы понять, какъ возможенъ такой на первый взглядъ парадоксальный результатъ, лучше всего представить себѣ цилиндрическую трубку, стѣнки которой утратили способность растягиваться въ длину, сохраняя растяжимость въ поперечномъ направленіи (перпендикулярно «образующей» цилиндра). Если мы станемъ раздувать такую трубку, нагнетая въ нее воду или воздухъ, то она, растягиваясь, будетъ стремиться принять форму шара; при этомъ она не только не сдѣлается длиннѣе, но укоротится, не смотря на то, что объемъ ея сильно увеличился. Длинный органъ, составлен-

ный изъ такихъ клѣточекъ, можетъ сильно укоротиться благодаря аналогичному раздуванію его цилиндрическихъ клѣтокъ. Особые корни, служащіе у многихъ растеній для втягиванія ихъ нижней части въ землю, дѣйствуютъ именно такимъ образомъ: клѣтки ихъ раньше растутъ въ длину, принимая цилиндрическую форму; затѣмъ, когда корень достаточно углубился въ почву и укрѣпился въ ней своими корневыми волосками, клѣтки его раздуваются, весь корень укорачивается и съ большою силой тащитъ растеніе въ почву. Такое укорачиваніе корней сопровождается, понятно, увеличеніемъ ихъ діаметра. Открываніе замкнутыхъ устьицъ въ кожицѣ является въ простѣйшемъ случаѣ точно также результатомъ уменьшенія поперечника клѣточекъ благодаря увеличенію тургора. Болѣе или менѣе сплюснутыя замыкающія клѣточки устьица при этомъ стремятся принять цилиндрическую форму и ихъ длинный діаметръ укорачивается.—Наконецъ, укорачиваніе можетъ явиться слѣдствіемъ подсыханія веществъ, напитанныхъ ранѣе водою. Растеніе нерѣдко пользуется этимъ способомъ У. органовъ для своихъ нуждъ. Одинъ изъ хорошихъ примѣровъ такого У. даютъ длинные пыльники лиліи и сходныхъ растеній. Широко раскрывъ свои пыльцевыя гнѣзда, пыльникъ постепенно высыхаетъ и укорачивается; при этомъ пыльца, находившаяся внутри гнѣздъ пыльника, выжимается рыхлой массой наружу, легко доступная для насѣкомыхъ. На этой стадіи мы имѣемъ дѣло съ болѣе или менѣе равномѣрнымъ подсыханіемъ пыльника; напротивъ, самое разверзаніе пыльника, равно какъ раскрываніе многихъ плодовъ является слѣдствіемъ неравномѣрнаго У. тканей при ихъ подсыханіи. *В. Арциховскій.*

Укороченные побѣги—чередуются у нѣкоторыхъ растеній (яблоневыхъ, винограда, Ampelopsis) съ удлиненными. Особенно характерно выражается это явленіе у виноградныхъ растеній. Сѣмя винограда даетъ въ первый годъ послѣ проростанія небольшой побѣгъ. Изъ почекъ въ пазухѣ его листьевъ выростаютъ на слѣдующій годъ удлиненные, хорошо развитые побѣги, а далѣе, на будущій годъ, каждая почка этого побѣга даетъ болѣе хилые побѣги, которые къ осени замираютъ до нижней своей почки, такъ что отъ такого побѣга остается только одно нижнее междоузліе. Оно и называется укороченнымъ побѣгомъ. Единственная почка укороченнаго побѣга развиваетъ въ слѣдующій вегетаціонный періодъ мощные удлиненные побѣги, которые въ свою очередь приносятъ затѣмъ укороченные побѣги. Удлиненные побѣги цвѣтутъ и плодоносятъ, а укороченные нѣтъ. Въ культурѣ, благодаря короткой подрѣзкѣ винограда, это чередованіе укороченныхъ и удлиненныхъ побѣговъ незамѣтно и растеніе цвѣтетъ и плодоноситъ каждый годъ. *И. Л. С.*

Украинка (Леся)—псевдонимъ выдающейся украинской писательницы *Ларисы Косачъ* (см. Доп. II, 74).

Уксусно-аміловый эфиръ—см. Эфиры сложные и Эссенціи фруктовыя.

Уксусные эфиры—см. Эфиры сложные.

Уксусъ курительный—см. Косметики (XVI, 376).

Уксусъ радикальный—см. Уксусная кислота (XXXIV, 655).

Уксусъ туалетный—см. Винегръ.

Улекситъ—см. Боронатрокальцитъ.

Улеоборгская губернія (XXXIV, 675—677).—Къ 1905 г. въ У. губ. было 295187 жителей, изъ нихъ въ 5 городахъ—26080; изъ городовъ только въ одномъ Улеоборгѣ 17737 жителей, въ остальныхъ по 3 и менѣе тысячъ. По даннымъ 1901 г. говорящихъ по-фински было 277471, по-шведски — 2033, на друг. языкахъ—1395 (большею частью лапландцы). — Въ 1903 г. открыта желѣзная дорога Улеоборгъ—Торнео (131 км.); такимъ образомъ сѣть жел. дорогъ Финляндіи достигла границы со Швеціей.

Ульманитъ = сурьмяно-никкелевый блескъ.

Улома—мѣстность Новгородской губ.: въ т. XXXIV, 697, ошибочно названа *Улума*.

Улугуру — горная цѣпь въ нѣм. владѣніяхъ Вост. Африки въ мѣстности Уками, начинается въ холмистой равнинѣ и, постепенно возвышаясь, достигаетъ на С въ своихъ крутыхъ вершинахъ Кунгве и Лухакви 2800 м.; на З круто спускается въ равнину Маката, а въ юго-зап. части образуетъ огромный, похожій на плоскогорье, массивъ Луквангуло (выше 2400 м.); У. состоитъ изъ кристаллическаго гнейса; въ долинахъ ея собираются ручьи, питающіе р. Кингани. Климатъ мѣстности сырой и туманный, средняя темпер. отъ 12° до 20°Ц. Долины покрыты тропическимъ лѣсомъ, склоны горъ обнажены; на высотѣ 2300 — 2400 м. — горныя пастбища. Часто бываютъ землетрясенія. Мѣстность густо заселена (исключая долинъ). Населеніе занимается земледѣліемъ и скотоводствомъ (овцы и козы). У. впервые изслѣдованы Штульманномъ въ 1894 г.

Улучшенія народнаго труда общество, *въ память Царя-Освободителя Александра II*—учреждено въ 1881 г., съ цѣлью «способствовать усовершенствованію и развитію мѣстной народной производительности по слѣдующимъ отраслямъ: мелкому сельскому хозяйству, кустарнымъ и другимъ деревенскимъ промысламъ и ремесламъ въ городахъ». Учредителями общества были митрополиты Исидоръ и Макарій, гр. Н. П. Игнатьевъ, Н. В. Исаковъ, М. Н. Островскій, К. П. Побѣдоносцевъ, П. А. Марковъ, И. М. Гедеоновъ, Е. Н. Андреевъ и П. А. Мясоѣдовъ. Представленный въ 1886 г. комитетомъ учредителей уставъ общества былъ утвержденъ министромъ внутреннихъ дѣлъ лишь 18 декабря 1905 г. Членами об-ва могутъ быть лица обоего пола, достигшія совершеннолѣтія, а также всякаго рода учрежденія, общества и товарищества. Члены об-ва раздѣляются на почетныхъ, дѣйствительныхъ и соревнователей. Завѣдываніе дѣлами общества возлагается, подъ руководствомъ общаго собранія об-ва, на главное управленіе об-ва, состоящее изъ предсѣдателя об-ва, его помощ-

ника и совѣта, избирающаго изъ своей среды распорядительный комитетъ. Въ мѣстностяхъ, гдѣ въ члены об-ва входитъ не менѣе 10 членовъ, образуются съ разрѣшенія главнаго управленія и согласія губернатора, мѣстные комитеты, избирающіе изъ своей среды правленіе комитета и ревизіонную коммиссію. Число мѣстныхъ комитетовъ, доходившее одно время до 37, въ настоящее время опустилось до 12. Членовъ об-ва въ настоящее время около $3^1/_2$ тысячъ. За 25 лѣтъ существованія об-ва всѣ поступленія въ его пользу составили 394 тыс. руб., израсходовано 343 тыс. руб.

***Ульгорнъ** (Герхардъ Uhlhorn) — лютеранскій богословъ: ум. въ 1901 г. Его новѣйшіе труды: «Tägliche Andachten» (Ганноверъ, 1895); «Kämpfe und Siege des Christentums in der german. Welt» (Штуттгартъ, 1898); «Hannov. Kirchengeschichte» (ib., 1902).

***Ульманъ** (Виго Ullmann) — норвежскій политическій дѣятель, въ 1900 г. не выступалъ на выборахъ въ стортингъ и сошелъ съ политической сцены.

***Ульманъ** (Доминикъ Ullman) — нѣм. юристъ: ум. въ 1901 г. Его новѣйшій трудъ: «Grundriss des österreich. Civilprozessrechts» (Лпц., 1900).

***Ульмеръ** (Іоганнъ-Конрадъ Ulmer)—нѣмецкій граверъ: ум. въ 1820 г.

Ульяниновъ (Всеволодъ Александровичъ) —русскій ученый. Род. въ 1863 г. въ Москвѣ. Образованіе получилъ въ мюнхенскомъ и страсбургскомъ университетахъ. Состоитъ профессоромъ физики въ казанскомъ унив. Напечаталъ: «Vergleichung der Methoden von E. du Bois-Reymond und H. S. Carhart mit der electrometrischen Methode zur Messung electromotorischer Kräfte» («Ann. d. Phys.», 1886); «Ueber ein auf die Contacttheorie bezügliches Experiment Exners» (ib., 1887); «Ueber die bei der Beleuchtung entstehende electromotorische Kraft im Selen» (ib., 1888); «Ueber die Polarisation der schief emittirten Strahlen» («Verh. d. phys. Ges.», 1895); «Ueber das Lambert'sche Gesetz und die Polarisation der schief emittirten Strahlen» («Ann. d. Physik», 1897); «Законъ Lambert'a и поляризація Arago» (Казань, 1899); «Новая русская книга по динамической метеорологіи» (Казань, 1904); «Die Drachenstation am Meteorologischen Observatorium der Universität Kasan» («Aeronaut. Mitteil.», 1906).

Ульяновъ (Григорій Карповичъ)—русскій политическій дѣятель (род. въ 1864 г.), мордвинъ по происхожденію, крестьянинъ Саратовской губ. Кончилъ учительскую семинарію, былъ народнымъ учителемъ; въ 1906 г. выбранъ членомъ 1-й Госуд. Думы отъ Тобольской губерніи. Былъ однимъ изъ организаторовъ Трудовой группы (см.) и наиболѣе дѣятельныхъ и вліятельныхъ ея членовъ; принадлежалъ къ лѣвому ея крылу. Послѣ роспуска Думы У. былъ въ Выборгѣ и подписалъ Выборгское воззваніе. Выпустилъ брошюру: «Къ моимъ избирателямъ» (М., 1907).

В. В—въ.

Ульлауфтъ (Пауль)—нѣмецкій композиторъ, род. въ 1853 г. Написалъ оперы: «Betrogene Betrüger» и «Evanthia», «Agandecca» для мужского хора, соло и орк., «Mittelhochdeutsches Liederspiel» (для 4 соло-голосовъ и фортеп.) и **др.**

Ультимотовый песчаникъ — см. Кэмбрійская система.

Унгъ—комитатъ въ сѣв.-вост. части Венгріи, на границѣ съ Галиціей. 3229 кв. км., 153266 жит. (1900). Мѣстность гористая (Карпаты, до 1408 м. надъ ур. моря), лѣсистая, очень красивая, но неплодородная; горы богаты желѣзной рудой, камен. углемъ и друг. минералами, которые мало разрабатываются. Орошается рр. Унгъ и Турія. Гл. городъ Унгвáръ (по-славянски Užgorod); ок. 15 тыс. жит., минеральные ключи.

Универсалы.—Универсалами назывались въ Польшѣ королевскія грамоты (латин. universales litterae—посланія, предназначенныя для всѣхъ, открытыя, публичныя, торжественныя). Употребительной формой обращенія короля къ народу было: universis et singulis, praesentibus et futuris (всѣмъ и каждому въ отдѣльности, настоящимъ и будущимъ). Впервые это выраженіе употреблено, повидимому, въ 1564 г. Съ тѣхъ поръ сеймы издаютъ одинъ за другимъ «податные универсалы». Когда Рѣчь Посполитая клонилась къ упадку, случалось не разъ, что канцелярія податныхъ универсаловъ затрогивала въ нихъ совершенно постороннія дѣла, часто даже проводила этимъ путемъ новыя постановленія. Сеймы много разъ запрещали вводить въ податные универсалы что-либо имѣющее видъ закона. Каждое обращеніе короля къ народу, къ шляхтѣ, къ Рѣчи Посполитой называлось универсаломъ. Посредствомъ универсаловъ король созывалъ сеймы, а раньше—всеобщее ополченіе шляхты противъ непріятеля. Королевскіе У. подписывалъ всегда король, а скрѣпляла коронная печать. Послѣ паденія Рѣчи Посполитой только одинъ разъ была примѣнена форма универсала: когда Наполеонъ вступилъ въ Польшу въ 1806 г., Юзефъ Радзиминскій, старый гнѣзненскій воевода, издалъ универсалъ къ шляхтѣ относительно всеобщаго ополченія.

Университеты и другія высшія школы въ 1902—1906 гг. испытывали рядъ потрясеній. Въ связи съ общимъ ходомъ внутренней политики академическая жизнь то прекращается, то возобновляется. Въ первомъ полугодіи 1902 г. почти во всѣхъ высшихъ школахъ произошли «безпорядки», учащимися была объявлена общестуденческая забастовка; въ своихъ резолюціяхъ студенты, настаивая на автономіи университетовъ, выставляли и общеполитическія требованія о коренномъ преобразованіи государственнаго строя. Университеты оставались закрытыми до осени; сотни учащихся были уволены. Въ томъ же году, въ министерство Зенгера, была созвана такъ называемая «лукьяновская» коммиссія (подъ предсѣдательствомъ товарища министра народнаго просвѣщенія Лукьянова) изъ представителей высшихъ учебныхъ заведеній (по выбору и по назначенію), для обсужденія от-

вѣтовъ на вопросы по измѣненію унив. устава, разосланные по университетамъ въ министерство Ванновскаго. Въ большей части отвѣтовъ указывалось на необходимость выработать и ввести въ жизнь новый уставъ, построенный на началахъ самоуправленія и свободы преподаванія. Практическихъ послѣдствій коммиссія не имѣла. 1903 г. и начало 1904-го въ академической жизни прошли болѣе или менѣе спокойно, хотя съ началомъ русско-японской войны въ университетахъ начались частичныя волненія, устраивались сходки, на которыхъ то проявлялись вспышки патріотизма, то (чаще) протесты противъ войны. Въ концѣ года, въ связи съ начавшимся повсюду общественнымъ движеніемъ, волненія въ академической жизни значительно усилились. Во многихъ городахъ (напримѣръ, въ Петербургѣ, Москвѣ, Варшавѣ) преимущественно учащимися стали устраиваться уличныя демонстраціи. Московскій университетъ въ постановленіи совѣта (14 декабря 1904 г.) заявилъ, что причина студенческихъ волненій—въ общемъ недовольствѣ, которое коренится въ отсутствіи твердаго и прочнаго правопорядка. Еще полнѣе и опредѣленнѣе эта мысль была развита въ извѣстной «Запискѣ о нуждахъ просвѣщенія» 342 дѣятелей ученыхъ и высшихъ учебныхъ заведеній («Право», 1905, январь, № 3). Въ ней говорилось, что высшія школы выйдутъ изъ теперешняго крайняго разстройства только тогда, когда произойдетъ «полное и коренное преобразованіе существующаго порядка» (государственнаго) и университетамъ будетъ предоставлена автономія. Послѣ событія 9 января 1905 г. на сходкахъ (въ концѣ января и началѣ февраля) во всѣхъ высшихъ учебныхъ заведеніяхъ было постановлено прекратить учебныя занятія до сентября мѣсяца и требовать коренныхъ реформъ въ государственномъ строѣ. Университеты одинъ за другимъ были временно закрыты. Вопросъ о мѣрахъ, которыя могли бы способствовать прекращенію забастовки, обсуждался въ особомъ совѣщаніи комитета министровъ (подъ предсѣдательствомъ С. Ю. Витте). О томъ же совѣщались и начальники высшихъ учебныхъ заведеній г. С.-Петербурга. Въ совѣтахъ высшихъ школъ обнаружились два теченія: выразителемъ одного былъ петербургскій У., выразителемъ другого—московскій. Первый высказался за закрытіе У. до 1 сентября, второй—за возможность вскорѣ открыть У., но лишь при условіи немедленнаго введенія автономіи. Одержало верхъ первое теченіе: большинство совѣтовъ присоединилось къ нему. Профессора считали «совершенно недопустимыми тѣ послѣдствія, которыя при данныхъ условіяхъ будетъ имѣть возобновленіе занятій»; они опасались массовыхъ репрессій по отношенію къ учащимся. 7 марта частное совѣщаніе министровъ рѣшило возобновленіе занятій отложить до 1 сентября. Особымъ совѣщаніемъ министровъ и предсѣдателей департаментовъ государственнаго совѣта выработаны были слѣдующія главнѣйшія мѣры по отношенію къ У.: 1) оставить всѣхъ студентовъ на тѣхъ же курсахъ на слѣдующій годъ; 2) если осенью занятія не возобновятся, У. закрыть, съ увольненіемъ всего наличнаго состава студентовъ и профессоровъ. Въ концѣ марта состоялся въ С.-Петербургѣ первый съѣздъ профессоровъ (безъ разрѣшенія правительства). На этомъ съѣздѣ было признано, что «только народное представительство будетъ имѣть должный авторитетъ для коренного переустройства высшихъ учебныхъ заведеній» и что «необходимо нынѣ же предоставить совѣтамъ надлежащія уполномочія для самостоятельнаго управленія учебными заведеніями, съ выборнымъ ректоромъ (или директоромъ) во главѣ». Мартовскій съѣздъ профессоровъ положилъ основаніе «академическому союзу». Министерство народнаго просвѣщенія въ теченіе нѣсколькихъ мѣсяцевъ не предпринимало никакихъ мѣръ къ упорядоченію дѣлъ въ У. Въ августѣ былъ созванъ въ Москвѣ 2-й делегатскій съѣздъ профессоровъ, на которомъ присутствовали представители 40 высшихъ учебныхъ заведеній. Съѣздъ пришелъ къ заключенію, что «высшія учебныя заведенія, не смотря на все еще длящіяся тяжелыя условія, должны начать свои учебныя занятія». Изъ правительственнаго сообщенія отъ 27 августа стало извѣстно, что еще въ іюнѣ мѣсяцѣ была образована особая коммиссія, а 7 авг.—особое совѣщаніе изъ главныхъ начальниковъ вѣдомствъ, въ которыхъ были высшія учебныя заведенія. Здѣсь были выработаны «Временныя правила» (утвержд. 27 августа), которыми устанавливались: 1) выборное начало по отношенію къ должностнымъ лицамъ высшихъ учебныхъ заведеній и 2) самостоятельное управленіе внутренней академической жизнью. Автономія многими была принята съ восторгомъ. У.—говорилъ въ своей рѣчи проф. С. Н. Трубецкой,—«одержалъ великую нравственную побѣду. Мы получили разомъ то, чего желали». Въ первой половинѣ сентября въ У. состоялись выборы ректора, деканов и др. должностныхъ лицъ. Почти всюду одержали верхъ кандидаты группъ академическаго союза. Руководство академической жизнью перешло въ руки прогрессивной части профессоровъ. Во второй половинѣ сентября начались многочисленныя студенческія сходки; на нѣкоторыхъ было постановлено У. открыть, но не для однихъ занятій, а также для устройства митинговъ и всякаго рода публичныхъ собраній. Начался бурный митинговый періодъ (вторая половина сент. и первая половина окт.); въ У. хлынула волна «посторонней публики». Совѣты У. (напр. московскій) спѣшили заявить, что самое устройство студентами общедоступныхъ митинговъ они признаютъ несовмѣстимымъ съ назначеніемъ высшей школы и не считаютъ ихъ допустимыми въ стѣнахъ университета. Позднѣе, въ виду необходимости, профессорскія коллегіи допускали въ У. собранія при участіи постороннихъ лицъ, но настаивали, чтобы собранія не препятствовали учебнымъ занятіямъ и обставлены были извѣстными условіями. Въ этомъ смыслѣ высказались передъ правительственными властями и начальники высшихъ учебныхъ заведеній. Послѣ изданія

закона о собраніяхъ (12 окт.) совѣтамъ было предложено не допускать въ стѣнахъ высшихъ учебныхъ заведеній сборищъ, съ участіемъ лицъ, не принадлежащихъ къ составу учащихся, въ случаѣ же невозможности этого достигнуть—немедленно закрыть учебныя заведенія. Совѣты въ С.-Петербургѣ отказались исполнить это требованіе, послѣ чего всѣ зданія высшихъ учебныхъ заведеній были заняты полиціей и войсками. До конца полугодія высшія школы оставались закрытыми. По причинѣ общаго броженія въ странѣ У. продолжали бездѣйствовать и въ слѣдующемъ полугодіи (начало 1906 г.). Совѣты не считали возможнымъ брать на себя починъ въ дѣлѣ открытія У., такъ какъ это могло бы подвести учащихся подъ репрессіи со стороны полицейскихъ властей. Въ январѣ 1906 г. былъ созванъ 3-й академическій съѣздъ, который также не рѣшился взять на себя отвѣтственность за возобновленіе занятій. Въ томъ же январѣ, по иниціативѣ министра народнаго просвѣщенія гр. И. Толстого, было созвано совѣщаніе изъ ректоровъ и выборныхъ представителей отъ совѣтовъ всѣхъ У. для обсужденія вопроса объ университетской реформѣ. Собраніе отвергло проектъ устава, составленный министерствомъ въ 1905 г., и рѣшило само заняться составленіемъ полнаго проекта новаго устава. Главное вниманіе при работѣ было остановлено на четырехъ вопросахъ: 1) объ автономіи У., 2) объ ученыхъ степеняхъ, 3) о порядкѣ замѣщенія каѳедръ и о положеніи профессоровъ и доцентовъ, и 4) о младшихъ преподавателяхъ. Затѣмъ проектъ былъ переданъ въ министерство. Практическихъ мѣръ по отношенію къ У. министерствомъ еще не выработано. 12 окт. 1906 г. издано распоряженіе объ упраздненіи въ У. должностей инспектора студентовъ и его помощниковъ и объ учрежденіи взамѣнъ ихъ должности проректора. Еще весной 1906 г. стали раздаваться среди профессоровъ голоса о «нейтрализаціи науки», о настоятельной необходимости изъять политику изъ У., чтобы этимъ «спасти страну отъ надвигающагося одичанія». Лѣтомъ, не смотря на роспускъ Государственной Думы, профессора во имя культуры призывали молодежь вернуться къ наукѣ, приняться за научныя занятія. По словамъ проф. Гревса, У. долженъ быть не очагомъ революціи, а мастерской, въ глубинѣ которой совершается великая тайна познанія истины и созданія идеаловъ. Когда осенью собралась молодежь, она была проникнута мыслью, что «открытый У. больше имѣетъ значенія, чѣмъ У. бастующій». У. открылись, и молодежь съ жаромъ принялась за занятія. Вмѣстѣ съ тѣмъ, однако, стали устраиваться и собранія общественнаго характера. Профессорская администрація всѣми средствами пыталась урегулировать вопросъ о собраніяхъ; нерѣдко на этой почвѣ возникали острые конфликты съ учащимися, въ большинствѣ случаевъ оканчивавшіеся благополучно. Спокойствіе академической жизни нерѣдко нарушалось полицейскими обысками. *К.*

Унилокулярные или *однополостные* **спорангіи** противополагаются у бурыхъ водорослей многополостнымъ или мультилокулярнымъ спорангіямъ. У. спорангіи встрѣчаются, напр., у ламинаріевыхъ.

***Уніонисты** въ Англіи. На выборахъ въ палату общинъ въ 1906 г. либералы-уніонисты провели 25 членовъ, уніонисты-консерваторы—132, итого 157 противъ 513 членовъ либеральной, рабочей и ирландской партіи. Либералы-уніонисты къ этому времени ничѣмъ не отличались отъ консерваторовъ.

Унтерштейнеръ (Альфредъ)—писатель о музыкѣ (род. въ 1859 г.). Написалъ «Storia della musica» (1902) и «Storia del violino e della musica di violino» (1904).

Упругость пара — см. Паръ и Кипѣніе.

Ураза (хим.)—см. Энзимы.

Уралитизація—процессъ видоизмѣненія авгита въ волокнистую роговую обманку (уралитъ).

Уралитъ—1) такъ была названа Г. Розе псевдоморфоза, имѣющая кристаллическую форму авгита, но спайность и др. свойства роговой обманки. Подъ микроскопомъ уралитъ представляетъ собой тонко-волокнистый аггрегатъ иголочекъ роговой обманки; иногда внутри сохраняется неизмѣненное зерно авгита. Впервые У. былъ наблюдаемъ въ уральскихъ горныхъ породахъ. Извѣстны: уралитовые діабазы, уралитовые діориты, уралитовые порфиры и т. п. У.—2) Объ *искусственномъ* У. см. т. XXXIV, 360.

Уралъ-ортитъ — разновидность минерала ортита, встрѣчающаяся въ Ильменскихъ горахъ, на Уралѣ (близъ Миасса).

***Уральская область** (XXXIV, 864—870). — По окончательному подсчету переписи 1897 г. въ области было 645121 ж., въ томъ числѣ 55482 городского населенія. За исключеніемъ обл. гор. Уральска (36466) нѣтъ ни одного города, имѣющаго свыше 10 тыс. жит. Распредѣленіе населенія по отдѣльнымъ уѣздамъ см. «Россія» (XXVII, 115). Главная масса населенія—460173—состоитъ изъ киргизовъ, составляющихъ почти все населеніе азіатской части (на В отъ р. Урала) области; русскіе—163910 чел.—живутъ главнымъ образомъ въ европейской части (на З отъ р. Урала); большинство ихъ принадлежитъ къ войсковому казачеству. Все казацкое населеніе области состоитъ изъ 114166 душъ. Киргизы исповѣдуютъ магометанство, русскіе — православіе; старообрядчество развито среди казаковъ (57055); изъ другихъ исповѣданій болѣе всего буддистовъ (960 чел.), среди башкиръ Лбищенскаго (Калмыковскаго) уѣзда. Киргизы—преимущественно кочевники; занимаются главнымъ образомъ скотоводствомъ (которымъ кормятся 400967 чел.); земледѣліемъ занимаются преимущественно русскіе (75891 чел.); въ рукахъ послѣднихъ, особенно казаковъ, находится и рыболовство (въ рр. Уралѣ, Эмбѣ и въ Каспійскомъ морѣ), которымъ живутъ 31274 чел., въ томъ числѣ 29132 русскихъ. Въ 1905 г. въ У. области было 725300 жителей.

Уранидобензойная, *урамидоуксусная* кислоты—см. Уреиды (XXXIV, 904).

Ураниниты (настураны, урановая смоляная руда)—рѣдкій минералъ состава UU_2O_4;

въ большинствѣ случаевъ содержитъ еще Pb (3—10% PbO), Fe, Ca, As, Bi, SiO_2, H_2O. Въ кристаллахъ (октаэдры) встрѣчается рѣдко, чаще плотныя или зернистыя массы. Твердость и уд. вѣсъ обнаруживаютъ большія колебанія. Цвѣтъ смоляночерный. Не плавится. Въ горячей HNO_3 растворяется. Встрѣчается въ мѣсторожденіяхъ серебряныхъ рудъ въ Erzgebirge (Schneeberg, Joachimsthal и др.) и другихъ мѣстностяхъ. Служитъ для изготовленія урановыхъ препаратовъ, а также для добычи радія.

Урановая смоляная руда=настуранъ=уранинитъ.

Урбанекъ (Франтишекъ-Августинъ Urbánek)—чешскій библіографъ. Род. въ 1842 г. Вмѣстѣ съ Дундромъ и Духой составилъ капитальный «Knihopisný slovník československý» (1865) и написалъ рядъ цѣнныхъ обзоровъ по чешской литературѣ и библіографіи.

Урбанцкій (Альфредъ)—электротехникъ, род. въ 1852 г., образованіе получилъ въ вѣнскомъ политехникумѣ. Состоитъ инженеромъ-электрикомъ при центральномъ управленіи австрійскихъ телеграфовъ. Ему принадлежитъ рядъ работъ о катодныхъ лучахъ, напечатанныхъ въ отчетахъ вѣнской и парижской академіи наукъ и въ «Анналахъ» Видемана. Отдѣльно напечатаны: «Die Elektricität im Dienste der Menschheit» (3 изд., Вѣна, 1904); «Das Elektrische Licht und die elektrische Heizung» (4 изд., 1903); «Die Elektricität» (6 изд., 1901); «Elektricität und Magnetismus im Altertume» (1887).

Урбановская (Софія Urbanowska)—польская писательница. Изъ ея произведеній болѣе извѣстны «Róża bez kolców» (1903) и «Księżniczka» (1886); послѣдняя повѣсть рисуетъ идеалъ современной польской женщины (русскій переводъ—«Трудъ и изнѣженность», СПб., 1887 и 1892).

Урбанскій (Авреліи Urbański)—польскій писатель (1844 — 1891). Сначала подражалъ Гейне, котораго переводилъ на польскій яз. Изъ произведеній У. извѣстны главнымъ образомъ драмы, написанныя въ сильно приподнятомъ патріотическомъ духѣ: «Pod Kolumną Zygmunta» (1880), «Dramat jednej nocy» (1881), «Na poddaszu» (1881), «Szumi Marica (Ksenia)» (1886), «Watażka» (1888) и др.

***Урбанъ** (Генрихъ)—нѣмецкій композиторъ: ум. въ 1901 г.

***Урбанъ** (Юліусъ Фридрихъ)—писатель о музыкѣ. Его книга «Kunst des Gesanges» пользуется широкой популярностью среди преподавателей пѣнія.

Урбахъ (Otto)—нѣмецкій композиторъ (род. 1871), профессоръ консерв. въ Дрезденѣ. Главныя его произведенія: комическая опера «Der Müller von Sanssouci», увертюра «Die Bergfahrt», струнный квартетъ «Hasiba».

Урванцовъ (Левъ Николаевичъ)—писатель, род. въ 1865 г. Окончилъ курсъ въ казан. унив. по физико-математическому факультету. Помѣстилъ рядъ разсказовъ въ «Русской Мысли», «Историческомъ Вѣстникѣ», «Жизни» и другихъ журналахъ и газетахъ. Въ 1904 г. издалъ книгу разсказовъ подъ назв. «Ночь». Изъ драматическихъ произведеній У. ставятся «Фрейлина», «Потокъ», «Грѣшная» и др.

Уредоспоры.—Такъ называются (Саккардо) кучки уредоспоръ (см. XXXIV, стр. 901) у ржавчинныхъ грибовъ.

Урекіа (Василій Urechia)—румынскій историкъ, проф. бухарестскаго унив. (1834—1901). Изъ многочисленныхъ трудовъ его болѣе извѣстны: «Schiţe de istoria literaturei române» (1885); «Istoria românilor» (XVIII и XIX вв., 1891—1901); «Legende române» (3 изд., 1896); «Istoria şcoalelor din România dela 1800—1864» (1892).

Урмійская православная миссія—учреждена въ 1898 г., вслѣдъ за присоединеніемъ сирохалдейцевъ къ православной церкви (см. XXX, 84). Въ настоящее время У. церковь, имѣющая двухъ епископовъ и болѣе 60 священниковъ и діаконовъ, насчитываетъ около 40 храмовъ и 60 школъ съ 2000 учащихся (одна—при миссіи, съ пансіономъ на 50 человѣкъ). Въ 1904 г. основано въ СПб. Кирилло-Сергіевское братство, имѣющее цѣлью содѣйствовать православной У. миссіи въ Персіи въ обращеніи несторіанъ и служить нуждамъ и пользамъ православной церкви въ предѣлахъ У. области. Съ 1905 г. У. миссія издаетъ журналъ «Православная Урмія» на сирскомъ и русскомъ языкахъ. См. «Церковныя Вѣдомости», 1904, №№ 2 и 8; 1905, №№ 6 и 9.

Уроподобныя клѣтки—загадочные элементы въ крови и въ жидкости полости тѣла гефирей. Во всякомъ случаѣ, это комплексы клѣтокъ. Одними они считаются за элементы крови этихъ червей. Такъ Метальниковъ доказываетъ, что эти комплексы образуются на стѣнкахъ сосудовъ, а можетъ быть и на стѣнкахъ полости тѣла и представляютъ собой сложные многоклѣточные фагоциты. Кено считаетъ ихъ аппаратами не для фагоцитоза, а для склеиванія попадающихся въ полостной жидкости паразитовъ и посторонникъ частицъ, кристалловъ, выдѣляемыхъ организмомъ солей и т. п. Обыкно-

Рис. 1. Молодая Kunstleria (по Кюнстлеру и Грювелю изъ Делажа); *c*—эктодермическія клѣтки; *vc*—свѣтлое скопленіе жидкости; *cils*—рѣснички; *nd*—ядро рѣсничной клѣтки; *c. gtx*—половыя клѣтки.

венно эти всѣ части находятся въ полостной жидкости склеенными въ видѣ желтыхъ тѣлецъ. По мнѣнію Кено, эти желтыя тѣла образуются именно У. комплексами при участіи У. клѣтокъ. Но существуетъ и другой взглядъ, по коему эти комплексы представляютъ собой своеобразные гаструлоподобные паразитическіе организмы. По описанію Кюнстлера и Грювеля, одинъ изъ этихъ организмовъ (Kunstleria), живущій въ Phymosoma (рис. 1 и 2), является двуслойнымъ: наружный пластъ, или эктодерма (c), представленъ слоемъ довольно крупныхъ клѣтокъ, лишенныхъ рѣсничекъ, и внутренній пластъ, или энтодерма (c. *gtx*) также однимъ слоемъ (у молодыхъ формъ) округлыхъ клѣтокъ безъ рѣсничекъ. Отъ внутренняго пласта эктодерма отдѣлена скопленіемъ свѣтлой жидкости (такъ наз. свѣтлый пузырекъ авторовъ), находящейся, вѣроятно, въ бластоцелѣ. Энтодерма иногда вдается довольно глубоко въ видѣ мѣшечка въ свѣтлый пузырь, а иногда (у паразита Sipunculus) имѣетъ форму плоскаго широкоотверстаго блюдечка. На грани-

Рис. 2. То же животное снизу.

цѣ между экто- и энтодермою, т. е. на томъ мѣстѣ, которое соотвѣтствуетъ краямъ или, какъ обыкновенно выражаются, губамъ бластопора, находится мерцательный дискъ, который содержитъ одно ядро и, слѣд., представляетъ собой одну рѣсничную клѣтку. Клѣтки энтодермы отрываются, дѣлаются амебоидными, а потомъ будто-бы развиваются въ новыхъ особей. *В. М. Ш.*

Уровыя кислоты—см. Уреиды.

Урея—см. Шерстяныя ткани.

Урнинъ *-anъ-* (Нильсъ Робертъ)—финляндскій писатель и общественный дѣятель (род. въ 1854 г.), главный теоретикъ по рабочему вопросу въ Финляндіи; помѣстилъ много статей о финляндскомъ рабочемъ движеніи въ иностранныхъ соціалистич. органахъ. Принадлежитъ къ числу основателей финской рабочей партіи (1899 г.) и первыхъ редакторовъ ея органа «Työmies». *В. М. С.*

***Уругвай** (XXXIV, 936—940)—республика въ Южн. Америкѣ. По послѣднимъ свѣдѣніямъ У. занимаетъ 178700 кв. км.; жителей въ 1902 г. было 978072, изъ нихъ въ столь. гор. Монтевидео—276034.

	1901.	1902.	1903.
Иммигрантовъ . . .	9620	6883	7268
Эмигрантовъ . . .	6664	6941	6247

Изъ иммигрантовъ болѣе всего итальянцевъ и испанцевъ. Госуд. бюджетъ по смѣтѣ 1905—1906 г.: приходъ—17096660 долл., изъ нихъ таможенныхъ сборовъ 10200000 долл.; расходъ—17095920 долл., въ томъ числѣ на уплату по госуд. долгамъ 9448360 долл. Госуд. долгъ къ началу 1905 г. составлялъ 122725697 долл.: внѣшній — 97023416 долл., внутренній 25702281 долл. *Д. Р.*

Исторія. Въ 1899 — 1903 гг. во главѣ управленія стоялъ президентъ Куестасъ, при которомъ въ Уругваѣ господствовало внѣшнимъ образомъ спокойствіе. Въ 1903 г. избранъ президентомъ либералъ-колорадосъ Хозе Баттль-и-Ордоньецъ. Противъ него тотчасъ же вспыхнуло возстаніе бѣлыхъ (бланкосъ), которое было подавлено лишь въ 1905 г. Разореніе страны прогрессировало. См. Crawford, «South American Sketches» (Л., 1898); Keane, «Central and south America» (Л., 1901); «Anuario estadistico de la republica oriental del U.» (Монтевидео, 1906).

Урусовъ (Герасимъ Гавриловичъ)—духовный композиторъ-самоучка и писатель по вопросамъ церковной музыки (1837—1900). Сочинилъ слишкомъ 100 духовныхъ пѣсенъ, изъ которыхъ около 15 изданы.

Урширухъ (Антонъ Urspruch)—нѣмецкій композиторъ (род. въ 1850 г.). Написалъ оперы: «Der Sturm» (1888) и «Das Unmöglichste von Allen» (1897), симфонію, трио, квартетъ, фортепіанныя пьесы и др.

Усиленная и чрезвычайная охрана (см. Охрана, XXII, 528).—Указомъ 12 декабря 1904 г. (п. 5) повелѣно было «пересмотрѣть изданныя во времена безпримѣрнаго проявленія преступной дѣятельности враговъ общественнаго порядка исключительныя законоположенія, примѣненіе коихъ сопряжено съ значительнымъ расширеніемъ усмотрѣнія административныхъ властей, и озаботиться при этомъ какъ возможнымъ ограниченіемъ предѣловъ мѣстностей, на которыя они распространяются, такъ и допущеніемъ вызываемыхъ ими стѣсненій правъ частныхъ лицъ только въ случаяхъ, дѣйствительно угрожающихъ государственной безопасности». Комитетъ министровъ пришелъ къ заключенію, что принимавшіяся съ 1881 г. мѣры охраны не достигли своей цѣли; между тѣмъ область ихъ примѣненія постепенно расширялась, и самые размѣры примѣненія выходили за предѣлы тѣхъ случаевъ, для которыхъ они были изданы. Пересмотръ исключительныхъ законовъ былъ возложенъ на особое совѣщаніе подъ предсѣдательствомъ гр. А. П. Игнатьева; работы этого совѣщанія были переданы въ 1906 г. въ междувѣдомственную коммиссію подъ предсѣдательствомъ А. А. Макарова, выработавшую проектъ единаго исключительнаго закона. Согласно проекту, исключительное положеніе можетъ быть

вводимо лишь въ мѣстностяхъ, входящихъ въ раіонъ военныхъ дѣйствій или охваченныхъ внутренними волненіями, когда обычныхъ полномочій органовъ управленія оказывается недостаточнымъ. Личному усмотрѣнію главныхъ мѣстныхъ начальниковъ отводится меньше мѣста, чѣмъ въ дѣйствующемъ законѣ. Высылка въ отдаленныя губерніи лицъ неблагонадежныхъ въ политическомъ отношеніи отмѣняется. Не смотря на признанную высшимъ административнымъ учрежденіемъ нецѣлесообразность положенія объ охранѣ, послѣднее въ 1905 и 1906 гг. получило самое широкое примѣненіе. Высочайшимъ указомъ 29 ноября 1905 г. предоставлено генералъ-губернаторамъ, губернаторамъ и градоначальникамъ, въ случаяхъ прекращенія или замѣшательства въ желѣзнодорожныхъ, почтовыхъ и телеграфныхъ сообщеніяхъ, право объявлять данныя мѣстности въ положеніи У. или чрезвычайной охраны. Въ тѣхъ мѣстностяхъ, въ коихъ имѣютъ пребываніе военные начальники не ниже командировъ бригадъ, можетъ быть объявлено тѣмъ же порядкомъ военное положеніе, съ присвоеніемъ военнымъ начальникамъ званія и правъ генералъ-губернаторовъ. Право отмѣны принятыхъ мѣстными властями мѣръ принадлежитъ министру внутреннихъ дѣлъ. Указомъ 14 декабря 1905 г. предоставлено министру путей сообщенія, а въ экстренныхъ случаяхъ—и начальникамъ желѣзныхъ дорогъ, при возникновеніи опасности прекращенія или замѣшательства движенія желѣзныхъ дорогъ и телеграфныхъ на нихъ сообщеній, принимать на этихъ линіяхъ чрезвычайныя мѣры охраны. Съ принятіемъ этихъ мѣръ дорога или участокъ ея поступаетъ въ вѣдѣніе особаго комитета, состоящаго изъ начальника дороги, завѣдывающаго передвиженіемъ войскъ и начальника жандармскаго полицейскаго управленія. Для объединенія и общаго направленія дѣятельности комитетовъ на линіяхъ желѣзныхъ дорогъ при министерствѣ путей сообщенія образованъ главный комитетъ по охранѣ желѣзныхъ дорогъ. Дѣйствіе принятыхъ на желѣзной дорогѣ чрезвычайныхъ мѣръ охраны прекращается распоряженіемъ министра путей сообщенія. Наряду съ У. и чрезвычайной охраной за послѣдніе два года получило широкое примѣненіе военное положеніе, вопреки точному смыслу закона 18 іюня 1892 г., предусматривавшаго введеніе военнаго положенія лишь для мѣстностей, входящихъ въ раіонъ театра военныхъ дѣйствій. Примѣненіе различныхъ видовъ охраны особенно усилилось послѣ роспуска Государственной Думы 8 іюля 1906 г., когда, между прочимъ, С.-Петербургъ и СПб. губернія были объявлены на положеніи чрезвычайной охраны. Къ 1 августа 1906 г. изъ 87 губерній и областей Россіи 40 состояло на военномъ положеніи, 27 на положеніи чрезвычайной охраны и 15 на положеніи У. охраны. Въ видахъ усиленія репрессій 19 августа 1906 г. изданы временныя правила о военно-полевыхъ судахъ (см. Судоустройство военное). См. В. Ѳ. Дерюжинскій, «Полицейское право» (1903); С. Шумаковъ, «Военное положеніе» («Политическая энциклопедія», подъ ред. Л. З. Слонимскаго, вып. III, 1906). *Н. Ив—ко.*

***Усовъ** (Михаилъ Михайловичъ)—зоологъ: ум. въ 1902 г.

Успенскій (Александръ Ивановичъ, род. въ 1873 г.)—писатель-археологъ; образованіе получилъ въ спб. духовной академіи и спб. археологическомъ институтѣ; состоитъ редакторомъ «Трудовъ» коммиссіи по изученію памятниковъ церковной старины г. Москвы и московской епархіи и приватъ-доцентомъ харьковскаго университета по каѳедрѣ исторіи и теоріи изящныхъ искусствъ. Главные его труды: «Иконы церковно-археологическаго музея общества любителей духовнаго просвѣщенія» (вып. I, М., 1900; вып. II, ib., 1902; вып. III, ib., 1906); «О художественной дѣятельности евангелиста Луки» (М., 1900); «Судьба первой церкви на Москвѣ» (М., 1901); «Значеніе иконописнаго подлинника въ современной церковной живописи» (М., 1901); «Исторія стѣнописи Успенскаго собора въ Москвѣ» (М., 1902); «Записныя книги и бумаги старинныхъ дворцовыхъ приказовъ» (М., 1906); «Царскіе иконописцы въ XVII в.» (вып. I, СПб., 1906); «Викторъ Михайловичъ Васнецовъ» (М., 1906).

Успенскій (Василій Васильевичъ, род. въ 1877 г.)—писатель, воспитанникъ спб. духовной академіи, въ которой преподавалъ въ 1901—1905 гг. педагогику и пастырское богословіе. Главные его труды: «Индивидуализмъ въ педагогическомъ ученіи Локка» («Христ. Чтеніе», 1905, №№ 6—7) и «Образовательныя стремленія Возрожденія» (ib., 1905, №№ 8—9).

Успенскій (Владиміръ Михайловичъ)—духовный писатель, протоіерей, воспитанникъ казанской духовной академіи. Главные его труды: «Толковая Палея» (Казань, 1877); «Слова, поученія, рѣчи, религіозно-нравственныя и внѣбогослужебныя чтенія» (Могилевъ на Днѣпрѣ, 1900).

***Успенскій** (Глѣбъ Ивановичъ)—писатель: ум. въ 1902 г.

Успенскій (Николай Павловичъ, ум. въ 1899 г.) — писатель-археологъ, воспитанникъ спб. духовной академіи. Главные его труды: «Бѣлозерская старина» (Новгородъ, 1893); «О большихъ строителяхъ Кириллo-Бѣлозерскаго монастыря» (М., 1896); «Кирилловъ Бѣлоозерскій Успенскій перваго класса монастырь» (Кирилловъ, 1897). (См. И. Бриліантовъ, «Памяти скромнаго труженика науки.—Н. П. У.» («Церковный Вѣстн.», 1900, №5).

Успенскій (Ѳедоръ Павловичъ)—писатель, воспитанникъ казанской дух. акад. Главный его трудъ: «Церковно-политическая дѣятельность папы Григорія I Двоеслова» (Казань, 1901, магист. диссерт.).

Устіановичъ (Корнилій)—украинскій беллетристъ и живописецъ (1839—1904), сынъ поэта Николая У. (см. XXXV, 38); учился въ вѣнской академіи художествъ, сначала принадлежалъ къ «московской» партіи въ Галиціи, съ 1872 г. началъ писать по-малорусски. Стихотворенія и драмы У. изданы во Львовѣ («Пысьма Корныла У.»); проза разбросана въ журналахъ. Изъ картинъ У. извѣстна «Моисей» (въ Народномъ домѣ во Львовѣ).

Усть-Уртъ на киргизскомъ нарѣчіи означаетъ плоскую возвышенность, высокую степь, и названіе это присвоено собственно плоской возвышенности западной части средне-азіатскихъ степей, лежащей между Аральскимъ и Каспійскимъ морями. У.-Уртъ представляетъ собой плоскую, высокую и ровную степь, лежащую надъ уровнемъ моря на 700 футовъ; почти со всѣхъ четырехъ сторонъ она окружена крутыми, обрывистыми склонами, извѣстными у киргизовъ подъ именемъ Чинка, къ которымъ примыкаютъ съ сѣвера и съ юга низменныя степи. Съ вершины У.-Урта открывается плоская голая степь, почва которой состоитъ изъ песчанистой, соленой глины, при чемъ встрѣчаются сухіе и мокрые солонцы и приблизительно та же самая растительность, какъ и на нижележащей степи. Протяженіе У.-Урта довольно значительно—на востокъ онъ примыкаетъ къ Аральскому морю, такъ что восточная часть Чинка У.-Урта занимаетъ всю длину западнаго берега Арала и простирается еще верстъ на сто южнѣе; здѣсь Чинкъ поворачиваетъ на западъ и проходитъ въ этомъ направленіи почти до средины между рѣкою Аму-Дарья и Каспіемъ; отсюда онъ поворачиваетъ на сѣверо-западъ, подходя къ Каспійскому морю и именно до южной оконечности залива Тюкъ-Карасу; затѣмъ направляется къ сѣверо-востоку, образуя восточный берегъ этого залива, проходитъ мимо южной оконечности Мертваго Култука и тянется почти прямо на сѣверо-востокъ, образуя, однако, мѣстами мысы и заливы, къ южной оконечности Мугоджарскихъ горъ, гдѣ и теряется. Отъ этой точки и до сѣверо-западнаго угла Аральскаго моря, берегъ не крутъ, Чинка нѣтъ совсѣмъ, а плоскость ограничена холмами мергеля и песками, извѣстными подъ названіемъ Барсуковъ. По низменной степи, вдоль Чинка и въ различныхъ отъ него разстояніяхъ, разсѣяны сопки и плоскія возвышенности. Одно изъ такихъ возвышеній, Джильды-Тау, самое обширное, лежитъ между У.-Уртомъ и серединою Эмбы, верстахъ въ 25 отъ перваго. Всѣ эти сопки и возвышенности, безъ сомнѣнія, нѣкогда были соединены съ У.-Уртомъ, о чемъ можно судить по совершенно одинаковому съ нимъ образованію. Чинкъ повсюду представляетъ видъ обрушившейся и обвалившейся крути; всюду по немъ есть лощины, овраги, мысы, и передъ нимъ разбросаны невысокіе мергелевые холмы и сопки, бывшіе нѣкогда съ нимъ въ связи. Сопки совершенно голыя, глинисты, каменисты и безплодны; только по западному берегу Арала встрѣчаются горы, поросшія саксэуломъ (Anabasis Saxaul), который растетъ здѣсь въ видѣ деревьевъ, между тѣмъ какъ во всѣхъ другихъ мѣстахъ степи только кустарникомъ. Несомнѣнно, что вся нынѣшняя возвышенность У.-Урта представляла раньше, когда море стояло гораздо выше, полуостровъ, связанный съ твердою землею въ одномъ только мѣстѣ, а именно тамъ, гдѣ теперь пески Барсуки. Весь Чинкъ былъ нѣкогда морскимъ берегомъ, чѣмъ часть его осталась и донынѣ, а разсыпанныя передъ нимъ плоскія сопки составляли нѣкогда острова, или были подмыты водой. У.-Уртъ въ геологическомъ отношеніи крайне однообразенъ; всюду преобладаютъ горнокаменныя породы. При этомъ господствуютъ слѣдующія три видоизмѣненія песчаника: отвердѣлый или настоящій мергель, икрянникъ и ноздреватый, дырчатый мергель, который состоитъ почти исключительно изъ двучерепныхъ раковинъ. На Аральскомъ берегу въ мергелѣ попадаются окаменѣлыя улитки. Всѣ три видоизмѣненія рѣзко не разграничиваются другъ съ другомъ и представляютъ безчисленное множество различныхъ переходовъ. По берегу Арала встрѣчается менѣе икрянника, чѣмъ на западной половинѣ У.-Урта, и болѣе мергеля, который на югѣ тверже и крѣпче, а на сѣверѣ мягче и рыхлѣе. Тутъ же мѣстами встрѣчаются небольшіе промежуточные флецы желѣзистаго песчаника. Изъ этого же песчаника происходятъ также, вѣроятно, разсѣянные по берегу сѣрые колчеданы и бурый желѣзнякъ. Въ рыхломъ мергелѣ, въ вывѣтрившихся мергельныхъ сопкахъ по берегу Арала, есть много гипса, большею частью въ видѣ шпата, въ бо́льшихъ или меньшихъ пластинкахъ или кристаллахъ. Тамъ же находится весьма жесткій и плотный, мутно зеленоватый, осколистый въ переломѣ гипсъ, содержащій очень много кремнезема. Шпатовый гипсъ часто попадается и дальше въ степи, въ холмахъ мергеля, и нерѣдко цѣлыя равнины бываютъ имъ покрыты. Сухіе и мокрые солонцы на У.-Уртѣ совершенно одного свойства съ солонцами низменныхъ степей; мокрыхъ солонцовъ попадается немного. По Чинку встрѣчаются мѣстами небольшіе родники, содержащіе годную для питья воду, хотя и съ запахомъ сѣроводорода. На поверхности У.-Урта въ пескахъ и вообще въ мергелѣ и икрянникѣ, вырыты мѣстами колодцы, содержащіе довольно порядочную для питья воду. Колодцы эти вырублены въ рыхломъ известнякѣ, по словамъ киргизовъ, еще кочующими съ давнихъ временъ монгольскими племенами. Вообще У.-Уртъ бѣденъ водою, колодцы содержатъ немного воды, ихъ легко вычерпать и вода накопляется очень медленно. Ср. Э. Эверсманъ, «Естественная исторія Оренбургскаго края» (1840). *Я. П.*

Утраквизмъ въ средней школѣ—терминъ, пущенный въ обращеніе берлинскимъ философомъ и педагогомъ Фр. Паульсеномъ. Подъ именемъ У. разумѣется такое сочетаніе программъ средней школы, когда послѣдняя въ одно и то же время стремится дать классическое и реалистическое образованіе, и рядомъ съ значительнымъ числомъ уроковъ по древнимъ языкамъ и литературамъ ведется изученіе въ обширныхъ размѣрахъ новыхъ языковъ и физико-математическихъ наукъ. Эта смѣшанная система возобладала въ прусскихъ гимназіяхъ благодаря реформамъ Іог. Шульце, предпринятымъ въ двадцатыхъ и тридцатыхъ годахъ XIX в.; въ австрійскихъ гимназіяхъ подобная же реформа была проведена, подъ руководствомъ Германа Бонитца, въ пятидесятыхъ годахъ. Программы русскихъ гимназій, послѣ реформы гр. Д. Толстого въ семидесятыхъ

годахъ, также получили утраквистическій характеръ. У. привелъ къ сильному удлиненію гимназическаго курса, къ многопредметности и къ переутомленію учащихся. Выходомъ изъ этого тяжкаго состоянія средней школы можетъ быть либо возвращеніе къ чистому классицизму, что̀ неисполнимо, либо отрѣшеніе отъ классическаго идеала и перестройка школы на новыхъ началахъ. *А. Готлибъ.*

***Уфимская губернія** (XXXV, 90—96).—По окончательному подсчету переписи 1897 г. въ У. губ. было 2196642 жителя, изъ нихъ въ городахъ — 107303. Распредѣленіе населенія по уѣздамъ см. «Россія» (XXVII, 110). Изъ городовъ болѣе крупные: Уфа—49 т. жит., Златоустъ—21 т., Стерлитамакъ—16 т. Башкиръ—899910, русскихъ—839636, татаръ—184817 (особенно въ уу. Мензелинскомъ и Белебеевскомъ), черемисъ—80608 (Бирскій у.), чувашъ—60616 (Белебеевскій и Стерлитамакскій уу.); кромѣ того въ губ. живутъ тептяри, мордва, вотяки и др. Башкиры и татары исповѣдуютъ магометанство, русскіе и большинство инородцевъ—православіе (старовѣровъ всего 34011 чел.); среди инородцевъ (вотяковъ, черемисъ и чувашей) много язычниковъ (около 100 тыс.). Въ 1905 г. въ У. губ. числилось 2566900 ж. Въ Государств. Думѣ У. губернія представлена 10 депутатами.

Ушакъ (въ древности Акмонія)—гор. въ санджакѣ Кутахія, малоазіатскаго вилайета Кодавендикджаръ (Турція), на жел.-дор. линіи Афіунъ—Смирна; около 15 тыс. жит.; международное бюро почты и телеграфа. Главный пунктъ выдѣлки смирнскихъ ковровъ (названныхъ такъ по мѣсту вывоза): въ самомъ У. и его окрестностяхъ болѣе 2200 дѣйствующихъ ткацкихъ станковъ и 720 большихъ ткацкихъ мастерскихъ; въ годъ выдѣлывается болѣе 200 тыс. кв. м. ковровъ, на 5 милл. фр.; вывозятся они гл. образомъ въ Англію, Францію и Америку. Въ окрестностяхъ У. воздѣлываются овощи, опій, сезамъ, хлопокъ (450000 кгр.); вывозятся желуди «валлонеа» (V, 433).

Ушковъ (Петръ Капитоновичъ)—извѣстный химическій заводчикъ и промышленный дѣятель, выдающійся піонеръ русской химической промышленности (1840—1898). Уроженецъ Елабужскаго у., Вятской губ.. У. получилъ весьма скромное образованіе въ городскомъ училищѣ въ Елабугѣ. Въ 1868 г. унаслѣдовавъ отъ отца К. Я. Ушкова небольшой хромпиковый заводъ (Кокшанскій) въ Елабужскомъ у., на которомъ между прочимъ, кромѣ хромпика, впервые въ Россіи было введено производство сѣрной кислоты изъ колчедановъ (уральскихъ), онъ основательно изучилъ практику химическаго заводскаго дѣла во время многочисленныхъ своихъ поѣздокъ по Россіи и особенно за границу, въ Англію и Германію, гдѣ познакомился съ постановкой этого дѣла на крупнѣйшихъ химическихъ заводахъ. Этому въ значительной мѣрѣ помогло также и общеніе его съ выдающимися русскими и иностранными химиками и учеными техниками (Менделѣевъ, Зайцевъ, Канонниковъ, Cl. Winkler, Hasenklewer и др.). Упрочивъ и расширивъ дѣятельность Кокшанскаго завода, У. вскорѣ основалъ второй заводъ, Бондюжскій, въ 30 верстахъ отъ Елабуги, на р. Камѣ, который какъ по разнообразію и размѣрамъ своего производства, такъ и по образцовой постановкѣ дѣла занялъ въ 90-хъ годахъ едва ли не первое мѣсто среди всѣхъ русскихъ химическихъ заводовъ. На этихъ двухъ заводахъ У. поставлено производство слѣдующихъ продуктовъ: купороснаго масла, сульфата, соляной и азотной кислотъ, каустической соды (ѣдкій натръ) по способу Леблана, хлора и хлорной (бѣлильной) извести по Вельдоновскому способу, хромпика, двухромовонатріевой соли и хромовыхъ квасцовъ, сѣрнокислаго глинозема и глиноземныхъ квасцовъ, мѣднаго и желѣзнаго купоросовъ, мумій и металлической мѣди изъ колчеданныхъ огарковъ и, наконецъ, глиняной кислотоупорной посуды. Кромѣ того, для собственныхъ заводскихъ надобностей тамъ же выдѣлывается обыкновенный и огнеупорный кирпичъ, прокатывается листовой свинецъ для сѣрныхъ камеръ, обжигается известь, производятся чугунныя и другія отливки, работаютъ обширныя механическія мастерскія и мельницы для измельченія матеріаловъ. У. принадлежитъ заслуга утвержденія у насъ въ Россіи и постановки въ широкихъ размѣрахъ производства сѣрной кислоты (купороснаго масла) изъ колчедановъ, введеніе извлеченія мѣди изъ колчеданныхъ огарковъ гидрометаллургическимъ путемъ, производства каустической соды изъ искусственнаго сульфата по способу Леблана и хлорной извести. Бондюжскій заводъ единственный въ Россіи, вырабатывающій послѣдній продуктъ. Въ послѣдніе годы жизни У. подготовлялъ постановку на томъ же Бондюжскомъ заводѣ впервые у насъ регенераціи соды изъ содовыхъ отваловъ по способу Ченса. Имъ же впервые примѣнена нефть, какъ топливо, въ химическихъ производствахъ, напр. для обжига извести и пр. Заводы У. перерабатываютъ почти исключительно одни русскіе сырые матеріалы и руководятся русскими техниками. Послѣдняго У. удалось достигнуть лишь подъ конецъ его жизни. Благодаря разнообразію, широтѣ и образцовой, вполнѣ европейской постановкѣ производства, а также хорошо обставленной лабораторіи и прекрасной спеціальной библіотекѣ, заводы У. являются отличной школой для работающихъ на нихъ молодыхъ химиковъ-технологовъ, изъ числа которыхъ неоднократно выходили затѣмъ спеціалисты, извѣстные своими печатными трудами и даже профессора высшихъ техническихъ учебныхъ заведеній, каковы, напримѣръ, К. Дементьевъ, П. П. Федотьевъ и др. *П. П. Р.*

***Уйскій** (Корнелій Ujejski)—польскій поэтъ: ум. въ 1897 г.

***Уэббъ** или *Веббъ* (Сидней Веббъ) — англійскій писатель и политическій дѣятель. Вышла въ русскомъ перев. его книга: «Соціализмъ въ Англіи. Сборникъ статей англійскихъ соціалистовъ» (СПб., 1907).

Ф.

***Фаберъ** (Ernst Faber)—нѣм. миссіонеръ и синологъ: ум. въ 1899 г.

***Фаберъ** (Іоганнъ-Лотаръ Faber)—нѣм. промышленный дѣятель: ум. въ 1896 г.

***Фаберъ-дю-Форъ** (Отто von Faber-du-Fort)—нѣмецкій баталическ. живописецъ: ум. въ 1901 г.

Фабрисъ (Антонъ Fabris)—хорватскій писатель и журналистъ, «духовный вождь» приморскихъ сербовъ (1864—1904). Онъ основалъ просвѣтительное общество «Сербская Заря», газету «Dubrovnik», журналъ «Срђ» («Srdj») и былъ сторонникомъ сербо-хорватскаго сближенія.

***Фабричное законодательство.** —30 мая 1903 г. Ф. инспекція подчинена руководству губернаторовъ (градоначальниковъ). Назначеніе на должности инспекторовъ и представленіе ихъ къ наградамъ производятся по предварительномъ сношеніи съ губернаторомъ. Послѣднему предоставляется: 1) требовать отъ чиновъ Ф. инспекціи очередныхъ и срочныхъ докладовъ по дѣламъ инспекціи и 2) въ экстренныхъ случаяхъ отмѣнять противорѣчащія закону и интересамъ общественнаго порядка распоряженія Ф. инспекціи съ доведеніемъ о томъ до свѣдѣнія мин-ва финансовъ (нынѣ мин-ва торговли и промышленности). Функціи окружныхъ Ф. инспекторовъ ограничены ревизіей чиновъ Ф. инспекціи и предварительной разработкой свѣдѣній по промышленной статистикѣ. 7 іюля того же года мѣстный горный надзоръ также подчиненъ руководству губернаторовъ. Закономъ 10 іюня 1903 г. введенъ институтъ *старостъ промышленныхъ заведеній*. Фабричныя, заводскія и промысловыя управленія, съ разрѣшенія присутствій по фабричнымъ и горнозаводскимъ дѣламъ, имѣютъ право, по предварительномъ распредѣленіи рабочихъ заведенія или промысла на разряды, предоставлять этимъ разрядамъ избирать изъ своей среды кандидатовъ въ старосты (не моложе 25 лѣтъ). Изъ числа избранныхъ по каждому разряду кандидатовъ управленіе предпріятія утверждаетъ одного старостою даннаго разряда. На старостъ возлагается веденіе сношеній съ управленіемъ заведенія, а также съ органами и учрежденіями Ф. надзора по дѣламъ, касающимся исполненія условій найма и быта рабочихъ въ данномъ предпріятіи. Избраніе старостъ не лишаетъ отдѣльныхъ рабочихъ права непосредственно ходатайствовать по этимъ дѣламъ. Управленіе предпріятія обязано составить правила о старостахъ, утверждаемыя губернаторомъ по докладу старшаго Ф. инспектора или окружнаго горнаго инженера. Старосты могутъ быть устранены губернаторомъ отъ исполненія своихъ обязанностей и до истеченія срока, на который они были избраны. Институтъ старостъ, долженствовавшій сыграть роль германскихъ «рабочихъ комитетовъ» (XXXV, 189), не привился въ жизни, такъ какъ введеніе его было предоставлено доброй волѣ предпринимателей. 2 іюня того же года утверждены правила о вознагражденіи потерпѣвшихъ отъ несчастныхъ случаевъ рабочихъ въ предпріятіяхъ фабрично-заводской и горнозаводской промышленности (см. Доп. II, 714). Указомъ 12 декабря 1904 г. поставленъ на очереди вопросъ о введеніи государственнаго страхованія рабочихъ. Въ 1905 г., подъ вліяніемъ январской забастовки, образована подъ предсѣдательствомъ В. Н. Коковцова коммиссія для обсужденія мѣръ по упорядоченію быта и положенія рабочихъ на фабрикахъ и заводахъ. Труды этой коммиссіи легли въ основу временныхъ правилъ 2 декабря 1905 г. объ отмѣнѣ отвѣтственности за обыкновенныя стачки (Доп. II, 704) и правилъ 4 марта 1906 г. о профессіональныхъ союзахъ (Доп. II, 671). Мин-вомъ торговли и промышленности выработанъ въ 1906 г. рядъ законопроектовъ о наймѣ рабочихъ, о продолжительности рабочаго дня, о страхованіи рабочихъ, о сберегательныхъ кассахъ, о поощреніи строительства дешевыхъ и здоровыхъ жилищъ, о промышленной инспекціи, объ окружныхъ промысловыхъ присутствіяхъ и промысловыхъ судахъ. 23 ноября 1906 г утверждены мин-ромъ торговли и промышленности правила производства испытаній для опредѣленія на должности по Ф. инспекціи.

Въ *Германіи* закономъ 30 марта 1903 г. объ охранѣ дѣтскаго труда воспрещено привлекать къ работѣ, за исключеніемъ сельскаго хозяйства и домашнихъ услугъ, чужихъ дѣтей до 12 и своихъ дѣтей до 10 лѣтъ. Для дѣтей до 13 л. (и школьнаго возраста) максимальный рабочій день установленъ въ 3 часа (во время вакацій—4 часа); ночная и воскресная ихъ работа воспрещена, равно какъ и занятія въ опасныхъ для здоровья мастерскихъ, на постройкахъ, на публичныхъ театральныхъ представленіяхъ. Во *Франціи* закономъ 1905 г. установленъ максимальный рабочій день для

рудокоповъ съ 1906 г. не свыше 9 ч., съ 1908 г.—$8^1/_2$ ч., съ 1910 г.—не свыше 8 ч. Закономъ 13 іюля 1906 г. установленъ обязательный еженедѣльный 24-часовой отдыхъ въ воскресный или другой день. Въ концѣ 1906 г. учреждено (по примѣру Бельгіи и Новой Зеландіи) министерство труда и соціальнаго обезпеченія. Въ *Италіи* закономъ 19 іюня 1902 г. воспрещена дѣтямъ до 12 л. работа въ промышленныхъ предпріятіяхъ, въ мастерскихъ, по постройкѣ и ремонту путей сообщенія, наружныя работы на каменоломняхъ, въ копяхъ и штольняхъ. Подземныя работы воспрещены мальчикамъ до 13 л. (а съ 1905 г.—до 14 л.) и женщинамъ всѣхъ возрастовъ. Дѣти до 15 л. вообще не могутъ быть занимаемы работами опасными и вредными для здоровья. Мальчикамъ до 15 лѣтъ и женщинамъ всѣхъ возрастовъ воспрещена ночная работа. Дѣти въ возрастѣ 10—12 л. не могутъ работать свыше 8 ч. въ сутки, въ возрастѣ 12—15 л. свыше 11 ч., женщины отъ 15 л.—свыше 12 ч. Требуются перерывы при рабочемъ днѣ до 8 ч. не менѣе часа, при раб. днѣ 8—11 час.—не менѣе $1^1/_2$ ч., при раб. днѣ болѣе 11 ч.—не менѣе 2 ч. Продолжительность работъ безъ перерыва должна быть не болѣе 6 ч. Женщины всякаго возраста и мальчики до 15 л. имѣютъ право на отдыхъ разъ въ недѣлю въ теченіе 24 час. подрядъ. Въ томъ же году въ составѣ министерства земледѣлія, промышленности и торговли учреждены департаментъ труда (Ufficio del lavoro) и высшій совѣтъ труда, на подобіе французскихъ Office du Travail и Conseil supérieur du Travail. Въ *Даніи* въ 1904 г. установленъ праздничный и воскресный отдыхъ для фабрикъ и крупныхъ мастерскихъ, за нѣкоторыми исключеніями. Въ *Испаніи* въ томъ же году установленъ воскресный отдыхъ для всѣхъ главныхъ отраслей наемнаго труда. См. Страхованіе рабочихъ (II Доп.).

Литература. В. П. Литвиновъ-Фалинскій, «Ф. законодательство и Ф. инспекція въ Россіи» (изд. 2-ое, 1904); М. Лунцъ, «Рабочій вопросъ и Ф. законодательство въ Россіи» («Русск. Бог.», 1904, IV, V); его же, «Ф. законодательство въ Россіи» («Образованіе», 1906, III, IV); Ф. И. Карповъ, «Инспекція труда и охрана рабочихъ на Западѣ» (ч. I, 1905); «Обзоръ иностранныхъ законодательствъ по регулированію рабочаго времени въ промышленныхъ предпріятіяхъ» (1905); С. Н. Прокоповичъ, «Къ рабочему вопросу въ Россіи» (1905); П. Луи, «Рабочій и государство. Сравнительная исторія рабочаго законодательства Стараго и Новаго Свѣта», перев. съ франц. (1906); А. А. Микулинъ, «Ф. инспекція въ Россіи. 1882—1906» (Кіевъ, 1906; указана литература); его же, «Новый курсъ и министерскіе проекты по рабочему законодательству» («Право», 1906, № 33); И. Х. Озеровъ, «Политика по рабочему вопросу въ Россіи за послѣдніе годы» (М., 1906); И. И. Янжулъ, «Изъ воспоминаній и переписки Ф. инспектора перваго призыва» (1907); «Сводъ отчетовъ Ф. инспекторовъ» за 1900—1903 гг. (1902—06); G. Adler, «Arbeiterschutzgesetzgebung» (Elster's «Wörterbuch der Volkswirtschaft», I т., 2-е изд., 1906; указана литература); E. Mesnard et C. Lenoury, «Commentaire des lois sur la protection du travail industriel» (II., 1904); M. Pournin, «L'inspection du travail» (II., 1904); G. Ewert, «Taschenbuch des Gewerbe- und Arbeiterrechts» (3-е изд., Б., 1905); E. Abraham and A. Davies, «The law relating to factories and workshops» (5-е изд., Лонд., 1905); L. Neppi Modona, «La legislazione operaia e l'ufficio del lavoro» (Флор., 1986); G. Abel, «Code industriel belge» (Брюссель, 1905); J. Landmann, «Die Arbeiterschutzgesetzgebung der Schweiz» (Базель, 1904); C. D. Wright, «Labor laws of the United States» (Вашингтонъ, 1904).

Н. Ив—ко.

***Фабръ** (Joseph Fabre)—франц. писатель и политическій дѣятель. Былъ сенаторомъ-республиканцемъ съ 1894 по 1903 г.; выпустилъ сборникъ своихъ рѣчей: «Les neuf ans d'un sénateur» (II., 1903).

***Фабръ** (Фердинандъ Fabre)—франц. романистъ: ум. въ 1898 г.

***Фавицкій** (Александръ Павловичъ)—терапевтъ; съ 1904 г. состоитъ профессоромъ по каѳедрѣ пропедевтической клиники въ Имп. военно-медицинской академіи.

Фазанчикъ—см. Синица длиннохвостая.

Фазанъ королевскій, *джеуки*—китайцевъ (Phasianus reeversii)—самый крупный видъ фазановъ, живущій въ горахъ сѣверо-восточн. Китая. Темя и поперечная полоса, идущая черезъ горло—бѣлыя, стороны головы и полоса на шеѣ—черныя; перья верхней и отчасти нижней стороны тѣла—золотисто-желтыя съ черными каемками, перья хвоста—серебристо-сѣрыя съ золотисто-желтою каймой и съ поперечными, въ видѣ полосъ, пятнами краснаго цвѣта, окаймленнаго чернымъ. По образу жизни Ф. сходенъ съ другими видами своего рода (см. Фазановыя, Фазаны настоящіе).

Файреръ (Джозефъ Faurer)—англійскій врачъ, род. въ 1824 г. Былъ морскимъ врачемъ въ англійскомъ флотѣ (1847—58). Съ 1859 по 1874 г. профессоръ медицинской коллегіи въ Калькуттѣ, съ 1874 г. состоялъ начальникомъ медицинскаго департамента при британскомъ правительствѣ въ Индіи. Ф. принадлежитъ рядъ клиническихъ работъ изъ его наблюденій въ больницахъ Индіи (1873—80), о тропической дизентеріи, маляріи (1881), солнечномъ ударѣ (1881) и др.

Файстъ (Иммануэль Готлибъ Фридрихъ Faisst)—нѣмецкій композиторъ и писатель о музыкѣ (1823—94). Написалъ «Beiträge zur Geschichte der Claviersonate». Изъ его музык. произведеній болѣе извѣстны «Die Macht des Gesanges», «Gesang im Grünen», орган. пьесы, романсы, хоры, мотеты, кантаты и др.

Файтъ (Эмануилъ Fait)—чешскій писатель, род. въ 1854 г. Главные его труды: «Kavkaz, jeho přírodní krásy, poměry národohospodářské, národopis a místopis» (1894). «A. Mickiewicz a A. Puškin, největší básníci slovanští» (1886) и др.

Фаленскій (Фелиціанъ Faleński) —польскій драматургъ и поэтъ. Род. въ 1825 г. Ему принадлежатъ драмы «Syn gwiazdy», «Athea», «Królowa», трилогія «Gród z siedmiu wzgórz», поэма «Pod Kannami», сборникъ разсказовъ «Utwory powieściowe» (1869), «Z ponad mogił», «Odgłosy z gór», «Świstki Sylena», «Meandry», «Pieśni spóźnione» и др.

***Фалльеръ** (Клеманъ-Арманъ Falliéres)—франц. политическій дѣятель. Съ 1899 по 1906 гг. былъ президентомъ сената. 17 января 1906 г. избранъ, на мѣсто Лубе, президентомъ республики на срокъ съ 18 февраля 1906 г. по 18 февраля 1913 г. За него было подано 449 голосовъ противъ 371, поданныхъ за Думера (изъ общаго числа 849). Ф. былъ кандидатомъ всей лѣвой; за него вотировали соціалисты, радикалы и республиканцы. Думеръ былъ кандидатомъ правыхъ, т. е. роялистовъ, «присоединившихся» (ralliés), прогрессистовъ и націоналистовъ. Когда, въ мартѣ мѣсяцѣ, палъ кабинетъ Рувье, Ф. поручилъ сформированіе новаго радикалу Саррьену. Въ маѣ происходили выборы въ палату деп., давшіе торжество соціалистамъ и радикаламъ. Въ октябрѣ 1906 г. палъ кабинетъ Саррьена, и Ф. поручилъ сформировать новый радикалу-соціалисту Клемансо.

***Фаллу** (Альфредъ Пьеръ графъ Falloux) —франц. политическій дѣятель. Законъ Фаллу 1850 г. (о постановкѣ народнаго образованія) окончательно отмѣненъ закономъ объ отдѣленіи церкви отъ государства въ 1905 г. Въ Эльзасъ-Лотарингіи законъ Ф. дѣйствуетъ и понынѣ.

***Фальбъ** (Rudolf Falb, род. въ 1838 г.) —нѣм. метеорологъ: ум. въ 1903 г.

Фальке (Густавъ)—нѣмецкій поэтъ. Род. въ 1852 г. въ Любекѣ. Сборники его стихотвореній «Mynheer der Tod» (1892); «Tanz und Andacht» (1893); «Zwischen zwei Nächten» (1894); «Neue Fahrt» (1897); «Mit dem Leben» (1899); «Hohe Sommertage» (1902). Являясь въ иныхъ отношеніяхъ послѣдователемъ Гете и Байрона, а также поэта новѣйшей эпохи, Лиліенкрона, Ф. все же остался самобытнымъ поэтомъ. Онъ принадлежитъ къ числу тѣхъ писателей, у которыхъ типично-нѣмецкій элементъ выступаетъ особенно рельефно. Онъ стоитъ въ сторонѣ отъ новыхъ теченій въ области литературы и не сочувствуетъ имъ; у него нѣтъ ничего болѣзненнаго, утонченнаго, нервнаго, туманнаго; не претендуетъ онъ и на роль поэта-мыслителя, затрагивающаго міровые вопросы. Искренняя, одушевленная гуманнымъ чувствомъ мечтательная лирика, иногда соединяющаяся съ юморомъ, часто возсоздающая красоту природы, или переносящая читателя въ міръ фантазіи,—вотъ настоящая сфера Ф. Ему принадлежатъ еще повѣсти изъ гамбургской жизни: «Aus dem Durchschnitt» и «Landen und Stranden» (1892—96; обѣ навѣяны натурализмомъ, вліянію котораго поддавался и Ф.), романъ «Der Mann im Nebel» (1899), сборникъ сказокъ «Aus Muckimacks Reich» и комедія «Puzi» (1902). *Ю. Веселовскій.*

***Фальке** (Яковъ von Falke)—нѣм. историкъ: ум. въ 1897 г.

Фальковскій (Ѳедоръ Николаевичъ)—писатель. Род. въ 1874 г., учился въ харьковскомъ ветеринарномъ институтѣ. Съ 1894 г. помѣщаетъ въ газетахъ разсказы, очерки, пьесы, вышедшіе отд. изданіями подъ заглавіями «Веселые звуки», «Послѣдній день», «Счастье наше», «Ложь». Въ 1903 г. была поставлена въ СПб. первая пьеса Ф.: «Сонъ жизни». Дальнѣйшія пьесы Ф., большею частью примыкающія къ новому символическому теченію: «Въ огнѣ», «Пробужденіе», «Будни», «Глушь», съ успѣхомъ шли въ столицахъ и провинціи. Наибольшей популярностью пользуются его «Строители жизни», обошедшіе почти всѣ провинціальныя сцены.

***Фалькъ** (Максъ Falk)—венгерскій политическій дѣятель. Написалъ: «Erinnerungen an Königin Elisabeth» (австро-венг. императрица; Пештъ, 1898).

Фальтинъ (Рихардъ Фридрихъ Faltin) —нѣмецкій композиторъ и музыкантъ. Род. въ 1835 г. Жилъ и работалъ въ Финляндіи. Изъ его композицій болѣе извѣстны романсы, хоры, сборникъ органныхъ прелюдій и хоральныхъ заключеній.

Фаминскій (Викторъ Іоасафовичъ, род. въ 1878 г.)—писатель, воспитанникъ кіевской духовной академіи. Главные его труды: «Религіозно-нравственныя воззрѣнія Л. Аннея Сенеки (философа) и ихъ отношеніе къ христіанству» (Кіевъ, 1906, магист. диссертація); «Цѣль и смыслъ жизни съ христіанской точки зрѣнія» (1904); «Мораль языческаго философа Сенеки и современное отношеніе къ вопросамъ нравственности» (1905); «Значеніе религіозно-нравственныхъ идей Сенеки» (1906).

***Фантенъ-Латуръ** (Жанъ Теодоръ Fantin-Latour)—французск. живописецъ-жанристъ и портретистъ: ум. въ 1904 г.

Фанъ-деръ-Флитъ (Александръ Петровичъ) —род. въ 1870 г. Образованіе получилъ въ спб. университетѣ на математическомъ отдѣленіи физико-математическаго факультета, который окончилъ въ 1895 г. Съ 1896 по 1900 г. состоялъ преподавателемъ математики въ военно-топографическомъ училищѣ и съ того-же 1896 по 1902 г. репетиторомъ по математикѣ и механикѣ въ институтѣ инженеровъ путей сообщенія. Въ 1902 г. перешелъ въ спб. политехническій институтъ лаборантомъ по теоретической механикѣ. Въ томъ же году избранъ руководителемъ упражненій по теорет. механикѣ и преподавателемъ теоріи корабля. Въ 1901 г., по защитѣ диссертаціи «Изгибъ сжатыхъ и вытянутыхъ балокъ со свободными и задѣланными концами» (СПб.), удостоенъ званія адъюнкта института и выбранъ профессоромъ теоріи корабля. Кромѣ диссертаціи Ф.-деръ-Флитъ напечаталъ: «Теорія трохондальныхъ волнъ» (СПб., 1894); «Къ вопросу о теоріи волнъ» (ib., 1896); «Самодѣйствующій насосъ» («Сборникъ Инст. Инженеровъ Путей Сообщенія», т. I); «Къ вопросу о продольномъ изгибѣ непризматическаго стержня» (ib., 1900); «Къ разсчету опорныхъ мостовыхъ стоекъ» (ib., 1900); «Опредѣленіе мощности машинъ по углу крученія вала» (ib., 1901); «О сложномъ

сопротивленіи изгибу и сжатію» («Извѣстія Собр. Инжен. Путей Сообщ.», 1901); «Разсчетъ опорной рамы съ абсолютно-жесткою распоркою» (ib., 1902); «Объ одной задачѣ строительной механики» (ib., 1903); «Мысли теоретика о разсчетѣ парусности» («Журн. Торговое Мореплаваніе», 1906); «Остойчивость судовъ внутренняго плаванія» («Журн. Спасеніе на водахъ», 1906).

***Фанъ-деръ-Флитъ** (Петръ Петровичъ)—физикъ: ум. въ 1904 г.

Фарина (Карло)—одинъ изъ первыхъ композиторовъ, писавшихъ виртуозно для скрипки. Онъ былъ родомъ изъ Мантуи и жилъ въ первой половинѣ XVI столѣтія. Пьесы его изданы въ пяти сборникахъ.

Фаринозa—см. Крахмалъ (XVI, 578, примѣч.).

Фармаковскій (Борисъ Владиміровичъ)—историкъ искусства и археологъ. Род. въ 1870 г. Окончилъ курсъ на историко-филологическомъ факультетѣ новороссійскаго унив. Въ 1898—1900 гг. состоялъ ученымъ секретаремъ русскаго археологическаго института въ Константинополѣ. Производилъ раскопки близъ Пателя (въ Македоніи). Состоитъ прив.-доцентомъ спб. унив. Въ 1901 г. назначенъ членомъ Имп. археологической коммиссіи и съ этого года непрерывно занимается разслѣдованіемъ Ольвіи (см.), которой посвящены большею частью работы его въ «Изв. Имп. Арх. Ком.» (вып. 2, 3, 8, 13, 14, 17). Въ «Arch. Anzeiger» даетъ съ 1903 г. ежегодно обзоръ археологич. находокъ въ Россіи. Изъ прочихъ ученыхъ работъ Ф. болѣе важны: «Аттическая вазовая живопись» (СПб., 1902, магистерская дисс.); «Стѣнная живопись микенской эпохи» (СПб., 1897); «Вакхилидъ и аттическое искусство V в.» («Журн. Мин. Нар. Просв.», 1898); «Гера Поликлета» (СПб., 1901).

***Фарриръ** (Фредерикъ-Вильямъ Farrar)—англ. духовный писатель: ум. въ 1903 г.

Фарфоровый клей—см. Мастики (XVIII, 772 и 773).

Фарфоръ Реомюровъ—см. Стеклянное производство (XXXI, 569).

Фасонe—см. Хлопчатобумажныя ткани.

Фасонная пряжа—см. Нитки.

***Фаусекъ** (Викторъ Андреевичъ)—зоологъ; въ 1903 и 1904 годахъ совершилъ по порученію Импер. Русск. Географическаго Общества двѣ поѣздки въ Закаспійскую обл. съ цѣлью біологическихъ изслѣдованій. Въ сентябрѣ 1905 г., послѣ введенія автономіи, избранъ директоромъ спб. высшихъ женскихъ курсовъ. Напечаталъ: «Паразитизмъ личинокъ Anodonta» («Записки Имп. Академіи Наукъ», физ.-мат. отд., т. XIII, № 6, 1903); «Біологическія изслѣдованія въ Закаспійской области» («Записки Имп. Русскаго Географич. Общества», т. XXVII, 1906).

Фахверкъ—см. Экономическія постройки (XL, 270).

Фаччьо (Франко Faccio)—итальянскій композиторъ (1840—91). Написалъ оперы: «I profughi Fiamminghi» (1863) и «Amleto» (1865). Ф.—послѣдователь Рих. Вагнера.

Фаялитъ—минералъ изъ группы оливина (или хризолита), представляющій собой, по составу, чистый силикатъ закиси желѣза: Fe_2SiO_4. Небольшіе прозрачные желтые кристаллики формы оливина встрѣчаются въ пустотахъ обсидіана Yellowstone-Park (Сѣв. Америка) и Липарскихъ острововъ. Образуется также къ желѣзистыхъ шлакахъ; къ этимъ шлакамъ слѣдуетъ, по всей вѣроятности, отнести и куски Ф., находимые на берегу о-ва Fayal (Азорскій архипелагъ).

Федоровичъ (Левъ Васильевичъ)—экономистъ. Род. въ 1854 г. Окончилъ курсъ въ спб. унив. по юридическому факультету. Состоитъ въ новороссійскомъ унив. проф. по каѳедрѣ политической экономіи и статистики. Главныя его сочиненія: «Жилыя помѣщенія рабочихъ» (СПб., 1881; магист. дисс.); «Теорія денежнаго и кредитнаго обращенія» (Одесса, 1888; доктор. дисс.); «Исторія и теорія статистики» (Одесса, 1894); «Исторія политической экономіи» (Одесса, 1900); «Теорія политической экономіи. Часть I. Общія понятія. Производство и распредѣленіе цѣнностей» (Одесса, 1901); «Теорія политической экономіи. Часть II. Обращеніе и потребленіе цѣнностей» (Одесса, 1901).

Федосова (Ирина)—вопленница и сказательница былинъ и причитаній. Умерла старухой въ 1899 г. Исполняя сохранившіяся въ ея памяти произведенія народной поэзіи съ напѣвами, она доставляла изслѣдователямъ возможность сохранить ихъ для потомства. Много матеріала записалъ С. Рыбаковъ.

***Федченко** (А. П.)—въ біографіи, помѣщенной въ 35-мъ т. ошибочно названъ *Александромъ* Павловичемъ. Въ дѣйствительности имя Ф. *Алексѣй* Павловичъ.

Федченко (Борисъ Алексѣевичъ)—род. 27 декабря 1872 г. въ Лейпцигѣ и черезъ восемь мѣсяцевъ лишился отца, А. П. Федченко (см.), погибшаго во время изслѣдованія ледниковъ Монблана. Съ ранняго дѣтства, подъ вліяніемъ и руководствомъ матери Ф. пристрастился къ изученію природы и коллектированію растеній и животныхъ, преимущественно въ Московской губ., но затѣмъ съ 1891 г., еще въ бытность Ф. гимназистомъ, начались и болѣе дальнія поѣздки, на Уралъ, въ Крымъ, на Кавказъ и наконецъ съ 1897 г. въ Туркестанъ. До настоящаго времени Ф. былъ въ Туркестанѣ, по порученію Императорскаго русскаго географическаго общества и Императорскаго ботаническаго сада четыре раза: два раза въ Тянь-Шанѣ и два раза на Памирѣ и въ Шугнанѣ. Результатами путешествій явились обширныя (преимущественно ботаническія) коллекціи и рядъ географическихъ наблюденій и открытій (преимущественно ледниковъ, которыхъ Ф. открыто свыше сотни новыхъ). Кромѣ путешествій и поѣздокъ по Россіи, Ф. трижды былъ командированъ съ научной цѣлью за границу. Ф. окончилъ курсъ въ московскомъ унив., занимаясь ботаникой преимущественно въ лабораторіи проф. И. Н. Горожанкина. Сдавъ экзаменъ на степень магистра ботаники, Ф. былъ принятъ (въ 1900 г.) въ число приватъ-доцентовъ московскаго университета. Въ томъ же году Ф. поступилъ на службу въ

Императорскій с.-петербургскій ботаническій садъ, гдѣ и состоитъ въ настоящее время главнымъ ботаникомъ. Въ 1905 г. Ф. защитилъ диссертацію на степень магистра ботаники. Интересуясь въ послѣднее время преимущественно природой Средней Азіи, Ф. не порвалъ, однако, связей и со Средней Россіей, ежегодно посвящая хотя бы немного времени экскурсіямъ въ Московской, Калужской и др. губерніяхъ, а также исполняя тамъ общественныя обязанности уѣзднаго и губернскаго гласнаго и пр. Главнѣйшія работы: «Флора Западнаго Тянь-Шаня» (часть I—II, «Труды Императорскаго Ботаническаго Сада»); «Flore des iles du Commandeur» (Краковъ, 1906); «Матеріалы для флоры Уфимской губ.» (совм. съ О. А. Федченко, изданіе москов. общ-ва испытателей природы); «Matériaux pour la flore de Crimée»; «Materiaux pour la flore du Caucase» (обѣ работы совмѣстно съ О. А. Федченко, изданы въ Женевѣ, въ «Bulletin de l'herbies Boissier»); «Ranunculaceae Русскаго Туркестана»; «Высшія тайнобрачныя Русскаго Туркестана» (обѣ работы совмѣстно съ О. А. Федченко, изданы въ Казани, въ «Трудахъ Общ. Естеств.»); «Предварит. отчетъ о поѣздкѣ для изученія ледниковъ Таласскаго Алатау»; «Флора Европейской Россіи» (печатается); «Матеріалъ для флоры Памира и Алайскаго хребта» («Землевѣдѣніе»); «Матеріалъ для флоры Шугнана» («Труды Ботанич. Музея Академіи Наукъ»).

***Фейервари де Комлошъ-Керестешъ** (Geza Fejervary de Komlós-Keresztes)—венгерскій генералъ и политическій дѣятель. Вышелъ въ отставку вмѣстѣ съ кабинетомъ Селля 26 іюня 1903 г., послѣ того какъ занималъ постъ министра гонведовъ въ теченіе 19 лѣтъ подрядъ въ разныхъ кабинетахъ. Когда Тисса довелъ страну до внѣконституціоннаго положенія (съ 1 января 1905 г.) и все-таки не могъ удержаться у власти, Ф. сформировалъ новый кабинетъ (іюнь 1905 г.), управлявшій вопреки парламенту, безъ утвержденнаго бюджета, пока корона и оппозиція не пошли другъ другу на встрѣчу, и создалась возможность новаго кабинета, Векерле (апрѣль 1906 г.). *В. В—въ.*

***Фейлитшъ** (Максъ, баронъ Feilitzsch)—баварскій политич. дѣятель; сохранилъ свой портфель и послѣ выхода въ отставку министерства Крайльгейма и сформированія клерикальнаго кабинета Подевилса (1903).

Феликсъ (Hugo Felix)—австрійскій композиторъ (род. 1866), авторъ оперетокъ: «Husarenblut», «Das Kätzchen», «Rhodope», «Madame Sherry».

Фельдманъ (Вильгельмъ Feldman)—историкъ польской литературы, редакторъ журн. «Krytyka» въ Краковѣ. Его богатый фактическими свѣдѣніями трудъ «Piśmiennictwo polskie 1880—1904» (3-е изд. 1905) страдаетъ ненаучностью, носитъ фельетонный и слишкомъ партійный характеръ. Изъ беллетристическихъ произведеній Ф., въ общемъ слабыхъ и тенденціозныхъ, болѣе извѣстны: «Żydziak» (1891); «Piękna Żydówka»; «W okowach»; «Nowi ludzie» (1895) и сборникъ мелкихъ разсказовъ «Jak w życiu» (1894).

Фенацетолинъ—см. Индикаторы.

Фенил-азоній—см. Феназоній и Азоніевыя соединенія (доп.). *Ф.-акриловыя кислоты*—см. Атроповая кислота, Коричная кислота и Ф.-жирныя кислоты. *Ф.-арсинъ, Ф.-арсиновая кислота*—см. Арсины (доп.). *Ф.-бензамидъ*—см. Бензанилидъ (доп.). *Ф.-бутиролактонъ*—см. Лактоны (XVII, 270). *Ф.-гидракриловыя кислоты*—см. Ф.-молочныя кислоты. *Ф.-изокротоновая кислота*—см. Ф.-жирныя кислоты. *Ф.-индоксазенъ*—см. Фуразолы. *Ф.-уксусный ангидридъ*—см. Ангидриды кислотъ (доп.). *Ф.-метил-нитрозоаминъ*—см. Нитрозоамины. *Ф.-нафтиламины*—см. Нафтиламины. *Ф.-оксазолъ*—см. Фуразолы. *Ф.-паратолилкетоксимъ*—см. Изонитрозосоединенія (XII, 878). *Ф.-пентіазолинъ*—см. Тіазины. *Ф.-пиразолонъ, Ф.-пиразолъ*—см. Пирразолы (XXIII, 678 и 679). *Ф.-сульфонъ* (сульфобензидъ)—см. Сульфоны и Сульфиды. *Ф.-тіазолъ*—см. Тіо-полиазолы. *Ф.-уразинъ*—см. Уразины. *Ф.-уразолъ*—см. Уразолы. *Ф.-фосфинъ*—см. Фосфины. *Ф.-фульвенъ*—см. Фульвены. *Ф.-фуразанъ*—см. Фуразолы. *Ф.-цианамидъ*—см.Ціановая кислота (XXXVIII, 283).

Фенилен-ацетамидинъ—см. Ф.-амидины. *Ф.-дифенилкетонъ*—см. Фталофеноны. *Ф.-формамидинъ*—см. Ф.-амидины.

Фениловая коричневая—см. Фенисьенъ.

Фенильный эфиръ—см. Фенолы (XXXV, 478).

Фенициннъ—см. Фенисьенъ.

Феноло-уксусный эфиръ—см. Фенолы (XXXV, 478).

Фенолфталеинпоксимъ—см. Фталеины (XXXVI, 836).

Фенолфталолъ—см. Фталеины (XXXVI, 836).

Фергельстъ (Verhulst)—голландскій композиторъ (1816—91). Писалъ симфоніи, увертюры, струнные квартеты, церковную музыку, хоры, романсы и др.

***Ферганская область** (XXXV, 560—564).—По даннымъ окончательнаго подсчета переписи 1897 г. въ Ф. области было 1572214 жителей, изъ нихъ 284358 въ городахъ; изъ городовъ свыше 20 тыс. жит. имѣли: Кокандъ—81354, Наманганъ—62017, Андижанъ—47627, Старый Маргеланъ—36490, Ошъ—34157. Распредѣленіе населенія по уѣздамъ см. «Россія» (XXVII, 115). Болѣе многочисленныя народности: сарты—788989, тюрки (разныя племена, безъ точнаго ихъ обозначенія)—261234, каракиргизы—201579, узбеки—153780, таджики—114081, кашгары—14914, кара-калпаки—11056, русскіе—9842, кипчаки—7584. Кромѣ русскаго населенія, принадлежащаго къ православію, за незначительными другими исключеніями все населеніе области исповѣдуетъ магометанство (1557057 чел. или 99%). Въ 1905 г. въ Ф. области числилось 1794700 жит.

Феридъ паша—турецкій политическій дѣятель (род. 1848 г.), родомъ албанецъ, получилъ европейское образованіе; овладѣлъ французскимъ языкомъ. Какъ губернаторъ вилайета Коніа (въ Малой Азіи), проводилъ дороги, основывалъ школы, старался ввести порядокъ въ администрацію. Съ января 1903 г. состоитъ

великимъ визиремъ; въ этой должности не сдѣлалъ ничего, чтобы направить Турцію на новую дорогу. *В. В—въ.*

***Фернандесъ-Герра-и-Орбе** (Aureliano Fernandez-Guerra y Orbe)—испанскій писатель: ум. въ 1894 г.

***Феррари** (Паоло Ferrari)—итальянскій драматургъ: ум. въ 1889 г.

***Феррарисъ** (Charles-François Ferraris) —итал. экономистъ и политическій дѣятель. Новыя его сочиненія: «Il materialismo storico e lo stato» (Палермо, 1897); «La teoria del dicentramento amministrativo» (Палермо, 1899).

***Ферри** (Энрико Ferri)—итал. криминалистъ и политич. дѣятель. Новѣйшія его сочиненія по угол. праву: «Difese penali e studi di giurisprudenza» (Туринъ, 1899); «Delinquenti nell'arte» (Генуя, 1901); «Studi sulla criminalità ed altri saggi» (Туринъ, 1901). Въ русск. перев. вышли: «Коллективизмъ и политич. наука. Дарвинъ—Спенсеръ—Марксъ» (СПб., 1905); «Эволюція экономическая и эволюція соціальная» (СПб., 1906). Послѣ появленія въ итальянскомъ соціализмѣ идей синдикализма, Ф. оказался вождемъ центра партіи и по большей части игралъ роль примирителя. См. Соц. партіи (II Доп. т.).

В. В—въ.

Феррить—см. Микроструктура стали и Сталь (доп.).

Ферро-хромъ — см. Хромъ (XXXVII, 734).

Феррье (Поль Ferrier)—франц. драматическій писатель; род. въ 1843 г. Первыя его комедіи прошли незамѣченными. Значительный успѣхъ имѣли его пьесы: «Gilbert», «Chez l'Avocat», «Les Incendies de Massoulard», «Tabarin», «La Femme de chambre», «Les ilotes de Pithiviers», «Nos députés en robe de chambre», «Le Parisien», «La Rue Bouleau», «La Flamboyante», «La doctoresse», «L'Art de tromper les femmes».

Феррьеръ (Джемсъ-Фредрикъ Ferrier) —шотландскій философъ (1808—1864); былъ профессоромъ исторіи въ Эдинбургѣ, потомъ профессоромъ нравственной философіи въ С.-Андрю. Извѣстность пріобрѣлъ книгою «Institutes of Metaphysics» (1854), направленною противъ философіи Гамильтона и родственною по духу философіи тожества Шеллинга и панлогизму Гегеля. Сочиненіе Ф. состоитъ изъ трехъ частей: теоріи знанія, теоріи невѣдѣнія (агнойологіи) и теоріи бытія; оно написано «more geometrico», т. е. изъ опредѣленій и аксіомъ выводится рядъ строго доказанныхъ положеній. Центральной идеей системы является идея объ абсолютномъ и необходимомъ бытіи. Не смотря на несимпатичную форму, напоминающую этику Спинозы и ряды умозаключеній Вольфа, книга Ф. представляетъ большой интересъ въ ея историко-критической части. Ф. очень остроумно критикуетъ шотландскихъ психологовъ, въ особенности Рида. *Э. Р.*

Ферхминъ (Альбертъ Романовичъ) — почвовѣдъ. Род. въ 1858 году; по окончаніи виленской гимназіи поступилъ на физико-математическій факультетъ спб. университета, который и окончилъ въ 1882 г. По окончаніи курса, принималъ дѣятельное участіе, подъ руководствомъ проф. В. В. Докучаева, въ почвенно-геологическихъ изслѣдованіяхъ Нижегородской, а затѣмъ Полтавской губ. Участвовалъ въ составленіи новой почвенной карты Евр. Россіи, переизданной, по иниціативѣ В. В. Докучаева, министерствомъ земледѣлія, гдѣ Ф. прослужилъ свыше 20 лѣтъ. Изъ его печатныхъ трудовъ укажемъ: «Матер. къ оцѣнкѣ земель Нижегородской губ. Княгининскій уѣздъ» (1884); тоже—«Нижегородскій уѣздъ» (1885); тоже—«Макарьевскій уѣздъ» (1886); «Матеріалы къ оцѣнкѣ земель Полтавской губ. Кобелякскій уѣздъ» (1891); «Почвенная карта Европейской Россіи» (вмѣстѣ съ Н. М. Сибирцевымъ и Г. И. Танфильевымъ; 1901). Ум. 4 мая 1905 г. въ С.-Петербургѣ.

Феттеръ фонъ деръ Лилie (Морицъ, графъ Vetter von der Lilie)—австрійскій политическій дѣятель. Род. въ 1856 г., въ 1897 г. избранъ, какъ представитель крупнаго землевладѣнія, въ рейхсратъ, въ 1901 г. переизбранъ; въ рейхсратѣ принадлежалъ къ ничтожной по значенію «партіи середины» (Mittelpartei). Съ 1901 по 1907 г. былъ президентомъ палаты депутатовъ; для борьбы съ обструкціей прибѣгалъ къ довольно грубымъ мѣрамъ. *В. В—въ.*

Фибахъ (Отто Fiebach)—нѣмецкій композиторъ (род. 1851). Написалъ оперы: «Prinz Dominik», «Loreley», «Der Offizier der Königin», «Bei frommen Hirten», «Robert und Bertram».

***Фибихъ** (Зденко) — чешскій композиторъ: см. Richter, «Zd. F.» (Прага, 1899).

Фибихъ (Клара Viebig, по мужу Cohn)—нѣмецкая писательница. Род. въ 1860 г. Принадлежитъ къ наиболѣе выдающимся представителямъ современнаго нѣмецкаго романа, соединяя психологическій реализмъ съ широкой соціальной точкой зрѣнія. Уже въ первомъ ея сборникѣ разсказовъ: «Kinder der Eifel» (1892), она выказала умѣнье схватить мѣстный колоритъ и возбудила общее вниманіе критики, требовавшей «областного искусства». Въ ея драмахъ («Barbara Holzer», 1897, «Die Pharisäer», 1899), лишенныхъ энергичнаго движенія, видны широкая наблюдательность и искусная чеканка характеровъ. Слабоваты написанные не безъ вліянія Габріэли Рейтеръ идейные романы Ф.: «Rheinlandstöchter» (1897), «Dilettanten des Lebens» (1899 г., рус. пер. въ «Русск. Бог.», 1904), «Es lebe die Kunst» (1899). Зато въ «Weiberdorf» (1900 г., рус. пер. въ «Русской Мысли» 1904 г.), иногда чрезмѣрно реалистичномъ, Ф. снова проявила большое дарованіе, какъ и въ слѣдующемъ романѣ «Wacht am Rhein» (1902 г., русскій пер. одной только части романа въ «Мірѣ Божьемъ» 1906 г.), гдѣ смѣло поставлена и рѣшена широкая задача: изобразить историческія переживанія цѣлаго города—Дюссельдорфа—въ бытовыхъ мелочахъ и въ рѣшающихъ событіяхъ его жизни. Въ «Das tägliche Brot» (1902 г., рус. пер. въ «Правдѣ» 1905 г.) Ф. выказала умѣнье понять и схватить жизнь берлинской бѣдноты; въ «Schlafendes Heer» (1904; рус. пер. въ прилож. къ «Новому Вре-

мени», 1904) изображены прусско-польскія отношенія; въ «Einer Mutter Sohn» (1906) Ф. обращается къ интимно-психологическимъ наблюденіямъ. Разсказы Ф. собраны въ «Gespenster» (1904), «Naturgewalten» (1905), «Die Rosekranzjungfer» (1901), «Vor Tau und Tag» (1898), «Wen die Götter lieben» (1903) и др. Драмы ея— «Pharisäer» (1899), «Der Kampf um den Mann» (1905). *А. Горнфельдъ.*

Фибоначчи (Леонардъ) — итал. математикъ: см. Леонардо Боначчи (XVII, 536).

Фибринъ, *фибринъ*—см. Бѣлковыя вещества (V, 204).

Фибринопластическое вещество—см. Серумглобулинъ.

Фибулярная кость (Fibula)—вторая, обыкновенно болѣе слабо развитая кость голени пятипалыхъ позвоночныхъ, лежащая со стороны 5-го пальца и иначе именуемая малой берцовой (см.).

Фигнеръ (Вѣра Николаевна)—русская политическая дѣятельница. Род. въ 1852 г. въ дворянскомъ семействѣ въ Казанской губ.; окончила курсъ казанскаго института для благородныхъ дѣвицъ; въ 1870 г. вышла замужъ за судебнаго слѣдователя Филиппова, въ 1871 г. уѣхала вмѣстѣ съ нимъ за-границу и поступила въ Цюрихѣ на медицинскій факультетъ; въ 1873 г., когда русское правительство потребовало отъ русскихъ учащихся въ Цюрихѣ немедленнаго возвращенія на родину, подъ страхомъ вѣчнаго изгнанія изъ Россіи, уѣхала въ Бернъ. Одновременно съ этимъ произошелъ ея разрывъ съ мужемъ; дѣло скоро кончилось формальнымъ разводомъ. Въ 1875 г. была арестована сестра Вѣры Ф., Лидія. В. Ф. вернулась въ Россію, чтобы продолжать начатую ея сестрою пропаганду. Въ декабрѣ 1876 г. она принимала участіе въ революціонной демонстраціи на Казанской площади въ С.-Петербургѣ. Около этого времени она вступила въ революціонный кружокъ народниковъ, уцѣлѣвшій отъ полицейскаго разгрома въ 1874 г. и извѣстный подъ шутливымъ прозвищемъ троглодитовъ; онъ старался организовать дѣло соціалистической пропаганды въ крестьянствѣ. Вмѣстѣ съ сестрой Евгеніей, В. Ф. поселилась въ деревнѣ Самарской губ., въ качествѣ земской фельдшерицы, но вскорѣ оставила мѣсто вслѣдствіе преслѣдованій, вернулась въ СПб. и приняла дѣятельное участіе въ организаціи партіи «Земля и Воля». Лѣтомъ 1878 г. она опять работала въ деревнѣ (въ Саратовской губ.) въ качествѣ земской фельдшерицы и пріобрѣла большую популярность среди крестьянъ. Послѣ покушенія 2 апрѣля 1879 г. Вѣрѣ Ф. грозилъ арестъ; она принуждена была скрыться и перейти на нелегальное положеніе. Когда въ партіи «Земля и Воля» началась борьба между старымъ народническимъ теченіемъ и новымъ—народовольческимъ, В. Ф. стала одной изъ наиболѣе вліятельныхъ сторонницъ послѣдняго и приняла дѣятельное участіе въ исполнительномъ комитетѣ партіи Народной Воли; вмѣстѣ съ тѣмъ она вела пропаганду въ кругахъ рабочихъ, студенческихъ и друг. Она имѣла близкія знакомства въ литературныхъ кругахъ Петербурга; Н. К. Михайловскій поддерживалъ съ нею дружескія отношенія и въ воспоминаніяхъ своихъ (напечатанныхъ послѣ его смерти въ «Революціонной Россіи») отзывался о ней какъ о человѣкѣ исключительной духовной силы. Въ февралѣ 1883 г. В. Ф. была арестована; въ тоже время былъ уничтоженъ исполнительный комитетъ Народной Воли. Въ 1884 г. она судилась по процессу 14 въ военно-окружномъ судѣ и приговорена къ смертной казни, но помилована и заключена въ Шлиссельбургскую крѣпость, гдѣ и высидѣла 20 лѣтъ въ крайне тяжелыхъ условіяхъ. Въ Шлиссельбургѣ она начала писать, между прочимъ, стихотворенія; нѣкоторыя изъ нихъ удалось переслать друзьямъ, и они были напечатаны въ «Нивѣ» (при выборѣ журнала имѣлось въ виду, что «Нива» проникаетъ въ Шлиссельбургъ, и авторъ можетъ увидѣть свое произведеніе въ печати). Въ 1904 г., на основаніи амнистіи, В. Ф. была освобождена и поселена въ Архангельской губ., въ 1905 г. переведена на родину въ Казанскую губ., а въ 1906 г. отпущена за границу. Въ 1906 г. она издала сборникъ стихотвореній и напечатала разсказъ «Моя няня» въ XII «Сборникѣ Знанія», а также рядъ біографическихъ статей о своихъ товарищахъ по шлиссельбургскому заключенію въ сборникѣ «Галлерея шлиссельбургскихъ узниковъ» (часть I, СПб., 1907). Двѣ ея характеристики, написанныя С. Ляпатьевскимъ и ея товарищемъ по заключенію С. Ивановымъ, помѣщены въ томъ же сборникѣ. *В. В—въ.*

***Фигье** (Louis Figuier)—франц. литераторъ и естествоиспытатель: ум. въ 1894 г.

Фидлеръ (August Max Fiedler)—нѣмецкій композиторъ (род. 1859). Написалъ струнный квинтетъ, струнный квартетъ, симфонію, романсы, фортеп. пьесы и др. Въ качествѣ дирижера Ф. выступалъ также въ Россіи (СПб.).

***Фидлеръ** (Бернгардъ Fiedler) — нѣм. живописецъ: ум. въ 1904 г.

***Фидлеръ** (Генрихъ Fiedler)—нѣм. педагогъ и минералогъ: ум. въ 1899 г.

Физіологическія группы. Различныя растенія предъявляютъ различныя требованія къ окружающимъ условіямъ. Количества свѣта, тепла, влажности, необходимыя для каждаго изъ нихъ (или, по Бекетову, ихъ «климатическіе комплексы») весьма различны. Первая попытка намѣтить основные физіологическіе типы растительности была сдѣлана Де-Кандолемъ. Соотвѣтственно этимъ типамъ онъ устанавливаетъ слѣдующія Ф. группы растеній: 1) гекистотермы или холоднолюбы, для своего развитія они требуютъ наименьшей суммы тепла. Арктическіе и альпійскіе виды являются примѣрами холоднолюбовъ. 2) Микротермы или свѣжелюбы довольствуются небольшимъ количествомъ тепла при равномѣрномъ и умѣренномъ орошеніи. 3) Мезотермы или теплолюбы требуютъ хорошаго нагрѣванія въ періодъ вегетаціи; легкая зима и хорошее орошеніе въ одно изъ временъ года (преимущественно зимою) являются дальнѣйшими условіями ихъ существованія. 4) Ксерофилы или сухолюбы приспособлены къ существованію въ сухой почвѣ и сухомъ воздухѣ.

5) Гидромегатермы—зноелюбы—требуютъ наибольшихъ количествъ тепла и влажности. 6) Наконецъ, въ прежніе геологическіе періоды Де-Кандоль предполагаетъ существованіе мегистотермовъ, требовавшихъ высокихъ равномѣрныхъ температуръ. Какъ видно изъ этой характеристики Декандолевскихъ группъ, при установленіи ихъ нѣсколько пострадала логическая стройность схемы: первая группа устанавливается на основаніи отношенія къ теплотѣ, для характеристики четвертой служитъ преимущественно потребность во влажности, наконецъ, 2) 3) и 5) группы характеризуются одновременно запросами растеній какъ къ влажности, такъ и къ теплотѣ. Такая группировка не только страдаетъ отсутствіемъ логической стройности, но, какъ показалъ Бекетовъ, фактически не охватываетъ всѣхъ физіологическихъ типовъ растительности: гекистотермы, микротермы, мезотермы и мегатермы могутъ быть какъ ксерофилами, такъ и гидрофилами (водолюбами). Кромѣ того, ксерофилы представляютъ два типа: одни выдерживаютъ засуху круглый годъ, другіе терпятъ недостатокъ влаги лишь въ теченіе одного или двухъ временъ года. Этотъ послѣдній типъ Бекетовъ называетъ полусухолюбами или гемиксерофилами. Такимъ образомъ, оставляя даже въ сторонѣ отношеніе растеній къ свѣту, мы получимъ вмѣсто пяти существующихъ нынѣ Декандолевскихъ Ф. группъ—двѣнадцать: каждая изъ трехъ группъ, характеризующихся отношеніемъ къ влажности, разбивается на четыре группы по отношенію къ теплотѣ. Такъ напримѣръ, среди гидрофиловъ (водолюбовъ) имѣются гекистотермы (ёрникъ, Betula nana), микротермы (ель), мезотермы (лавровишенникъ) и мегатермы (хлѣбное дерево). Ср. также «Сухолюбы», въ этомъ же полутомѣ, выше. Термины, обозначающіе отношеніе растеній къ водѣ подверглись нѣкоторому усложненію: вмѣсто ксерофилы («сухолюбы») стали часто говорить «ксерофиты» (въ дословномъ переводѣ «сухорастенія»), точно также «гидрофиты»; Шимперъ вмѣсто «гидрофиты» говоритъ «гигрофиты», а группу гемиксерофитовъ именуетъ «тропофитами» (см. выше), каковой терминъ и укрѣпился въ наукѣ. Вармингъ выдѣляетъ въ особую группу солончаковыя растенія (см. выше) или галофиты, а также мезофиты—растенія, приспособленныя къ почвѣ и атмосферѣ средней влажности и не переносящія большихъ количествъ соли въ почвѣ. Крупнымъ шагомъ впередъ въ дѣлѣ ближайшаго изученія Ф. группъ является попытка Шимпера перегруппировать ксерофитовъ и гигрофитовъ, принимая во вниманіе не абсолютное количество воды окружающей растенія (физическая влажность), а количество воды, которою растеніе можетъ въ дѣйствительности воспользоваться («физіологическая влажность», ср. «Тропофиты» въ этомъ же полутомѣ, выше). Наконецъ, слѣдуетъ указать попытку (Кирхнеръ, Лёвъ и Шретеръ) принять въ соображеніе при установленіи Ф. группъ не только отношеніе къ теплотѣ и къ влажности, но также и другіе факторы. Соотвѣтственно этому, кромѣ знакомыхъ уже намъ 1) гигрофитовъ, 2) ксерофитовъ, 3) тропофитовъ, 4) галофитовъ и 5) мезофитовъ, эти авторы устанавливаютъ еще рядъ группъ, придавая имъ часто трудно передаваемыя названія. Группы эти таковы: по отношенію къ содержанію извести въ почвѣ различаютъ 6) безразличныя растенія (Bodenvage Pflanzen), 7) указатели извести, известковыя растенія (Kalkzeiger) и 8) кремнеземистыя растенія (Kieselzeiger), избѣгающія большихъ количествъ извести въ почвѣ. По отношенію къ содержанію органическихъ веществъ въ почвѣ упомянутые авторы устанавливаютъ слѣдующія группы: 9) любящія навозъ растенія (Düngerzeiger), какъ напр. одуванчикъ, 10) избѣгающія навоза (Magerkeitszeiger), напр. Antennaria dioica, 11) показатели гумуса (Humuszeiger), живущіе на богатой гумусомъ почвѣ, какъ напр. Pirola uniflora и 12) растенія, могущія жить безъ гумуса или въ присутствіи ничтожныхъ его количествъ (Rohbodenpflanzen). Далѣе, можетъ быть различна также и требовательность растеній по отношенію къ содержанію минеральныхъ веществъ въ почвѣ. 13) Эвтрофныя растенія требуютъ большого количества ихъ, 14) олиготрофныя, напротивъ, довольствуются бѣдной минеральными веществами почвой; въ этомъ отношеніи сходны съ ними 15) сфагнофиты или сфагнофильныя растенія, селящіяся преимущественно на подушкахъ торфяниковаго мха (Sphagnum). Послѣднее подраздѣленіе этой системы охватываетъ 16) свѣтолюбовъ и тѣнелюбовъ. *В. Арн.*

Физоды.—Крато нашелъ въ клѣткахъ у бурыхъ водорослей пузыревидныя образованія, названныя имъ Ф. Физоды располагаются внутри плазмы и особенно легко бросаются въ глаза, если сидятъ въ тонкихъ плазматическихъ пластинкахъ, такъ какъ выдаются на нихъ въ видѣ выпуклостей. Отъ вакуолей Ф. отличаются своимъ сильно преломляющимъ свѣтъ содержимымъ, а также самостоятельной подвижностью внутри плазмы. Въ составъ Ф. входятъ фенолообразныя вещества, при чемъ флороглюцинъ присутствуетъ постоянно. Относительно значенія Ф. было высказано предположеніе, что онѣ, вѣроятно, являются удобоподвижными вмѣстилищами важныхъ для растенія строительныхъ матеріаловъ. Ф. были находимы впослѣдствіи и у высшихъ растеній.

***Фикеръ** (Юлій Ficker)—нѣм. историкъ: ум. въ 1904 г.

Фиксажъ — см. Фотографія (XXXVI, 414) и Сѣрноватистонатровая соль.

Фиксація размѣровъ земскаго обложенія—и, слѣдовательно, косвенно земскихъ расходовъ—установлена временными правилами 12 іюня 1900 г. Городовымъ положеніемъ опредѣлено, что размѣръ оцѣночнаго сбора съ частныхъ недвижимыхъ имуществъ, устанавливаемый городской думой, не долженъ превышать 10 процентовъ чистой доходности или 1 процента цѣнности. Земскія учрежденія не могутъ назначать сбора со свидѣтельствъ на право торговли и промысловъ, съ билетовъ и патентовъ выше извѣстнаго (отъ 10 до 25) процента съ цѣны, платимой въ казну.

Но въ отношеніи главнаго источника земскихъ доходовъ—сбора съ недвижимыхъ имуществъ—земское положеніе никакого предѣла обложенія не опредѣляетъ, вслѣдствіе полной невозможности установить общую законодательную норму при отсутствіи однородныхъ и правильно произведенныхъ оцѣнокъ. Поставленныя, по введеніи земскихъ учрежденій, въ необходимость немедленно обложить недвижимыя имущества, земства отдѣльныхъ губерній и уѣздовъ остановились на совершенно случайномъ опредѣленіи основаній обложенія, преслѣдуя только его уравнительность внутри уѣздовъ и не пытаясь точно установить въ цифрахъ дѣйствительную цѣнность или доходность имуществъ. Съ теченіемъ времени случайно взятыя цифры еще больше разошлись съ дѣйствительностью: есть уѣзды, въ которыхъ обложеніе равняется 5 процентамъ цѣнности или 50 процентамъ доходности. На основаніи такихъ данныхъ нельзя, очевидно, сдѣлать никакого, даже приблизительнаго исчисленія существующаго процентнаго размѣра обложенія и вывести нормы. Въ виду этого государственный совѣтъ въ 1893 г. мнѣніемъ положилъ: «до окончанія переоцѣнки недвижимыхъ имуществъ оставить земское обложеніе сихъ имуществъ на основаніяхъ, опредѣленныхъ временными правилами для земскихъ учрежденій по дѣламъ о земскихъ повинностяхъ». Въ концѣ девятидесятыхъ годовъ въ правительственной политикѣ получило господство стремленіе съ одной стороны—«прибрать земства къ рукамъ», съ другой, при общемъ прекращеніи роста обложенія земель, направить земскую дѣятельность на удовлетвореніе потребностей состоятельныхъ классовъ населенія: на устройство дорогъ, проведеніе телефоновъ и т. п. Съ этой цѣлью въ 1899 г. возникла мысль абсолютно фиксировать размѣръ обложенія на цифрахъ, назначенныхъ по смѣтамъ на тотъ годъ. Законъ 12 іюня 1900 г. такъ далеко не пошелъ и создалъ условную Ф. Сущность закона состоитъ въ слѣдующемъ: за отправную точку для дальнѣйшаго увеличенія сборовъ съ недвижимыхъ имуществъ принятъ размѣръ смѣтныхъ назначеній по каждой губерніи и по каждому уѣзду на 1900-ый годъ; отправляясь отъ этого размѣра, земскія учрежденія могутъ ежегодно увеличивать обложеніе не болѣе, какъ на три процента; если смѣты будутъ составлены съ бо́льшимъ увеличеніемъ, губернаторъ вноситъ ихъ на обсужденіе въ губернское присутствіе и затѣмъ или утверждаетъ ихъ, или представляетъ министрамъ внутреннихъ дѣлъ и финансовъ, «когда повышеніе сборовъ съ недвижимыхъ имуществъ сверхъ нормы будетъ признано присутствіемъ или лично губернаторомъ обременительнымъ для населенія, или невызывающимся необходимостью»; министры въ послѣднемъ случаѣ «указываютъ собраніямъ тѣ статьи расхода, которыя подлежатъ сокращенію или исключенію изъ смѣты», а когда признаютъ исчисленные расходы необходимыми, то входятъ въ государственный совѣтъ объ оказаніи земству воспособленія. Въ самомъ законѣ Ф. оправдывалась временнымъ ея характеромъ: «впредь до установленія предѣльности земскаго обложенія», т. е. до опредѣленія въ законодательномъ порядкѣ высшей предѣльной для земскаго обложенія доли цѣнности или доходности недвижимыхъ имуществъ. Въ представленіи Д. С. Сипягина и С. Ю. Витте настойчиво подчеркивалось, что оцѣночныя работы, по окончаніи которыхъ предполагалось немедленно установить предѣльность земскаго обложенія, идутъ успѣшно и къ 1904 г. будутъ повсемѣстно окончены. Изъ земскихъ сферъ раздавались голоса, что окончить въ четыре года оцѣночныя работы невозможно, но ихъ не слушали. Едва вступивъ въ должность министра, В. К. Плеве испросилъ разрѣшеніе на прекращеніе оцѣночныхъ работъ въ нѣкоторыхъ губерніяхъ, при чемъ въ опубликованномъ въ 1902 г. докладѣ писалъ: «съ тѣмъ вмѣстѣ выяснилась также и невозможность скораго завершенія переоцѣнокъ». Въ общій строй земской жизни правила о Ф. внесли крайнюю путаницу понятій. Рѣшающее значеніе въ завѣдываніи дѣлами о мѣстныхъ пользахъ и нуждахъ, поскольку всякое начинаніе зависитъ отъ матеріальныхъ средствъ, они перенесли съ земскихъ учрежденій на представителей мѣстной и центральной администраціи. Они фактически поставили земскія собранія въ роль учрежденій, самостоятельныхъ до тѣхъ только поръ, пока нѣтъ потребности увеличивать обложеніе болѣе, чѣмъ на три процента. Они создали для отдѣльныхъ единицъ земскаго самоуправленія тѣмъ худшія условія, чѣмъ менѣе повинна данная единица въ обремененіи своихъ платежныхъ силъ. Уѣзды, болѣе широко успѣвшіе до 1900 г. развить смѣтные расходы, оказались въ болѣе выгодномъ положеніи, нежели уѣзды бережливые. Къ инымъ практическимъ результатамъ Ф. привести не могла, какъ мѣра нивеллирующая, основанная на грубомъ пріемѣ приложенія ариѳметически среднихъ данныхъ къ независимымъ другъ отъ друга хозяйственнымъ единицамъ. Съ началомъ освободительнаго движенія выдвинулся вопросъ о полной реформѣ земскаго самоуправленія, затмивъ собою частный вопросъ о Ф.; до осени же 1905 г. земскія собранія постоянно говорили о необходимости скорѣйшей отмѣны Ф. *К.-К.*

Фиксирная соль—см. Сѣрноватистонатровая соль.

Фиксированіе—см. Фотографія (XXXVI, 414).

Фикъ-аппаратъ — см. Печатаніе тканей (XXIII, 518).

***Филадельфія**—гор. въ Сѣв.-Америк. Соед. Штатахъ (XXXV, 732): 1367716 ж. (1903).

Филевскій (Іоаннъ Іоанновичъ, род. въ 1865 г.) — писатель, священникъ, воспитанникъ кіевской духовной академіи; состоитъ приватъ-доцентомъ харьковскаго унив. Главные его труды: «Ученіе православной церкви о священномъ преданіи. Апологетическое изслѣдованіе» (Харьковъ, 1902, магист. диссерт.); «Ученіе св. Викентія Лиринскаго о св. преданіи» (1901); «Суевѣріе или тенденція о Буддѣ»? (М., 1900); «О церковныхъ законахъ въ древне-кіевской Руси» (1905).

Филиппи (Феликсъ Philippi) — нѣмецкій драматургъ (род. въ 1851 г.). Прекрасно владѣя техникой драмы, довольно искусно угадывая вкусы и потребности публики, Ф., пишущій свои пьесы спеціально для берлинскаго театра Schauspielhaus, пользуется извѣстною популярностью у зрителей, хотя въ чисто литературномъ отношеніи его пьесы нерѣдко оставляютъ многаго желать. Животрепещущихъ вопросовъ Ф. по большей части касается очень поверхностно. Онъ любитъ сценическіе эффекты, какъ средство успѣха. Пьесы Ф. касаются, напр., быта фабрикантовъ и рабочихъ («Das dunkle Thor», 1902), художниковъ («Das grosse Licht», 1902), музыкальнаго міра («Asra», 1902; «Eine Faustsymphonie», 1905), придворной жизни въ маленькихъ германскихъ княжествахъ («Der goldene Käfig», 1900). *Ю. В.*

***Филипповъ** (Михаилъ Михайловичъ) —писатель: ум. въ 1903 г.

***Филипьевъ** (Викторъ Ивановичъ) — энтомологъ: ум. въ 1906 г.

Филитъ—см. Порохъ (XXIV, 593).

Филицъ (Александръ Fielitz) — композиторъ. Род. въ 1860 г. Написалъ оперы «Vendetta» (1891) и «Das stille Dorf» (1900). Извѣстны и его романсы.

Филлингъ-машина — см. Шелкъ (XXXIX, 425).

Философія (*философская литература въ Россіи*).—За послѣднія 8 лѣтъ положеніе Ф. въ Россіи измѣнилось въ качественномъ и количественномъ отношеніяхъ. Философскихъ произведеній оригинальныхъ и переводныхъ появляется весьма много. Есть, однако, причины, препятствующія развитію русской Ф. Сюда относится, во-первыхъ, рядъ смертей, отнявшихъ у русской Ф. крупныя силы: В. С. Соловьева, кн. С. Н. Трубецкого, Б. Н. Чичерина, А. И. Смирнова, М. А. Олесницкаго, А. Ѳ. Гусева, П. И. Линицкаго, А. К. Волкова, Л. Е. Оболенскаго, М. М. Филиппова. Второе неблагопріятное условіе—политическое положеніе страны: пробужденіе политическихъ интересовъ естественно приковываетъ вниманіе къ вопросамъ дня, и философія привлекается къ выясненію этихъ вопросовъ не въ качествѣ верховнаго судьи, а въ качествѣ служанки. Ф. стала ancilla politicae, подобно тому, какъ она въ средніе вѣка была ancilla theologiae. Два главныхъ направленія философской мысли—идеалистическое и матеріалистическое — вступили въ борьбу на страницахъ сборниковъ: «Проблемы идеализма» (1902) и «Очерки реалистическаго міровоззрѣнія» (1903). Статьи въ обоихъ сборникахъ связаны не единствомъ философской системы, а общей этико-политической тенденціей. Матеріализмъ, защищавшій свои положенія за послѣднее время главнымъ образомъ въ области экономической и исторической, потерялъ значительную часть своихъ приверженцевъ, частью подъ вліяніемъ распространенія индивидуалистическихъ ницшеанскихъ идей, частью подъ напоромъ идей соціализма и анархизма. Идеализмъ подвергся аналогическому измѣненію. Мистическая струя, внесенная Вл. С. Соловьевымъ, нашла благодарную почву и разрослась въ цѣлый потокъ; она выразилась главнымъ образомъ въ интересѣ, съ которымъ стали заниматься вопросами религіи (напр. въ журналахъ «Новый Путь» и «Вопросы жизни», въ «религіозно-философскомъ обществѣ»); интересъ этотъ былъ не столько теоретическимъ, сколько практическимъ, и выразился, напр., въ христіанскомъ анархизмѣ, близкомъ къ ученію Л. Толстого (см. «Вопросы религіи», Москва, 1906). Къ идеалистической философіи слѣдуетъ отнести и неокантіанство, которое продолжаетъ существовать, но не развивается. Главный представитель этого направленія, проф. А. И. Введенскій, выпустилъ въ свѣтъ «Философскіе очерки» (СПб., 1901). Самостоятельное, хотя и родственное кантіанству направленіе защищаетъ Н. О. Лосскій въ «Обоснованіи интуитивизма» (СПб., 1906). Въ гимназіи введено преподаваніе психологіи въ VII классѣ и логики въ VIII-мъ; это вызвало появленіе цѣлаго ряда учебниковъ по психологіи, принадлежащихъ Н. В. Скворцову, В. Адамову, проф. Челпанову, А. Нечаеву, А. Воскресенскому. Проф. Челпановъ издалъ также «Введеніе въ философію» (Кіевъ, 1905), составленное по той же программѣ, по которой пишутся обыкновенно нѣмецкія введенія въ философію. Многія изъ этихъ введеній переведены на русскій языкъ (наприм. Іерузалема, Риля, Корнеліуса, Риккерта, Гефдинга, Вундта). Монографій по логикѣ не появлялось. Отмѣтить слѣдуетъ «Логику» Снегирева (Харьковъ, 1901, посмертное изданіе). Гносеологіи посвящены слѣдующія сочиненія: С. Аскольдовъ, «Основныя проблемы теоріи познанія и онтологіи» (СПб., 1900); Г. Челпановъ, «Проблема воспріятія пространства» (ч. II, Кіевъ, 1904); И. Лапшинъ, «Законы мышленія и формы познанія» (СПб., 1906). Психологіи посвящены слѣдующіе труды: Н. Лосскій, «Основныя ученія психологіи съ точки зрѣнія волюнтаризма» (СПб., 1903); П. С. Проданъ, «О памяти» (Юрьевъ, I, II, 1905); А. Лазурскій, «Очеркъ науки о характерахъ» (СПб., 1906); П. Соколовъ, «Вѣра» (М., 1902); В. Бехтеревъ, «Психика и жизнь» (СПб., 1904); И. А. Сикорскій, «Всеобщая психологія съ физіогномикой» (Кіевъ, 1904). Съ 1905 года появляется журналъ «Вѣстникъ психологіи, криминальной антропологіи и гипнотизма» (подъ редакціей В. М. Бехтерева и В. С. Серебренникова). По эстетикѣ появились «Научныя основы красоты и искусства» Л. Е. Оболенскаго (СПб., 1902) и «Эстетика въ общедоступномъ изложеніи» (I, СПб., 1905), Саккетти. По исторіи философіи выдаются слѣдующія сочиненія: О. И. Щербатскій, «Теорія познанія и логика по ученію позднѣйшихъ буддистовъ» (I, СПб., 1903); кн. С. Н. Трубецкой, «Ученіе о логосѣ и его исторія» (М., 1900), В. Фаминскій, «Религіозно-нравственныя воззрѣнія Л. Аннея Сенеки и ихъ отношеніе къ христіанству» (Кіевъ, 1906); Д. Миртовъ, «Нравственное ученіе Климента Александрійскаго» (СПб., 1900); Д. Брянцевъ, «Іоаннъ Италъ» (Харьковъ, 1906); Н. Д. Виноградовъ, «Философія Давида Юма» (М., 1905); С. А.

Котляревскій, «Ламенне» (М., 1904); Новгородцевъ, «Кантъ и Гегель въ ихъ ученіяхъ о правѣ и государствѣ» (1901); Ив. Ивановъ, «Сенъ-Симонъ и сенъ-симонизмъ» (М., 1901). Переводная литература довольно богата; мы отмѣтимъ лишь главнѣйшіе труды, притомъ такіе, которыми можно пользоваться. Иванъ Рачинскій перевелъ Т. Лукреція Кара «О природѣ вещей» (размѣромъ подлинника, М., 1904). Кн. С. Н. Трубецкой издалъ 2-ой томъ перевода «Твореній Платона» (начатаго Вл. С. Соловьевымъ въ 1899 г.); с.-петербургское философское общество издало Декарта, «Метафизическія размышленія» (ред. А. И. Введенскаго), Беркли, «Трактатъ о началахъ человѣческаго знанія» (ред. Н. Г. Дебольскаго) и Мальбранша, «Разысканія истины» (т. I и II, ред. Э. Л. Радлова). Подъ редакціей Ю. И. Айхенвальда выходитъ «Полное собраніе сочиненій А. Шопенгауэра» (еще не окончено). С. И. Церетели перевелъ сочиненія Д. Юма: «Изслѣдованіе человѣческаго разумѣнія» (СПб., 1902) и «Трактатъ о человѣческой природѣ» (книга I, «Объ умѣ», Юрьевъ, 1906). М. Лопаткинъ перевелъ «Богословскій политическій трактатъ» Спинозы (Казань, 1906). Н. О. Лосскій далъ переводъ «Критики чистаго разума» (СПб., 1907; ранѣе были два перевода, М. Владиславлева и Н. М. Соколова); Б. П. Бурдесъ перевелъ «Грезы духовидца, поясненныя грезами метафизика» (СПб., 1904). Изъ сочиненій Фихте переведено «Назначеніе человѣка» (СПб., 1906, ред. Н. О. Лосскаго). Вышелъ новый переводъ соч. Куно Фишера: «Исторія новой философіи» (не появился еще томъ о Фихте). Политическимъ интересомъ дня вызваны переводы «Утопіи» Мора, «Государства солнца» Кампанеллы, сочиненій Менгера и др. *Э. Р.*

Философовъ (Дмитрій Александровичъ)—госуд. дѣятель. Род. въ 1861 г. Окончилъ курсъ въ имп. спб. универ. по физико-математическому и юридическому факультетамъ. Служилъ въ государственной канцеляріи; былъ статсъ-секретаремъ департамента государственной экономіи, затѣмъ департамента промышленности, наукъ и торговли. Въ 1901 г. назначенъ товарищемъ государственнаго контролера. При образованіи кабинета графа Витте, въ октябрѣ 1905 г., назначенъ государственнымъ контролеромъ, и, вслѣдъ затѣмъ, членомъ комитета финансовъ. Въ апрѣлѣ 1906 г. назначенъ членомъ государственнаго совѣта. Въ кабинетѣ Столыпина получилъ постъ министра торговли и промышленности. Состоитъ гласнымъ новоржевскаго уѣзднаго и псковскаго губернскаго земскихъ собраній.

Филоѳей Вріенній — митрополитъ никомидійскій, одинъ изъ замѣчательныхъ современныхъ богослововъ греческаго Востока. Род. въ 1833 г. Образованіе свое восполнилъ въ Германіи. Въ 1875 г. Ф. былъ командированъ въ Боннъ, на съѣздъ старокатоликовъ, въ качествѣ делегата патріархіи и константинопольскихъ богослововъ. Какъ ученый, Ф. извѣстенъ, главнымъ образомъ, изданіемъ двухъ посланій Климента, епископа римскаго, къ коринѳянамъ и ученія двѣнадцати апостоловъ («Διδαχὴ τῶν δώδεκα ἀποστόλων»). Первый памятникъ найденъ имъ въ библіотекѣ іерусалимскаго святогробскаго метоха въ Константинополѣ, на Фанарѣ, и опубликованъ въ 1875 г., съ предисловіемъ и многими учеными примѣчаніями; второй памятникъ опубликованъ въ 1883 г. по іерусалимской же рукописи (см. Ученіе двѣнадцати апостоловъ, XXXV, 111). Заглавія трудовъ Ф. приведены И. Соколовымъ въ статьѣ «Вріенній Филоѳей», напечатанной въ III-мъ томѣ «Православной Богословской Энциклопедіи» (изд. А. П. Лопухина, СПб., 1902). См. Г. Παπαδοπουλος, «Σύγχρονος ἱεραρχία τῆς ὀρθοδόξου ἀνατολικῆς ἐκκλησίας» (т. I, Аѳины, 1895).

Фильморъ (John Comfort Fillmore) — американскій писатель о музыкѣ (1843—98). Написалъ: «History of Pianoforte music» (1883); «Lessons on musical history»; «New lessons of Harmony». Занимался изслѣдованіемъ музыки индѣйцевъ; гармонизовалъ много индѣйскихъ мелодій.

Фильтровальная бумага — см. Лабораторія (XVII, 186).

Финвалъ (Physalus antiquorum, Balaenoptera musculus), см. Полосатики (XXIV, 363).

***Фингеръ** (Якобъ Finger)—гессенскій политическій дѣятель: ум. въ 1904 г.

***Финдейзенъ** (Николай Ѳедоровичъ)—писатель о музыкѣ. Его новѣйшіе труды: «Музыкальная старина» (1903 и 1907); «М. И. Глинка» (1904); «А. С. Даргомыжскій» (1904); «Русская художественная пѣсня» (1905); «Русская музыка въ XIX стол.» (1906); «Неизданныя письма Глинки» (1907).

***Финляндія** (XXXV, 905—60, XXXVI, 1—6) — конституціонное великое княжество, состоящее въ уніи съ Россійской имперіей.

Населеніе. 1 января 1905 г. въ Ф. считалось 2857038 жителей, которые по губерніямъ распредѣлялись такъ:

Губерніи.	Число жителей.	Жителей на 1 кв. км.
Нюландская	326592	29,4
Або-Бьернеборгская	470077	20,3
Тавастгусская	317326	17,7
Выборгская	458269	14,6
С.-Михельская	191717	11,1
Куопіоская	318611	8,9
Вазаская	479259	12,5
Улеоборгская	295187	2,5
Всего	2857038	8,6

Городовъ въ Ф. 37; въ нихъ въ 1905 году было 383837 жит.; свыше 10000 жит. имѣютъ 8 городовъ:

Гельсингфорсъ	111654
Або	42639
Таммерфорсъ	40261
Выборгъ	34672
Ваза (Николайстадъ)	18028
Улеоборгъ	17737
Бьернеборгъ	16053
Куопіо	13519

Въ остальныхъ 29 городахъ — 89274 жит. За 5 лѣтъ (1901—05) населеніе Ф. увеличи-

лось на 183838 чел. (6,9% или 1,4% въ годъ), при этомъ городское—на 67719 (главнымъ образомъ за счетъ сельскаго), или на 21,4%. Изъ городовъ быстрѣе росли крупные центры (на 23,0%), небольшіе же центры (до 10000 жит.) увеличивались слабѣе (на 16,5%).

Эмиграція изъ Ф. Число лицъ, взявшихъ заграничные паспорта съ цѣлью эмиграціи во внѣевропейскія страны, было:

Въ 1901 г.	12561
» 1902 »	23152
» 1903 »	16964
» 1904 »	10952

По прежнему, главную массу эмигрантовъ даетъ Вазаская губернія: 7316, 11111, 6977 и 5150 чел., т. е. отъ 41 до 59% общаго числа. Эмиграція изъ Ф. въ началѣ XX-го вѣка достигла наибольшихъ размѣровъ; въ 1904 г. замѣчается ея пониженіе, что слѣдуетъ приписать улучшенію внутренней политической жизни страны. Эмигранты по прежнему отправляются почти исключительно въ Соедин. Штаты Сѣв. Америки: въ 1904 г. туда отправилось 10889 чел., и только 63 чел.—въ другія внѣевропейскія страны.

Занятія населенія въ 1900 г.:

Земледѣліемъ и побочными ему промыслами	1555357	ч. или	57,4%
Охотою и рыбною ловлею	17017	» »	0,6
Промышленностью	288343	» »	10,6
Коммуникаціей	74441	» »	2,8
Торговлей	54231	» »	2,0
Лица, состоящія на общественной службѣ	70315	» »	2,6
Свободн. профессіями	5987	» »	0,2
Рантье	73484	» »	2,7
Безъ опредѣленныхъ занятій	429680	» »	15,8
Лица, занятія коихъ неизвѣстны	143707	» »	5,3
Всего	2712562	ч. или	100%

Въ послѣднія двѣ категоріи входятъ батраки въ селахъ, чернорабочіе въ городахъ и въ промышленныхъ заведеніяхъ—лица, занятыя личнымъ услуженіемъ и призрѣваемыя на государственный и общественный счетъ. За 10 лѣтъ (1890—1900) особенно увеличилось число лицъ, занятыхъ промышленностью (съ 8,0 до 10,6%) и коммуникаціей (съ 2,1 до 2,8%).

Финансы. Доходы и расходы вел. княж. Ф. въ 1905 г. (въ финскихъ маркахъ и пенни):

Доходы казны:

Доходы съ земельныхъ и прочихъ имуществъ казны (въ т. ч. отъ жел. дорогъ—31,7 милл. м.)	40843675	м. 04 п.
Прямые налоги	6088743	» 40 »
Косвенные налоги (въ т. ч. таможенные—37,7 мил. марокъ)	45425486	» 22 »
Разные сборы	2981242	м. 85 п.
Сборы за пользованіе различными казенными учрежденіями	6972392	» 66 »
Разные доходы	3537786	» 82 »
Всего ординарныхъ доходовъ	105849326	м. 99 п.
Экстраординарные и др. доходы	1201548	» 72 »
Перечисленій между фондами	24780301	» 13 »
Всего доходовъ	131831176	м. 84 п.

Расходы казны:

Въ непосредственное распоряженіе Его Имп. Вел. и на содержаніе импер. дворцовъ	325900	м. — п.
Сеймовые расходы	35400	» — »
Ген.-губернаторъ, имп. сенатъ и статсъ-секретаріатъ	2519191	» 31 »
Судебное вѣдомство	3439828	» 28 »
Гражданское вѣдомство (администрація)	9350067	» 64 »
Таможенное вѣдомство и учрежденія финансовыя	2769598	» 38 »
Лѣсное хозяйство и друг. казенныя угодья	2149187	» 25 »
На войско	209094	» 09 »
Церковь (0,5 м. м.) и образованіе (11,2 м. м.)	11726523	» 52 »
Земледѣліе, межевая часть и проч.	5079348	» 71 »
Пути сообщенія (въ т. ч. на жел. д.—28,2 м. м.)	33882797	» 71 »
Промышленность и торговля	3863986	» 76 »
Пенсіи	4478813	» 32 »
По государственн. долгу	6247328	» — »
Прочіе смѣтные расходы	3805633	» 23 »
Всего ординарныхъ расходовъ	89882698	м. 20 п.
Экстраординарные расходы (въ т. ч. на пути сообщенія—17,1 м. м.)	29594413	» 48 »
Расходы сверхъ росписи	215209	» 76 »
Перечисл. между фондами	25541461	» 13 »
Всего расходовъ	145233782	м. 57 п.

Перерасходъ покрытъ средствами находящихся въ распоряженіи финляндскаго правительства резервныхъ фондовъ, общая сумма которыхъ за 1905 г. сократилась съ 93,4 милл. м. до 80,0 милл. м.

Государственный долгъ Ф. къ концу 1905 г. составлялъ 140279269 марокъ; за послѣдніе два года долгъ сократился на 2,7 милл. м. Долги Ф. заключены главн. образомъ на сооруженіе жел. дорогъ и друг. путей сообщенія и состоятъ изъ 3 и $3^1/_2$% обязательствъ.

Доходы городовъ Ф. въ 1904 г. составляли 23390574 м., расходы — 23041367 м.; свыше

милліона мар. имѣютъ доходовъ и расходуютъ города: Гельсингфорсъ (доходъ—6,2 милл. м., расходъ—5,9 милл. м.), Таммерфорсъ (5,3 м. м. и 5,2 м. м.), Або (2,9 м. м. и 2,7 м. м.) и Выборгъ (1,8 м. м. и 1,8 м. м.). Имущества городовъ Ф. оцѣниваются въ 97,1 милл. м., изъ нихъ—Гельсингфорса—26,9 милл. м., Таммерфорса—14,3 м. м., Або—10,1 м. м., Выборга—6,7 м. м. Долги городовъ Ф. къ концу 1904 г. составляли 50,9 м. м., изъ нихъ—Гельсингфорсъ—20 м. мар., Або—6,5 м. м., Таммерфорсъ—6,2 м. м., Выборгъ—2,9 м. м. Города Нодендаль, Кристинестадъ, Гамлакарлебю и Каяна долговъ не имѣютъ.

Доходы сельскихъ общинъ Ф. въ 1904 г. составляли 8696233 м., расходы—8732016 м., долги—10967052 мар.

Мѣстные общественные фонды для общеполезныхъ цѣлей къ концу 1904 г. составляли 53091978 м., изъ нихъ въ городахъ 34601650 м., въ сел. общинахъ—18490328 мар.

Ср. «Статист. ежегодн. Финляндіи 1906 г.» (Гельс., 1906). *Д. Р.*

Обзоръ событій послѣднихъ лѣтъ. Обрусительная политика генер.-губер. Н. И. Бобрикова встрѣтила противодѣйствіе со стороны финляндцевъ. Свекоманы и младо-фенноманы заключили союзъ для защиты конституціонныхъ правъ страны. Блокъ этихъ двухъ партій получилъ названіе «союза Конституціоналистовъ». Его лозунгомъ и тактикой было такъ наз. «пассивное сопротивленіе», т. е. отказъ подчиняться распоряженіямъ, считавшимся, съ точки зрѣнія существующаго права, незаконными. Въ тактику свою блокъ включилъ также: 1) подачу коллективныхъ протестовъ и заявленій. Выдающимся событіемъ этого рода былъ такъ назыв. «массовый адресъ», собравшій 500000 подписей и поданный Государю въ мартѣ 1899 г., но не принятый имъ. Такая же участь постигла и «культурный адресъ», подписанный выдающимися европейскими учеными и писателями и привезенный въ Петербургъ, въ іюнѣ того же года, депутаціей, съ французскимъ сенаторомъ Трарье во главѣ; 2) агитацію за границей, вынуждавшую русское правительство выступать съ опроверженіями и даже вступать въ полемику; 3) пропаганду идеи пассивнаго сопротивленія. Вслѣдствіе цензурныхъ условій, созданныхъ режимомъ Бобрикова, литературная дѣятельность сторонниковъ пассивнаго сопротивленія была перенесена за границу. Въ 1900 г. въ Стокгольмѣ начала выходить еженедѣльная газета «Fria Ord» (Свободное Слово), подъ редакціей сначала Конни Циллiакуса, а потомъ д-ра Арвида Неовіуса (прекратилась въ октябрѣ 1905 г.). Наиболѣе крупнымъ дѣломъ сторонниковъ пасс. сопротивленія былъ бойкотъ устава о воинской повинности. Пасторы отказывались отъ чтенія въ церквахъ сопровождавшаго этотъ законъ манифеста (чтеніе въ церкви считается въ Ф. однимъ изъ моментовъ обнародованія закона), коммуны отказывались отъ выбора членовъ въ воинскія присутствія, бургомистры—отъ содѣйствія незаконнымъ требованіямъ властей; нѣкоторые губернаторы подали оффиціальные протесты, въ которыхъ указывали на несоотвѣтствіе закона о воинской повинности съ финляндскими основными законами. Вмѣстѣ съ тѣмъ значительно возросла эмиграція въ Америку. Не смотря на контръ-агитацію сторонниковъ правительства, при призывѣ 1902 г. не явилось около 60% молодыхъ людей, подлежавшихъ призыву. Это былъ апогей пассивнаго сопротивленія. Оно не могло держаться долго. Обрусительная и объединительная политика русской бюрократіи застала страну мало подготовленною для массоваго противодѣйствія. Организованности не было; политическое сознаніе массъ было недостаточно развито. До поры до времени, при томъ, избѣгалось все, что могло вызвать неудовольствіе широкихъ слоевъ населенія. Законъ о воинской повинности ближе другихъ мѣръ соприкасался съ непосредственными нуждами народа; но и здѣсь борьба велась главнымъ образомъ изъ-за принципа, такъ какъ за упраздненіемъ финскихъ войскъ изъ всего числа подлежавшихъ призыву поступало фактически на службу менѣе 200 человѣкъ, на укомплектованіе финскаго гвардейскаго баталіона, единственной оставшейся тогда финской части войскъ (въ 1905 г. гвард. батал. былъ тоже расформированъ); отъ назначенія же финскихъ новобранцевъ въ русскія войска, расположенныя въ Ф. или въ Россіи, рѣшено было, «въ видѣ временной, переходной мѣры», отказаться. Единодушія не было даже въ рядахъ руководящей интеллигенціи. Старо-фенноманы, считая, что пассивное сопротивленіе рано или поздно должно перейти въ активное, не имѣвшее по ихъ мнѣнію никакихъ шансовъ успѣха, не примкнули къ пассивистамъ и пошли на уступки. Эта партія сгруппировалась около газеты «Uusi Suometar», откуда и произошло названіе *суометаріанцевъ* (сама себя партія называла финской народной партіей); во главѣ ея стоялъ сначала сенаторъ Ирье Коскиненъ (бывшій проф., историкъ), а послѣ его смерти проф. Даніельсонъ. Тактика суометаріанцевъ заключалась въ томъ, чтобы дипломатичнымъ образомъ дѣйствій спасти то что можно, сберечь въ администраціи и школѣ финскій языкъ, избѣгать открытой оппозиціи верховной власти, сохранить возможность примиренія народа съ монархомъ (Даніельсонъ) и, главное, сохранить національный корпусъ чиновничества изъ финновъ. Бобриковъ опирался на суометаріанцевъ. Сенатъ состоялъ сплошь изъ сторонниковъ этого направленія (сенаторы суометаріанцы назывались также «промульгантами», такъ какъ они голосовали за обнародованіе незаконныхъ распоряженій). Непокорные чиновники и судьи смѣщались и замѣнялись суометаріанцами; на нѣкоторыя должности были назначены русскіе. Бобриковъ не щадилъ энергіи въ борьбѣ съ оппозиціей: газеты закрывались одна за другой; въ 1901 г. опубликовано распоряженіе, уничтожавшее свободу собраній и сходокъ; въ 1902 г. послѣдовало распоряженіе, предоставлявшее генер.-губ. право отрѣшать отъ должностей, администр. порядкомъ, чиновниковъ и судей; русскіе уроженцы получили право поступать на финскую службу, при чемъ ген.-губерн. могъ при назначеніи на долж-

ности не стѣсняться требуемой закономъ отъ назначаемаго компетентностью; введенъ порядокъ, въ силу котораго возбужденіе судебнаго преслѣдованія противъ должностныхъ лицъ могло совершаться не иначе какъ съ согласія ихъ начальства. Коммуны, отказывавшія въ избраніи членовъ въ воинскія присутствія, облагались штрафомъ; молодымъ людямъ, не являвшимся къ призыву, грозили строгія наказанія, а если они въ слѣдующемъ году добровольно явятся—обѣщалось забвеніе прошлаго. Когда оказалось, что этихъ мѣропріятій мало, чтобы сломить оппозицію, генер.-губ. выхлопоталъ себѣ чрезвычайныя, почти диктаторскія полномочія (Выс. постанов. 1903 г. относительно мѣръ для поддержанія въ Ф. государств. порядка и обществ. спокойствія). Пошли высылки видныхъ общественныхъ дѣятелей, аресты, обыски, доносы. При такомъ положеніи дѣлъ идея пассивнаго сопротивленія теряла кредитъ, энергія падала, о чемъ можно судить по отношенію населенія къ воинской повинности: въ 1903 г. число неявившихся къ призыву упало до 32%, въ 1904 г.—до 22%. Радикальные элементы конституціоналистовъ извѣрились въ возможность достигнуть чего-либо пассивной оппозиціей. Въ народѣ и въ особенности въ рабочемъ классѣ настроеніе поднималось. Въ маѣ 1904 г. на большомъ митингѣ рабочихъ въ Гельсингфорсѣ (Бобриковъ, относившійся къ рабочему движенію сравнительно терпимо, не запрещалъ такихъ митинговъ) уже раздавались крики: «долой Бобрикова, Плеве и нашъ раболѣпный сенатъ»! 3-го іюня 1904 г. Бобриковъ былъ убитъ Евгеніемъ Шауманомъ. Въ концѣ 1904 г. образовалась группа активистовъ, допускавшая вооруж. возстаніе и терроръ. 11 января 1905 г. убитъ (студ. Гогенталемъ) прокуроръ сената Іонсонъ; въ мартѣ того же года совершено покушеніе (рабочимъ Рейникомъ) на выборгскаго губернатора Мясоѣдова. Вскорѣ затѣмъ убитъ (рабочимъ Прокопе) жандармскій полковникъ Крамаренко; въ іюлѣ совершено покушеніе (неизвѣстнымъ) на помощника гов.-губ. Дейтриха; послѣдовалъ рядъ покушеній на полицейскихъ и жандармовъ. Въ іюлѣ 1904 г. генер.-губернаторомъ назначенъ кн. Оболенскій. Въ августѣ опубликованъ манифестъ о созывѣ очереднаго сейма, собравшагося въ декабрѣ; на выборахъ суометаріанцы потерпѣли пораженіе; сеймъ подалъ обширную петицію о злоупотребленіяхъ администраціи и о мѣрахъ для возстановленія законнаго порядка въ краѣ. Кн. Оболенскій объявилъ, что въ его управленіе не будетъ новыхъ мѣропріятій, измѣняющихъ уже установленный строй общественной жизни; печать получила нѣкоторое облегченіе; въ декабрѣ разрѣшено нѣсколькимъ лицамъ (членамъ сейма) вернуться изъ изгнанія. Общее направленіе, однако, политики перемѣнилось мало: личный составъ администраціи остался прежній; на петицію сейма послѣдовалъ только частичный отвѣтъ, а именно пріостановлено примѣненіе устава о воинской повинности и возстановлена несмѣняемость судей, но исключительное положеніе осталось неприкосновеннымъ. Предавіемъ финляндца Прокопе русскому военному суду совершено было новое, важное въ принципіальномъ отношеніи, правонарушеніе; въ сентябрѣ мирное собраніе конституціоналистовъ въ Гельсингфорсѣ разогнали военной силой. Общественное возбужденіе росло. Между тѣмъ въ Россіи разыгрались октябрьскія событія, немедленно отозвавшіяся въ Ф. Желѣзнодорожная стачка на линіи Петербургъ—Гельсингфорсъ, имѣвшая цѣлью оказать демонстративное сочувствіе русскому движенію, быстро превратилась во всеобщую политическую забастовку, охватившую не только пути сообщенія, промышленныя и торговыя заведенія, но и школы, отъ народныхъ училищъ до университета включительно, и всѣ казенныя и общественныя учрежденія. Это была полная пріостановка жизни, продолжавшаяся около недѣли; порядокъ все время сохранялся образцовый, вслѣдствіе чего русскія войска не имѣли поводовъ для вмѣшательства. Забастовала также полиція. Для поддержанія порядка немедленно организовалась милиція изъ рабочихъ (вначалѣ туда поступали также интеллигентныя лица), получившія названіе «Красной гвардіи». Начальникъ ея, капитанъ И. И. Кокъ, былъ фактически въ теченіе нѣсколькихъ дней диктаторомъ Гельсингфорса («Красная гвардія» распущена въ іюлѣ 1906 г., вслѣдствіе того, что она приняла участіе къ свеаборгскомъ мятежѣ). Лозунгами забастовки были: возстановленіе законности, отмѣна всѣхъ распоряженій Бобриковскаго времени, отставка суометаріанскаго сената, замѣна его сенатомъ, пользующимся довѣріемъ населенія, реформа представительства на демократическихъ началахъ и установленіе свободъ. Въ этомъ соціалъ-демократы и конституціоналисты были согласны, но они разошлись въ вопросѣ о томъ, какъ провести реформы: первые требовали созыва учредительнаго собранія, которое выработаетъ новую конституцію,—вторые желали, чтобы реформа совершилась законнымъ путемъ, т. е. черезъ сеймъ. На почвѣ этихъ разногласій едва не произошло столкновеніе между противниками. 22 октября 1905 г. подписанъ Высочайшій манифестъ, пріостановившій дѣйствіе манифеста 3 февр. 1899 г. (см. XXXV, стр. 933) «пока затронутые въ немъ вопросы не будутъ урегулированы законодательнымъ порядкомъ» и отмѣнившій всѣ незаконныя постановленія Бобриковскаго времени. Грамотой отъ того же числа созывался чрезвычайный сеймъ для составленія проекта новаго сеймоваго устава, на основѣ всеобщаго, равнаго и тайнаго голосованія, а также для составленія законопроектовъ о свободѣ печати, о собраніяхъ, союзахъ и отвѣтственности правительства передъ сеймомъ. Требованіе соціалъ-демократической партіи о созывѣ національнаго собранія не было удовлетворено, но стачка прекратилась. Рабочіе уступили, видя безплодность и опасность дальнѣйшаго сопротивленія, грозившаго перейти въ гражданскую войну. Вскорѣ суометаріанскій сенатъ вышелъ въ отставку; его замѣнилъ сенатъ изъ общественныхъ дѣятелей, членовъ конституціоннаго блока; въ его составъ вошло нѣсколько лицъ, высланныхъ

при Бобриковѣ (въ числѣ ихъ былъ вновь назначенный вице-предсѣдатель Л. Мехелинъ). Въ началѣ 1906 г. генер.-губер. князь Оболенскій былъ уволенъ отъ должности. Онъ навлекъ на себя нареканія правящихъ (и въ особенности военныхъ) сферъ за бездѣятельность, проявленную во время всеобщей забастовки, хотя, благодаря его вынужденной обстоятельствами пассивности, финляндская забастовка обошлась безъ человѣческихъ жертвъ. Населеніе разсталось съ кн. Оболенскимъ безъ сожалѣнія, такъ какъ его ген.-губернаторство было въ сущности продолженіемъ Бобриковскаго режима, отличаясь отъ послѣдняго лишь меньшей послѣдовательностію и прямолинейностью. Мѣсто кн. Н. Оболенскаго занялъ Н. Н. Герардъ, заслужившій всеобщее уваженіе корректностью, безпристрастіемъ и строгой законностью. Это не спасло его отъ неосновательныхъ обвиненій реакціонной русской печати въ слабости и потворствѣ «сепаратистамъ». Въ декабрѣ того же года собрался чрезвычайный сеймъ, засѣдавшій до сентября 1906 г.

Новая финляндская конституція, принятая сеймомъ 1905—1906 гг. 1) *Сеймъ*. Объемъ правъ сейма остался прежній (см. т. XXXV, стр. 933 и слѣд.), но представительство реорганизовано на демократическихъ началахъ. Сеймъ состоитъ изъ одной палаты, въ составѣ 200 депутатовъ, избранныхъ всеобщимъ, прямымъ, равнымъ и тайнымъ голосованіемъ; система выборовъ пропорціональная. Активнымъ и пассивнымъ избирательнымъ правомъ пользуются финляндскіе граждане, достигшіе 24-лѣтняго возраста, безъ различія вѣроисповѣданія и пола. Не пользуются избирательными правами: 1) военно-служащіе, 2) состоящіе подъ опекой, 3) не внесенные въ мантальные списки въ теченіе 3 лѣтъ, 4) не уплатившіе податей по безпечности, 5) содержащіеся на счетъ попечительствъ по призрѣнію бѣдныхъ, 6) присужденные за бродяжничество къ общественнымъ работамъ, 7) несостоятельные должники, 8) лишенные по суду общественнаго довѣрія и 9) изобличенные въ подкупѣ избирателей и продажѣ своихъ голосовъ. Общее число избирателей—1400000 (половина населенія). Депутаты избираются на 3 года. Сеймъ созывается ежегодно къ 1 февраля. Сессія продолжается 90 дней. Монархъ можетъ распустить сеймъ, назначивъ новые выборы. Новый сеймъ собирается не позже 3 мѣсяцевъ со дня распущенія стараго. Личность депутата неприкосновенна. Депутаты получаютъ вознагражденіе отъ казны. Дѣлопроизводство сейма сосредоточено въ коммиссіяхъ. Кромѣ малыхъ коммиссій (не менѣе 5) избирается такъ назыв. «большая коммиссія» изъ 60 членовъ; она замѣняетъ отчасти верхнюю палату. Всѣ законодательныя дѣла, а также вопросы о налогахъ и займахъ, послѣ разсмотрѣнія въ соотвѣтственной малой коммиссіи, передаются въ большую коммиссію, мнѣніе которой служитъ основаніемъ для обсужденія законопроекта въ сеймѣ. Въ вопросахъ объ основныхъ законахъ, налогахъ и займахъ требуется для рѣшенія большинство $^2/_3$ голосовъ. Дѣла, касающіяся измѣненія основныхъ законовъ, не рѣшаются въ той сессіи, когда они возбуждены, но поступаютъ на вторичное (окончательное) разсмотрѣніе слѣдующаго сейма, т. е. сейма, созваннаго послѣ новыхъ очередныхъ выборовъ. Исключеніе составляютъ законопроекты, объявленные «спѣшными» (для чего требуется большинство $^5/_7$ голосовъ). По требованію $^1/_3$ голосовъ можетъ быть отложенъ до новаго сейма всякій законодательный вопросъ. Установленіемъ такого порядка разсмотрѣнія дѣлъ имѣлось въ виду гарантировать всестороннее и зрѣлое ихъ обсужденіе, а примѣненіемъ пропорціон. системы выборовъ—достигнуть представительства различныхъ мнѣній. Законодатель, такимъ образомъ, стремился сохранить при одной камерѣ важнѣйшія преимущества двухпалатной системы. 2) *Избирательная система*. Выборы прямые, по пропорціональной системѣ; подача голосовъ тайная. Страна раздѣлена на 16 избирательныхъ округовъ, избирающихъ каждый опредѣленное число депутатовъ. Въ каждомъ избирательномъ округѣ составляется коммиссія изъ 5 членовъ (частью выбранныхъ, частью назначенныхъ сенатомъ). Для производства выборовъ города и коммуны раздѣляются на участки (1500 жителей). Избиратели могутъ соединяться въ группы (не менѣе 50 человѣкъ) для голосованія за общій списокъ; группы, желающія дѣйствовать на выборахъ совмѣстно, соединяются въ союзы. Каждый избиратель голосуетъ за 3-хъ кандидатовъ. Первый по порядку кандидатъ считается получившимъ 1 голосъ, второй—$^1/_2$ голоса, третій—$^1/_3$ голоса (правило д'Онта). Порядокъ подсчета голосовъ поясняется ниже конкретнымъ примѣромъ. Округъ избираетъ 4-хъ кандидатовъ; въ немъ 6 группъ избирателей, изъ которыхъ 5 образовали 2 союза:

I союзъ

9600 голосовъ.

1-я группа.	2-я группа.	3-я группа.
A . 4500 гол.	D . 3000 гол.	G . 2100 гол.
B . 2250 »	E . 1500 »	H . 1050 »
C . 1500 »	F . 1000 »	J . 700 »

II союзъ

5400 голосовъ. 1800 гол.

4-я группа.	5-я группа.	6-я группа.
K . 3900 гол.	N . 1500 гол.	X . 1800 гол.
L . 1950 »	O . 750 »	Y . 900 »
M . 1300 »	P . 500 »	Z . 600 »

Сначала кандидаты распредѣляются между группами каждаго союза: I союзъ: A=4500, D=3000, B=2250, G=2100; II союзъ: K=3900, L=1950, N=1500, M=1300; группа: X=1800, Y=900, Z=600. При равенствѣ голосовъ рѣшаетъ жребій. Если есть общіе кандидаты, голоса ихъ складываются. Для распредѣленія 4-хъ депутатскихъ мѣстъ между союзами и самостоятельной группой кандидаты располагаются

по величинѣ такъ наз. числа-сравнителя. За союзъ I подано 9600 голосовъ; это и будетъ число-сравнитель для высшаго кандидата союза, A. Для D число-сравнитель будетъ 9600 : 2=4800, для B оно 9600 : 3=3200, для G—9600 : 4=2400. За союзъ II подано 5400 голосовъ, слѣдовательно число-сравнитель K=5400; для L оно 5400 : 2=2700 и такъ далѣе. Располагая кандидатовъ по порядку величины числа-сравнителя получимъ: A=9600, K=5400, D=4800, B=3200, L=2700, G=2400 и т. д. Избранными окажутся A, K, D, B.— Сеймъ выработалъ далѣе: 3) *основной законъ, обезпечивающій* гражданамъ *свободу слова, собраній и союзовъ* (до этого времени полит. свободы не были гарантированы основнымъ закономъ); 4) *законопроектъ о печати*, отмѣняющій цензуру, устанавливающій явочный порядокъ для открытія типографій и книжныхъ магазиновъ и для изданія произведеній печати, судебную отвѣтственность за злоупотребленіе печатнымъ словомъ; 5) *законопроектъ о собраніяхъ*. Существенныя черты его слѣдующія: о собраніяхъ на общественныхъ мѣстахъ подъ открытымъ небомъ должно быть заявлено полиціи за 6 часовъ; вооруженныя лица не допускаются; полиція имѣетъ право присутствовать и распустить собраніе, если не соблюдаются установленныя полицейскія правила общественнаго спокойствія, или если предсѣдатель собранія не исполняетъ своихъ обязанностей (онъ не долженъ допускать рѣчей или рѣшеній явно преступныхъ). Собранія въ закрытыхъ помѣщеніяхъ и, вообще, ограниченныя числомъ участвующихъ, считаются частными и регламентаціи не подлежатъ; 6) *законопроектъ о союзахъ* различаетъ союзы зарегистрированные, имѣющіе права юридическаго лица, отъ незарегистрированныхъ. Первые подчиняются нѣкоторымъ регламентарнымъ требованіямъ, вторые никакой регламентаціи не подлежатъ. Для союзовъ, имѣющихъ военную организацію, сохранена концессіонная система (разрѣшаются сенатомъ). Членами союзовъ, преслѣдующихъ политическія цѣли, могутъ быть только финляндскіе граждане; 7) *законопроектъ объ отвѣтственности передъ сеймомъ должностныхъ лицъ* сводится къ праву запроса по поводу явно незаконныхъ распоряженій сенаторовъ и прокурора сената; запросъ долженъ быть письменный, подписанный не менѣе чѣмъ пятью депутатами. На затребованное сеймомъ по поводу запроса объясненіе должностное лицо отвѣчаетъ въ теченіе 10 дней. Сеймъ можетъ представить дѣло на Высочайшее благоусмотрѣніе или передать дѣло на разсмотрѣніе особаго высшаго суда.

Первые выборы въ новый сеймъ состоялись по всей странѣ одновременно 15 и 16 марта (нов. ст.) 1907 г. Изъ 880322 избирательн. записокъ подано: за соціалъ-демокр. 325357, старо-финновъ 241160, младо-финновъ 121930, шведскую народную партію (свекоманы) 110309, аграрный союзъ (партія мелкихъ собственниковъ крестьянъ, отдѣлившихся отъ младофинновъ) 45791, рабочихъ христіанскаго направленія 13434; разбилось по мелкимъ группамъ 21041, безпартійныхъ 6104. Избрано: соціалъ-демократовъ 80, старо-финновъ 58, младо-финновъ 25, свекомановъ (швед. нар. партія) 24, аграрнаго союза 11, рабочихъ христіанъ 2. Въ числѣ депутатовъ 19 женщинъ (отъ соціалъ-демократовъ 9, старо-финновъ 6, младо-финновъ 2, аграрн. союза 1, шведской партіи 1), 47 рабочихъ, 30 крестьянъ земледѣльцевъ, 20 народныхъ учителей, 11 мастеровъ, 3 типографщика. Изъ учителей 13—соціалъ-демократы. Изъ крестьянъ земледѣльцевъ 13 старо-финновъ, 12 младо-финновъ, 3 аграрнаго союза, 2 соц.-демократа. Рабочіе—всѣ соціалъ-демократы. Участвовало въ выборахъ около 75% избирателей. 22-го мая (нов. ст.) 1907 г. новый сеймъ былъ открытъ въ Гельсингфорсѣ. Государственная Дума и Финляндскій сеймъ обмѣнялись привѣтственными телеграммами.

А. В. Игельстромъ.

Финская музыка. — Родоначальникомъ финской народной музыки считается Вэйнэмейненъ, творецъ народнаго инструмента—кантелэ (см.). Отличительная черта ея—тоска. Тихая задумчивость финляндской природы «слышится», по выраженію З. Топеліуса, «въ монотонномъ церковномъ пѣніи и въ народныхъ пѣсняхъ». По словамъ Ив. Липаева, «специфически финскія черты мелодичности пѣсенъ проскальзываютъ сильно въ обрядовыхъ пѣсняхъ на толокѣ, т. е. помочи крестьянской, въ національно-плясовыхъ мелодіяхъ танца іенку. Въ нихъ есть разнообразіе и въ ритмѣ и въ мелодическихъ развитіяхъ и оборотахъ ихъ». Это подтверждается сборниками народныхъ пѣсенъ Крона, «Suomen Kansan Sävelmia» (1893 и 1900), пѣснями Нюландскаго края (Гельсингф., 1887 и 1893), сборникомъ «Det Sjungande Finland 50 Inhemska Sånger vid Pianoforte» (1869 и 71). Мелодическая особенность финской пѣсни, сохранившейся благодаря карельскимъ баянамъ Андрею Малину, Василію Кіелевайнену и Архипу Пертунену, заключается въ ея общемъ складѣ (древніе лады) и ритмическомъ дѣленіи ($^3/_4$, $^7/_4$). Только пѣсни, народившіяся подъ вліяніемъ шведской культуры, не отвѣчаютъ, бо́льшею частью, этимъ основнымъ принципамъ старинной финской пѣсни. Чѣмъ древнѣе пѣсня, тѣмъ менѣе она похожа на современную. Первые финскіе композиторы принадлежатъ къ исторіи финской музыки по своему происхожденію, но не по духу ихъ музыки. Такимъ является прежде всего Бергардтъ-Генрикъ Крузелль (Crusell, 1775—1838). Ни его опера «Маленькая рабыня», ни его популярные романсы на тексты изъ саги о Фритьефѣ Тегнера не заключаетъ въ себѣ ничего національнаго. Чѣмъ-то въ родѣ финскаго Кавоса является Fredrik Pacius. Онъ родился (въ 1809 г.) въ Гамбургѣ, но Финляндія сдѣлалась его второй родиной. Его считаютъ, безъ достаточнаго основанія, «отцомъ финской музыки». Его оперы «Охота Карла XII» и «Лорелей» хотя и пользуются мотивами, близко напоминающими финскую народную пѣсню, но то были лишь безсознательныя попытки, въ родѣ тѣхъ, какія предшествовали въ Россіи появленію Глинки. Финны чтутъ Пациуса какъ автора гимна «Vartland» (текстъ Рунеберга).

Съ художественной точки зрѣнія этотъ гимнъ равняется русскому гимну «Боже, царя храни» Львова; національнаго духа въ нихъ нѣтъ. Паціусъ написалъ еще другой гимнъ «Suomis sång». Конрадъ Ирве (1820—51), Эрстремъ (1801—50), Ингеліусъ и др. не нашли выраженій, характерныхъ для финской національной музыки. Съ бо́льшимъ успѣхомъ выступалъ на этомъ поприщѣ Карлъ Колланъ (1828—71)—прекрасно образованный эстетикъ и композиторъ. Его «Vasa marsch» (текстъ Топеліуса), «Sovalaisen laulu», «Рождественская пѣсня», «Несмѣтныя волны», «Звѣзды» написаны въ народномъ духѣ. Къ Коллану примыкаютъ Филиппъ фонъ-Шанцъ (1835—68), подъ управленіемъ котораго игралъ оркестръ, состоявшій изъ однихъ финновъ, Васеніусъ, Тавастшерна (1821—82), Карлъ Бергбоомъ, Рихардъ Фельтинъ, Мартинъ Вегеліусъ (1846—1906). Наконецъ появилась финская «національная школа», занявшая почетное мѣсто во всемірной исторіи музыки. Поворотъ этотъ совершился при дружныхъ усиліяхъ композиторовъ Зелима Пальмгрема, Армаса Ярнефельта, Оскара Мериканто, Эрика Мелартина, подъ предводительствомъ Роберта Каянуса и Яна Сибеліуса, при содѣйствіи писателей о музыкѣ Карла Флодина и Ильмари Крона. Національный элементъ особенно ярко выступаетъ въ сочиненіяхъ Сибеліуса. Развитію музыкальной жизни въ Финляндіи способствуетъ сравнительно большое число музыкальныхъ обществъ. Наиболѣе видное мѣсто между ними занимаетъ пѣвческое студенческое общество «M. M.» («Muntra musikanten», т. е. веселые музыканты). Членами этого кружка могутъ быть лишь студенты. Въ 1882 г. была основана Л. Боргстремомъ музыкальная школа (такъ назыв. консерваторія) и вмѣстѣ съ нею музыкальное общество. Въ гельсингфорсскомъ университетѣ учреждена каѳедра исторіи музыкальныхъ наукъ, занимаемая Ильмари Крономъ. См. D-r Karl Flodin, «Die Musik in Finnland» (1900); Ulmari Krohn, «Ueber die Art und Entstehung der geistlichen Volksmelodieen in Finnland» (1899); его же, «Ueber den $^5/_4$ Takt in finnischen Volksliedern» («Sammelband der Internat. Musikgesellschaft», 1900, IV т.); Oscar Byström, «Ur Medeltidens Kyrkosång i Sverige, Norge och Finland» (1903); Ив. Липаевъ, «Финская музыка» («Русская Музык. Газета», 1906, №№ 16, 17, 18, 19—20.

Н. Бернштейнъ.

Финчгау (Max Ritter von Vintschgau)—австрійскій физіологъ, род. въ 1832 г. близъ Инсбрука, изучалъ медицину въ Вѣнѣ, съ 1860 г. состоялъ проф. физіологіи въ Падуѣ, съ 1867 г.—въ Прагѣ и съ 1870 г.—въ Инсбрукѣ. Научные труды Ф. касаются преимущественно физіологіи органовъ чувствъ и нервной системы человѣка и позвоночныхъ животныхъ. Онъ напечаталъ между прочимъ: «Ricerche sulla struttura microscopica della Retina dell'Uomo, degli Animali vertebrati e dei Cefalopodi» («Sitz.-ber. mat.-naturw. Kl. Akad. Wiss. Wien», 1853); «Ueber die Wirkung des Physostigmins auf Amphibien» (ib., 1867); «Untersuchungen über die Frage, ob die Geschwindigkeit der Fortpflanzung der Nervenerregung von der Reizstärke abhängig ist» («Pflüg. Arch.», 1882 и 1887, 2 ч.); «Physiologische Analyse eines ungewöhnlichen Falles partieller Farbenblindheit» (ib., 1891—1896); «Die Folgen einer linearen Längsquetschung des Froschherzens» (ib., 1899) и пр.

Н. Н. А.

***Фирлингъ** (Георгъ Vierling)—нѣм. композиторъ: ум. въ 1901 г.

***Фискъ** (Джонъ Fiske)—амер. писатель: ум. въ 1901 г. Его новѣйшіе труды: «Through nature to God» (Л., 1899); «A century of science» (ib., 1899); «Old Virginia and its neighbours» (Бостонъ, 1897); «The Dutch and Quaker colonies in America» (ib., 1899).

Фительбергъ (Григорій)—русскій композиторъ и скрипачъ (род. въ 1879 г.). Написалъ симфонію (e-moll), увертюру, 2 фуги для струн. орк., тріо, 2 сонаты для фортеп. и скрипки, польскую рапсодію для фортеп., концертъ для скрипки съ орк., 2 сонаты для фортеп.

Фитингофъ-Шель (баронъ Борисъ Ивановичъ, Christoph Burhard von Vietinghof-Scheel, 1767—1829)—ботаникъ. Занимался изученіемъ русской флоры и совмѣстно съ Г. Ф. Гофманомъ издалъ въ Москвѣ «Hortus siccus Caucasicus». Имъ же дополненъ трудъ по лѣсоводству Крюгера фонъ-Крюгсгейма: «Forstwissenschaftliche Bemerkungen über die wesentlichsten Gegenstände der Forstverwaltung zur Verbesserung und beständigen Erhaltung der Wälder» (Дерптъ, 1806). Сочиненіе это Ф. снабдилъ примѣчаніями о культурѣ наиболѣе полезныхъ древесныхъ породъ въ Россіи и въ особенности въ Лифляндіи. Кромѣ того, онъ составилъ по карманному лѣчебнику графа Л. Бертольда изданное въ 1805 г. въ Мангеймѣ :Наставленіе, какимъ образомъ можно предохранить себя отъ поноса съ рѣзомъ и какъ поступать одержимымъ оною болѣзнью для совершеннаго отъ нея освобожденія» (Дерптъ, 1807; это сочиненіе, составленное Ф. для ремесленнаго сословія, было переведено на языки латышскій—О. Ф. Рюлемъ и эстонскій—Ф. Д. Ленцомъ). Ф. былъ членомъ-учредителемъ и президентомъ имп. спб. минералогическаго общества, президентомъ имп. человѣколюбиваго общества и членомъ многихъ другихъ обществъ.

Фитогеографія или *географія растеній* (см. VIII, стр. 390).—Послѣ выхода въ свѣтъ упомянутой статьи «Географія растеній» появился рядъ важныхъ работъ по Ф., почему статья эта нуждается въ нѣкоторыхъ дополненіяхъ. Важнѣйшими изъ этихъ работъ являются прежде всего «Географія растеній» Н. Бекетова (СПб., 1896), затѣмъ Schimper, «Pflanzengeographie auf physiologischer Grundlage» (1898), Варминга, «Распредѣленіе растеній» (экологическая географія растеній), появившаяся въ двухъ русскихъ переводахъ, и наконецъ, Schroeter und Kirchner, «Die Vegetation der Bodensee». По Энглеру въ переработкѣ Шретера область Ф. расчленяется слѣдующимъ образомъ: I. Флористическая Ф., устанавливающая составъ флоры

данной страны и распредѣленіе ея на округа (Bezirke), регіоны (Regionen) и формаціи,— преслѣдуетъ четыре главныя задачи: 1) составленіе списка растеній («Florenkatalog»), т. е. перечисленіе растеній данной области въ систематическомъ порядкѣ. 2) Разработку «статистической флористики», т. е. установленіе въ цифрахъ доли участія отдѣльныхъ семействъ въ флорѣ различныхъ областей и сравненіе этихъ областей на основаніи полученныхъ данныхъ. 3) «Физіономическая флористика», — задачу ея составляетъ характеристика растительныхъ формацій и изученіе ихъ распредѣленія по областямъ, регіонамъ и по сортамъ почвъ. 4) «Географическая флористика» — установленіе флористическихъ областей на основаніи данныхъ, полученныхъ двумя предыдущими отдѣлами. II. Физіологическая Ф.,—объясняетъ присутствіе составляющихъ данную флору растеній и ихъ свойства, основываясь на изученіи господствующихъ въ области условій существованія. Она работаетъ въ двухъ направленіяхъ: 1) физико-физіологическая Ф. изучаетъ зависимость географическаго распространенія растеній отъ климатическихъ и почвенныхъ условій. 2) Экологическая Ф. охватываетъ, во-первыхъ, вопросъ о приспособленности всей организаціи растенія къ окружающимъ его условіямъ существованія, т. е. къ окружающей живой и неживой природѣ, во-вторыхъ, экологическая Ф. показываетъ, какъ при сходныхъ внѣшнихъ условіяхъ возникаютъ типы растеній, снабженные одинаковыми приспособленіями и соединяющіеся въ одинаковыя или сходныя растительныя формаціи. Въ частности, эта отрасль Ф. распадается на два отдѣла: а) аутэкологическая Ф., т. е. экологія отдѣльныхъ видовъ, разсматриваемая съ точки зрѣнія ихъ географическаго распространенія. Задачей этого отдѣла Ф. является установленіе основныхъ климатически-почвенныхъ типовъ (гидрофиты или водолюбы, ксерофиты или сухолюбы, мезофиты, тропофиты), далѣе — установленіе типовъ зависимыхъ организмовъ, каковы ліаны, эпифиты, сапрофиты, паразиты и проч.; наконецъ—разработка вопроса о «жизненныхъ» или «вегетативныхъ формахъ», устанавливаемыхъ на основаніи облика, структуры и экологіи растеній (вѣчнозеленыя деревья, кустарники, многолѣтнія травы, однолѣтники и проч.). — b) Синэкологическая Ф. изучаетъ экологію растительныхъ сообществъ, взятыхъ въ цѣломъ. Вѣдѣнію синэкологической Ф. подлежатъ вопросы о возникновеніи формацій, объ условіяхъ ихъ поддержанія и объ измѣненіяхъ формацій; далѣе задачу этого отдѣла составляетъ изученіе экологіи составныхъ частей данной формаціи, равно какъ и изученіе экологическихъ свойствъ мѣстообитаній. III. Историческая Ф. (Entwickelungsgeschichtliche Pflanzengeographie) или эпіонтологія (Де-Кандоль) имѣетъ задачей выяснить связь нынѣшняго распредѣленія и организаціи растеній съ прошлымъ ихъ распредѣленіемъ, съ исторіей флористическихъ областей, равно какъ и съ генеалогіей отдѣльныхъ растительныхъ формъ. Она распадается на два подраздѣленія: 1) фитогеографическая исторія флоръ (Florengeschichtliche Pflanzengeographie), изучающая исторію развитія флористическихъ областей и 2) филогенетическая Ф., изучающая исторію растительныхъ типовъ въ связи съ ихъ распространеніемъ. Основной темой Ф. въ послѣднее время является установленіе фитогеографическихъ единицъ, которыя могли бы служить исходнымъ пунктомъ при изученіи науки. Различные изслѣдователи неодинаково подходятъ къ рѣшенію этой задачи. Бекетовъ, отрицая научную точность за всѣми вообще попытками группировки растеній по ихъ распредѣленію на земной поверхности, ограничивается установленіемъ 16-ти частныхъ «топографическихъ флоръ» (см. въ этомъ же полутомѣ, выше), соотвѣтствующихъ столькимъ же типичнымъ мѣстопребываніямъ. Каждое мѣстопребываніе онъ считаетъ такимъ образомъ фитотопографической единицей. Наряду съ этимъ, продолжало развиваться ученіе о растительныхъ формаціяхъ. Расчленяя это понятіе (см. «Растительныя формаціи» въ этомъ же полутомѣ, выше), рядъ фитогеографовъ (Друде, Варминъ, Шретеръ) сошлись на установленіи понятія объ «отдѣльномъ сочетаніи», какъ исходной единицѣ, «индивидуумѣ» въ Ф. Впослѣдствіи, однако, Варминъ предпочелъ отказаться отъ пользованія терминологіей, разработанной для ученія о формаціяхъ; вмѣсто формацій и ихъ подраздѣленій онъ говоритъ о «сообществахъ» и «классахъ сообществъ» (см. Сообщества растеній, въ этомъ же полутомѣ, выше). Въ частности, для экологической географіи растеній Варминъ въ качествѣ исходной единицы изслѣдованія береть даже не сообщество, а отдѣльныя «жизненныя формы», при чемъ сообщество состоитъ обыкновенно изъ ряда такихъ формъ. «Подобно тому какъ виды, говоритъ Варминъ, являются единицами, съ которыми приходится считаться систематической ботаникѣ, жизненныя формы (вегетативныя формы) оказываются единицами, играющими главную роль въ экологической географіи растеній». Подъ жизненной формой Варминъ понимаетъ извѣстный типъ приспособленности растенія къ внѣшнимъ условіямъ, его «эфармонію». Представителями особыхъ жизненныхъ формъ являются, напримѣръ, травянистый многолѣтникъ, вѣчнозеленое дерево, дерево съ опадающей листвой и какъ бы различны ни были въ систематическомъ отношеніи растенія, обладающія одинаковыми въ этомъ смыслѣ свойствами, они образуютъ, съ экологической точки зрѣнія единый типъ, отправную точку экологическаго изслѣдованія. См. также статьи: «Экологическая географія растеній» (LX, 254), «Растительныя формаціи», «Растительныя зоны», «Растительныя области», «Сообщества растеній», въ этомъ же полутомѣ, выше, «Формаціи климатическія», ниже. *В. Арк.*

Фитографія — мало употребительный терминъ, означающій описательную ботанику, включая сюда систематику растеній.

Фитоптъ (Phytoptidae) — клещи, приближающіеся по своей удлиненной формѣ тѣла къ пятиусткамъ и паразитирующіе на

растеніяхъ. Двѣ заднія ножки длинныя, двѣ переднія—короткія. Клещи эти вызываютъ на листьяхъ многихъ деревьевъ вздутія, покрытыя пушкомъ и сходныя по виду съ орѣшками орѣхотворокъ. Эта болѣзнь называется Erinaeum. Phytoptes vitis—вызываетъ подобныя образованія на листьяхъ винограда; другіе виды—на другихъ растеніяхъ. Они же вызываютъ на листьяхъ липы образованіе сплющенныхъ мѣшечковъ, складчатость или свертываніе листьевъ, образованіе нѣкоторыхъ наростовъ на корѣ, а также такъ наз. «оспу» грушевыхъ листьевъ, обусловливаемую патологическимъ разрастаніемъ срединной паренхимы листа и весьма вредную для растенія. Организація этихъ клещей мало изучена, какъ и мѣры борьбы съ ними.

Фитотопографія или *топографія растеній* есть отрасль фитогеографіи (географіи растеній), изучающая распредѣленіе (repartitio) растеній въ области ихъ географическаго распространенія (area geographica). См. «Географія растеній» (VIII, стр. 390) и «Топографическія флоры» (выше).

***Фитцтумъ фонъ-Экштедтъ** (Карлъ-Фридрихъ графъ Vitztum von Eckstädt)—австр. дипломатъ и писатель: ум. въ 1895 г.

***Фицпатрикъ** (Вильямъ-Джонъ Fitzpatrick)—англ. (ирландскій) историкъ: ум. въ 1895 г.

Фіолетъ-имперіалъ—см. Краски органическія искусственныя (XVI, 526).

Фіолетъ Перкина — см. Мовеинъ, Фіолетовыя краски и Краски органическія искусственныя.

***Фіорелли** (Джіузеппе Іосифъ Fiorelli)—итал. археологъ: ум. въ 1896 г.

Флавантренъ—вмѣстѣ съ *индантреномъ* и др. принадлежитъ къ своеобразному ряду красящихъ веществъ, по своему происхожденію тѣсно примыкающихъ къ производнымъ антрахинона, а по структурѣ азотистаго хромофора относящихся къ азинамъ. Оба эти пигмента были открыты въ 1901 г. Бономъ на Баденской анилиновой и содовой фабрикѣ. Исходнымъ матеріаломъ для ихъ приготовленія служитъ β-амидоантрахинонъ; послѣдній (10 ч.) сплавляется съ твердымъ ѣдкимъ кали (20—50 ч.) въ теченіе $^1/_2$ часа при 250° Ц. Готовый плавъ вываривается въ водѣ; осаждающійся при этомъ пигментъ отфильтровывается и промывается. Онъ можетъ быть очищенъ кристаллизаціей изъ хинолина. Въ цѣляхъ повышенія выхода синяго пигмента — *индантрена* — полезно къ плаву прибавлять нѣкоторое количество селитры (2 ч.). Нагрѣваніе плава до болѣе высокой температуры 330—350° ведетъ къ образованію желтаго пигмента—*флавантрена*. Послѣдній можетъ быть полученъ также изъ индантрена, при обработкѣ кислыми окислителями. Строеніе индантрена выяснено Шоллемъ; обстоятельное изслѣдованіе послѣдняго подтвердило первоначальныя предположенія Бона, что индантренъ представляетъ не что иное, какъ дигидроантрахиноназинъ; его эмпирическая формула—$C_{28}H_{14}O_4N_2$. Индантреновые пигменты пригодны для крашенія и печатанія растительныхъ волоконъ всякаго рода, въ особенности хлопка и льна. Способъ примѣненія индантреновыхъ пигментовъ очень напоминаетъ крашеніе въ индиговыхъ кубахъ: пигментъ долженъ быть переведенъ въ растворимое соединеніе при помощи возстановителя въ щелочномъ растворѣ. Различіе же состоитъ прежде всего въ томъ, что щелочность куба для индантреновыхъ пигментовъ должна быть значительно выше,—обстоятельство, препятствующее пользоваться этими пигментами для животныхъ волоконъ. Дальнѣйшую особенность составляетъ способъ закрѣпленія пигмента на волокнѣ: въ то время, какъ бѣлое индиго окисляется на волокнѣ въ синее подъ вліяніемъ воздуха, возстановленный индантренъ закрѣпляется уже прямо въ ваннѣ, и окисленія воздухомъ не требуется. Въ качествѣ возстановителей для индантреновыхъ пигментовъ наилучшими оказываются натріевый гидросульфитъ и ронгалитъ (см. доп.), которые, въ соединеніи съ ѣдкимъ натромъ, легко и полностью переводятъ пигментъ въ растворъ. Особенностью индантреновыхъ пигментовъ является еще то, что продукты ихъ возстановленія, соотвѣтствующіе лейкосоединеніямъ другихъ пигментовъ, не безцвѣтны, а интенсивно окрашены въ щелочномъ растворѣ въ синій, фіолетовый и коричневый цвѣта. Это особенное свойство проистекаетъ изъ наличности въ частицѣ хромофорныхъ группировокъ двоякаго рода: хинонной и азиновой. Окраски индантрена оказываются выдающимися по прочности къ свѣту, мытью, щелочамъ и кислотамъ; только относительно хлора индантренъ оказывается малостойкимъ и зеленѣетъ подъ вліяніемъ бѣлильныхъ растворовъ; однако, первоначальный цвѣтъ возстановляется гидросульфитомъ. Цѣнныя техническія свойства индантрена сразу выдвинули его въ первые ряды среди искусственныхъ органическихъ пигментовъ; только сравнительно высокая стоимость окрасокъ мѣшаетъ индантрену сдѣлаться также и однимъ изъ самыхъ употребительныхъ пигментовъ въ области крашенія и печатанія хлопчатобумажныхъ издѣлій.

В. Шапошниковъ.

***Флавіанъ** (въ мірѣ Николай *Городецкій*)—съ 1903 г. митрополитъ кіевскій и галицкій. См. Л. Багрецовъ, «Членъ св. синода, высокопреосв. Ф., архіепископъ харьковскій и ахтырскій, и вступленіе его на каѳедру харьковской епархіи» (Харьковъ, 1901).

Флайшгансъ (Вацлавъ Flajšhans)—историкъ чешской литературы, проф. чешскаго унив. въ Прагѣ. Род. въ 1866 г.; написалъ рядъ статей о Краледворской и Зеленогорской рукописяхъ, описалъ чешскія рукописи русскихъ и шведскихъ библіотекъ (1897), составилъ популярную исторію чешской литературы («Písemnictví české slovem a obrazem od nejdávnějších dob až po naše časy», 1899). Подъ ред. Ф. въ изданіи чешской академіи выходитъ первое научное собраніе сочиненій Я. Гуса; съ нимъ связаны замѣчательныя въ методологическомъ отношеніи подготовительныя работы Ф. надъ установленіемъ текстовъ, особенно «Literarní činnost M. Jana Husi».

Флайшленъ (Цезарь)—соврем. нѣмецкій поэтъ и романистъ. Уроженецъ Швабіи (Вюртемберга), Ф. сохранилъ въ своемъ творчествѣ отголоски той среды, съ которою онъ сроднился въ годы дѣтства и юности; у него есть даже стихотворенія, написанныя на мѣстномъ діалектѣ (напр. «Haselnussroi»). Ему принадлежатъ циклы стихотвореній, между прочимъ—стихотвореній въ прозѣ («Im Schloss der Zeit», «In Alltag und Sonne»—1898 г., и др.), романы и повѣсти («Professor Hardtmut», «Jost Seyfried» и др.), пьесы, журнальныя статьи. Не только въ стихотвореніяхъ, но даже въ романахъ, напр. въ «Іостѣ Зейфридѣ» (1905) Ф. отражаетъ свои собственныя ощущенія, мысли, чувства. Его произведенія отличаются простотою, ясностью, отсутствіемъ всего искусственнаго, загадочнаго, утонченнаго; общій тонъ ихъ—спокойный, трезвый, искренній, типично нѣмецкій: Ф. называли иногда «самымъ нѣмецкимъ» (der deutscheste) изъ современныхъ лириковъ Германіи. Къ новымъ теченіямъ въ области литературы и искусства Ф. относится отрицательно. Ему не выпало на долю особенно крупнаго успѣха, да онъ и не стремился къ этому; но критика отнеслась къ нему, въ общемъ, сочувственно. Пьеса Ф. «Martin Lehnhardt» изображаетъ конфликтъ между правовѣрнымъ фанатикомъ-протестантомъ и его племянникомъ, кандидатомъ богословія, шире смотрящимъ на вещи, хотя, *въ своемъ родѣ*, тоже религіознымъ человѣкомъ,—конфликтъ, взятый авторомъ изъ швабской дѣйствительности. *Ю. В.*

***Фландренъ** (Жанъ-Поль)—художникъ: ум. въ 1902 г.

Флегма—см. Винокуреніе (VI, 476).

Флейца—см. Малярное дѣло (XVIII, 515).

Флейшеръ (Оскаръ)—нѣмецкій историкъ музыки, профессоръ берлинск. университета (род. 1856 г.). Главныя его произведенія: «Das Accentuationssystem Notkers in seinem Boetius» (1883); «Denis Gaultier» (этюдъ по лютневой музыкѣ, 1886); «Die Bedeutung der internationalen Ausstellung» (1892); «Für Musik und Theater in Wien» (1893); «Neumen-Studien»; «Wilhelm Amadeus Mozart» (1899).

***Флекейзенъ** (Альфредъ Fleckeisen)—нѣм. филологъ: ум. въ 1899 г.

Флемингъ (John Ambrose Fleming)—англійскій физикъ и электротехникъ, родился въ 1849 г. Въ 1873—4 г. былъ ассистентомъ въ Royal College of Chemistry, затѣмъ преподавателемъ физики и химіи въ колледжѣ въ Челтингемѣ. Въ 1877 г. перешелъ въ лабораторію Максвелля въ Кембриджѣ, подъ руководствомъ котораго участвовалъ въ знаменитыхъ работахъ, предпринятыхъ британской ассоціацей для установленія единицы электрическаго сопротивленія. Въ 1879 г. получилъ степень доктора, затѣмъ (1881) профессуру физики въ унив. въ Нотингемѣ, но вскорѣ перешелъ на практическую дѣятельность по электротехникѣ. Въ 1885 г. Ф. былъ призванъ на вновь учрежденную каѳедру электротехники при University College въ Лондонѣ. Работы Ф., напечатанныя главнымъ образомъ въ «Proceedings of the Royal Society», относятся почти исключительно къ вопросамъ электричества и магнетизма; многія изъ нихъ относятся къ теоріи электрическихъ измѣреній и теоріи лампъ накаливанія. Весьма извѣстенъ рядъ работъ Ф. совмѣстно съ Дюаромъ (1892—1900) надъ электрическими и магнитными свойствами веществъ при весьма низкихъ температурахъ. Изъ книгъ Ф. слѣдуетъ указать: «The alternate current transformer» (2 тома), основное сочиненіе по теоріи трансформаторовъ; «Short lectures to electrical artizans» (3 изд. 1893 г.) и «A Handbook for the electrical laboratory and testing room» (I томъ, 1901) Ф. извѣстенъ также, какъ искусный популяризаторъ научныхъ вопросовъ и его публичныя лекціи по вопросамъ электричества пользуются въ Англіи огромнымъ успѣхомъ.

Фликованіе, *фликовка*—см. Позолота.

Флоретъ—см. Филозель.

Флористическія области—см. Растительныя области (выше).

Флористическія царства. — Въ системѣ Ф. областей (см. Растительныя области, въ этомъ же полутомѣ, выше) крупныя подраздѣленія именуются нерѣдко Ф. царствами (Regnum, Florenreich). Однако, различные авторы понимаютъ подъ этимъ названіемъ далеко не однѣ и тѣ же части земной поверхности, что видно уже изъ того, что Скау насчитывалъ 22 царства, Энглеръ—четыре, Друде—пятнадцать.

Флоролъ—см. Фенолы (XXXV, 478).

Флуореникарбоновая кислота—см. Флуореновыя кислоты.

Флуоритъ = плавикъ или плавиковый шпатъ.

***Флурансъ** (Леопольдъ Flourens). Наш.: «Organisation judiciaire et administrative de la France et de la Belgique 1814 — 75» (П., 1875); «Alexandre III, sa vie, son oeuvre» (П., 1894; интересные матеріалы для исторіи франко-русскаго союза). Вновь избранъ въ палату депутатовъ, какъ «независимый республиканецъ», въ дѣйствительности націоналистъ, въ 1902 г., скомпрометированъ въ дѣлѣ Эмберовъ (XL, 711) и сошелъ со сцены. *В. В—въ.*

Флюсъ — см. Стеклянное производство (XXXI, 586).

Флютбетъ—см. Шлюзъ.

Фогель (Гуго Vogel)—нѣмецкій живописецъ, ученикъ Гебгардта и В. Зона въ Дюссельдорфѣ и Лефевра въ Парижѣ. Род. въ 1855 г. Живетъ въ Берлинѣ, гдѣ былъ профессоромъ въ академіи худ. Пишетъ историческія и жанровыя картины въ манерѣ новѣйшихъ колористовъ; особенно удачны его портреты. Наиболѣе извѣстныя его произведенія: «Тихая работа» (1888), «Мать и дитя въ бесѣдкѣ» (въ берлинск. національ. галл.), «Промышленность, поддерживаемая рабочей силой» (въ галл. Равенѣ, въ Берлинѣ), «Вечерній покой» (въ магдебургск. музеѣ), «Проповѣдь Лютера въ Вартбургѣ» (въ гамбургск. музеѣ), портретъ бургомистра Дункера (въ берлинск. городской ратушѣ).

***Фогель** (Іаковъ Vogel)—швейцарскій писатель: ум. въ 1899 г.

Фогель (Карлъ Адольфъ Vogel) — бельгійскій композиторъ (1808—92), авторъ оперъ: «Le podestat» (1833); «Le siège de Leyde» (1847); «La moissonneuse» (1853); «Rompons» (1857); «Le nid de cigognes» (1858); «Gredin de Pigoche» (1866); «La fille du roi» (1875). Очень распространена была пѣсня Ф. въ честь іюльской революціи.

Фогель (Эмиль Vogel)—нѣмецкій историкъ музыки (род. 1859 г.). Главные его труды: «Claudio Monteverdi»; «Marco di Gagliano und das Florentiner Musikleben von 1570—1650»; «Bibliothek der gedruckten weltlichen Vokalmusik Italiens aus den Jahren 1500—1700».

***Фойгтель** (Карлъ-Эдуардъ-Рихардъ Voigtel)—нѣм. архитекторъ: ум. въ 1902 г.

Фокковъ (Николай Ѳедоровичъ, 1838—1902) — филологъ. Окончилъ курсъ въ спб. университетѣ; преподавалъ древніе языки, былъ окружнымъ инспекторомъ спб. учебнаго округа и членомъ ученаго комитета министерства народнаго просвѣщенія (1880—84), позже—профессоромъ классической филологіи въ унив. св. Владиміра и въ нѣжинскомъ историко-филологическомъ институтѣ. Его труды: «Грамматика греческаго языка» (СПб., 1870); «Къ чтенію церковнаго греческаго текста» (Кіевъ, 1886); «Къ синтаксису греческаго новозавѣтнаго языка и византійскаго» (М., 1887). Перевелъ, съ примѣчаніями, «Исторію философіи» Ибервега (т. I, ч. I, СПб., 1876).

Фолбахъ (Фрицъ Volbach)—нѣмецкій писатель о музыкѣ (род. 1861 г.). Главныя его композиціи и литературные труды: «Ostern» (symphonische Dichtung für Orgel und Orchester); «Es waren zwei Königskinder»; «Alt-Heidelberg, du Feine»; циклъ балладъ «Vom Pagen und der Königstochter»; «Raffael» (для хора, органа и орк.); Reigen для женск. хора, соло-тенора и фортеп.; «Lehrbuch der Begleitung des gregorianischen Gesanges»; біографія Генделя. *Н. Б—нъ.*

***Фольльмаръ** (Георгъ фонъ Vollmar) — герм. политич. дѣятель. На дрезденскомъ партейтагѣ 1903 г. былъ въ числѣ бернштейніанцевъ и произнесъ рѣчь, являвшуюся наиболѣе сильнымъ принципіальнымъ обоснованіемъ бернштейніанства. Высказался за предъявленіе соц.-дем. претензій на постъ вице-президента рейхстага. На бременскомъ партейтагѣ 1904 г. Ф. выступилъ (вмѣстѣ съ Бебелемъ) противъ предложенія К. Либкнехта (сына) вести въ арміи агитацію противъ милитаризма. Выпустилъ брошюру: «Lehren und Folgen der letzten Reichstagswahlen» (1905). На русскій яз. переведены его брошюры: «Внутренняя политика Германіи и соц.-дем.» (СПб., 1906); «Соціальная политика въ Германіи и Франціи» (Кіевъ, 1906); «Современный реформизмъ» (М., 1906). *В. В—въ.*

Фольцъ (Іоаннъ Христофъ Вильгельмъ Volck) — богословъ. Род. въ 1835 г. Былъ проф. въ Дерптѣ и Эрлангенѣ; теперь читаетъ экзегетику Ветхаго Завѣта въ Ростокѣ. Главные его труды: «Der Chiliasmus» (1869); «Commentar zum Buch Hiob und Prediger Salomonis» (въ «Kurzgefassten Commentar zum alten Testament von Strack-Zöckler», Мюнхенъ, 1889); «In wie weit ist der heiligen Schrift Irrtumslosigkeit zuzuschreiben?» (Дерптъ, 1883); «Heilige Schrift und Kritik» (Лпц., 1897); «Die Urgeschichte nach Genesis Cap. 1—11» (Барменъ, 1897); «Christi und der Apostel Stellung zum Alten Testament» (Лпц., 1900).

***Форбесъ** (Эдвинъ Forbes)—сѣв.-американскій живописецъ и граверъ: ум. въ 1895 г.

Форé (Габріэль Урбанъ Fauré)—французскій композиторъ. Главныя его сочиненія: оркестровая сюита; симфонія въ d-moll; Requiem; хоръ Джинновъ; музыка къ «Венеціанскому купцу»; скрипичный концертъ; фортеп. и струнные квартеты; віолончельная соната, элегія для віолончели, сборникъ la bonne chanson, дуэты, романсы. *Н. Б—нъ.*

***Форестье-Валькеръ** (сэръ Фредерикъ Forestier-Walker)—англ. генералъ: въ 1899—1900 гг. распоряжался путями и средствами сообщенія на театрѣ войны съ бурами.

Форжемоль де Босткенаръ (Леонардъ Леопольдъ Forgemol de Bostquenard)—франц. генералъ: ум. въ 1897 г.

Формаціи климатическія (ботан.). —Шимперъ группируетъ растительныя формаціи (см. въ этомъ же полутомѣ, выше) въ три крупныя группы: 1) деревянистая растительность, 2) травянистыя поля и 3) пустыни. Эти группы, существованіе которыхъ связано прежде всего съ климатическими условіями, Шимперъ называетъ Ф. климатическими. Главныя подраздѣленія климатическихъ Ф. таковы: I. Деревянистая растительность (Gehölz). Если она составлена сплошь изъ деревьевъ, то называется лѣсомъ; если кустарники развиваются въ такомъ обиліи, что отдѣльно стоящія деревья не соприкасаются уже своими кронами, то говорятъ о «лѣсокустарникѣ» (Buschwald, Gebüsch). Наконецъ, третью категорію деревянистой растительности составляютъ кустарники. II. Въ травянистыхъ поляхъ существеннѣйшую основу составляетъ коверъ многолѣтнихъ злаковъ. Другія травы, даже если онѣ не менѣе многочисленны, чѣмъ злаки, играютъ лишь подчиненную роль, такъ какъ существованіе формаціи покоится главнымъ образомъ на ея злаковомъ покровѣ (это общее правило остается, надо замѣтить, не безъ исключеній; см. напр. «Травянистая луговина» въ этомъ же полутомѣ, выше). Гигрофильныя и тропофильныя (см. Тропофильная растительность, выше) травянистыя поля именуются лугами, ксерофильныя—степями, ксерофильныя травянистыя равнины съ стоящими по одиночкѣ деревьями называются саваннами. III. Если климатическія условія, вслѣдствіе слишкомъ сильной сухости или холода, являются неблагопріятными для всякой растительной жизни, то различія между типами деревянистой и травянистой растительности, едва влачащими свое существованіе, въ значительной мѣрѣ стушевываются. Въ такихъ мѣстностяхъ, получающихъ названіе пустынь, селятся лишь тѣ растенія, какъ деревянистыя, такъ и травянистыя, которыя въ состояніи еще выдер-

жать борьбу съ неблагопріятными условіями существованія. Наконецъ, переходы отъ пустынь къ деревянистой растительности и къ травянымъ полямъ называютъ полупустынями.

Формаціи растительныя — см. Растительныя формаціи въ этомъ же полутомѣ, выше.

Формипъ—см. Уротропинъ.

Формоза—терр. Аргентинской респ., между рр. Пилькомахо (Pilcomayo) и Бермехо —притоками р. Парагвая и Парагваемъ; занимаетъ большую, мало изслѣдованную равнину Чако Централь; 107258 кв. км., 6094 жит. (около 0,056 чел. на 1 кв. км.). Гл. городъ того же имени на правомъ берегу Парагвая, 1537 жит. Ф. присоединена къ Аргентинѣ послѣ похода ген. Викторика въ 1884—5 гг. противъ индѣйскихъ племенъ, населявшихъ Чако.

Формула цвѣтка — выражаетъ его строеніе. Для этой цѣли употребляются еще и діаграммы, но преимущество формулъ внѣ всякаго сомнѣнія, такъ какъ онѣ обобщаютъ отдѣльные случаи строенія. При построеніи формулы цвѣтка всѣ части послѣдняго разсматриваются какъ видоизмѣненіе листьевъ, такъ что самый цвѣтокъ является лишь ихъ совокупностью. Цвѣтоножка при этомъ не принимается въ соображеніе, такъ какъ считается только органомъ, несущимъ цвѣтокъ, а потому одинаковымъ во всѣхъ случаяхъ строенія цвѣтовъ. Отсюда формула всякаго цвѣтка выражается прежде всего такъ: F=Sf, гдѣ S есть сумма частей цвѣтка, а f (листочекъ) отдѣльныя части его. Эта формула разлагается обыкновенно на нѣсколько членовъ по числу отдѣльныхъ круговъ въ цвѣткѣ, соединяемыхъ знакомъ сложенія. Каждый членъ обозначается особою буквою, обыкновенно первою латинскою или (въ русской морфологіи растеній) русскою буквою названія самаго круга, а около этой буквы ставится числовой или буквенный коэффиціентъ, показывающій число одинаковыхъ частей въ данномъ кругу. Для обозначенія круговъ употребляются слѣдующіе знаки: K—обозначаетъ чашечку, C—вѣнчикъ, A—андроцей, G—гинецей, а въ русскихъ формулахъ ставятся такія соотвѣтствующія буквы: Ч (чашечка), В (вѣнчикъ), А (андроцей), Г (гинецей). Очень часто у цвѣтовъ бываетъ по нѣсколько круговъ одного и того же наименованія, напр., по нѣсколько круговъ тычинокъ, лепестковъ, чашелистиковъ и т. д. Въ формулѣ эти равнозначущіе круги обозначаются повтореніемъ одной и той же буквы, но со знакомъ, указывающимъ послѣдовательность ихъ расположенія. Такъ, напр., 3A+3A′ обозначаетъ такой андроцей, въ которомъ два круга и въ каждомъ по 3 тычинки. То же самое отмѣчается иногда и такъ, что впереди ставится одна общая буква, обозначающая наименованіе круговъ, а за нею повторно пишется цифра, указывающая на число частей въ каждомъ кругѣ, такъ что приведенная формула можетъ быть выражена еще слѣдующимъ образомъ: A3+3 или такъ A (3+3). Если какіе-нибудь члены однихъ и тѣхъ же круговъ срастаются между собою, то соотвѣтствующіе имъ знаки въ формулѣ ставятся въ скобки [ ]. Такъ напр., формула цвѣтка у Endyomion, выражаемая такъ —F=3[K+A]+3[C+A′]+[3G] — свидѣтельствуетъ о томъ, что въ этомъ цвѣткѣ три тычинки перваго круга срастаются съ тремя чашелистиками, три тычинки другого круга—съ тремя лепестками, а гинецей состоитъ изъ трехъ сросшихся между собою плодолистиковъ. Помѣщеніе всей формулы цвѣтка обозначаетъ, что у него завязь нижняя. То же самое выражается иногда постановкой черты надъ или подъ знакомъ гинецея. Формула строенія цвѣтка у ириса (Iris), обладающаго нижнею завязью можетъ быть въ силу этого выражена такъ F=[3K+3C+3A+3G] или $3\underline{K}+3C+3A+3\underline{G}$. Расположеніе однихъ членовъ цвѣтка противъ другихъ, столь ясно различимое на діаграммахъ, въ формулахъ цвѣтовъ иногда совсѣмъ не выражается, или же отмѣчается такъ, что буква супротивнаго члена ставится въ видѣ показателя внизу у буквы того члена, противъ котораго онъ лежитъ. Согласно этому A_k обозначаетъ тычинку, супротивную чашелистику. Неопредѣленное число частей въ кругѣ обозначается знакомъ ∞, а зигоморфные цвѣты—↾. Для обозначенія открытаго плодолистика знакъ гинецея посереди̇нѣ перечеркивается (G). Приведемъ теперь для примѣра нѣсколько формулъ цвѣтовъ:

Однодольныя.

Colchicum . . . . . F=3K+3C+3A+3A′+3G.
Tulipa . . . . . F=3K+3C+3A+3A′+[3G].
Eriocaulon (мужской цвѣтокъ) . . . . . F_m=2K+2C+A[2+2].
» (женскій цвѣтокъ) . . . . . F_f=2K+2C+[2G].
Hyacinthus . . . . . F=[3K+3C+3A+3A′]+[3G].

Двудольныя.

Sedum . . . . . F=5K+5C+A[5+5]+5G.
Lychnis . . . . . F=[5K]+5C+5A+5A′+[5G].
Primula . . . . . F=[5K]+[5C+$5A_c$]+[5G].
Spiraea . . . . . F=[5K+5C+5A+5A′+5.2A_c]+5G.
Juglans regia . . . . . F_m=[2K+2K′+(6—20)A].
. . . . . F_f=[2K+2K′+2G].

Изъ этихъ формулъ ясно слѣдуетъ, что для большинства случаевъ можно составить такую общую формулу строенія цвѣтка: $F=mK+nC+pA+pA'+qG$.

Литература. Ванъ-Тигемъ, «Общая ботаника» (переводъ съ франц., Москва, 1901); Варминга, «Систематика растеній» (перев. съ датскаго); Палладинъ, «Морфологія и систематика растеній» (СПб., 1905).

И. Л. С.

Форреръ (Лудвигъ Forrer)—швейцарскій политическій дѣятель и адвокатъ (род. въ 1845 г.). Въ 1891 г. защищалъ на судѣ дѣятелей тессинской революціи. Въ 1870—1900 гг. (съ перерывами) членъ и нѣсколько разъ президентъ цюрихскаго кантональнаго совѣта; въ 1874—1900 гг. членъ и нѣсколько разъ президентъ швейцарскаго національнаго совѣта. Въ 1890 г. онъ провелъ черезъ оба совѣта проектъ страхованія отъ болѣзней и несчастныхъ случаевъ, который, однако, былъ отвергнутъ референдумомъ. Состоитъ профессоромъ желѣзнодорожнаго права въ бернскомъ университетѣ и членомъ бундесрата.

***Форрестъ** (Александръ Forrest) — австр. путешественникъ: ум. въ 1901 г.

***Форрестъ** (Джонъ Forrest)—австралійскій политическій дѣятель. Съ 1890 по 1901 г. былъ первымъ министромъ зап. Австраліи, въ 1903—04 гг. министромъ внутреннихъ дѣлъ въ общеавстралійскомъ кабинетѣ Декина (консервативно-протекціонистскомъ). Написалъ: «Explorations in Australia» (Лондонъ, 1875); «Notes on Western Australia» (Л., 1883—85).

В. В—въ.

Форсейтъ (Вильямъ Forsyth, 1818—1879)—англійскій публицистъ. Главные его труды: «A Letter on lay patronagy in the church of Scotland» (1867); «The Province and work of voluntary charitable agencies in the management of the poor» (1877); «The Martyrdom of Kelavane» (1867); «Idylls and Lyrics» (1872).

Форсманъ (Іакко Оскаръ Forsman)—финляндскій политическій дѣятель (1839—99). Состоялъ профессоромъ уголовнаго права въ гельсингфорсскомъ университетѣ; былъ однимъ изъ видныхъ представителей финноманской партіи. Его труды: «О необходимой оборонѣ въ уголовномъ правѣ» (первая юридич. диссертація по-фински, Гельсингфорсъ, 1874) и «Исторія финскаго законодательства» (Гельс., 1896).

В. В—въ.

***Форссель** (Гансъ Людвигъ)—шведскій историкъ и госуд. дѣятель: ум. въ 1901 г.

Форстерить — минералъ изъ группы оливина, представляющій собой чистый силикатъ магнезіи: Mg_2SiO_4.

***Фортисъ** (Александро Fortis) — итал. политическій дѣятель; съ марта 1905 г. по февраль 1906 г. былъ главою умѣренно-либеральнаго кабинета.

***Фортунатовъ** (Алексѣй Михайловичъ)—анатомъ: ум. въ 1905 г.

***Фортунатовъ** (Ѳедоръ Николаевичъ)—писатель, род. въ 1814 г., ум. въ 1872 г. Въ т. XXXVI, на стр. 323, Ф. ошибочно названъ Ѳедоромъ Никитичемъ.

Форштетеръ (Людвигъ Григорьевичъ)—врачъ (род. въ 1849 г.); образованіе получилъ на медицинскомъ факультетѣ варшавскаго университета; съ 1881 г. старшій врачъ больницы въ Бѣлостокѣ. Ф. для лѣченія струею горячаго и холоднаго воздуха въ видѣ душей изобрѣлъ спеціальный приборъ «калоризаторъ» и «фригоризаторъ». Для лѣченія разстройства координаціи при tabes способомъ Френкеля онъ придумалъ рядъ приборовъ. На всемірномъ съѣздѣ врачей въ Парижѣ 1889 г. Ф. продемонстрировалъ свой новый приборъ «бактеріометръ», служащій для количественнаго бактеріологическаго изслѣдованія воздуха. Въ началѣ 1906 г. Ф. опубликовалъ свой новый приборъ «sphigmocardioscop», показывающій наглядньмъ образомъ важнѣйшія физіологическія правила дѣятельности сердца, въ связи съ правилами образованія пульсовыхъ волнъ и т. п. Напечаталъ: «Дѣйствіе алкалоида и дубоизина на сердце лягушки» («Унив. Изв. Унив. св. Владиміра», 1880 и отдѣльно); «Synoptische Tafeln zur Diagnostik der Herzklappenfehler nebst anatomisch physiologische Schemata des Circulationsapparates für Aerzte und Studierende» (Берл., 1901, переведено на русск. и польск. языки).

Форъ (Поль)—современный французскій поэтъ. Род. въ 1872 г. Первые самостоятельные поэтическіе опыты Ф. относятся къ 1895 г.; въ слѣдующемъ затѣмъ году вышла въ свѣтъ первая серія «Французскихъ балладъ» (Ballades françaises), на которыхъ основывается извѣстность Ф. Оригинальна самая форма, какую имѣютъ произведенія Ф.: это нѣчто среднее между стихомъ и прозою, благозвучная рѣчь съ опредѣленнымъ ритмомъ, но безъ обычнаго дѣленія на риемованныя строчки. За первою серіей балладъ послѣдовали другія, съ очень разнообразнымъ содержаніемъ, взятымъ частью изъ современной жизни, частью изъ прошлаго Франціи, или изъ античнаго міра: «Montagne. Forêt. Plaine. Mer», «Le roman de Louis XI», «Les idylles antiques», «L'amour marin», «Paris sentimental, ou le roman de nos vingt ans» (весьма оригинальное произведеніе, тѣсно связанное съ парижскою дѣйствительностью, мѣстами очень поэтичное).—Ср. Van-Bever et Léutaud, «Poètes d'aujourd'hui» (1900). Одна изъ лучшихъ балладъ Ф.— «Cette fille, elle est morte, est morte dans ses amours» переведена на русскій яз. О. Н. Чюминою.

Ю. В.

Фостеръ (Джонъ Уельсъ Foster, 1815—1873) — сѣверо-американскій инженеръ; въ 1837—38 гг. работалъ на геологическихъ съемкахъ въ штатѣ Огайо, въ 1849 г. вмѣстѣ съ Уайтнеемъ на съемкахъ въ мѣдномъ районѣ штата Мичигана. Напечаталъ: «Report on the geology and topography of the Lake Superior Land District in the State of Michigan» (Вашингтонъ, 1850—59, 2 т.); «The Mississippi valley» (Чикаго, 1869) и «Prehistoric races of the United States of America» (ib., 1873, 4-е изд. 1878).

Фостремъ (Альма Августовна Fo ström-Rode)—извѣстная финская пѣвица (р.

1861 г.), ученица Ниссенъ-Саломонъ. Пѣла въ Москвѣ на казенной сценѣ (1890—99).

Фосфазобензолъ — см. Фосфины (XXXVI, 352).

Фосфазиновыя кислоты, *фосфонитрилъ хлористый* — см. Фосфоръ (XXXVI, 377).

Фосфористый ангидридъ, *фосфорноватая окись*, *фосфорный ангидридъ* — см. Фосфоръ.

***Фотергиль** (Джесси Fothergill)— англ. писательница: ум. въ 1891 г.

Фотиновъ (Константинъ) — болгарскій писатель эпохи возрожденія (1801—49). Былъ преподавателемъ въ Смирнѣ, гдѣ основалъ первый болгарскій журналъ «Любословіе или повсемѣсячно списаніе» (1844). Написалъ: «Грекоболгарскій разговорникъ» (Смирна, 1845) и «Общое землеописаніе въ кратцѣ за всичката земля» (1843); усердно агитировалъ противъ злоупотребленій греческаго духовенства и турецкихъ властей, знакомя съ ними европейскую публику статьями въ разныхъ французскихъ газетахъ и журналахъ. Ср. «Петдесеть годишния юбилей на българската журналистика» (Софія, 1896); «Петдесетгодишнината на К. Фотиновъ» (1896); д-ръ Ив. Шишмановъ, «Константинъ Фотиновъ» («Министерски Сборникъ», № XI); «Фотиновския юбилей» (журн. «Българска сбирка», № 4, г. I).

Фотометрическіе листья.—Листья растеній, занимающіе по отношенію къ падающему свѣту опредѣленное положеніе, названы Визнеромъ Ф. листьями. Одни изъ Ф. листьевъ стремятся использовать возможно больше свѣта; для этого они располагаются своей пластинкой перпендикулярно направленію свѣта. Такіе листья получили названіе эвфотометрическихъ и характерны они для тѣнелюбовъ (см. въ этомъ же полутомѣ, выше). У свѣтолюбовъ (см. выше), растущихъ на яркомъ свѣту, листья, напротивъ, избѣгаютъ чрезмѣрнаго освѣщенія (панфотометрическіе листья). Въ нѣкоторыхъ случаяхъ они становятся прямо ребромъ къ свѣту, а иногда къ тому же занимаютъ положеніе по меридіану, съ сѣвера на югъ («растенія компасы»). Наконецъ, у многихъ растеній листья не измѣняютъ своего положенія соотвѣтственно направленію свѣта. По терминологіи Визнера это будутъ афотометрическіе листья. Движенія, производимыя Ф. листьями, для того чтобы достигнуть требуемаго положенія листа по отношенію къ свѣту, получили названіе фотометрическихъ движеній. Эвфотометрическіе листья обнаруживаютъ трансверсальный фототропизмъ, т. е., какъ указано выше, становятся своею пластинкой перпендикулярно направленію падающаго свѣта. При этомъ имѣется въ виду не прямой солнечный свѣтъ, а разсѣянный и тогда «направленіемъ падающаго свѣта» будетъ направленіе наиболѣе сильнаго разсѣяннаго свѣта, иными словами, равнодѣйствующая всѣхъ лучей падающаго разсѣяннаго свѣта. Для тѣнелюбовъ, которые именно и обладаютъ эвфотометрическими листьями, источникомъ такого разсѣяннаго свѣта съ преобладаніемъ одного какого-либо направленія падающихъ лучей будетъ, напримѣръ, просвѣтъ въ листвѣ затѣняющихъ растеніе деревьевъ, окно въ комнатѣ и проч. Изучивъ фотометрическія движенія такихъ листьевъ, Габерландтъ констатировалъ, что они могутъ производиться различными способами: искривляется либо сама пластинка, либо черешокъ, либо, наконецъ, главная роль въ производствѣ фототропическихъ искривленій принадлежитъ сочленовой подушечкѣ между черешкомъ и пластинкой. Точно также воспріятіе свѣтовыхъ раздраженій можетъ производиться только пластинкой или—очень рѣдко—только черешкомъ; чаще же всего и черешкомъ и пластинкой вмѣстѣ; такъ напримѣръ, у настурціи черешокъ положительно фототропиченъ; онъ стремится стать своимъ переднимъ концомъ къ свѣту, расположившись по направленію свѣтовыхъ лучей. Такъ какъ пластинка листа у настурціи стоитъ приблизительно перпендикулярно къ черешку, то уже благодаря фототропизму этого послѣдняго получается приблизительная, «грубая» установка листовой пластинки. «Точная установка» обусловлена уже чувствительностью самой пластинки: подъ вліяніемъ исходящихъ отъ нея импульсовъ черешокъ производитъ соотвѣтствующія дополнительныя движенія. Что чувствительность листовой пластинки можетъ въ самомъ дѣлѣ регулировать движенія черешка, въ этомъ убѣждаетъ повѣрочный опытъ съ листьями настурціи, черешки которыхъ обернуты оловянной бумагой и изолированы такимъ образомъ отъ непосредственнаго воздѣйствія свѣта. Такіе листья производятъ, хотя и нѣсколько медленнѣе обыкновенныхъ, свои фотометрическія движенія. *В. Арц.*

Фотометрическіе организмы.— Организмы, реагирующіе движеніями на свѣтъ, по большей части относятся не одинаково къ различной силѣ освѣщенія. Такъ напримѣръ, зеленыя зооспоры стремятся къ свѣту, пока онъ не слишкомъ силенъ, въ противномъ же случаѣ стремятся отъ свѣта. Такіе организмы, какъ бы измѣряющіе силу свѣта, названы Страсбургеромъ Ф. организмами (ср. выше Фотометрическіе листья).

Фотометрическія движенія — см. Фотометрическіе листья.

Фотосинтезъ. — Зеленыя растенія способны строить (синтезировать) сложныя органическія вещества изъ минеральныхъ, пользуясь для этого въ качествѣ источника энергіи свѣтомъ. Какъ общее правило, исходными матеріалами для этого процесса Ф. являются углекислый газъ и вода; первымъ видимымъ продуктомъ Ф. оказывается обыкновенно крахмалъ. Не безъ участія свѣта происходитъ, повидимому, у зеленыхъ растеній и болѣе сложная синтетическая работа — построеніе бѣлковъ. Ф. часто называютъ также ассимиляціей углерода (см. «Ассимиляція», II, стр. 323, и «Усвоеніе веществъ растеніями», XXXIV, стр. 953). По указаніямъ Энгельманна, пурпурныя сѣрныя бактеріи точно такъ же какъ и зеленыя растенія образуютъ для себя питательныя вещества путемъ Ф

Фототропизмъ. — Такъ называется способность органовъ прикрѣпленныхъ къ почвѣ растеній занимать опредѣленное положеніе по отношенію къ источнику свѣта. Такъ какъ такимъ источникомъ является почти исключительно солнце, то Ф. чаще называютъ геліотропизмомъ (см. VIII, стр. 277). Въ дополненіе къ даннымъ, приведеннымъ въ статьѣ о геліотропизмѣ, надо указать, что за послѣднее время центръ тяжести въ изученіи вопроса о Ф. перенесенъ на разсмотрѣніе этого явленія съ точки зрѣнія процессовъ раздражимости растительнаго организма. Опытами Ротерта, продолжившаго изслѣдованія Дарвина, точно установлено, что «чувствующая» и «двигательная» зоны въ органахъ, реагирующихъ фототропически на свѣтовыя раздраженія, могутъ быть отдѣлены другъ отъ друга. Такое раздѣленіе особенно ясно выражено на проросткахъ проса и нѣкоторыхъ другихъ злаковъ. На рис. 1 прилагаемой таблицы буквой *A* обозначенъ проростокъ проса, освѣщенный со всѣхъ сторонъ приблизительно одинаково. Мы видимъ у него тонкій стебелекъ, «подсѣмядольное колѣно» (*h*), несущій на вершинѣ почку, одѣтую снаружи первичнымъ листочкомъ «сѣмядолей» (*c*). Рисунки *B* и *C* изображаютъ тотъ же проростокъ, искривившійся подъ вліяніемъ односторонняго освѣщенія. Какъ ясно изъ этого рисунка, «двигательная зона», — мѣсто, въ которомъ происходитъ изгибъ, ограничивается небольшимъ участкомъ подсѣмядольнаго колѣна. Вмѣстѣ съ тѣмъ простой опытъ показываетъ, что это подсѣмядольное колѣно не является мѣстомъ воспріятія свѣтовыхъ раздраженій: стоитъ закрыть сѣмядолю оловянной бумагой, чтобы проростокъ совершенно переставалъ реагировать фототропическими искривленіями на односторонее освѣщеніе. Напротивъ, если закрыть оловянной бумагой все подсѣмядольное колѣно, оставивъ на свѣту одну лишь сѣмядолю, растеніе реагируетъ точно такъ же, какъ будто бы оно цѣликомъ было подвержено дѣйствію односторонне падающаго свѣта. Такимъ образомъ, на этомъ примѣрѣ съ несомнѣнностью сказывается, что способность воспринимать свѣтовыя раздраженія можетъ ограничиваться у растеній небольшимъ участкомъ ткани, превращающимся въ нѣчто въ родѣ органа чувствъ. Несомнѣнна, далѣе, передача импульса къ «двигательной зонѣ», которая и производитъ соотвѣтствующее движеніе. Дальнѣйшими задачами при изученіи Ф. у растеній является выясненіе вопроса о томъ, существуютъ ли у нихъ спеціальныя анатомическія приспособленія для воспріятія и для передачи свѣтовыхъ раздраженій. Попытки найти такія приспособленія у проростковъ проса и въ другихъ аналогичныхъ случаяхъ окончились неудачей. Зато нѣсколько болѣе утѣшительные результаты дало соотвѣтствующее разслѣдованіе для эвфотометрическихъ листьевъ (см. «Фотометрическіе листья» въ этомъ же полутомѣ, выше). Габерландтъ, повторивъ опыты, доказывающіе чувствительность листовой пластинки этихъ листьевъ къ свѣту, и убѣдившись въ томъ, что чувствительность такая дѣйствительно существуетъ, задается далѣе вопросомъ, гдѣ въ листовой пластинкѣ надо искать приспособленій для воспріятія свѣтовыхъ раздраженій. И какъ это часто случается въ исторіи науки, одна постановка вопроса сразу освѣтила рядъ непонятныхъ ранѣе приспособленій въ устройствѣ листа. Наиболѣе трудно объяснимымъ было раньше отсутствіе хлорофилловыхъ зеренъ въ клѣткахъ кожицы наземныхъ растеній. Габерландтъ поставилъ это въ связь съ тѣмъ, что кожица является мѣстомъ воспріятія свѣтовыхъ раздраженій, и что присутствіе хлорофилловыхъ зеренъ въ клѣткѣ препятствовало бы правильному функціонированію клѣточекъ въ этомъ направленіи. При помощи ряда остроумныхъ соображеній Габерландтъ подтверждаетъ свое предположеніе, доказывая, что внутреннія ткани листа, получающія свѣтъ многократно преломленный и отраженный, совершенно непригодны для воспріятія *направленія* падающаго свѣта. Обратившись къ изслѣдованію кожицы эвфотометрическихъ листьевъ, Габерландтъ нашелъ тамъ разнообразныя приспособленія, дающія возможность листу «ориентироваться» въ направленіи падающаго свѣта. Одинъ изъ простѣйшихъ случаевъ такого рода приспособленій изображенъ у насъ на рис. 2, *A*. Здѣсь нарисована въ разрѣзѣ одна изъ клѣточекъ кожицы съ листа кислички (Oxalis acetosella). Какъ ясно изъ рисунка, клѣтка представляетъ собою плосковыпуклую чечевицу, которая, несомнѣнно будетъ собирать падающіе на нее лучи свѣта, такъ что на слой протоплазмы, выстилающій заднюю стѣнку клѣточки, будетъ падать конусообразно съуживающійся пучекъ свѣта. Эта задняя стѣнка будетъ освѣщена такимъ образомъ неравномѣрно: середина ея будетъ освѣщена очень ярко, тогда какъ периферическія ея части будутъ находиться въ тѣни. Рис. 2, *B*, изображаетъ схему прохожденія лучей въ такой клѣткѣ. Если лучи падаютъ на клѣтку не параллельно ея оптической оси, а подъ угломъ, то соотвѣтственно перемѣстится конусъ собираемаго чечевицей пучка свѣта, и наиболѣе ярко будетъ освѣщена уже не центральная, а боковая часть задней стѣнки клѣточки съ выстилающей ее протоплазмой (рис. 2, *B*, пунктирныя линіи). Это освѣщеніе «непривычнаго» участка протоплазмы вызываетъ въ качествѣ реакціи на раздраженіе соотвѣтствующія фототропическія искривленія, продолжающіяся до тѣхъ поръ, пока снова наиболѣе ярко освѣщеннымъ не окажется центральный участокъ протоплазмы. Убѣдиться въ томъ, что клѣточки кожицы играютъ въ самомъ дѣлѣ роль собирающихъ чечевицъ, очень легко. Для этого бритвой срѣзаютъ съ поверхности листа тонкій слой ткани, заключающій въ себѣ по возможности одну лишь кожицу; положивъ срѣзанную кожицу поверхностью срѣза на покровное стекло, переворачиваютъ его такъ, чтобы кожица своею наружной поверхностью гладѣла внизъ. Если такое покровное стеклышко прикрѣпить при помощи восковыхъ ножекъ къ предметному стеклу, такъ чтобы между кожицей и этимъ стекломъ оставался слой воздуха, то можно при помощи микроскопа изслѣдовать,

Рис. 1.

Рис. 3.

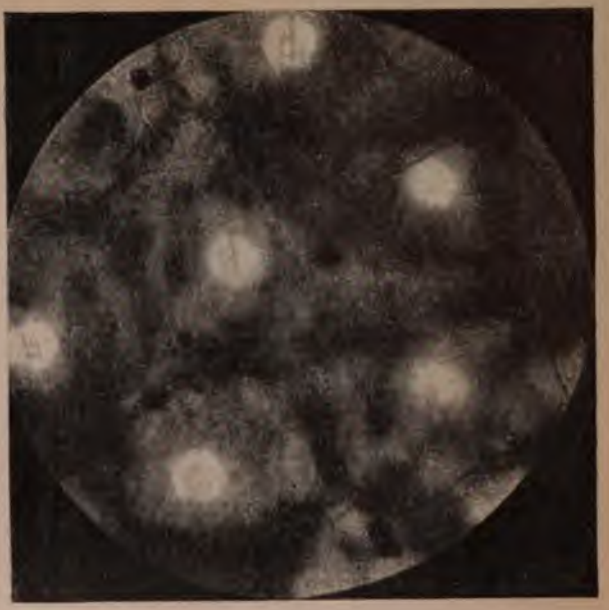

Рис. 4.

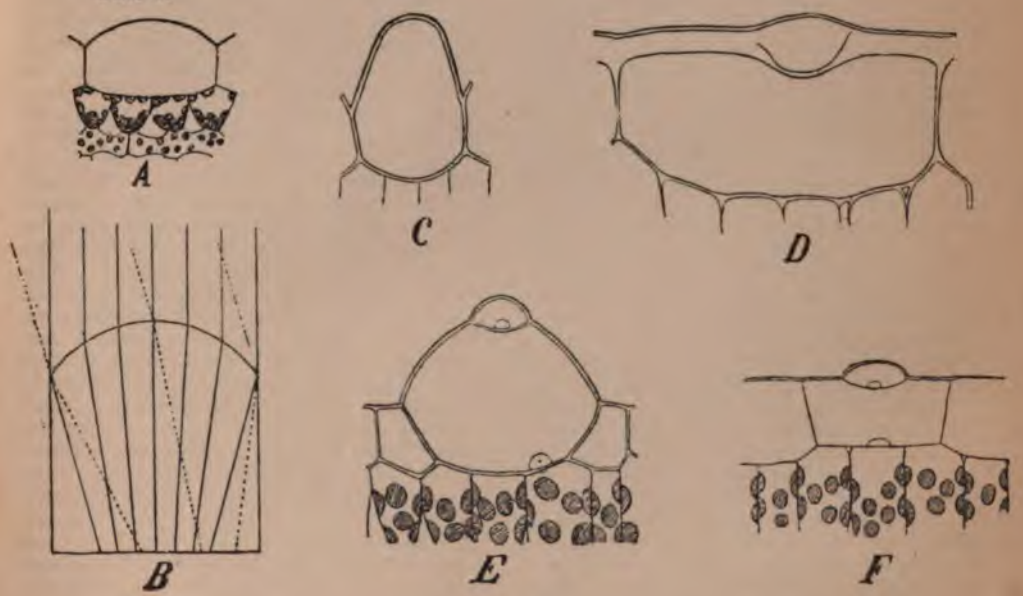

Рис. 2.

ис. 1 *A*) Проростокъ проса, освѣщенный приблизительно одинаково со всѣхъ сторонъ. *B*) Тотъ же проростокъ спустя ѣкоторое время послѣ перехода къ одностороннему освѣщенію (справа и сверху). *C*) Онъ же, нѣсколько позже. ис. 2. Приспособленія для воспріятія свѣтовыхъ раздраженій („органы свѣтового чувства") въ кожицѣ листьевъ. —плосковыпуклая клѣтка кожицы у Oxalis acetosella; *B*—ходъ лучей въ такой клѣткѣ въ томъ случаѣ, когда они адаютъ перпендикулярно поверхности листа и подъ угломъ къ этой поверхности (пунктирныя линіи); *C*—клѣтка ожицы Anthurium Warocqueanum; *D*—„глазокъ" Campanula persicifolia съ линзой въ наружной стѣнкѣ клѣтки; —двухклѣтный „глазокъ" у Fittonia Verschaffeltii; верхняя клѣточка играетъ роль линзы; *F*—то же у Impatiens Mannae (увелич.). Рис. 3. Кожица Impatiens Mariannae, разсматриваемая подъ микроскопомъ въ проходящемъ свѣтѣ изу (см. текстъ). На задней стѣнкѣ крупной клѣточки „глазковъ" ярко освѣщена центральная часть (по фотогр.). ис. 4. Задняя стѣнка клѣточекъ кожицы Anthurium Warocqueanum, разсматриваемая подъ микроскопомъ. Ярко свѣщены центральные участки клѣтки. Въ центрѣ свѣтлаго пятна обрисовывается силуэтъ другого поставленнаго невдалекѣ микроскопа (по фотогр.).

какъ именно освѣщена задняя стѣнка клѣточекъ кожицы. Рис. 3 и 4 — представляютъ изъ себя фотографическіе снимки съ такихъ препаратовъ, при чемъ въ обоихъ случаяхъ ясно видны ярко освѣщенные участки клѣточной стѣнки. На ряду съ чрезвычайно просто устроенными чечевицеобразными клѣтками Oxalis и другихъ растеній, существуютъ другія, гораздо болѣе совершенныя приспособленія для воспріятія свѣтовыхъ раздраженій эвфотометрическими листьями. На рис. 2, *D*, изображена въ поперечномъ разрѣзѣ клѣточка кожицы одного изъ нашихъ колокольчиковъ (Campanula persicifolia). Въ толщу наружной стѣнки этой клѣточки какъ бы вставлено маленькое двояковыпуклое стеклышко. Это образованіе въ самомъ дѣлѣ представляетъ нѣкоторое сходство съ стеклышкомъ, такъ какъ составляющій его участокъ оболочки пропитанъ кремнекислотой и преломляетъ свѣтъ сильнѣе, чѣмъ вся остальная оболочка. Само собою понятно, что это «увеличительное стеклышко» будетъ отбрасывать на заднюю стѣнку клѣточки узкій пучекъ лучей, который и освѣтитъ ярко небольшой участокъ протоплазмы. Далеко не всѣ клѣточки въ кожицѣ колокольчика обладаютъ этими приспособленіями, которыя являются по существу метаморфизированными волосками. Еще рѣзче обособлены органы для воспріятія свѣтовыхъ раздраженій у одного перуанскаго растенія Fittonia Verschaffeltii. Эти приспособленія (см. рис. 2, *E*), по внѣшности напоминающія глазъ животныхъ, Габерландтъ назвалъ «глазками» (ocelli); они разбросаны между обыкновенными клѣточками кожицы этого растенія и морфологически точно также соотвѣтствуютъ волоскамъ. «Глазокъ» состоитъ изъ двухъ клѣточекъ, изъ которыхъ верхняя сильнѣе преломляетъ свѣтъ, благодаря свойствамъ своего клѣточнаго сока. Эта верхняя клѣточка играетъ роль двояковыпуклой чечевицы, ярко освѣщающей небольшой участокъ нижней стѣнки бо́льшей клѣточки. Существованіе этой послѣдней является приспособленіемъ къ дождливому климату, благодаря которому листья подолгу остаются покрытыми тонкимъ слоемъ воды. Благодаря размѣрамъ нижней клѣточки, верхняя чечевицеобразная поднята надъ слоемъ воды и дѣятельность ея поэтому водою не парализуется. Точно также состоятъ изъ двухъ клѣточекъ и «глазки» у Impatiens Mariannae (см. рис. 2, *F*).—Приспособленія, подымающія чечевицеобразную часть клѣтки надъ слоемъ смачивающей листъ воды весьма распространены въ тропическихъ дождливыхъ странахъ, но по большей части они устроены гораздо проще, чѣмъ у Fittonia Verschaffeltii. Обыкновенно желательный результатъ достигается бархатистостью кожицы. Всѣ клѣточки ея вытянуты кверху въ видѣ небольшихъ сосочковъ (см. рис. 2, *C*, у Anthurium Warocqueanum), благодаря чему верхняя выпуклая часть клѣтки приподнята надъ слоемъ воды, часто покрывающимъ листъ. И у всѣхъ растеній, обладающихъ подобными приспособленіями, смоченная кожица функціонируетъ еще лучше, чѣмъ сухая, давая болѣе свѣтлыя и болѣе рѣзко очерченныя свѣтовыя пятна на задней стѣнкѣ клѣточекъ. Повидимому, существованіе этихъ защитныхъ приспособленій противъ смачивающей листъ воды натолкнуло Габерландта на производство интереснаго опыта, подтверждающаго правильность его воззрѣній. Почему вода вредитъ дѣятельности «органовъ свѣтового чувства», какъ называетъ Габерландтъ разсматриваемыя приспособленія? Да просто потому, что она уничтожаетъ дѣятельность чечевицъ, заключенныхъ въ кожицѣ. Подобно тому какъ стеклянная чечевица перестаетъ собирать свѣтовые лучи, если ее помѣстить въ жидкость, имѣющую тотъ же показатель преломленія, что и стекло, точно также перестаютъ собирать свѣтъ въ водѣ тѣ чечевицы «органовъ свѣтового чувства», преломляющей средой которыхъ является клѣточный сокъ. Этотъ клѣточный сокъ, представляющій изъ себя растворъ различныхъ веществъ въ водѣ, обладаетъ показателемъ преломленія, весьма мало отличающимся отъ показателя воды. Понятно, поэтому, что такія «водяныя» чечевицы не будутъ собирать свѣта, если они погружены въ воду. Отсюда слѣдуетъ заключить, что листья, порженные въ воду, должны утратить чувствительность къ раздраженіямъ со стороны односторонне падающаго свѣта, пока они остаются въ водѣ. Опыты Габерландта показали въ самомъ дѣлѣ, что въ погруженныхъ въ воду листьяхъ сохраняется лишь фототропическая чувствительность черешковъ, не нуждающаяся въ наличности преломляющихъ свѣтъ чечевицъ, тогда какъ чувствительность листовой пластинки совершенно исчезаетъ до тѣхъ поръ, пока листъ не будетъ вынутъ изъ воды. Далѣе возникаетъ такой вопросъ: если въ самомъ дѣлѣ растеніе обладаетъ оптическими приспособленіями, главную часть которыхъ составляетъ увеличительное стекло, такъ это стекло можетъ проектировать на задней стѣнкѣ клѣтки *изображеніе* окружающихъ предметовъ; и тогда является мыслимымъ предположеніе, что растеніе не только «опредѣляетъ» направленіе падающаго свѣта своими «органами свѣтового чувства», но и «видитъ» окружающіе предметы. Ближайшее изученіе предмета не оставляетъ, однако, почвы для такой фантастической гипотезы: главный фокусъ чечевицъ лежитъ обыкновенно въ такихъ приспособленіяхъ за задней стѣнкой клѣточки, и полученіе дѣйствительныхъ изображеній является немыслимымъ уже просто потому, что въ соотвѣтствующемъ мѣстѣ нѣтъ воспринимающаго изображеніе экрана. Только въ тѣхъ случаяхъ, когда чувствительныя клѣтки очень высоки, какъ напр., это бываетъ у бархатистыхъ листьевъ (см. рис. 2, *C*) является возможнымъ полученіе дѣйствительнаго изображенія на задней стѣнкѣ клѣтки. Посреди́нѣ свѣтлыхъ дисковъ на рис. 4 смутно виднѣется силуэтъ микроскопа. Это Габерландтъ получилъ на кожицѣ дѣйствительное изображеніе микроскопа, поставленнаго между разглядываемымъ препаратомъ и окномъ. Само собою понятно, что этотъ случай можетъ имѣть значеніе лишь любопытнаго

курьеза.—Воззрѣнія Габерландта на значеніе вышеописанныхъ структуръ въ кожицѣ, признаваемыхъ имъ за «органы свѣтового чувства» (Lichtsinnesorgane), пока еще являются несомнѣнно очень шаткими. Но собранныя имъ данныя дѣлаютъ уже, однако, невозможнымъ огульное отрицаніе подобныхъ предположеній. Повидимому, здѣсь найденъ путь, обѣщающій въ будущемъ рядъ интересныхъ и важныхъ находокъ. *В. Арн.*

Фохтъ (Александръ Богдановичъ) — патологъ, род. въ Москвѣ въ 1848 г.; по окончаніи курса на медицинскомъ факультетѣ московскаго унив. въ 1870 г. оставленъ при немъ ассистентомъ по каѳедрѣ патологической анатоміи. Въ 1873 г., по защитѣ диссертаціи на степень доктора медицины, началъ чтеніе курса патологической анатоміи. Въ 1880 г. избранъ экстраординарнымъ профессоромъ по каѳедрѣ общей патологіи въ москов. унив. Кромѣ диссертаціи «Къ ученію о перепончатой дизменорреѣ», изслѣдованія «О происхожденіи катарральнаго воспаленія легкихъ», напечаталъ: «Изслѣдованія о воспаленіи околосердечной сумки» (М., 1899); «О функціональныхъ и анатомическихъ нарушеніяхъ сердца при закрытіи вѣнечныхъ артерій» (М., 1901); «О нарушеніяхъ кровообращенія и дѣятельности сердца при эмболіи легочной артеріи» (М., 1903). Съ 1896 по 1902 г. редактировалъ 4 тома сборника работъ своихъ учениковъ: «Труды института общей патологіи Имп. моск. университета».

***Фраасъ** (Оскаръ Fraas)—нѣм. ученый, геологъ; ум. въ 1897 г.

Фражероль (Жоржъ Огюстъ Frageroll)—французскій композиторъ (род. 1855). Написалъ «Chansons de France» (1886); «Chansons d'épée» (1890); «Chansons des soldats de France» (1894); оперы—«La fiancée de Tonkin» (1886); «La fleur de Lotus» (1889); «A la pêche» (1895); пантомиму «La S-te Pierrot» (1890).

Франкетти (Альберто Franchetti) — итальянскій композиторъ (род. въ 1860 г). Написалъ оперы «Asraele (1888), «Cristoforo Colombo» (1892), «Fior d'Alpe» (1894), «Il signor di Pourceaugnac» (1897), «Germania» (1902, шла и въ СПб.).

***Франки** (Ausonio Franchi)—литературный псевдонимъ итал. философа Христофора Бонавино, умершаго въ 1895 г.

***Франкландъ** (Эдуардъ Frankland)—англ. химикъ: ум. въ 1899 г.

***Франкль** (Лудвигъ-Августъ Frankl, Ritter von Hochwart)—нѣмецкій поэтъ: ум. въ 1894 г.

***Франкъ** (Густавъ Frank)—протест. богословъ: ум. въ 1904 г.

Франкъ (Рейнгардъ Frank) — нѣмецкій криминалистъ (род. въ 1860 г.), профессоръ въ Гиссенѣ, Галле и Тюбингенѣ. Главн. его труды: «Die Wolffsche Strafrechtsphilosophie und ihre Verhältnis zur Kriminalpolit. Aufklärung des XVIII J.» (1887); «Naturrecht, geschichtliches Recht und socialles Recht» (Лейпцигъ, 1891); «Freiheitsstrafe, Deportation und Unschädlichkeitsmachung» (1895); «Das Strafgesetzbuch für d. Deutsche Reich» (4-е изд. 1903).

Францевъ (Владиміръ Андреевичъ) — славистъ. Род. въ 1867 г.; окончилъ курсъ въ варшавскомъ унив., гдѣ состоитъ проф. слав. филологіи. Изъ работъ его болѣе извѣстны: «Матица сербская въ Будишинѣ» (1897); «А. Пушкинъ въ чешской литературѣ» (1898); «Главнѣйшіе моменты въ развитіи чешскаго славяновѣдѣнія» (1901); «Русскія посольства въ Чехіи въ XVI ст.» (1902); «Н. Гоголь въ чешской литературѣ» (1902); «Очерки по исторіи чешскаго возрожденія» (Варш., 1902, магист. дисс.); «Чешскія драм. произведенія XVI—XVII ст.» (1903); «Польское славяновѣдѣніе конца XVIII и первой четверти XIX ст.» (Прага Чешская, 1906, докт. диссерт.).

***Франциски** (Янъ Francisci)—словацкій писатель (XXXVI, 535): ум. въ 1905 г.

***Франціусъ** (Ludwig Franzius)—нѣм. инженеръ: ум. въ 1903 г.

***Франція** (XXXVI, 536—609) — республика. Владѣнія Ф. расположены во всѣхъ 5 частяхъ свѣта и по новѣйшимъ свѣдѣніямъ занимаютъ площадь въ 6484243 кв. км., съ 88508304 жителями, а вмѣстѣ съ западной и средней частями Сахары (съ 1899 г. входящими въ сферу вліянія Ф.)—11521643 кв. км., съ 89575539 жит. Среди владѣній другихъ государствъ французскія занимаютъ по площади (считая и Сахару) третье, а по числу жителей—пятое мѣсто; въ этихъ отношеніяхъ Ф. превосходятъ: Великобританія (30 милл. кв. км., съ 391 милл. жителей), Россія (22 милл. кв. км., 146 милл. жителей), Китай (11 милл. кв. км., 330 милл. жителей) и Соединенные Штаты Сѣверной Америки (10 милл. кв. км., 90 милл. жителей).

Владѣнія Ф. состоятъ изъ слѣдующихъ частей:

НАЗВАНІЯ ВЛАДѢНІЙ.	Пространство въ квадр. км.	Населеніе. Годы счисленій.	Населеніе. Число жителей.	Жит. на 1 кв. километ.
Метрополія въ Европѣ:				
Франція	536464	1901	38961945	72,6
»	»	1906	39337235	73,3
Владѣнія въ Африкѣ:				
Алжиръ	890000	1901	4801475	5,4
Тунисъ (протекторатъ)	167400	»	1820000	10,9

Названія владѣній.	Пространство въ кв. км.	Населеніе. Годы счисленій.	Число жителей.	Жит. на 1 кв. км.
Сахара (въ сферѣ вліянія)	5037400	—	790000	0,2
Сенегалъ	23500	1904	107826	4,6
Сенегамбія и террит. Нигера	958600	—	8200000	8,6
Гвинея	275100	—	1459000	5,3
Слоновый берегъ	310700	—	1955000	6,3
Дагомея	169500	—	1000000	5,9
Конго	1762000	—	8500000	4,8
Берегъ Сомали	21000	—	50000	2,1
Острова Соединенія	1980	1902	173315	87,5
» Мадагаскаръ и др.	592100	1904	2644672	4,5
» Майоттъ	970	—	85000	43,0
» Коморскіе	1008			
Всего въ Африкѣ	10211258	1901—4	31586288	3,1
Владѣнія въ Азіи:				
Въ Остиндіи	509	1904	273853	538,0
Въ Индокитаѣ:				
Камбоджа	96900	—	1103000	11,4
Кохинхина	56900	1901	2968529	52,0
Аннамъ	135000	»	6124000	45,4
Лаосъ	255000	—	605000	2,4
Тонкинъ	119200	—	7000000	58,7
Кванъ-чжоу (аренда въ Китаѣ)	700	—	60000	85,7
Всего въ Азіи	664209	1901—4	18134382	27,3
Владѣнія въ Америкѣ:				
Острова С.-Пьеръ, Микелонъ и др.	242	1902	6482	26,8
» Мартиника	988	1901	207011	210,0
» Гваделупа и др.	1870	1903	182112	97,4
Гвіана (Кайенна)	78900	1901	32908	0,4
Всего въ Америкѣ	82000	1901—3	428513	5,2
Владѣнія въ Океаніи:				
Острова Нов. Каледонія и др.	20079	1901	57865	2,9
» Таити, Кергеленъ, Св. Павла, Нов. Амстердамъ и друг.	7633	1897—901	31256	6,9
Всего въ Океаніи	27712	1897—901	89121	3,0
ВСЕГО	11521643	1897—904	89575539	7,8

Собственно во Ф. свыше 100000 жителей имѣютъ слѣдующіе 15 городовъ:

Парижъ	2763000
Марсель	517500
Ліонъ	459099
Бордо	251638
Лилль	210696
Тулуза	149841
С.-Этьеннъ	146559
Рубэ	142365
Нантъ	132990
Гавръ	130196
Руанъ	116316
Реймсъ	108385
Ницца	105109
Нанси	102559
Тулонъ	101602

Въ колоніяхъ болѣе крупные города: въ Африкѣ—Алжиръ (138708, 1901 г.), Тунисъ (170000, по друг. даннымъ 250 тыс.), Антананариво на о-вѣ Мадагаскарѣ (60000); въ Азіи: Пондишери (47843) въ Индіи, Пномъ-Пенъ въ Камбоджѣ (50000), Сайгонъ въ Кохинхинѣ (47577), Ганои въ Тонкинѣ (150000).

Изъ общаго числа жителей собственно во Ф. (метрополіи) по переписи 1901 г. было 1021438 иностранцевъ, а именно: итальянцевъ—326114, бельгійцевъ — 321603, нѣмцевъ (германскихъ

гражданъ) 86684, испанцевъ — 79548, швейцарцевъ—70677, англичанъ — 36224, люксембуржцевъ—21691, другихъ національностей - 78897.

Государственный бюджетъ за періодъ 1902—1906 г.

Годы.	Доходы.	Расходы.
1902	3382492120 фр.	3699327593 фр.
1903	3667558780 »	3597228320 »
1904	3565390586 »	3565219928 »
1905	3623075014 »	3623053765 »
1906 (смѣта)	3700563093 »	3700408958 »

Государственный долгъ къ началу 1905 г. составлялъ 30460267849 фр.; платежей по долгу по смѣтѣ 1906 г. назначено 1221216858 франковъ или 33% всѣхъ предположенныхъ расходовъ. Ср. «Résultats statistiques du recensement général de la population effectué le 24 mars 1901» (т. I, Парижъ, 1904); «O. Hübners Geograph.-Stat. Tabellen» на 1906 г.; «The Statesman's Year-book, 1906» (Лондонъ, 1906). *Д. Р.*

Исторія. 1902—07 гг.—Выборы въ палату депутатовъ, происходившіе весною 1902 г., создали въ палатѣ депутатовъ радикальное большинство. Правительство уже не нуждалось болѣе въ поддержкѣ разнообразныхъ элементовъ изъ разныхъ республиканскихъ партій: политика кабинета Вальдека-Руссо была оправдана избирателями. Тѣмъ не менѣе 20 мая Вальдекъ-Руссо совершенно неожиданно и для противниковъ, и даже для сторонниковъ, заявилъ, что его кабинетъ подаетъ въ отставку, считая свои обязанности по умиротворенію Франціи исполненными. Попытки враговъ кабинета объяснить эту отставку раздорами въ самомъ кабинетѣ оказались ни на чемъ не основанными. Еще съ меньшимъ правомъ можно было искать причину отставки въ исходѣ выборовъ; въ палатѣ на 589 депутатовъ имѣлось 233 радикала и радикала-соціалиста, 62 правительственныхъ республиканца и 43 соціалиста, которые не отказывали кабинету въ своей поддержкѣ. Такимъ образомъ правительственное большинство было обезпечено и отставка кабинета—въ первый и единственный разъ въ исторіи третьей республики,—была безусловно добровольной. Въ томъ же маѣ мѣсяцѣ состоялась поѣздка президента республики, Лубе, въ С.-Петербургъ. Въ концѣ мая французская колонія Мартиника была поражена страшнымъ изверженіемъ вулкана, считавшагося потухшимъ, и сильнымъ землетрясеніемъ, которое разрушило почти всѣ поселенія острова. Погибло до 40 тысячъ человѣкъ. 1 іюня была открыта лѣтняя сессія парламента. Палата депутатовъ избрала на постъ президента радикала Леона Буржуа большинствомъ 303 гол. противъ 267, поданныхъ за прежняго президента, оппортуниста Дешанеля. Сформированіе новаго кабинета было поручено радикалу Комбу. Онъ взялъ себѣ портфель внутреннихъ дѣлъ, а изъ стараго кабинета сохранилъ только военнаго министра ген. Андрэ и министра иностранныхъ дѣлъ Делькассе. Остальные члены кабинета: министръ юстиціи—Валле, морской министръ—Камиллъ Пелletанъ, министръ торговли—Трульо, земледѣлія—Мужо, колоній—Думергъ (всѣ пятеро—радикалы, или радикалы-соціалисты), министръ просвѣщенія—Шомье, общественныхъ работъ—Марюэжуль, министръ финансовъ—Рувье (послѣдніе трое—республиканцы). Делькассе и Рувье представляли въ кабинетѣ правое крыло республиканской партіи. Соціалисты, къ которымъ въ кабинетѣ Вальдека-Руссо принадлежали Мильеранъ и Боденъ, въ новомъ кабинетѣ представлены не были; тѣмъ не менѣе они входили въ блокъ парламентскихъ партій, который поддерживалъ кабинетъ Комба и во все время дѣятельности кабинета представлялъ изъ себя особую парламентскую организацію партій, построенную на федеративномъ началѣ, съ постояннымъ общимъ комитетомъ.

Министерская декларація обѣщала отмѣну закона Фаллу, подоходный налогъ, двухгодичную военную службу, страхованіе рабочихъ отъ старости и болѣзней. Она объявляла войну націоналистамъ и клерикаламъ, но не касалась отдѣленія церкви отъ государства, а выражала только намѣреніе неукоснительно примѣнять законъ Вальдека-Руссо о конгрегаціяхъ. Тѣмъ не менѣе католическая церковь поняла декларацію министерства какъ вызовъ и сразу начала мобилизировать свои силы противъ правительства. Въ свою очередь правительство уже въ теченіе іюня объявило о закрытіи 135 школъ различныхъ конгрегацій. Конгрегаціи далеко не всегда подчинялись добровольно; закрывать ихъ школы приходилось иногда при помощи вооруженной силы. Позже аналогичныя мѣры принимались съ бо́льшею осторожностью, но всеже вызывали противодѣйствіе и недовольство. Члены конгрегацій эмигрировали въ Италію, въ Бельгію и особенно въ Испанію. Правительство, не колеблясь, увольняло чиновниковъ за участіе во враждебныхъ ему манифестаціяхъ; въ началѣ 1903 г. было уволено нѣсколько генераловъ и полковниковъ, жены и дочери которыхъ приняли демонстративное участіе въ благотворительныхъ базарахъ, устроенныхъ духовными конгрегаціями. Былъ отозванъ французскій посолъ въ Петербургѣ Монтебелло, настроенный клерикально, и замѣненъ Бомпаромъ, сторонникомъ политики кабинета. Пренія въ палатѣ не разъ принимали крайне бурный характеръ, но въ результатѣ правительство всегда получало одобреніе большинствомъ 70—120 голосовъ въ палатѣ и 50—70 голосовъ въ сенатѣ.

Въ ноябрѣ 1902 г. сѣверъ Франціи былъ охваченъ громадной забастовкой въ угольныхъ копяхъ, но правительству, путемъ мирнаго вмѣшательства, удалось склонить обѣ стороны къ уступкамъ и этимъ прекратить стачку. Въ концѣ 1902 г. мин-ство внесло въ палату депутатовъ проектъ закона о преподаваніи, отмѣнявшій законъ Фаллу. Право открытія учебныхъ заведеній предоставлялось только лицамъ съ высшимъ свѣтскимъ образованіемъ (по закону Фаллу достаточно было средняго, все равно—свѣтскаго или духовнаго); контроль надъ преподаваніемъ предоставлялся

свѣтскимъ властямъ, которыя получали право закрывать учебныя заведенія. Отъ лицъ, открывающихъ учебное заведеніе, требовалось заявленіе, что они не принадлежатъ къ неразрѣшеннымъ конгрегаціямъ. Въ силу новаго закона подлежало закрытію до 10000 школъ, содержимыхъ духовенствомъ, съ общимъ числомъ учащихся: мальчиковъ—350000 и дѣвочекъ—580000. Для восполненія создаваемаго такимъ образомъ пробѣла правительство должно было озаботиться о немедленномъ открытіи 1921 совсѣмъ новыхъ школъ и о расширеніи нѣсколькихъ тысячъ старыхъ. Это возложило на плательщиковъ налоговъ бремя въ 50 милл. франк. единовременно и свыше 9 милл. ежегодно, тогда какъ ранѣе соотвѣтствующіе расходы падали на церковь и монастыри. Въ ноябрѣ 1903 г. противъ правительства выступилъ въ сенатѣ Вальдекъ-Руссо, утверждая, что оно слишкомъ сурово, не считаясь съ обстоятельствами, проводитъ законъ о конгрегаціяхъ. Рѣчь эта привела въ восторгъ противниковъ кабинета, но большого вліянія не имѣла; правительство сохранило и послѣ нея свое большинство въ обѣихъ палатахъ. Въ іюлѣ 1904 г. законъ о преподаваніи прошелъ черезъ обѣ палаты и вступилъ въ силу; законъ Фаллу окончательно палъ. Въ январѣ 1905 г. правительство провело черезъ палаты запрещеніе преподавать Законъ Божій на бретонскомъ языкѣ. На отмѣну конкордата правительство, однако, не рѣшалось, находя, что религіозное сознаніе народа не стоитъ еще на надлежащей высотѣ. Въ сент. 1903 г. открытіе въ Трегье памятника Ренану дало поводъ къ клерикальнымъ манифестаціямъ: войска принуждены были отогнать отъ мѣста торжества значительную толпу народа. Въ апрѣлѣ 1904 г. изъ судовъ были удалены распятія и другія религіозныя эмблемы.

Хотя министромъ иностранныхъ дѣлъ оставался Делькассе, горячій сторонникъ франко-русскаго союза, но франко-русская дружба во время дѣятельности кабинета Комба нѣсколько охладѣла. Франція сблизилась съ Англіей и Италіей. Въ теченіе 1903 г. короли англійскій и итальянскій посѣтили Парижъ; Лубе отдалъ имъ визитъ въ Лондонѣ и Римѣ. Поѣздка Лубе въ Римъ (апр. 1904 г.) была актомъ не только международной, но и церковной политики: онъ не счелъ нужнымъ посѣтить папу, да и не могъ бы сдѣлать этого, въ виду заявленія римской куріи, что одновременное посѣщеніе главы церкви и главы государства, лишившаго папу его правъ, возможно только для иновѣрнаго государя. Въ посѣщеніи короля итальянскаго, въ Римѣ, президентомъ французской республики курія увидѣла оскорбленіе для себя и выразила свой протестъ оффиціально. Французское правительство отвѣтило отозваніемъ своего посла изъ Ватикана (май 1904 г.). Тѣмъ не менѣе папа медлилъ отозваніемъ своего нунція изъ Парижа. Въ іюлѣ 1904 г. папа уволилъ двухъ французскихъ епископовъ, не получивъ на то согласія отъ франц. правительства. Тогда отозванъ былъ изъ Рима весь составъ французскаго посольства, а папскому нунцію было сообщено, что его пребываніе въ Парижѣ не имѣетъ больше никакой цѣли. Дипломатическія сношенія между Франціей и святымъ престоломъ были разорваны. Цѣлый рядъ епископскихъ и священническихъ каѳедръ, ставшихъ вакантными, не могъ быть замѣщенъ вслѣдствіе невозможности соглащенія между франц. правительствомъ и куріей. —Политическое сближеніе съ Италіей и Англіей было завершено договорами о мирномъ третейскомъ разбирательствѣ споровъ между ними; такіе же договоры были заключены съ Испаніей, Швеціей, Норвегіей и Нидерландами. Другое соглашеніе между Франціей и Англіей касалось колоніальныхъ вопросовъ. Франція обязалась не требовать эвакуаціи Египта англичанами; Англія признала, что Франція имѣетъ право охранять спокойствіе и порядокъ въ Марокко и оказывать марокскому султану необходимую военную и финансовую помощь; въ теченіе ближайшихъ 30 лѣтъ Франція и Англія должны пользоваться въ Египтѣ и Марокко одинаковымъ торговымъ положеніемъ; для обезпеченія свободы плаванія по Гибралтарскому проливу въ извѣстной части Марокко не должно быть воздвигаемо приморскихъ укрѣпленій; по отношенію къ рыбной ловлѣ у Нью-Фаундленда Франція отказалась отъ предоставленныхъ ей Утрехтскимъ миромъ привилегій; въ Сенегамбіи, за то, произведено въ пользу Франціи исправленіе границъ между французскими и англійскими владѣніями, и Англія уступила Франціи группу острововъ въ устьѣ Нигера; въ Сіамѣ рѣка Менамъ признана границей между сферами вліянія Англіи и Франціи, и обѣ державы обязались не присоединять себѣ Сіама; Англія отказалась отъ вліянія на таможенное законодательство Мадагаскара. 6-го октября 1904 г. Испанія признала франко-англійское соглашеніе относительно Марокко. При соглашеніи съ Англіей не было обращено вниманія на интересы Германіи, имѣющей извѣстныя претензіи на Марокко. Въ концѣ 1904 г. начались, вслѣдствіе этого, пререканія между Франціей и Германіей, нѣсколько пошатнувшія положеніе Делькассе. Между тѣмъ послѣдній очень дорожилъ сближеніемъ съ Германіей: онъ допустилъ высылку изъ Франціи эльзасца Дельсора, пріѣзжавшаго въ Парижъ, чтобы устраивать митинги и читать лекціи по эльзасскому вопросу.—Движеніе вопроса о подоходномъ налогѣ замедлялось самимъ министромъ финансовъ, ни въ чемъ не отступавшимъ отъ финансовой политики предыдущихъ кабинетовъ; выкупъ жел. дорогъ государствомъ онъ объявилъ несвоевременнымъ.—Въ 1903 г. было возобновлено дѣло Дрейфуса (I Доп., 706). Дополнительное его разслѣдованіе было закончено только въ іюлѣ 1906 г.: кассаціонный судъ отмѣнилъ приговоръ Реннскаго суда, призналъ Эстергази авторомъ пресловутаго бордеро и нашелъ ненужнымъ новое разсмотрѣніе дѣла, въ виду чего особымъ закономъ, проведеннымъ черезъ палаты, Дрейфусъ и его сторонникъ полковникъ Пиккаръ были возстановлены во всѣхъ ихъ служебныхъ правахъ. Этотъ исходъ дѣла не вызвалъ

прежняго раздраженія страстей: французскій національнизмъ, въ той его формѣ, въ которой онъ проявился въ дѣлѣ Дрейфуса, къ этому времени болѣе не существовалъ.

Съ цѣлью низверженія м-ва на сына Комба, исполнявшаго при отцѣ обязанности частнаго секретаря, было взведено клеветническое обвиненіе въ взяточничествѣ. Противъ морского министра Пелльтана велся систематическій походъ, во главѣ котораго стоялъ одинъ изъ его предшественниковъ по министерству, также радикалъ (но съ ярко націоналистическимъ оттѣнкомъ), Локруа. Въ этой борьбѣ выразились отчасти два противоположные взгляда на военно-морское дѣло: Пелльтанъ — сторонникъ мелкихъ военныхъ судовъ (миноносцевъ и контръ-миноносцевъ), Локруа—броненосцевъ и крейсеровъ (русско-японская война неопровержимо доказала, что въ этомъ спорѣ былъ правъ Локруа). Локруа утверждалъ, что Пелльтанъ ослабляетъ флотъ какъ непропорціонально крупными тратами на мелкія суда, такъ и подборомъ служащихъ, при которомъ онъ болѣе считается съ политическими убѣжденіями назначаемыхъ, чѣмъ съ ихъ пригодностью для дѣла. Такого же рода былъ походъ и противъ военнаго министра Андрэ (I Доп., 113), несомнѣнно способствовавшаго развитію въ средѣ арміи политическаго доносительства. Его замѣнилъ радикалъ-соціалистъ Берто. Въ агитаціи противъ кабинета принялъ участіе и бывшій министръ въ кабинетѣ Вальдека-Руссо, соціалистъ Мильеранъ, обвинявшій правительство въ томъ, что оно изъ-за церковной политики забываетъ политику соціальную. Изъ соединенія клерикаловъ и націоналистовъ съ соціалистами и радикалами образовалась сплоченная и сильная оппозиція. При открытіи сессіи парламента въ январѣ 1905 г. часть радикаловъ выставила кандидатомъ на постъ президента палаты Поля Думера, принадлежавшаго къ радикальной партіи, но участвовавшаго въ агитаціи противъ кабинета. Думеръ былъ выбранъ 265 гол. противъ 240, данныхъ кандидату министерства, Бриссону. Черезъ нѣсколько дней, при обсужденіи общей политики кабинета, онъ получилъ выраженіе одобренія большинствомъ 289 голосовъ противъ 279. Недовольный такимъ ничтожнымъ большинствомъ, Комбъ подалъ въ отставку (14 янв. 1905 г.), продержавшись у власти 2 года и 7 мѣсяцевъ.

24 января 1905 г. былъ сформированъ новый кабинетъ. Во главѣ его сталъ Рувье, оставшійся министромъ финансовъ. Изъ прежняго кабинета вошли въ новый еще Шомье, перемѣнившій портфель народнаго просвѣщенія на юстицію, министръ иностранныхъ дѣлъ Делькассе, и военный министръ Берто. Новыми министрами были: Этьенъ, министръ внутрен. дѣлъ; Томсонъ, морской министръ; Бьенвеню Мартэнъ, министръ народнаго просвѣщенія и культовъ; Дюбьефъ, министръ торговли, почтъ и телеграфа; Клементель, министръ колоній; Рюо, министръ земледѣлія; Готье, министръ публичныхъ работъ. Лица съ ярко выраженной радикальной окраской (Комбъ, Пелльтанъ, Валле, Думергъ) всѣ, кромѣ Берто, вышли изъ кабинета; лѣвая его сторона была усилена радикалами-соціалистами Дюбьефомъ и Бьенвеню-Мартэномъ и радикалами Рюо и Клюментелемъ, но не въ нихъ рукахъ были важнѣйшіе портфели. Въ первой своей декларации кабинетъ Рувье обѣщалъ во всемъ существенномъ продолжать политику Комба. Церковная политика правительства измѣнилась очень мало, ставъ развѣ нѣсколько болѣе мягкой. Внесенный м-вомъ проектъ отдѣленія церкви отъ государства лишь немногимъ отличался отъ проекта, еще раньше предложеннаго Бріаномъ. Сущность закона, обнародованнаго въ концѣ 1905 года, состоитъ въ слѣдующемъ: республика не признаетъ, не оплачиваетъ и не субсидируетъ никакой церкви. Начиная съ 1 января 1906 г. уничтожается государственный бюджетъ культовъ, равно какъ и расходы на нихъ департаментовъ и общинъ. Въ теченіе года движимыя и недвижимыя имущества церкви, со всѣми лежащими на нихъ обязательствами, передаются религіознымъ ассоціаціямъ вѣрующихъ. Имущества, раньше принадлежавшія государству, департаментамъ или общинамъ, возвращаются имъ по принадлежности, съ обязательствомъ въ теченіе опредѣленнаго срока отдавать ихъ въ наемъ ассоціаціямъ вѣрующихъ. Служителямъ церкви, прослужившимъ не менѣе 30 лѣтъ и достигшимъ 60-лѣтняго возраста, обезпечивается пожизненная ежегодная пенсія изъ средствъ государства, въ размѣрѣ $^3/_4$ ихъ прежняго жалованья; при возрастѣ низшемъ и при меньшемъ числѣ лѣтъ службы назначается пенсія въ пониженномъ размѣрѣ. Вѣрующимъ предоставляется устраивать ассоціаціи, пользующіяся свободою отправленія религіознаго культа. Отдѣленіе церкви отъ государства вызывало нападки съ двухъ сторонъ. Справа клерикалы нападали на него за отнятіе у церкви привилегированнаго положенія въ государствѣ; въ прекращеніи зависимости церкви отъ государства они видѣли нарушеніе свободы совѣсти; церковныя имущества клерикалы считали неотъемлемымъ достояніемъ церкви и посягательство на нихъ называли грабежомъ. Слѣва, изъ соціалистическаго лагеря, правительство подвергалось упрекамъ въ недостаткѣ рѣшительности и послѣдовательности; указывалось на то, что такъ называемыя церковныя имущества пріобрѣтены церковью благодаря государству, и слѣдовательно могутъ и должны считаться общественнымъ достояніемъ.—Законъ о страхованіи лицъ, живущихъ заработкомъ, не былъ проведенъ при кабинетѣ Рувье; законопроектъ о подоходномъ налогѣ этимъ кабинетомъ вовсе внесенъ не былъ. Значительно былъ увеличенъ составъ флота, въ виду того, что въ 1898 году германскій флотъ составлялъ только $^1/_4$ французскаго, къ 1908 г. долженъ составить уже $^3/_4$, а въ 1917 г.—превосходить его, если Франція не построитъ 24 большихъ боевыхъ судна.—Въ февралѣ 1905 г. въ Парижѣ засѣдалъ международный судъ, разбиравшій дѣло о потопленіи англійскихъ судовъ русской эскадрой (см. Гулльскій инцидентъ, Доп. I, 640). Въ концѣ апрѣля Парижъ вновь

посѣтилъ англійскій король, въ концѣ мая и началѣ іюня—испанскій, на жизнь котораго было сдѣлано покушеніе испанскимъ анархистомъ, бросившимъ бомбу въ его карету. Цусимская катастрофа (15 [28] мая 1905 г.), подорвавъ русское могущество на морѣ, оказалась невыгодной для сторонниковъ руссофильской политики. 6-го іюня 1905 г. мѣсто Дельказсе занялъ Рувье, уступивъ портфель финансовъ Мерлу. Задачею Рувье, какъ мин. ин. дѣлъ, было уладить споръ съ Германіей. Конференція, созванная съ этою цѣлью, собралась въ Алжесирасѣ (въ Испаніи) и въ апрѣлѣ 1906 г. выработала актъ, признавшій суверенитетъ марокканскаго султана, неприкосновенность его владѣній и экономическое равенство державъ въ Марокко. Въ дѣйствительности, однако, все внутреннее управленіе Марокко было поставлено подъ строжайшій контроль европейскихъ державъ. Начальникомъ полиціи султанъ долженъ назначать офицера, рекомендованнаго ему швейцарскимъ правительствомъ.—Недовольство мѣрами, принятыми кабинетомъ противъ образованія чиновниками синдикатовъ, выразилось въ отставкѣ военнаго министра Берто. Его мѣсто занялъ Этьенъ; портфель министра внутреннихъ дѣлъ перешелъ къ министру торговли Дюбьефу, котораго замѣнилъ Трульо, умѣренный республиканецъ. 19 февраля 1906 г. истекалъ семилѣтній срокъ президентскихъ полномочій Лубе, который рѣшительно отказался отъ вторичной кандидатуры. 17 января президентомъ республики избранъ президентъ сената Фалліеръ, получившій 449 голосовъ противъ 379, данныхъ кандидату правой, президенту палаты депутатовъ Думеру. За Фалліера вотировали не только всѣ лѣвые республиканцы и радикалы (между прочимъ Бриссонъ и Буржуа), но и соціалисты, съ Жоресомъ во главѣ. 7 марта 1906 г. Рувье вышелъ въ отставку; мѣсто его занялъ кабинетъ радикала Саррьена. Изъ стараго кабинета перешли въ новый военный министръ Этьенъ, морской министръ Томсонъ и мин. земледѣлія Рюо. Цвѣтъ кабинету придавали новый министръ внутреннихъ дѣлъ, радикалъ-соціалистъ Клемансо, знаменитый крушитель министерствъ, впервые принявшій министерскій портфель· министръ народнаго просвѣщенія — независимый соціалистъ Аристидъ Бріанъ (главный борецъ за отдѣленіе церкви отъ государства); министръ иностранныхъ дѣлъ—радикалъ Буржуа; министръ торговли —радикалъ Думергъ (не слѣдуетъ смѣшивать съ Думеромъ). Самъ Саррьенъ, взявшій себѣ портфель юстиціи, стоялъ въ политическомъ отношеніи какъ бы въ центрѣ кабинета. На правой сторонѣ изъ числа новыхъ членовъ кабинета стояли министръ финансовъ Пуанкаре, министръ колоній Лейгъ и министръ общественныхъ работъ Барту. Въ составъ кабинета вошли наиболѣе выдающіеся люди французскаго парламента: его не разъ называли кабинетомъ шефовъ. Образованіе этого кабинета было такимъ же движеніемъ налѣво, какъ и выборъ Фалліера. Главнымъ его дѣломъ было проведеніе закона о воскресномъ отдыхѣ, который въ предпріятіяхъ, его не допускающихъ, можетъ быть замѣненъ отдыхомъ въ другой день недѣли. Законъ этотъ вызвалъ сильное недовольство буржуазіи; тѣмъ не менѣе онъ вступилъ въ жизнь, хотя кое-гдѣ и нарушался. Когда русское правительство обратилось съ просьбой о разрѣшеніи помѣстить во Франціи новый заемъ, въ кабинетѣ произошло разногласіе: Клемансо былъ рѣшительнымъ противникомъ займа, но за него стояли Пуанкаре и Буржуа, и выпускъ займа на французскомъ денежномъ рынкѣ былъ разрѣшенъ въ апрѣлѣ 1906 г. 6 мая 1906 г. произошли выборы въ палату депутатовъ, перемѣстившіе центръ парламентской жизни значительно влѣво. Изъ поданныхъ 8900000 голосовъ на долю соціалистовъ партійныхъ выпало 970000, соціалистовъ независимыхъ 160000, соціалистовъ-радикаловъ 3100000, радикаловъ 850 00,—итого лѣвая получила 5080000 голосовъ; правая, считая и прогрессистовъ, не собрала ихъ 3600000. Объединенные соціалисты получили въ палатѣ 53 мѣста, радикалы и радикалы-соціалисты—360. Всѣ вожди лѣвой вернулись въ палату, въ томъ числѣ и Жюль Гэдъ, забаллотированный въ 1898 и 1902 гг.; только Лафаргъ вновь потерпѣлъ неудачу (въ борьбѣ съ независимымъ соціалистомъ Мильераномъ). Правая и націоналисты растеряли многихъ изъ своихъ вождей (напр. Флуранса, Роша, Піу). 19 іюня открылась сессія парламента; президентомъ палаты депутатовъ былъ избранъ Бриссонъ. Положеніе правыхъ членовъ кабинета дѣлалось затруднительнымъ. Въ октябрѣ Саррьенъ, въ виду невозможности примирить разногласія въ кабинетѣ, подалъ въ отставку. Новый кабинетъ былъ сформированъ Клемансо, 26 октября 1906 г. Изъ стараго кабинета перешли въ новый съ тѣми же портфелями самъ Клемансо, Томсонъ, Барту, Рюо и Бріанъ. Портфель юстиціи получилъ Гюйо Дессенъ, портфель иностранныхъ дѣлъ —Пишонъ, финансовъ—Кальо, торговли—Думергъ, колоній—Милліесъ Лакруа (не смѣшивать съ Эд. Локруа, бывш. морскимъ министромъ), военное министерство—генералъ Пиккаръ, до тѣхъ поръ не участвовавшій въ парламентской жизни, извѣстный своею ролью въ дѣлѣ Дрейфуса. Вновь создано особое министерство труда и соціальныхъ мѣропріятій, во главѣ котораго сталъ Вивіани. Въ кабинетѣ такимъ образомъ было два независимыхъ соціалиста (Бріанъ и Вивіани), три радикала-соціалиста (Клемансо, Пишонъ и Думергъ), пять радикаловъ (Дессенъ, Кальо, Пиккаръ, Лакруа, Рюо) и два республиканца (Томсонъ и Барту). Въ прочитанной 5 ноября въ палатахъ деклараціи министерства было сказано, что правительство будетъ охранять миръ, не забывая, однако, что миръ между цивилизованными народами покоится на военной силѣ. Во внутренней политикѣ правительство будетъ укрѣплять демократію; это поведетъ къ тому, что отдѣльные случаи проявленія государственной власти примутъ болѣе умѣренныя формы. Будетъ внесенъ проектъ реформы военныхъ судовъ: разсмотрѣніе преступленій противъ общаго права

будетъ передано общимъ судамъ, а дисциплинарное производство—обставлено всѣми необходимыми гарантіями. Правительство намѣрено провести въ жизнь законъ о страхованіи рабочихъ, усовершенствовать законы о профессіональныхъ союзахъ, установить прогрессивный подоходный налогъ. Въ январѣ 1907 г. депутатомъ Фланденомъ внесенъ проектъ закона о свободѣ публичныхъ собраній, которымъ отмѣняется обязательность предварительнаго заявленія о собраніи полицейскимъ властямъ; этотъ проектъ встрѣтилъ правительственную поддержку. Старанія русскаго правительства заключить во Франціи новый заемъ встрѣтили противодѣйствіе Клемансо и Кальо; послѣдній прямо заявилъ въ палатѣ депутатовъ, что о русскомъ займѣ, не утвержденномъ Государственной Думой, не можетъ быть во Франціи и рѣчи. Во время стачекъ кабинетъ сначала обнаруживалъ рѣдкое во Франціи безпристрастіе, но въ 1907 г. пошелъ въ этомъ отношеніи по дорогѣ своихъ предшественниковъ. Проявившееся среди чиновниковъ стремленіе къ образованію синдикатовъ показалось кабинету опаснымъ для правильнаго хода государственной машины; находя, что стачки чиновниковъ не могутъ быть приравнивасмы къ стачкамъ рабочихъ, онъ сталъ преслѣдовать синдикаты должностныхъ лицъ, въ особенности—учителей. Вслѣдствіе этого произошло сильное охлажденіе между кабинетомъ и соціалистами, которые въ концѣ апрѣля 1907 г. перешли въ прямую оппозицію кабинету; среди радикаловъ-соціалистовъ и радикаловъ также обнаружилось сильное недовольство.

Литература. Gavet, «Sources de l'histoire des institutions et du droit français» (П., 1899); Molinier, «Les sources de l'histoire de France, depuis les origines jusqu'en 1815» (П., 1901 и слѣд.); Mac-Kinnon, «The growth and decline of the French monarchy» (Л., 1902); Zevort, «Histoire de la troisième République» (4 т., П., 1896—01); Hanotaux, «Histoire de la France contemporaine» (3 т., П., 1903—06); Joseph Reinach, «Histoire de l'affaire Dreyfus» (П., 1901—05). Вопросу объ отношеніи между церковью во Франціи и государствомъ посвящены: Anatole France, «L'église et la République» (П., 1904, рус. перев. «Отдѣленіе церкви отъ государства», М., 1906); Paul Grunebaum Ballin, «La séparation des églises et de l'état» (П., 1905); Aristide Briand, «La séparation des églises et de l'état» (П., 1905). О марокканскомъ вопросѣ — Gustav Diercks, «Die Marokkofrage und die Konferenz von Algeciras» (Б., 1906). См. еще Феликсъ Рокенъ, «Движеніе общественной мысли во Франціи въ XVIII в., 1715—89» (СПб., 1902); Э. Шампіонъ, «Франція наканунѣ революціи по наказамъ 1789 г.» (СПб., 1906); Н. Каутскій, «Противорѣчія классовыхъ интересовъ въ 1789 г.» (2-е изд., Ростовъ-на-Дону, 1905); К. Марксъ, «Классовая борьба во Франціи 1848—50» (нѣсколько перев.); его же, «18-ое Брюмэра Луи Бонапарта» (СПб., 1905); его же, «Гражданская война во Франціи 1870—71 г.» (Одесса, 1905); С. Лозинскій, «Исторія второй франц. республики» (Кіевъ, 1904); Луи Эритье, «Исторія франц. революціи 1848 г. и II-й республики» (СПб., 1907); Д. Стернъ, «Ист. революціи 1848 г.» (СПб., 1906); Лиссагарэ, «Исторія коммуны 1871 г.» (нѣсколько русскихъ перев., СПб. и М., 1906); Густавъ Жеффруа, «Заключенный. Жизнь и дѣятельность Огюста Бланки» (СПб., безъ года); Н. С. Кудринъ (Н. С. Русановъ), «Галлерея современныхъ французскихъ знаменитостей» (СПб., 1906). Ср. литературу при словѣ «Соціалистическія партіи» (во Франціи). По государственному праву Франціи: Л. Дюпріе, «Государство и роль министровъ во Франціи» (СПб., 1906); З. Аваловъ, «Децентрализація и самоуправленіе во Франціи» (СПб., 1905); статьи Н. Кудрина о госуд. строѣ Ф. и о ея мѣстномъ самоуправленіи въ сборникахъ: «Политическій строй современныхъ государствъ» (т. 1, Москва, 1906) и «Мелкая земская единица» (т. 1, изд. 2, СПб., 1903). Русскіе переводы текста французскихъ конституцій въ приложеніяхъ къ книгамъ А. Лоуэля, «Правительство и политическія партіи въ государствахъ Зап. Европы» (СПб., 1905), и В. Вильсона, «Государство» (М., 1905), въ 1-мъ выпускѣ «Собранія конституцій» (изд. Саблина, М., 1905), въ «Текстахъ конституцій», сборникъ I-й (перев. Ѳ. Кокошкина, М., 1905), въ «Собраніи конституцій» (изд. Новика, М., 1906) и въ брошюрѣ «Законодательные акты Франціи» (СПб., 1905).

В. Водовозовъ.

***Французъ** (Карлъ-Эмиль) — нѣмецкій писатель: ум. въ 1904 г.

***Францъ** (Адольфъ Franz) — нѣмецкій клерикальный публицистъ; выпустилъ книги: «Die Messe im deutschen Mittelalter» (Фрейбургъ, 1902); «Die Rituale von St. Florian aus dem XII Jahrh.» (Инсбрукъ, 1904).

***Францъ-Іосифъ I**—императоръ австрійскій. Въ 1898 г. 50-лѣтнее царствованіе Ф.-Іосифа было отпраздновано сравнительно скромно въ виду траура по имп. Елизаветѣ († 1898). Во время борьбы въ австрійскомъ парламентѣ противъ реакціоннаго кабинета Кербера Ф.-І. употреблялъ все свое вліяніе для его поддержки; при слѣдующихъ кабинетахъ—также. Только въ 1906 г. онъ внезапно перемѣнилъ политику и содѣйствовалъ введенію всеобщаго избирательнаго права. Въ Венгріи Ф.-І. поддерживалъ кабинетъ Тиссы въ его борьбѣ противъ парламента. Когда отставка Тиссы стала безусловной необходимостью, Ф.-І. поручилъ составленіе новаго кабинета реакціонеру барону Фейервари (1905). Только черезъ 1½ года (въ 1906 г.) онъ согласился на сформированіе конституціоннаго кабинета Векерле-Кошута и затѣмъ поддерживалъ его въ его реформаторской дѣятельности. Во время переговоровъ и борьбы между двумя половинами монархіи Ф.-І. всегда старался играть роль примирителя. См. Emmer, «Kaiser F. J. 50 Jahre österreichischer Geschichte» (2 т., Вѣна, 1898); Smolle, «Fünf Jahrzehnte auf Habsburgs Thron» (Вѣна, 1898); Rostock, «Die Regierungszeit des Kaisers und Königs F. J. I» (3 изд., Вѣна, 1903); два юбилейныхъ роскошныхъ изданія: Schnitzer и др., «F. J. und seine Zeit» (В., 1898) и «Viribus unitis.

Das Buch vom Kaiser» (съ введеніемъ Гельферта, Вѣна, 1898). *В. В—въ.*

***Францъ-Фердинандъ**—эрцгерцогъ австрійскій, наслѣдникъ престола. Въ 1902 г. ѣздилъ, какъ представитель императора, въ Лондонъ на празднества коронаціи и въ С.-Петербургъ для отдачи оффиціальнаго визита. Во время послѣдней поѣздки онъ хотѣлъ взять съ собою графа Зичи, предсѣдателя клерикально-народной партіи. Селль, тогдашній венгерскій министръ-президентъ, протестовалъ противъ этого, и Ф.-Ф. долженъ былъ отказаться отъ сопутствія гр. Зичи. Венгерскій рейхстагъ громаднымъ большинствомъ одобрилъ поведеніе Селля. *В. В—въ.*

Франанъ (Ильза Levien, пользующаяся псевдонимомъ *Frapan*, къ которому въ послѣднее время присоединила фамилію мужа: Frapan-Akunian)—нѣмецк. писательница. Род. въ 1855 г. въ Гамбургѣ, въ французской протестантской семьѣ, давно эмигрировавшей въ Германію. Въ сборникахъ разсказовъ: «Hamburger Novellen» (1886 и 1888), «Zwischen Elbe und Alster» (1890) она умѣло передала настроеніе хорошо знакомой ей жизни сѣвернаго побережья. Затѣмъ слѣдовали сборники: «Enge Welt» (1891), «Gedichte», «Bittersüss», «Bekannte Gesichter», «Zu Wasser und zu Lande», «Flügel auf», «Querköpfe», «Was der Alltag dichtet», «Jugendzeit», «In der Stille», «Schreie», «Wehrlose», ром. «Arbeit» (1903; рус. переводъ въ «Мірѣ Божьемъ», 1904), «Wir Frauen haben kein Vaterland» (1899), «Die Betrogenen». Интересны ея «Vischer-Erinnerungen» (1889). *А. Г.*

***Фреге** (Арнольдъ-Вольдемаръ фонъ Frege-Weltzien) — германскій писатель и политическій дѣятель. Въ 1905 г. сложилъ съ себя депутатскія полномочія и болѣе не выступалъ на выборахъ.

Фредерикъ (Леонъ Frédéricq)—бельгійскій физіологъ, род. въ 1851 г. въ Гентѣ, въ 1879 г. назначенъ профессоромъ физіологіи люттихскаго унив. Главнѣйшіе его труды: «Eléments de physiologie humaine à l'usage des étudiants etc.» (вмѣстѣ съ Нюэлемъ, П., 1883, 4-е изд., 1899); «Institut de physiologie. Travaux de laboratoire» (5 т., Пар., 1884—1896); «Manipulations de physiologie» (Пар., 1892); «Sur la tension des gaz du sang artériel et la théorie des échanges gazeux de la respiration pulmonaire» («Arch. de biol.», 1895) и мн. др.

Фрезе (Александръ Александровичъ) — генералъ-отъ-инфантеріи. Род. въ 1840 г., образованіе получилъ въ горномъ институтѣ и въ академіи генеральнаго штаба. Участвовалъ въ русско-турецкой войнѣ 1877—78 гг.; особенно отличился во время послѣдней битвы подъ Плевной, 28 ноября 1877 г. Командовалъ л.-гв. егерскимъ полкомъ, затѣмъ былъ послѣдовательно эриванскимъ и виленскимъ губернаторомъ. Въ 1896—1904 г. былъ помощникомъ главноначальствующаго гражданской частью на Кавказѣ и командующаго войсками кавказскаго военнаго округа. До 1906 г. состоялъ виленскимъ, ковенскимъ и гродненскимъ ген.-губернаторомъ и командующимъ войсками виленскаго военнаго округа.

Фрезерный станокъ — см. Фреза.

Фрей (Вильямъ, псевдонимъ Владиміра Константиновича *Гейнса*) — писатель: ум. въ Лондонѣ въ 1888 г. См. Beesley, «Life and death of W. Frey» (Л., 1888).

***Фрей** (James B. Fry)—американскій генералъ: ум. въ 1894 г.

Фрейденбергъ (Вильгельмъ)—нѣмецкій композиторъ (род. въ 1838 г.). Сочиненія его: оперы—«Die Pfahlbauer» (1877); «Die Nebenbuhler» (1879); «Kleopatra» (1882); «Die Mühle im Wisperthale» (1883); «Der St. Katharinentag» (1889); «Marino Faliero» (1889); «Johannisnacht» (1896); симфоническая поэма «Ein Tag in Sorrent»; увертюра «Durch Dunkel zum Licht»; музыка къ «Ромео и Джульеттѣ»; романсы, фортеп. пьесы.

Фрейеръ (Августъ)—нѣмецкій композиторъ. Провелъ бо́льшую часть своей жизни въ Варшавѣ. Написалъ «Concert-Variation» на тему «Боже, царя храни», сборникъ хораловъ, варіаціи-фантазіи на темы Бортнянскаго и др.

Фрейндъ (Вильгельмъ Александръ Freund)—извѣстный нѣм. гинекологъ, род. въ 1833 г., профессоръ и директоръ женской клиники въ Страсбургѣ (1873—1901). Ф. одинъ изъ первыхъ въ Германіи сталъ практиковать съ успѣхомъ операцію Кесарево сѣченіе. Ему принадлежатъ изслѣдованія по анатоміи таза и грудной клѣтки. Напеч.: «Eine neue Methode der Extirpation des ganzen Uterus» (1878); «Gynäkologische Klinik» (1885).

***Фрейсине** (Шарль-Луи de Saulces de Freycinet)—французскій политическій дѣятель. Переизбранный въ сенатъ въ 1900 г., онъ замѣтной роли болѣе не игралъ; голосовалъ по большей части съ націоналистами. Выпустилъ книгу: «Sur les principes de la mécanique rationelle» (П., 1902).

***Фреми** (Эдмондъ Fremy)—французскій химикъ: ум. въ 1894 г.

Френкель (Карлъ Fraenkel)—нѣмецкій гигіенистъ и бактеріологъ, род. въ 1861 г. Былъ ассистентомъ въ берлинскомъ гигіеническомъ институтѣ Роберта Коха, профессоромъ гигіены въ Марбургѣ и Галле, гдѣ также состоитъ директоромъ гигіеническаго института. Гл. труды: «Grundriss der Bakterienkunde» (3-е изд. 1891), «Atlas der Bakterienkunde» (вмѣстѣ съ Пфейфферомъ, 2-е изд., 1893) и рядъ работъ по вопросамъ канализаціи, водоснабженія, смертности грудныхъ дѣтей, борьбы съ алкоголизмомъ и венерическими болѣзнями въ журн.: «Zeitschr. für Hygiene» и «Hygienischen Rundschau».

***Френо** (Armand Fresneau) — франц. политическій дѣятель: ум. въ 1902 г.

Френссенъ (Густавъ)—соврем. нѣмецкій беллетристъ, уроженецъ сѣверной Германіи (род. въ 1863 г.), пасторъ въ голштинскомъ селѣ, рѣдко бывавшій въ большихъ центрахъ и развивавшійся вполнѣ самостоятельно, авторъ многочисленныхъ проповѣдей, приноровленныхъ къ уровню пониманія деревенскихъ слушателей и образовавшихъ три тома («Dorfpredigten»). Первыя его беллетристическія произведенія («Die drei Getreuen», «Die Sandgräfin», 1895) прошли совершенно неза-

мѣченными; критика только впослѣдствіи, послѣ выхода въ свѣтъ главныхъ его романовъ, занялась ими—какъ бы заднимъ числомъ. Начало извѣстности Ф. связано съ появленіемъ его романа «Іёрнъ-Уль» («Jörn Uhl», 1902), нѣсколько разъ переведеннаго и на русск. яз. Романъ этотъ имѣлъ неслыханный, баснословный успѣхъ. Не было почти ни одного органа нѣмецкой печати, который бы не отозвался, въ той или другой формѣ, на его появленіе; многочисленные критики посвятили «Іёрнъ-Улю» особыя статьи, по большей части носившія не только сочувственный, но прямо восторженный характеръ; не обошлось и безъ явныхъ преувеличеній и гиперболическихъ похвалъ, въ родѣ провозглашенія «Іёрнъ-Уля» германскою Одиссеей или параллели между романомъ Френсена и нѣкоторыми мѣстами изъ Библіи. Болѣе трезвымъ и безпристрастнымъ критикамъ, въ родѣ Лео Берга, нелегко было послѣ такихъ неумѣренныхъ восторговъ установить настоящую точку зрѣнія на романъ Френсена. Въ дѣйствительности это—правдиво написанное, одушевленное гуманнымъ чувствомъ, проникнутое любовью къ родинѣ и къ населенію голштинскихъ деревень произведеніе честнаго, наблюдательнаго, задающагося наилучшими цѣлями человѣка, которому удается заинтересовать читателя жизнью, нравами, природою мирнаго захолустья, но который далеко не обладаетъ крупнымъ беллетристическимъ дарованіемъ. Поразительный успѣхъ, выпавшій на долю романа, объясняется, главнымъ образомъ, тѣмъ, что публика, пресыщенная романами изъ городской жизни, съ изображеніемъ больныхъ людей, свѣтскихъ условностей, адюльтера, космополитическаго общества, стала ощущать потребность въ чемъ-нибудь болѣе простомъ, близкомъ къ природѣ, типично нѣмецкомъ, отражающемъ твердыя вѣрованія, убѣжденія, идеалы. Книга Ф., прекрасно знакомаго съ своеобразнымъ деревенскимъ міромъ, вызвала появленіе ряда другихъ романовъ и повѣстей, переносившихъ читателей въ различные уголки Германіи, гдѣ народная жизнь не утратила самобытности. Въ 1905 году Ф. выпустилъ новый романъ «Hilligenli», также имѣвшій колоссальный успѣхъ, но вызвавшій нападки извѣстной части протестантскаго духовенства. Въ этомъ романѣ, отличающемся обычными достоинствами и недостатками творчества Ф. (къ числу послѣднихъ относятся длинноты), особенно замѣчательна и особенно много толковъ вызвала та часть, которая содержитъ въ себѣ изложеніе земной жизни Христа, разсматриваемаго только въ качествѣ человѣка. Ср. Theodor Rehtwisch, «Gustav F.» (1902).

Ю. Веселовскій.

***Фреръ** (Шарль Frère) младшій—французскій живописецъ-жанристъ: ум. въ 1894 г.

Фрехъ (Фридрихъ Frech)—нѣм. геологъ и палеонтологъ, род. въ 1861 г., профессоръ и директоръ геологическаго института въ Бреславлѣ. Ф. занимался изслѣдованіемъ палеозойской системы во время своихъ путешествій по южной Европѣ, Армянскому плоскогорію въ Азіи и по Сѣв. Америкѣ. Напеч.: «Ueber das Paläozoicum in Hocharmenien und Persien» (Вѣна, 1900); «Die Karnischen Alpen» (Галле, 1894); «Geologie d. Radstädter Tauern» (Іена, 1901); «Ueber devon. Ammoneen» (Вѣна, 1902) и др.

***Фрецолини** (Эрминія Frezzolini)—итальянская пѣвица: ум. въ 1884 г.

***Фридбергъ** (Генрихъ von Friedberg)—прусскій юристъ: ум. въ 1895 г.

Фридлендеръ (Максъ)—нѣмецк. писатель о музыкѣ (род. въ 1852 г.), проф. берлинскаго университета. Главные его труды: «Goethes Gedichte in der Musik»; «Gedichte von Goethe in den Kompositionen seiner Zeitgenossen»; «Das deutsche Lied».

***Фридлендеръ** (Фридрихъ Friedländer)—австрійскій живописецъ: ум. въ 1901 г.

Фридрихъ VIII — король датскій; вступилъ на престолъ 29 января 1906 г. послѣ смерти отца своего, Христіана IX.

Фридрихъ Августъ III — король саксонскій, сынъ короля Георга (1832—1904), наслѣдовавшаго престолъ 19 іюня 1902 г. послѣ своего бездѣтнаго брата короля Альберта. Въ страсбургскомъ и лейпцигскомъ университетахъ изучалъ юридическія и политическія науки; съ 1877 г. на саксонской военной службѣ; въ послѣдніе годы до воцаренія командовалъ армейскимъ корпусомъ. 15 октября 1904 г., послѣ смерти отца, вступилъ на престолъ. Состоялъ въ бракѣ съ эрцгерцогиней Луизой австрійской; развелся съ ней въ 1903 г. (см. Луиза, Доп. II, 104).

Фризонъ — см. Шелкъ (XXXIX, 425).

Фрикасе (франц. fricassé)—такъ назывались въ XVI стол. многоголосныя композиціи съ различнымъ текстомъ для каждаго голоса.

Фримель (Теодоръ фонъ Frimmel)—нѣмецкій писатель (род. 1853 г.). Главные его труды: «Beethoven und Goethe» (1883); «Neue Beethoveniana» (1887); «Aus der Beethovenliteratur der jüngsten Jahre» (1898); «Beethoven» (біограф. очеркъ въ собраніи «Berühmte Meister»).

Фричъ (Іосифъ Вацлавъ Frič)—чешскій беллетристъ и драматургъ (1829—1890). Сочиненія его («Sebrané spisy veršem i prozou») вышли въ 1879—81 г. Въ 1898 г. Врхлицкій сдѣлалъ выборку лучшихъ эпическихъ и лирическихъ стихотвореній Ф. Изъ пьесъ Ф. болѣе извѣстны: «Святополкъ и Ратиславъ», «Коханъ Ратиборскій», «Иванъ Мазепа», «Любушинъ Судъ».

Фришъ (Іоганнъ Леонгардъ Frisch, 1666—1743)—нѣмецкій естествоиспытатель. Главный его трудъ—«Beschreibung von allerlei Insecten in Teutschland» (Берлинъ, 13 том., 1720—1738).

Фришъ (Эдуардъ Васильевичъ)—русскій государственный дѣятель (1833—1907). Образованіе получилъ въ училищѣ правовѣдѣнія. Былъ первымъ товарищемъ оберъ-прокурора уголовнаго департамента сената, а затѣмъ и оберъ-прокуроромъ. Съ 1876 по 1883 г. состоялъ товарищемъ м-стра юстиціи, потомъ до 1893 г. главноуправляющимъ кодификаціоннаго отдѣла при государственномъ совѣтѣ, членомъ котораго Ф. былъ съ 1883 г. Въ

1897 г. призванъ на постъ предсѣдателя департамента гражданскихъ и духовныхъ дѣлъ государственнаго совѣта, а въ 1900 г.—департамента законовъ. Съ 1906 г. Ф. былъ предсѣдателемъ государственнаго совѣта. Онъ руководилъ трудами редакціонной коммиссіи по выработкѣ проекта новаго уголовнаго уложенія, въ качествѣ ея предсѣдателя.

***Фрисъ** (Jens-André Friis)—норвежскій филологъ: ум. въ 1896 г.

Фроленко (Михаилъ Ѳедоровичъ) — русскій политическій дѣятель. Род. въ 1848 г., учился въ технологич. институтѣ въ Петербургѣ, потомъ въ Петровской академіи въ Москвѣ, курса не кончилъ; въ 1873 г. поступилъ въ кружокъ чайковцевъ (см.) и сталъ вести революціонную пропаганду среди рабочихъ; въ 1878 г. поступилъ, подъ чужимъ именемъ, надзирателемъ въ кіевскую тюрьму и организовалъ побѣгъ Стефановича, Дейча и Бохановскаго; участвовалъ въ Липецкомъ съѣздѣ (1879), послѣ котораго сталъ дѣятельнымъ народовольцемъ. Участвовалъ въ террористическихъ актахъ 1879—1881 гг. Въ 1882 г. судился въ особомъ прис. сената по процессу 20 народовольцевъ и приговоренъ къ смертной казни, замѣненной безсрочною каторгою; заключенъ сперва въ Алексѣевскій равелинъ Петропавловской крѣпости, потомъ въ Шлиссельбургскую крѣпость, откуда вышелъ въ 1905 г. Послѣ освобожденія помѣстилъ въ «Былое» (1906, № 2): «Милость. Изъ воспоминаній объ Алексѣевскомъ равелинѣ». См. воспоминанія Вѣры Фигнеръ о Ф. въ «Галереѣ шлиссельбургскихъ узниковъ» (т. 1, СПб., 1907); «Процессъ 20 народовольцевъ», «Отчетъ о процессѣ 20 народовольцевъ», «Дополнительныя свѣдѣнія о процессѣ 20» самого М. Ѳ. Ф. («Былое» 1906 г., №№ 1 и 6). *В. В—въ.*

***Фроментенъ** (Эженъ Fromentin) — франц. живописецъ: ум. въ 1876 г.

Фростерусъ (Benjamin Frosterus) — финляндскій геологъ, профессоръ минералогіи и геологіи въ гельсингфорсскомъ политехническомъ институтѣ. Род. въ 1866 г. Ему принадлежитъ геологическое описаніе нѣсколькихъ листовъ геологической карты Финляндіи, а также описаніе геологическаго строенія юго-восточной Финляндіи и рядъ работъ по изученію финляндскихъ горныхъ породъ (напр., шарового гранита и др.).

Фруктовая водка—см. Водка.

Фталилмочевина — см. Уреиды (XXXIV, 903).

Фталимидинъ—см. Фталевыя кислоты (XXXVI, 835).

Фталуреидъ, *фталуровая кислота*—см. Уреиды (XXXIV, 903).

Фторобензолъ, *фторопсевдокумолъ*, *фторотолуолъ*—см. Фторопроизводныя углеводородовъ.

Фторотанталатъ калія—см. Танталъ.

Фугасъ, *фугасный ящикъ* — см. Пиротехнія.

Фукозанъ—первый видимый продуктъ фотосинтеза у бурыхъ водорослей. Химическая природа Ф. еще не можетъ считаться окончательно выясненной, не смотря на массу изслѣдованій въ этомъ направленіи. Показанія авторовъ разнорѣчивы и весьма возможно поэтому, какъ полагаетъ А. Генкель, что Ф. различныхъ Pheophyceae не идентиченъ. Есть основанія предполагать, что авторы работали надъ различными объектами, выясняя химическую природу Ф. По всей вѣроятности Ф.—жировое вещество. Ф. описывалъ еще Шмитцъ въ своей классической работѣ о хроматофорахъ у водорослей. Кромѣ крахмала онъ обнаружилъ у бурыхъ водорослей еще особыя гіалиновыя капельки, растворимыя въ спиртѣ и исчезающія при дѣйствіи на нихъ пикриновой кислоты въ то время, какъ крахмальныя зерна не измѣняются отъ этого реактива. Рейнке высказался за жировую природу Ф. въ виду того, что капельки его окрашиваются осміевой кислотой въ бурый цвѣтъ—характерная реакція на масло у растеній. Наименованіе «фукозана» было дано этому веществу Ганстееномъ. Этотъ авторъ первоначально высказался за углеводную природу Ф., но затѣмъ уже не настаивалъ на этомъ. Шмитцъ и Ганстеенъ наблюдали выскальзываніе капель Ф. изъ феопластовъ бурыхъ водорослей. Крато высказалъ крайне оригинальный взглядъ на Ф. По мнѣнію этого ученаго капли Ф. есть особыя пластиды бурыхъ водорослей, которымъ онъ даетъ названіе «физодъ» (Physoden). Физоды по Крато—пузыревидныя тѣльца, обладающія самостоятельнымъ амебоиднымъ движеніемъ, благодаря которому они странствуютъ по клѣткѣ, содержатъ въ себѣ легкоокисляемыя фенолообразныя вещества (флороглюцинъ) и принимаютъ участіе въ распредѣленіи пластическихъ веществъ по клѣткѣ. Крато предполагаетъ, что и обычныя въ каждой клѣткѣ плазматическія микрозомы есть также очень мелкія физоды. Однако, Кохъ не нашелъ флороглюцина въ Ф. Въ самое послѣднее время Ф. былъ изслѣдованъ А. Генкелемъ. Найдя массовое появленіе Ф. у бурой водоросли Chordaria flagelliformis, авторъ изучилъ вліяніе различныхъ реактивовъ на это вещество и нашелъ, что осміевая кислота окрашиваетъ его въ бурый цвѣтъ, тинктура алканны—въ темно-красный. Въ концентрированномъ растворѣ мѣднаго лактофенола Ф. растворяется позже феопластовъ. Амміакъ увеличиваетъ преломляемость лучей у Ф. Азотная кислота вызываетъ разбуханіе Ф., а ѣдкая щелочь усиливаетъ его лучепреломленіе. Іодъ окрашиваетъ фукозановыя зерна, послѣ предварительнаго $^1/_2$-часового дѣйствія на нихъ NH_3, въ бурый цвѣтъ, а хлоръ-цинкъ-іодъ вызываетъ эту реакцію немедленно. У Chordaria flagelliformis капли Ф. имѣютъ отъ 0,0015 до 0,005 милл. въ діаметрѣ. У другихъ водорослей онѣ значительно меньше.

Литература. T. Schmitz, «Die Chromatophoren der Algen» (1883); Reinke, «Beitr. zur Kenntniss der Tange» («Prings. Jahrb. f. wiss. Bot.», X); Berthold, «Beitr. z. Morph. und Physiol. d. Meeresalgen» («Prings. Jahrb.», XIII); Crato, «Ber. d. deutsch. bot. Ges.» (X, 1892) и «Morphol. und microchem. Unters. über die Physoden» («Bot. Zeit.», 1893); Koch, «Unters. über die bisher für Oel und Phlo-

roglucin gehalt. Inhaltskörper d. Fucaceen» (Ростокъ, 1896); Hansteen, «Ueber das Fucosan» («Jahrb. für wiss. Bot.», т. XXXV, тетр. 4); А. Генкель, «Къ анатоміи и біологіи морскихъ водорослей» («Ботанич. Записки», 1902, XX); Oltmanns, «Morphol. und Biol. der Algen» (II т., 1905). *И. Л. Сербиновъ.*

Фуксъ (Августъ Fuchs, 1818—1847)—филологъ. Главные его труды: «Lehrbuch der spanischen Sprache» (Лпц., 1837); «Die romanischen Sprachen in ihrem Verhältniss zum Lateinischen» (Галле, 1849); «Grundriss der Geschichte des Schriftentums der Griechen und Römer, der romanischen und germanischen Völker» (Галле, 1846).

Фуксъ (Иммануэль-Лазарусъ Fuchs)—германскій математикъ: ум. въ 1902 г.

Фуксъ (Карлъ Fuchs, род. въ 1838 г.)—нѣмецкій писатель о музыкѣ. Напечаталъ: «Praeliminarien zu einer Kritik der Tonkunst» (Грейфсвальдъ, 1870); «Die Zukunft des musikalischen Vortrags und sein Ursprung» (Данцигъ, 1884); «Die Freiheit des musikalischen Vortrags» (ib., 1885); «Praktische Anleitung zum Phrasieren» (Лпц., 1886).

Фуксъ (Фердинандъ-Карлъ Fuchs, 1811—1848)—нѣм. композиторъ; написалъ оперы «Der Tag der Verlobung» (1842), «Gutenberg» (1846).

Фуксъ (Филиппъ-Жакъ-Эдмондъ Fuchs, 1837—1889)—извѣстный французскій геологъ и минералогъ, съ 1879 г. профессоръ Ecole des mines въ Парижѣ; предпринималъ множество научныхъ изысканій и путешествій по Европѣ, Чили (1870), Тунису (1873—74), Тонкину и Камбоджѣ (1881—82), Калифорніи (1885) и Мексикѣ (1888). Ф. участвовалъ въ обсужденіи проекта прорытія канала черезъ Сахару и произвелъ на мѣстѣ подробныя изслѣдованія пустыни, послѣ чего проектъ былъ оставленъ. Главнѣйшіе труды: «Etude sur les gisements métallifères des vallées Trompia, Sabbia, etc., en Lombardie» (П., 1869); «Mémoire sur l'exploration des gîtes de l'Indo-Chine» (П., 1882); «Notice sur A. Béguyer de Chancourtois» (П., 1887; вмѣстѣ съ нимъ Ф. составлялъ въ 1865 г. подробную геологическую карту Франціи); «Note sur la constitution des gîtes de phosphate de chaux» (Нанси, 1887) и многочисленныя статьи. Ср. Mallard (въ «Revue scientifique», 1889); Lapparent, «Notice nécrologique sur Edm. Fuchs» (въ «Annales des mines», 1890, т. XVII).

Фуксъ (Христіанъ-Іосифъ Fuchs, 1801—71)—нѣм. ветеринаръ, съ 1864 г. былъ завѣдующимъ ветеринарнымъ отдѣломъ мини-ства внутр. дѣлъ въ Карлсруэ. Напечаталъ: «Handbuch der allgemeinen Pathologie der Haussäugetiere» (Б., 1843); «Pathologische Anatomie der Haussäugetiere» (Б., 1859); «Allgemeine Lehre von den Seuchen und ansteckenden Krankheiten der Haussäugetiere» (Лпц., 1862).

Фукузава Юкичи—дѣятель просвѣщенія въ Японіи. Род. въ 1834 г.; путешествовалъ по Америкѣ и Европѣ; въ 1866 г. основалъ школу (родъ частнаго университета) въ Токіо, которая получила широкую извѣстность и привлекла тысячи учащихся (среди членовъ японскаго парламента 40 человѣкъ—ученики Ф.). Ф. написалъ: «Seiyo Jijo» («Западные обычаи»). Съ 1881 г. онъ издаетъ газету «Jiji Shimpô», одну изъ наиболѣе вліятельныхъ и уважаемыхъ въ Японіи.

Фукузолъ—см. Фуранъ.

Фукуока—гор. въ японской провинціи Чи-кузенъ, на о-вѣ Кіу-сіу, у Корейскаго пролива. 71047 жит. (1903). Значительное производство шелка и позументовъ.

Фукъ (Пьеръ Октавъ Fouque) — французскій композиторъ и писатель о музыкѣ (1844 — 1883). Составилъ біографію М. И. Глинки. Написалъ нѣсколько оперетокъ, фортеп. пьесъ и романсовъ.

Фулинъ (Риналдо Fulin, 1824—1884)—итальянскій историкъ. Главные его труды: «Venezia e Daniele Manin» (Венеція, 1875); «Breve Sommario di Storia Veneta» (ib., 1873); «Studii nell'Archivio degl'Inquisitori di Stato» (ib., 1868); «Il Canale di Suez a la Republica di Venezia» (1871); «Inquisitori dei X e Inquisitori di stato» (ib., 1875); «Soranza Soranzo e le sue compagne» (ib., 1876); «Giacomo Casanova e gl'Inquisitori di Stato» (1877); «I Dispacci di Paolo Paruta» и «Diarii di Marino Sanuto» (обнимаютъ всю исторію Италіи въ 1496 — 1533 гг.). Ср. Mussati, «Venezia e i Veneziani» (Падуя, 1886).

Фуллеръ (Андрью Fuller, 1754—1815)—англійскій писатель и богословъ, послѣдователь секты баптистовъ. Первая книга Ф. «The Gospel Worthy of all Acceptation» (1814) вызвала полемику, длившуюся 20 лѣтъ. Другія его сочиненія: «Expository discourses on Genesis»; «The Harmony of Scriptures, or an Attempt to Reconcile Various Passages»; «Sermons» и пр. Ф. получилъ прозваніе «Франклина теологіи».

Фуллеръ (Томасъ Fuller, 1608—1661)—англійскій историкъ и богословъ. Сочиненіе Ф. «The Worthies of England and Wales» (1662) представляетъ собою собраніе подробныхъ біографій выдающихся людей Англіи. Другія сочиненія Ф.—«Church History of Britain» (1655) и «Sermons».

Фульбертъ (Fulbert, ум. въ 1028 г.)—франц. монахъ, епископъ шартрскій, представитель направленія, впослѣдствіи развившагося въ схоластику; былъ ученикомъ знаменитаго Герберта изъ Реймса; въ 990 г. открылъ школу въ Шартрѣ, откуда вышелъ между прочимъ Беренгаръ (см. III, 524). Его «Epistolae, sermones, hymni etc.» изданы Masson'омъ (П., 1585) и въ «Patrologia» Миня (т. 141).

Фульгамъ (Fulham)—предмѣстье Лондона, въ 5 км. къ юго-западу отъ Гайдъ-Парка, на р. Темзѣ; церковь, построенная въ XIV в. (усыпальница лондонск. епископовъ); 137249 жит. (1901).

Фульминаты—соли гремучей кислоты—см. Гремучія соли и Гремучая кислота (доп.).

Фульрадъ (Fulrad, ум. 784 г.)—святой, франц. аббатъ въ Сенъ-Дени; былъ очень близокъ къ Пипину Короткому, который далъ ему важныя порученія къ папѣ Захаріи. Ф. способствовалъ паденію династіи Меровинговъ. Память св. Ф. празднуется 17 февраля. Ср. Rapp, «Saint Fulrad» (Страсб., 1883).

Фулязка—см. Стеклянное производство (XXXI, 581).

Фумагалли (Анджело Fumagalli, 1728—1804)—итальянскій историкъ, монахъ ордена бенедиктинцевъ. Напечаталъ: «Storia delle arti del disegno pressogli antichi, di Winckelmann, con note» (Миланъ, 1779); «Delle Antichità Longobardico-Milanesi illustrate con dissertazioni» (ib., 1792); «Abozzo della polizia del regno Longobardico ne' due secoli VIII e IV» (Болонья, 1809); «Le Vicende di Milano durante la guerra con Federico I imperatore» (Брешія, 1778; 2-е изд., Миланъ, 1854).

Фундаментъ—нижняя часть сооруженія, которою оно сопрягается съ грунтомъ. Если грунтъ обладаетъ достаточнымъ сопротивленіемъ, такъ что на немъ можно непосредственно основать сооруженіе, то Ф. служитъ самый фундаментъ сооруженія. Глубина заложенія фундамента въ гражданскихъ постройкахъ вообще должна быть ниже глубины промерзанія земли, въ сѣверной полосѣ Россіи—до 2 аршинъ; въ холодныхъ широтахъ, гдѣ залегаетъ вѣчно-мерзлый грунтъ, фундаментъ, наоборотъ, долженъ быть опущенъ до глубины оттаиванія грунта. Грунтъ, на которомъ можно безопасно возвести самое грузное сооруженіе, назыв. материкомъ. Материкомъ можетъ служить скалистый грунтъ при толщинѣ его до 3 м., мелкозернистый песокъ, сухая глина, смѣшанная съ пескомъ, и другіе несжимаемые или полусжимаемые грунты при толщинѣ слоя отъ 4 до 6 м. Если материкъ покрытъ толстымъ пластомъ наноснаго грунта, такъ что снятіе послѣдняго для заложенія основанія непосредственно на материкѣ не представляется удобнымъ, то грузъ сооруженія передается на материкъ при помощи свай или каменныхъ столбовъ. Когда же материкъ залегаетъ на глубинѣ болѣе 10 м., передача на него давленія при помощи свай и столбовъ оказывается затруднительной. Въ этомъ случаѣ прибѣгаютъ къ искусственному уплотненію наноснаго грунта, чтобы сообщить ему свойства материка. Для этого назначенное подъ фундаментъ мѣсто ограждается отъ остальной части грунта забивкою сплошныхъ стѣнокъ изъ шпунтовыхъ или круглыхъ свай и въ этомъ пространствѣ грунтъ уплотняется трамбованіемъ, временною нагрузкою, равною двойному или тройному вѣсу будущаго сооруженія, или забивкою рядовъ свай въ близкомъ разстояніи другъ отъ друга. Иногда же совершенно вынимаютъ слабый грунтъ до извѣстной глубины и замѣняютъ его булыжникомъ, пескомъ или бетономъ. Если Ф. долженъ быть заложенъ на покрытой водою мѣстности, то, при небольшой глубинѣ воды, пространство работъ окружаютъ перемычкою (см.), изъ огражденнаго пространства выкачиваютъ воду и затѣмъ работу производятъ какъ на сушѣ. При большой глубинѣ воды, а также проницаемомъ грунтѣ, дѣлающемъ водоотливъ безуспѣшнымъ, или когда грунтъ не допускаетъ забивки свай для устройства перемычекъ, нижнюю часть основанія устраиваютъ безъ водоотлива изъ бетона, затѣмъ часть кладки до горизонта воды возводятъ въ понтонномъ ящикѣ или за огражденіемъ изъ надставныхъ перемычекъ. Для заложенія Ф. подъ водою на большой глубинѣ въ мягкомъ грунтѣ пользуются кессонами (см.). *А. Т.*

Фуранкарбоновая кислота, *фурилъ*—см. Фуранъ.

Фурнессъ (Ричардъ Furness, 1791—1857)—англ. поэтъ. Напечаталъ: «Rag Bag» (сатира, 1832); «Medicus Magus» (Шеффильдъ, 1836; поэма въ 3 пѣсняхъ). Избранныя сочиненія Ф. изданы подъ заглавіемъ «Poetical Works» (Шеффильдъ, 1858).

Фуро (Фернандъ Foureau)—французскій инженеръ и путешественникъ. Род. въ 1850 г. Въ 1883—97 гг. совершилъ 9 путешествій въ Сахару; въ 1898—1900 гг. прошелъ изъ гор. Вискры черезъ Варглу, Агадесъ и Синдеръ, кругомъ сѣв. и вост. берега озера Чадъ, поднялся вверхъ по р. Шари и спустился по р. Уелле и Конго до устья послѣдней. Въ этомъ путешествіи спутникомъ его были Лами (Lamy), убитый въ 1900 г. въ области озера Чадъ во время схватки съ племенемъ Рабе (Rabeh). До Ф. европейцы были только одинъ разъ, въ 1849 г., посѣтили Сандеръ. Главные труды Ф.: «Une mission au Tademayt, territoire d'In-Salah en 1890» (Пар., 1891); «Rapport sur ma mission au Sahara et chez les Touareg Azdijer, 1893 et 94» (ib., 1894); «Dans le Grand-Erg, 1895 et 1896» (ib., 96); «Au Sahara. Mes deux missions de 1892 et 93» (ib., 1897); «Mon neuvième voyage au Sahara, 1897» (ib., 1898); «D'Alger au Congo par le Tchad. Mission Saharienne Foureau-Lamy» (ib., 1902).

Фуро-диазолы, *фуро-моноазолы*—см. Фуразолы.

Фуролъ—см. Фуранъ.

Фурфуракриловая кислота, *фурфурамидъ*, *фурфуранъ*—см. Фуранъ.

Фюрстенау (Морицъ Fürstenau, 1824—89)—нѣмецкій флейтистъ и писатель о музыкѣ. Главные его труды: «Beiträge zur Geschichte der königlich sächsischen musikalischen Kapelle»; «Zur Geschichte der Musik und des Theaters am Hofe zu Dresden»; «Die Fabrikation musikalischer Instrumente im sächsischen Vogtlande». *Н. Б—нъ.*

X.

Хабиос (Хабно, Хабне)—мст. Кіевской губ., Радомысльскаго у., при рѣкѣ Ужѣ, въ 90 в. отъ уѣздн. г.; 4670 жителей. 2 православн. церкви, костелъ, каплица, суконная фабрика, 3 училища, много лавокъ, почта и телеграфъ.

Хавкинъ (Владиміръ Аароновичъ)—бактеріологъ, родился въ 1860 г. въ еврейской семьѣ. По окончаніи курса естественнаго факультета въ одесскомъ унив. работалъ по біологіи низшихъ организмовъ у профессора Шиффа въ Женевѣ и по бактеріологіи у Пастера въ Парижѣ (1890—93). Въ 1893 г. отправился въ Индію, гдѣ до 1896 г. занимался испытаніями метода прививокъ противъ холеры. Индобританское правительство учредило лабораторію для практическаго примѣненія предложеннаго Х. способа антихолерныхъ прививокъ. Въ 1895 г. Х. предложилъ способъ противотифозной вакцинаціи, примѣненный въ британскихъ и германскихъ войскахъ. Въ 1896—97 гг. Х. предпринялъ изученіе чумы въ Бомбеѣ и ввелъ профилактическую противочумную прививку. Въ Бомбеѣ основалъ лабораторію для изученія чумы и культуры противочумныхъ прививокъ. Главные печатные труды объ азіатской холерѣ, способахъ холерной вакцинаціи, о чумѣ и противочумныхъ прививкахъ опубликованы въ 1893—1903 гг. въ англ. журналахъ: «Lancet», «Indian Medical Gasette», «Transactions of the first Indian Medical Congress» (1895), «British Med. Journal», «Times of India Press» и Bulletin de l'Institut Pasteur» (1906).

Хаилъ — главн. гор. племени и государства (эмирата) Шеммеръ въ сѣв. Аравіи, на краю пустыни, на выс. 1067 м.; 20000 жит.

Халонэнъ (Пекка)—финляндскій живописецъ. Род. въ 1865 г. Ему одинаково удаются пейзажи, сцены изъ народной жизни, церковная и стѣнная живопись. Болѣе выдающіяся его картины: «Дѣвушки въ лѣсу» (съ сюжетомъ изъ «Калевалы»), «Противъ врага» и «Заходящее солнце».

Халупа (Карлъ Chalupa)—чешскій беллетристъ. Род. въ 1864 г. Кромѣ ряда разсказовъ для юношества, написалъ: «Různé obrázky» (1890), «Z veselých dob» (1892), «Svatební dar» (1893), «Ze staré Prahy» (2 части, 1897 и 1898), «Z pražského ovzduší» (1897).

Халупа (Франтишекъ Chalupa)—чешскій писатель (1857—1890). Перевелъ съ русскаго двѣ серіи стихотвореній: «Niwa» и «Kvítí z ruských luhů» (1885). Сборникъ эпическихъ стихотвореній Х. вышелъ въ 1889 г.—«Zpěvy bohatýrské». Изъ разсказовъ его болѣе извѣстны: «Naše ves jindy a dnes» (1886) и «Poslední Přemyslovec» (1887).

Халькографъ или *коропъдъ-граверъ* (Tomicus chalcographus)—жукъ изъ семейства коропѣдовъ (Scolytidae, см. Лубоѣды), относящійся къ группѣ собственно коропѣдовъ (Tomicini). Это одинъ изъ самыхъ мелкихъ видовъ рода Tomicus, достигающій длины $1^1/_2$—2 мм., удлиненной формы тѣла, чернаго или бураго цвѣта, глянцеватый, почти безъ волосковъ. Грудной щитъ съ обѣихъ сторонъ съ поперечнымъ вдавленіемъ, съ гладкой срединной линіей. Надкрылья гладкія, почти безъ точекъ; на заднемъ концѣ надкрыльевъ вдавленіе вдоль шва; по обѣимъ сторонамъ его у самцовъ по 3 острыхъ зубца, а у самокъ по 3 бугорка. Х. широко распространенъ по всей Европѣ и Сибири и летаетъ въ апрѣлѣ и маѣ (по нѣкоторымъ наблюденіямъ имѣетъ 2 поколѣнія въ лѣто). Онъ нападаетъ на молодыя деревья или на вершинныя части и вѣтви старыхъ деревьевъ, такъ какъ онъ нуждается въ тонкой корѣ; чаще всего встрѣчается на ели, рѣже на соснѣ, лиственницѣ и пихтѣ, выбирая большія деревья, но часто болѣе здоровыя, чѣмъ типографъ (см.), который нерѣдко нападаетъ на деревья уже пораженныя Х. Ходы его лучистые, т. е. отъ случной камеры, лежащей въ самой корѣ, отходятъ въ видѣ лучей 4—6 маточныхъ ходовъ, которые отпечатлѣваются на заболони. Маточные ходы идутъ въ косомъ или горизонтальномъ направленіи и не особенно длинны. Х. нерѣдко сильно вредитъ въ Россіи и Западной Европѣ и считается однимъ изъ самыхъ обыкновенныхъ и вредныхъ коропѣдовъ. Мѣра борьбы—выкладываніе ловчихъ деревьевъ—елей съ тонкой корой.

М. Р.-К.

Харденитъ — см. Сталь (доп.).

***Харламповичъ** (Константинъ Васильевичъ) — писатель. Главные его новѣйшіе труды: «Борьба школьныхъ вліяній въ до-Петровской Руси» (Кіевъ, 1902); «Казанскія новокрещенскія школы» (Казань, 1905); Извѣстія І. Гмелина о Казани и о казанскихъ инородцахъ» (1904); «Н. П. Ильминскій и алтайская миссія» (Казань, 1905).

***Харланъ** (Richard Harlan)—амер. зоологъ и палеонтологъ (1766—1843).

Хармидасъ или *Хармидасъ*—ученикъ Карнеада, современникъ Клитомаха. Отличался силою памяти и краснорѣчіемъ; старался обосновать искусство оратора на философскихъ началахъ; полемизировалъ противъ современныхъ ему риторовъ.

***Харьковская губернія** (XXXVII, 95—102).—По даннымъ окончательнаго подсчета переписи населенія 1897 г. въ Х. губ.

было 2492316 жителей; изъ нихъ въ городахъ 367343. Свыше 20 т. жит. имѣли: губ. г. Харьковъ—174 тыс., Сумы — 28, Ахтырка—23 т. Распредѣленіе населенія по уѣздамъ см. «Россія» (XXVII, 110—111). Населеніе почти все (98,8%) русское, изъ нихъ малороссы составляютъ ок. 81% (2009411); кромѣ того (особенно въ городахъ) живутъ евреи, поляки, нѣмцы и др. Въ 1905 г. въ Х. губ. считалось 2919700 жит. Въ Госуд. Думѣ Х. губернія представлена 11 депутатами, изъ нихъ 1 отъ губ. гор. Харькова.

Хвалибогъ (Исидоръ Константиновъ)—польскій композиторъ XIX в. Написалъ: оратоpію «Жертва Авраама» (1848), терцетъ «Ангелъ хранитель», 12 мессъ, гимны, коляды и др.

Хвостовой молотъ—см. Кричный передѣлъ и Листовое желѣзо и сталь.

Хединъ (Гединъ, Свенъ)—шведскій путешественникъ. Род. въ 1865 г. Въ 1885—86 г. путешествовалъ по Персіи, Месопотаміи и Кавказу; въ 1890—91 г. посѣтилъ Хорассанъ, Туркестанъ, Бухару и Закаспійскія владѣнія Россіи, въ 1894—97 гг.—Туркестанъ, Памиръ и сѣверныя провинціи Китая. Въ 1899—1902 гг. Х. совершилъ большое путешествіе по центральнымъ частямъ Азіи; обслѣдовалъ труднодоступную пустыню Такла-Маконъ, область озера Лобъ-нора и Тибетъ; дошелъ до Кашмира и возвратился чрезъ Яркентъ и Кашгаръ. Въ настоящее время Х. путешествуетъ по Тибету. Путешествія Х. описаны имъ въ рядѣ сочиненій, большая часть которыхъ переведена на многіе языки.

Хемницъ (Іеронимусъ Іоаннъ Chemnitz, 1730 — 1800) — нѣмецкій пасторъ и конхіологъ, напеч. между проч.: «Abhandlung von den Land- und Flussschnecken etc.» (Нюрнбергъ, 1786); «Ausführliche Abhandlung von den Links-Schnecken etc.» (ib., 1786). Кромѣ этого Х. издалъ еще 7 томовъ большого сочиненія «Martini, Fr. H. W., Neues systematisches Conchylien-Cabinet» (Нюрнб., 1780—1795).

Хемоспитезъ. Изъ числа аутотрофныхъ растительныхъ организмовъ (см. I Доп., стр. 178), т. е. такихъ, которые способны синтетически строить необходимыя для своего существованія питательныя вещества, громадное большинство принадлежитъ къ числу хлорофиллоносныхъ растеній. Источникомъ энергіи для синтетическихъ процессовъ является у нихъ свѣтъ, а самое построеніе питательныхъ веществъ носитъ названіе фотосинтеза. Напротивъ, ничтожно мало число извѣстныхъ до сихъ поръ организмовъ, источникомъ энергіи для которыхъ является химическая энергія веществъ, способныхъ къ экзотермическимъ реакціямъ. Построеніе питательныхъ веществъ у нихъ называется Х. До сихъ поръ экспериментально доказанъ Х. лишь для одной группы организмовъ, именно для нитрифицирующихъ бактерій нашимъ соотечественникомъ Виноградскимъ (ср. Селитрообразованіе или нитрификація, XXIX, стр. 363). Согласно изслѣдованіямъ Виноградскаго же весьма вѣроятной является наличность Х. у такъ называемыхъ «сѣрныхъ» и «желѣзныхъ» бактерій.

***Херсонская губернія** (XXXVII, 166—174).—По окончательному подсчету переписи населенія 1897 г. въ Х. губ. было 2733612 жителей, въ томъ числѣ городскихъ 788960. Распредѣленіе населенія по уѣздамъ см. «Россія» (XXVII, 111). Свыше 20 т. жит. имѣютъ города Одесса (404 тыс.), Николаевъ (92 тыс.). Елисаветградъ (61), Херсонъ (59) и Тирасполь (32 тыс.). Преобладаютъ русскіе—2060372, изъ нихъ малороссовъ 1462 т.; затѣмъ въ губерніи много евреевъ—332537 (особенно среди городского населенія), молдаванъ—147218, нѣмцевъ—123453, поляковъ—30894, болгаръ—25685. Русскіе, молдаване и болгары исповѣдуютъ православіе (2191 т.), нѣмцы и поляки — большею частью католичество (95 т.) и лютеранство (57 тыс.); среди русскихъ 28 т. старообрядцевъ; среди колонистовъ есть менониты (въ Херсонскомъ уѣздѣ—5157 чел.); въ городахъ встрѣчаются армяне-григоріане, караимы и др. Въ 1905 г. въ Х. губ. считалось 3215700 жит., изъ нихъ въ городахъ 872 т. Въ Госуд. Думѣ Х. губ. представлена 11 депутатами, изъ нихъ 1—отъ г. Одессы.

Хетозомовыя (Chaetosomidae)—своеобразная группа, близкая къ нематодамъ и представляющая мелкихъ морскихъ червячковъ съ обособленной головой и двумя полукругами около рта расположенныхъ подвижныхъ щетинокъ, напоминающихъ таковыя щетинкочелюстныхъ. Тѣло покрыто неравномѣрно расположенными щетинками, а впереди задняго прохода сидятъ два ряда (по 15) болѣе короткихъ толстыхъ щетинокъ. По организаціи Х. похожи на Nematodes и можетъ быть составляютъ ихъ родоначальную группу. Къ нимъ близки десмосколециды.

В. М. Ш.

***Хилковъ** (Михаилъ Ивановичъ, князь)—государственный дѣятель, бывшій министръ путей сообщенія; вышелъ въ отставку въ октябрѣ 1905 г.

Хилокаулы или *стеблевые суккуленты*—растенія, обыкновенно безлистныя, съ толстымъ сочнымъ стеблемъ (см. Суккуленты, выше).

Хилофиллы или *листовые суккуленты*—растенія съ толстыми, мясистыми листьями (см. Суккуленты, выше).

Химическая динамика—см. Химическія реакціи.

Химическая механика—см. Обратимость химическихъ реакцій, Химическія равновѣсія, Химическія реакціи, Химическое сродство.

Химическіе приборы—см. Лабораторія.

Химическіе реактивы—см. Реактивы (доп.).

Химическія превращенія — см. Химическія реакціи, Химія, Двойныя разложенія, Диссоціація, Замѣщеніе, Вытѣсненіе, Каталитическія реакціи, Правило фазъ.

Хинацетофенонъ — см. Кетонофенолы (доп.).

Хинеръ (Сальвадоръ Giner)—испанскій композиторъ. Род. въ 1832 г. Главныя его произведенія: оперы «Saguntо», «El Soñador», «L'indovina»; оратоpія «Юдифь»; симфонія

«Las cuatro estaciones» (четыре времени года); симфоническія поэмы; религіозный маршъ; кантата «Feria de Valencia».

Хинолиновыя краски или **пигменты** — см. Краски органическія искусственныя (XVI, 534) и Желтыя краски.

Хирнъ (Yrjö)—финляндскій ученый, род. въ 1870 г. Читаетъ лекціи по эстетикѣ въ гельсингфорсскомъ университетѣ. Важнѣйшіе его труды: «Förstudier till en Konstfilosofi på psykologisk grundval» (1896) и «The Origins of Art» (Лонд., 1900; перев. на швед. и нѣм. яз.).

Хироплектъ—машина, прикрѣпляемая передъ клавіатурой фортепіано. Главная часть Х. состоитъ изъ доски, служащей для поддерживанія руки играющаго, чтобы придать ей правильную постановку. Х. изобрѣтенъ во Франціи Жаномъ Ложье. Извѣстный піанистъ Калькбреннеръ упростилъ Х., давъ ему названіе guide-mains. Большинство музыкантовъ-піанистовъ смотрѣло на это изобрѣтеніе только какъ на палліативъ. Францъ Листъ, видя въ этой машинѣ пособіе только для бездарныхъ, назвалъ его вмѣсто guide-mains, guide-âne. Авторитетное слово Листа нанесло рѣшительный ударъ Х., который въ настоящее время забытъ. *Н. С.*

Хиротонія (отъ χείρ—«рука» и τείνω—«протягиваю»=«поднятіе рукъ»)—способъ подачи голосовъ посредствомъ поднятія рукъ, практиковавшійся въ народныхъ собраніяхъ въ древней Греціи при рѣшеніи всякаго рода дѣлъ и при избраніи должностныхъ лицъ. При выборахъ должностныхъ лицъ Х. противополагалась избранію жребіемъ и примѣнялась при избраніи на тѣ должности, которыя требовали особыхъ качествъ, вслѣдствіе чего нельзя было предоставить замѣщеніе ихъ жребію, т. е. случаю.

Хитрово (Василій Николаевичъ, 1834—1903)—писатель; образованіе получилъ въ Имп. Александровскомъ лицеѣ; состоялъ членомъ совѣта министра народнаго просвѣщенія. Былъ однимъ изъ учредителей палестинскаго общества. Написалъ нѣсколько сочиненій о Святой Землѣ: «Научное значеніе раскопокъ, произведенныхъ правосл. палестинскимъ обществомъ на русскомъ мѣстѣ близъ храма Гроба Господня въ Іерусалимѣ» (СПб., 1885); «Недѣля въ Палестинѣ. Изъ путевыхъ воспоминаній» (ib., 1879); «Палестина и Синай» (вып. I, ib., 1876; вып. II, ib., 1886); «Православіе въ Св. Землѣ» (СПб., 1881); «Письма о Св. Землѣ» (СПб., 1898); «Русскіе паломники Святой Земли» (ib., 1905).

Хитрово (Михаилъ Александровичъ, 1837—1896)—дипломатъ и поэтъ. Окончилъ курсъ въ школѣ гвардейскихъ прапорщиковъ и кавалерійскихъ юнкеровъ; служилъ въ гвардіи, потомъ по министерству иностранныхъ дѣлъ. Съ 1871 г. генеральный консулъ въ Константинополѣ. Турецкую кампанію сдѣлалъ въ качествѣ правителя дипломатической канцеляріи при главнокомандующемъ дѣйствующей арміей. Позже былъ генеральнымъ консуломъ въ Салоникахъ, дипломатическимъ агентомъ и генеральнымъ консуломъ въ Болгаріи и въ Египтѣ, посланникомъ въ Румыніи, Португаліи и Японіи (1892—96). Ему удалось образовать на Дальнемъ Востокѣ союзъ трехъ державъ: Россіи, Франціи и Германіи, которыя вмѣшательствомъ своимъ воспрепятствовали Японіи послѣ побѣды надъ Китаемъ утвердиться на материкѣ. Возвратясь въ Россію, выступилъ горячимъ сторонникомъ идеи русско-японскаго союза, но безъ успѣха. Близкій къ Алексѣю Толстому, Х. писалъ много стихотвореній, сборникъ которыхъ выдержалъ 2 изданія (СПб., 1892 и 1896).

Хлендовская (Стефанія Chłędowska)—польская писательница (1850—1884). Написала рядъ новеллъ, изъ которыхъ особенно замѣчательны «Сусанна среди старцевъ» и «Изъ исторіи не-героевъ». Впечатлительность натуры Х., доходящая до болѣзненности, отражается въ ея новеллахъ, которыя не лишены, однако, художественныхъ чертъ. Ея сочиненія изданы во Львовѣ, въ 1885 г.

Хлендовскій (Казиміръ Chłędowski) псевдон. *Измотусъ*)—польскій писатель. Написалъ нѣсколько повѣстей, въ которыхъ старался нагромоздить какъ можно больше интересныхъ фактовъ въ ущербъ художественности. Наиболѣе цѣнны сатиры Х., въ которыхъ онъ касается разнообразныхъ общественныхъ вопросовъ: «Album fotograficzne» (1870—1871); «Sylwetki społeczne» (1876); «Zwierciadło głupstwa» (1877).

Хлоренхима, *мезофиллъ* или *листовая мякоть*—есть ткань паренхимнаго типа, богатая хлорофилловыми зернами и располагающаяся въ листѣ между верхней и нижней его кожицей и жилками. Х. обыкновенно различна у верхней и у нижней кожицы листа. Къ верхней кожицѣ прилегаетъ одинъ, два, рѣдко болѣе слоя тѣсно сидящихъ другъ около друга столбчатыхъ клѣточекъ, образующихъ такъ называемую столбчатую мякоть или палисадную паренхиму; къ нижней кожицѣ прилегаетъ губчатая мякоть, клѣтки которой, благодаря массѣ крупныхъ межклѣтниковъ, образуютъ въ самомъ дѣлѣ нѣчто въ родѣ губки.

Хлористый ціануръ—см. Ціануровая кислота (XXXVIII, 288).

Хлорноватистометиловый эфиръ—см. Эфиры сложные.

Хлорноэтиловый эфиръ—см. Эфиры сложные.

Хлоровапоризація или *хлоротранспирація*—Ванъ Тигемъ называетъ такъ испареніе, имѣющее мѣсто въ хлоролейцитахъ (хлорофилловыхъ зернахъ) на свѣту.

Хлоролейциты или *зеленые лейциты* — то же, что хлорофилловыя зерна (см. XXXVII, стр. 376).

Хлорметиловый эфиръ — см. Эфиры простые.

Хлорометрія—см. Іодометрія (XII, 732).

Хлоропропилены — см. Хлорооле-фины.

Хлоросульфоновая кислота или *хлористый сульфоксилъ*, см. Сѣра (XXXII, 369).

Хлоротранспирація — синонимъ хлоровапоризаціи (см. выше).

Хлорпурины—см. Пурины.

Хлумецкій (Адамъ)—псевдонимъ чешскаго писателя Франтишка Кужели (Kužela). Род. въ 1854 г.; священникъ въ Хорватіи. Ему принадлежатъ поэмы и сборники стихотвореній: «Apokalypse otroků» (1881), «Epos o hloupém Janu» (1882), «Anděly pyšné» (1886), «Romance o rejdech čertových» (1893), «Zvony večerní» (1895), «Evangelium svobody» (1896), романъ «Adam a Eva» (1897), драма «Večer sv. Mikuláše» (1885) и др. Въ формы умирающаго романтизма онъ влилъ новое содержаніе, иногда съ соціалистическими идеями.

***Хмѣлевскій** (Петръ Chmielowski) — историкъ польской литературы: † въ 1904 г.

Ходзѣвичъ (Владиславъ) — польскій писатель. Род. въ 1813 г. Написалъ романы: «Три лилія» (1845) и «Замокъ Чарнокозинцы» (1846). Научные его труды посвящены клинообразнымъ надписямъ.

***Ходинъ** (Андрей Васильевичъ) — окулистъ: ум. въ 1905 г.

Ходоровскій-Морозъ (Григорій Константиновичъ, псевд. *Константиновъ*) — русскій композиторъ. Род. въ 1853 г. Учился въ лейпцигской, московской и петербургской консерваторіяхъ. Написалъ пьесы для фортеп. на малороссійскія темы, салонные танцы и др.

***Ходскій** (Леонидъ Владиміровичъ). Въ концѣ 1904 г. основалъ газету «Наша Жизнь», позже — «Товарищъ» и «Столичную Почту». Научный журналъ его «Народное Хозяйство» прекратился въ 1905 г. За напечатаніе въ «Нашей Жизни» манифеста совѣта рабочихъ депутатовъ Х. въ теченіе 1906 г. судился три раза въ с.-петербургской палатѣ (первый разъ — 500 р. штрафа, второй—оправданіе, третій—6 мѣс. тюрьмы); первые два приговора были кассированы сенатомъ.

Хоинскій (Ѳеодоръ Jeske-Choiński) — польскій беллетристъ. Род. въ 1854 г. Отличительною чертою первыхъ его произведеній («Kossak i Kuczma», 1876 и «Kamarzyn», 1877) считается «вольнодумство». Затѣмъ Х. дѣлается сторонникомъ «молодого консерватизма», оставаясь пессимистомъ. Фактическая сторона повѣстей Х.—разнообразные жизненные вопросы—выступаетъ всегда на первый планъ, иногда въ ущербъ художественности. Изъ произведеній Х. болѣе извѣстны повѣсти: «Za winy ojców» (1884), «Stłumione iskry» (1886), «Nad Wartą» (1898), «Z kulą u nogi» (1891), «W pętach» (1892), «Tyara i korona» (1900) и драмы: «Na straconym posterunku» (1891) и «Ostatni akt».

Холаповая кислота — см. Холевая кислота.

***Холинъ**—см. также Гидрамины.

Холмская епархія — учреждена въ 1905 г., въ составѣ Люблинской и Сѣдлецкой губерній, съ мѣстопребываніемъ епископа въ гор. Холмѣ и съ присвоеніемъ ему наименованія холмскаго и люблинскаго. См. А. Ростовскій, «Вновь открытая Х. епархія» («Церковныя Вѣдомости», 1905, № 32, стр. 1356—1360); Ѳ. Коралловъ, «Открытіе православной Х. епархіи 8 сентября 1905 г., въ связи съ краткимъ обзоромъ историческихъ судебъ Холмщины и Подлящья» (Холмъ, 1906).

Холодильная посуда—см. Гидрокерамическая посуда (доп.) и Алькарраца.

Холодильникъ—см. Паровыя машины.

Холодолюбы или *текистотермы* (Де-Кандоль)—растенія, довольствующіяся минимальными количествами теплоты; они являются обитателями арктическихъ и горныхъ странъ, уже внѣ границы лѣсовъ, гдѣ средняя годовая температура спускается ниже 0° (ср. Физіологическія группы, выше).

Хоменъ (Viktor Theodor)—финляндскій ученый, род. въ 1858 г. Съ 1898 г.—профессоръ физики въ гельсингфорсскомъ университетѣ. Важнѣйшіе труды: «Om elektriska motståndet hos förtunnad luft» (1883, докт. дисс.); «Der tägliche Wärmeumsetz im Boden und die Wärmestrahlung zwischen Himmel und Erde» (1898, проф. дисс.) и др. Въ 1904 г. былъ за свою общественную дѣятельность арестованъ и отправленъ въ Петербургъ, оттуда сосланъ на 5 лѣтъ въ Новгородъ; въ началѣ 1905 г. получилъ разрѣшеніе вернуться въ Финляндію. Его брошюра «Om proportionella val» («О пропорціональныхъ выборахъ», 1906) имѣла большой успѣхъ въ Финляндіи.

Хорватъ (Алексѣй Николаевичъ)—патологъ, род. въ 1836 г.; окончилъ курсъ на медицинскомъ факультетѣ кіевск. унив. въ 1865 г. Въ 1876 г. утвержденъ кіевск. унив. въ степени д-ра медицины; въ 1882—96 г. состоялъ профессоромъ казанскаго унив. по каѳедрѣ общей патологіи. Состоитъ членомъ 2-ой Государственной Думы отъ Херсонской г. (правый). Напеч.: «Zur Physiologie der thierischen Wärme» («Centralbl. f. d. medic. Wissensch.», 1872); «Zur Lehre vom Winterschlafe» (ib.); «Ueber das Verhalten der Frösche gegen die Kälte» (ib., 1873); «Zur Kälteanasthesie» (ib.); «Zur Physiologie der Darmbewegungen» (ib.); «Zur Lehre von der Elasticität» (ib.); «Zur Abkühlung der Warmblüter» («Pflüger's Arch.», XII, 1876); «Beiträge zur Physiologie der Respiration» (ib., 1876, XIII); «Beitrag zur Lehre ueber den Winterschlaf» («Würzburg. phys.-medicin. Verh.», 1878, XII); «Объ охлажденіи поперечно-полосатыхъ мышцъ лягушки» (Кіевъ, 1876, дисс.); «Beiträge zur Lehre ueber die Wurzelkraft. Bewegung d. Wassers in der Pflanzen» (Страсбургъ, 1877); «Ueber den Einfluss der Ruhe und der Bewegung auf das Leben» («Pflüger's Arch.», 1878); «Объ отношеніи общей патологіи къ физіологіи» («Учен. Зап. Каз. Унив.», 1883); «Къ ученію о корневой силѣ. О движеніи воды по растенію» («Тр. Каз. Общ. Ест.», 1893); «О гипертрофіи сердца. Изъ лекцій по общей патологіи» (Каз., 1895); «О плачѣ растеній» (литер. сборн. «Волжскій Вѣстникъ»).

Хоріоидальная железа — вовсе не представляетъ железы, а сосудистое чудесное сплетеніе (rete mirabile), залегающее въ области вхожденія зрительнаго нерва въ сосудистой оболочкѣ и наблюдаемое у нѣкоторыхъ рыбъ. *В. М. Ш.*

Хохлатка (Notodontidae) — семейство бабочекъ, относимое къ прежней группѣ Bombycoidea (шелкопрядовыя, см.).

Хохлатыя антилопы (Cephalolophus)—см. Дукеръ (XI, 226).

Хохликъ (Chochlik)—псевдонимъ польскаго сатирика Владимира Загурскаго (Zagórski, 1834—1902). Сражался въ отрядѣ Гарибальди и въ венгерскомъ легіонѣ; въ началѣ 80-хъ гг. поселился въ Варшавѣ; писалъ въ духѣ «неоконсерватизма», съ извѣстной долей клерикализма. Лучшіе его разсказы и повѣсти—«Pamiętniki starego parasola», «Wilcze plemię», «Szalone głowy», «W XX wieku», «Pan radca» (вмѣстѣ съ А. Залескимъ). Стихотворенія Х. полны юношескаго задора, злой насмѣшки, шумливыхъ переходовъ отъ грусти къ веселью, романтизма въ духѣ Словацкаго. Изъ нихъ болѣе извѣстны политическія сатиры: «Zmierzchy i świty» (1882), «Piosnki i żarty» (1882), «Król Salomon» (1878 и 1887); лучшія изъ нихъ изданы подъ загл. «Wybór poezyi» (2 т.).

Хохловъ (Павелъ Акинфіевичъ)—оперный пѣвецъ (баритонъ). Род. въ 1854 г.; окончилъ курсъ въ московскомъ университетѣ по юридическому факультету. Въ 1879 г. былъ принятъ на сцену московскаго Большого театра, гдѣ прослужилъ 20 лѣтъ. Пѣлъ также въ Петербургѣ (въ Маріинскомъ театрѣ) и въ Прагѣ. Всего выступалъ въ тридцати слишкомъ операхъ. Въ 1900 г., вслѣдствіе нездоровья, покинулъ сцену.

***Хохрякова** (Людмила Христофоровна)—писательница: ум. въ 1906 г.

Хремонидовская война — называется такъ по имени Хремонида, направлявшаго въ то время политику Аѳинъ. Она завязалась около 267 или 266 года до Р. Хр. между Македоніей и союзомъ греческихъ государствъ, въ который вошли Аѳины, Спарта, элейцы, ахеяне, нѣкоторыя аркадскія общины и критскіе города. Союзникамъ помогалъ египетскій царь Птолемей II Филадельфъ (см. Лагиды, XVII, 226—227). Образованіе союза повлекло за собой нападеніе на Аѳины македонскаго царя Антигона Гоната, который только что передъ тѣмъ прочно утвердился въ Македоніи. На помощь Аѳинамъ пришли египетскій флотъ, подъ начальствомъ Патрокла, и лакедемоняне, подъ командою царя Арея. Во время войны въ Македонію вторглись галлы, но Антигонъ разбилъ ихъ и вернулся въ Аттику. Онъ обложилъ Аѳины и совершенно отрѣзалъ ихъ отъ союзниковъ. Патроклъ пригласилъ Арея напасть на Антигона и обѣщалъ ему, что въ такомъ случаѣ египтяне бросятся на македонянъ съ тыла. Арей не послѣдовалъ этому приглашенію и какъ только запасы были истрачены, увелъ лакедемонянъ домой. Повидимому, онъ боялся, что въ случаѣ его пораженія Спарта окажется на краю гибели, такъ какъ безъ него она не имѣла войска. Аѳиняне оказывали отчаянное сопротивленіе, но наконецъ, вынужденные голодомъ и не имѣя болѣе надежды на помощь извнѣ (Арей палъ около Коринѳа въ борьбѣ съ Антигономъ), должны были сдаться и заключили миръ. Антигонъ ввелъ македонскіе гарнизоны въ Мунихію и Пирей, гдѣ они оставались до 229 г. Хремонидъ долженъ былъ бѣжать изъ Аѳинъ и былъ впослѣдствіи адмираломъ египетскаго флота. Однимъ изъ эпизодовъ Х. войны была, вѣроятно, битва при островѣ Косѣ, въ которой Антигонъ нанесъ пораженіе египтянамъ. Война окончилась въ Греціи около 258 г. Когда и на какихъ условіяхъ примирились Македонія и Египетъ—неизвѣстно. Слѣдствіемъ Х. войны была потеря Египтомъ вліятельнаго положенія на Эгейскомъ морѣ; Македонія значительно усилилась. Ср. Дройзенъ, «Исторія эпигоновъ»; Holm, «Griechische Geschichte» (1894); B. G. Niebuhr, «Kleine historische und philologische Schriften» (1828).

Хржановскій (Игнатій Chrzanowski)—польскій литературный критикъ. Изъ крупныхъ работъ Х. извѣстны: «Tragedja S. S. Castus Joseph w stosunku do literatury obcej» (Шимоновича) и разборы «Звѣринца» («Zwierzyniec») и «Фацецій» («Facecje») Н. Рея.

***Хрисандеръ** (Фридрихъ-Карлъ-Францъ Chrysander) — выдающійся историкъ музыки: ум. въ 1901 г. Главная его заслуга—изданіе всѣхъ произведеній Генделя и фортепіанныхъ сочиненій Баха.

Хрисанѳъ (въ мірѣ Христофоръ *Щетковскій*, 1869—1906)—писатель, воспитанникъ казанской духовной академіи; былъ начальникомъ россійской духовной миссіи въ Кореѣ, викаріемъ сначала казанской, потомъ херсонской епархіи. Напечаталъ: «Изъ писемъ корейскаго миссіонера» (Казань, 1904); «Отъ Сеула до Владивостока. Путевыя записки миссіонера» (М., 1905); «Къ вопросу о переводахъ на инородческіе языки» (Казань, 1904).

Христіани (Григорій Григорьевичъ)—генералъ-маіоръ, военный писатель; род. въ 1863 г.; образованіе получилъ въ пажескомъ корпусѣ и въ Николаевской академіи генеральнаго штаба. По защитѣ диссертаціи: «Передовой театръ военныхъ дѣйствій Австро-Венгріи», назначенъ профессоромъ академіи генеральнаго штаба по каѳедрѣ военной статистики. Другіе труды Х.: «Галицкая область Австро-Венгріи» (СПб., 1899); «Передовой театръ Австро-Венгріи» (СПб., 1902); «Военный обзоръ восточныхъ областей Германіи» (СПб., 1905); «Военный обзоръ сѣверо-западной Индіи» (СПб., 1906).

Христіанинъ — ежемѣсячный духовный журналъ; выходитъ съ 1-го января 1906 г. въ СПб. Ред.-изд. И. С. Прохановъ.

Христіанинъ—ежемѣсячный журналъ, издается съ 1907 г. въ Сергіевомъ-Посадѣ (Московской губерніи). Редакторъ-издатель—епископъ Евдокимъ.

Христіановичъ (Николай Филипповичъ)—русскій композиторъ и писатель о музыкѣ (1828—90). Написалъ «Письма о Шопенѣ, Шубертѣ и Шуманѣ», «Курсъ элементарной теоріи», семь картинъ для хора и орк. къ «Демону» Лермонтова, 33 романса, фортеп. пьесы и др.

Христіанская Жизнь—листки церковно-просвѣтительнаго содержанія; издаются съ 1906 г. при «Херсонскихъ Епархіальныхъ Вѣдомостяхъ». Редакторъ—свящ. А. Клитинъ.

***Христіанъ IX**—король Даніи, умеръ 29 января 1906 г. На престолъ вступилъ его сынъ, Фридрихъ VIII.

Христовъ (Кириллъ)—выдающійся бол-

гарскій лирикъ. Род. въ 1875 г. Въ сборникахъ стихотвореній: «Пѣсни и въздишки» (1896) и «Трѣпети» (1897) самобытное творчество Х. обнаружилось очень ярко. Въ 1899 г. вышли его «Вечерни сѣнки». Тонкій анализъ душевныхъ движеній, тоска по вольной жизни и бурной молодости—главныя особенности Х. Маленькая родина съ примитивными нравами кажется ему слишкомъ узкой. Онъ покидаетъ «торныя дороги» и пускается въ жизнь, гдѣ море, волны, гдѣ манитъ его девизъ: «жени и вино — вино и жени» («Химнъ»). «Разумная жизнь, слава, идеалы» чужды Х. Онъ опасается, что жизнь прекратится раньше, чѣмъ онъ успѣетъ ее использовать. Болѣе спокойнымъ характеромъ отличаются стихотворенія его «На кръстопътъ», въ которыхъ народные мотивы переплетаются съ индивидуальными моментами. Въ 1905 г. Х. написалъ: «Самодивска китка» (также народные мотивы) и «Стълпотворение», гдѣ символическія картины вышли мало удачными. Неудачными оказались и разсказы Х. Самобытностью и свѣжестью отличаются критическія его статьи. Лучшія стихотворенія Х., съ предисловіемъ Ив. Вазова, вошли въ сборникъ «Избрани стихотворения» (1904). Ср. Адамъ (Adam), «Вечерни сѣнки» (журн. «Мисъль», 1900, № 2); д-ръ К. Кръстевъ, «К. Хр.—Пѣсни и Въздишки» (ib., 1896, № 5); его же, «К. Хр.—Трѣпети» (ib., 1898); Б. Ангеловъ, «На кръстопътъ» (ib., 1901, № 6); «Нашъ лирикъ прѣдъ нашенска критика» (ж. «Прагъ», год. I, № 5); П. К. Яворовъ, «К. Хр.» («Мисъль», 1906). *М. Генов.*

Хромолейциты — окрашенныя въ желтый или въ оранжевый цвѣтъ плазматическія тѣльца въ клѣткахъ растеній (плоды, цвѣты, рѣдко другіе органы); называются также хромопластами (см. XXXVII, стр. 726).

Хромосѣрныя кислоты — см. Хромъ (XXXVII, 731).

Хтендеский (Казиміръ)—польскій литераторъ. Род. въ Галиціи въ 1843 г. Издалъ нѣсколько историч. романовъ и разсказовъ: «Альбомъ фотографій», «Нитка въ иголкѣ»; «Зерцало глупости».

Хуторъ—ежемѣсячный иллюстрированный сельско-хозяйственный журналъ, выходящій съ 1 янв. 1906 г. Ред. П. Н. Елагинъ, издательница Р. М. Мансветова.

Хэдоу (Вильямъ-Генри Hadow)—композиторъ и историкъ музыки (род. въ 1859 г.). Его произведенія: «Oxford history of music», гимны, кантаты, скрипичныя и фортепіанныя сонаты и др.

Ц.

Цагери—сел., адм. центръ Лечхумскаго у., Кутаисской губ., при р. Цхенисъ-цхали. Древній грузинскій м-рь Пресв. Богородицы. Жит. 687; пчт. и телеграфъ.

Цамара (Альфредъ-Маріа-Викторъ Zamara)—австрійскій композиторъ (род. 1863), авторъ оперетокъ: «Die Königin von Aragon», «Der Doppelgänger», «Der Sänger von Palermo», «Der Herr Abbé», «Der bleiche Gast», «Die Welfenbraut», «Die Debütantin».

***Цанковъ** (Драганъ)—болгарскій политическій дѣятель. До 1903 г. былъ непрерывно народнымъ представителемъ и фактическимъ главою партіи цанковистовъ. Въ 1902 г. выработалъ законопроектъ о народномъ просвѣщеніи, направленный противъ начальныхъ учителей, чѣмъ вызвалъ со стороны послѣднихъ сильную непріязнь. Написалъ «Политически катихизисъ» (1905). *М. Г.*

Цанковъ (Андрей)—болгарскій духовный писатель. Род. въ 1842 г.; былъ народнымъ представителемъ. Написалъ: «Напрѣдъкъ» (1872—75); «България въ Источния въпросъ» (1879); «Една върховна нужда на народа ни» (1883); «Партитѣ въ България» (1887); «Размишление върху християнството и суевѣрията» (1886); «Нѣкои прѣвъсходства въ библейската религия» (1885); «Цѣль въ естеството и нѣколко теории» (1894). Ц.—самый дѣятельный протест. миссіонеръ въ Болгаріи.

Цанъ (Johannes Zahn) — писатель о музыкѣ (1817—1895). Главные его труды: «Die Melodieen der deutschen evangelischen Kirchenlieder» (1854—93); «Die musikalische Ausbildung der Kantoren und Organisten»; «Handbüchlein für Kantoren und Organisten»; «Theoretisch-praktische Harmoniumschule»; «Die Hausmusik und das Harmonium».

***Царевскій** (Алексѣй Александровичъ)—писатель, профессоръ русскаго и церковно-славянскаго языковъ (съ палеографіей) и исторіи русской литературы въ казанской духовной академіи. Главные его новѣйшіе труды: «Зеркало очевидное, Посошкова» (т. 2, Казань, 1903); «О иконоборцахъ, Посошкова. Полемическое сочиненіе противъ лютеранства» (ib., 1904); «Саровская пустынь» (1904); «О православно-русскихъ акаѳистахъ» (1904); «Протоіерей А. П. Владимірскій» (Казань, 1906); «Христіанская любовь къ людямъ, какъ основа жизненнаго благополучія» (1907); «Патріархъ Гермогенъ въ его служеніи бѣдствующему отечеству» (1907).

Царевскій (Арсеній Семеновичъ, род. въ 1853 г.)—духовный писатель, протоіерей,

профессоръ богословія въ юрьевскомъ (дерптскомъ) унив.; образованіе получилъ въ кіевской духовной академіи. Главные его труды: «Происхожденіе и составъ первой и второй книги Паралипоменонъ» (Кіевъ, 1878, магист. диссерт.); «Уроки по Закону Божію, способствующіе усвоенію пространнаго христіанскаго катихизиса православной церкви» (Кіевъ, 1886—87; Юрьевъ, 1901); «Введеніе въ Свящ. Писаніе Ветхаго Завѣта. О пятокнижіи Моисея» (Кіевъ, 1890); «О пастырскомъ служеніи по ученію отцовъ и учителей церкви» (ib., 1891); «Іудейскій синедріонъ и римскіе прокураторы въ Іудеѣ во времена Іисуса Христа» (Юрьевъ, 1900).

Цветичъ (Милошъ Цветићъ) — выдающійся сербскій писатель и актеръ (1845—1905). Выступалъ на народномъ театрѣ въ Бѣлградѣ, послѣ закрытія послѣдняго—въ Загребѣ, а съ открытія въ столицѣ Сербіи Новаго театра снова въ Бѣлградѣ. Изъ драмъ Ц. болѣе извѣстны «Три светла дана» (1876), «Немања» (1887), «Лазар», «Стеван Душан Силни», «Тодор од Сталаћа», «Милош Велики»—изъ сербской исторіи, и двѣ бытовыя: «Браћа» и «Породичне грехе». Беллетристическія его произведенія (напр. романъ «Златно срце») имѣютъ меньшее значеніе.

Цвіичъ (Іованъ Цвијић) — сербскій географъ и этнографъ, проф. бѣлградскаго унив. Род. въ 1865 г. Изъ работъ его болѣе извѣстны: «Прилог географској терминологији нашој» (1887); «Планине Балканског полуострва» (1891); «Географска испитивања у области Кучаја у Источној Србији» (1893, переведено по-франц.); «Трагови старих глечера на Рили» (1896); «Die macedonischen Seen» (1900); «Tektonische Vorgänge in der Rhodopemasse» (1901); «Forschungsreisen auf der Balkanhalbinsel» (1902); «Антропогеографски проблеми Балканског полуострва» (1902); «Насеља српских земаља» (1903, въ 3 книгахъ); «Основе за географију и геологију Македоније и Старе Србије» (1905). На русскій языкъ переведены статьи Ц. о Македоніи «Македонскіе славяне. Этнографич. изслѣдованія» (СПб., 1906).

Цвѣтаева (Марія Кузьминична)—геологъ. Родилась въ 1852 г., образованіе получила въ I-й московской женской гимназіи (1867—72). Слушала лекціи на естественно-историческомъ отдѣленіи такъ наз. Лубянскихъ высшихъ курсовъ въ Москвѣ (1873—76). Питая большой интересъ къ палеонтологіи, Ц. изучала практически геологическое строеніе центральной Россіи, путешествуя и составляя петрографическія и палеонтологическія коллекціи. Ей принадлежатъ двѣ монографіи по головоногимъ моллюскамъ: «Головоногія верхняго яруса среднерусскаго каменноугольнаго известняка» («Труды геологич. комитета», 1888, т. V) и «Наутилиды и аммониты нижняго отдѣла средне-русскаго каменноугольнаго известняка» («Труды геологическаго комитета», 1898, т. VIII). Ц. принимала въ теченіе 12 лѣтъ участіе въ составленіи «Русской Геологической Библіотеки», издававшейся С. Н. Никитинымъ.

Цвѣтаевъ (Иванъ Владиміровичъ) — филологъ и археологъ (род. въ 1847 г.). Окончилъ курсъ въ спб. унив. Состоитъ проф. московскаго унив. и директоромъ московскаго публичнаго и Румянцовскаго музеевъ. Получивъ за сочин. свое: «Cornelii Taciti Germania. I. Опытъ критич. обозрѣнія текста» (Варш., 1873) степень магистра римской слов., Ц. занимался въ Италіи изученіемъ древнеиталійскихъ діалектовъ, результатомъ котораго явилась докторская его диссертація: «Сборникъ Осскихъ надписей съ очеркомъ фонетики, морфологіи и глоссаріемъ» (Кіевъ, 1877), съ приложеніемъ великолѣпнаго атласа «Sylloge inscriptionum Oscarum ad archetyporum et librorum fidem» (1878, СПб. и Лпц.). Это сочиненіе обратило на Ц. вниманіе западно-европейскаго ученаго міра. За нимъ послѣдовалъ рядъ другихъ аналогичныхъ трудовъ: «Италійскія надписи» (6 статей въ «Журн. Мин. Нар. Пр.» за 1882, 83 и 86 гг.), «Inscriptiones Italiae mediae dialecticae ad archetyporum et librorum fidem» (Лпц., 1884), «Inscriptiones Italiae inferioris dialecticae» (М., 1886). Для собиранія этихъ надписей Ц. посѣтилъ самые глухіе уголки Италіи, о чемъ онъ разсказываетъ въ книгѣ: «Путешествіе по Италіи въ 1875 и 1880 гг.» (М., 1883). Съ цѣлью распространить среди нашей публики знакомство съ античнымъ міромъ написаны Ц. статьи: «О погребальныхъ обычаяхъ древнихъ римлянъ» («Русскій Вѣстникъ», 1887) и очерки низшаго, средняго и высшаго образованія въ античномъ Римѣ («Русскій Вѣстн.», 1888, 93 и 98 гг.). Завершеніемъ послѣднихъ статей служитъ любопытная книга Ц.: «Изъ жизни высшихъ школъ Римской имперіи» (2 изд., Москва, 1902), содержащая, между прочимъ, очеркъ студенческихъ волненій въ древности. Съ начала 90-хъ гг. дѣятельность Ц. все болѣе и болѣе обращается къ античному искусству. Помимо цѣлаго ряда научно-популярныхъ изслѣдованій въ этой области («По Элладѣ», въ «Русск. Об.», 1892, 93; «Греческія терракотты изъ собранія вел. кн. Сергія Александровича» въ «Р. Об.», 1894; «Какое портретное изображеніе Цицерона нужно считать наилучшимъ?», М., 1894; «Скульптура города Танагры», въ «Артистѣ», 1895; «Римскія катакомбы», въ «Русскомъ Об.», 1896; «Учебный атласъ античнаго ваянія», М., 1896), его занимаетъ мысль устроить при моск. университетѣ музей античнаго искусства для лучшаго уясненія лекцій по этому предмету. Изъ скромнаго университетскаго музея исключительно для искусства античнаго міра постепенно выросъ планъ огромнаго музея по скульптурѣ и частью зодчеству почти всѣхъ культурныхъ народовъ и временъ до XVII стол. Сооруженіе музея началось въ 1898 г. Въ настоящее время стоимость собранныхъ коллекцій и зданія, окончаніе котораго предвидится въ близкомъ будущемъ, доходитъ почти до 2 милліоновъ. Съ построеніемъ музея связаны слѣдующія работы Ц.: «Комитетъ по устройству музея античнаго искусства въ Москвѣ» (М., 1893), «Художественный музей моск. унив.» («Моск.» и «Русск. Вѣд.», 1894), «Проектъ положенія о комитетѣ для

устройства при моск. унив. музеѣ изящныхъ искусствъ» (Москва, 1896), «Записка о музеѣ изящныхъ искусствъ» (М., 1898), «Экспедиція Н. С. Нечаева-Мальцева на Уралъ» (М., 1900). Наконецъ, Ц. принадлежитъ рядъ біографій иностранныхъ и русскихъ филологовъ и археологовъ («Историческая поминка о кардиналѣ Анджело Маи», М., 1882; «Поминка о Фридрихѣ Готлибѣ Велькерѣ», Од., 1888; «40 лѣтъ учено-литературн. дѣятельности Н. М. Благовѣщенскаго», СПб., 1888, ср. «Фил. Обозр.», 1902; «Памяти княгини З. А. Волконской», М., 1898; «Учено-литературная дѣятельность проф. И. В. Помяловскаго» въ «Фил. Обозр.», 1898; «Учено-литературная дѣятельность проф. В. И. Модестова» въ «Фил. Обозр.», 1899; «Поминки по Генрихѣ Бруннѣ и Джованни Battиста де Росси», М., 1900, о Росси ср. также «Русск. Обозр.», 1893). Біографическія данныя о Ц. и довольно полный списокъ его трудовъ до 1902 г. приведены въ 3-мъ томѣ «Исторіи владимірской духовной семинаріи», Н. Малицкаго (М., 1902). *А. М—нъ.*

Цвѣтковъ (Петръ Ивановичъ)—филологъ. Родился въ 1845 г.; учился въ московской дух. академіи. Состоитъ профессоромъ моск. дух. академіи. Учено-литературная дѣятельность его посвящена преимущественно древне-христіанской литературѣ; сюда относятся изслѣдованія, входящія въ составъ его магистерской диссертаціи: «Обзоръ апологетическихъ трудовъ отцовъ и учителей восточной церкви въ IV и V вѣкахъ» («Приб. къ творен. святыхъ отцовъ», 1875) и «Апологетическій трудъ Ѳеодорита Кирскаго» («Чтенія въ Общ. любит. дух. просв.», 1876), а также: «Аврелій Пруденцій Клементъ» (М., 1890, докторская диссертація) и «Пѣсни св. Романа Сладкопѣвца на страстную седмицу въ русск. переводѣ» (М., 1901). Біографическія данныя о Ц. и списокъ его трудовъ (весьма не полный) приведены въ книгѣ Малицкаго, «Исторія Владимірской духовной семинаріи», вып. 3-й (М., 1902). *А. М—нъ.*

Цвѣтковъ (Яковъ Яковлевичъ, 1839—1907) — математикъ; по окончаніи курса въ спб. университетѣ въ 1860 г. поступилъ на службу въ Павловскій кадетскій корпусъ. Въ 1864 г. защитилъ диссертацію на степень магистра математики: «О поверхностяхъ, могущихъ быть преобразованными однѣ въ другія безъ разрыва и безъ сгиба своихъ частей». Позже читалъ лекціи въ Петровской академіи, съ 1869 г. въ качествѣ ординарнаго профессора. Ц. принадлежитъ: «Краткое элементарное руководство для изученія теоретической механики» (М., 1882).

Цвѣтолистики. Части цвѣтка за немногими исключеніями представляютъ изъ себя видоизмѣненные листья и именуются Ц. Одни изъ Ц. (тычинки и пестики) являются существенными частями цвѣтка, такъ какъ на нихъ развиваются половые продукты, другіе Ц. образуютъ лишь цвѣточные покровы (чашечку и вѣнчикъ).

Цвѣтоложе.— Цвѣтокъ представляетъ собою верхушку особаго стебля (особой оси), на которой развиваются листья, предназначенные для цѣлей размноженія, именуемые цвѣтолистиками (см. выше). Междоузлія между отдѣльными цвѣтолистиками или ихъ кружками обыкновенно низведены до минимума, такъ что цвѣточная ось, т. е. та часть стебля, которая принимаетъ непосредственное участіе въ образованіи цвѣтка, оказывается очень короткой. Эта цвѣточная ось и называется Ц., «цвѣточнымъ днемъ» или «торомъ». Ц. обыкновенно нѣсколько шире цвѣтоножки и форма его бываетъ различна: въ простѣйшемъ случаѣ оно имѣетъ форму конуса или полушаровидной головки. При этомъ та послѣдовательность органовъ, которая имѣла мѣсто при первоначальномъ ихъ заложеніи, остается неизмѣнной и до конца: пестикъ, закладывающійся выше другихъ органовъ, оказывается и въ взросломъ цвѣткѣ прикрѣпленнымъ къ верхушкѣ Ц. Завязь такого пестика, хотя и скрыта обыкновенно на днѣ цвѣтка, называется верхней (въ противоположность нижней завязи, см. далѣе), а самый цвѣтокъ именуется подпестичнымъ (см. рис. I). Общеизвѣстными примѣрами подпестичныхъ

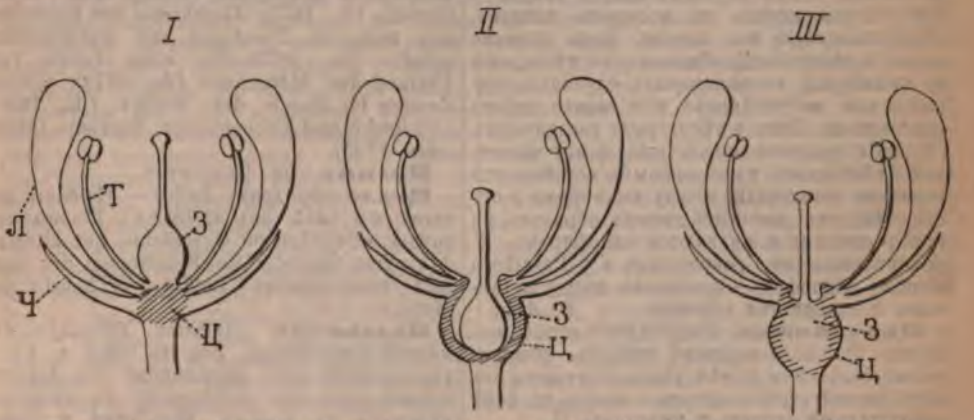

Схематическое изображеніе подпестичнаго (*I*), околопестичнаго (*II*) и надпестичнаго (*III*) цвѣтка. З—завязь пестика, Т—тычинка, Л—лепестокъ вѣнчика, Ч—чашелистикъ, Ц—цвѣтоложе—во всѣхъ трехъ рисункахъ заштриховано.

цвѣтовъ являются макъ, лютики, первоцвѣты (Primula). Весьма часто, однако, форма Ц. усложняется. Благодаря интеркалярному росту (росту «промежуточныхъ» участковъ ткани, лежащихъ ниже верхушки) получаются выросты Ц., имѣющіе самую разнообразную форму и именуемые железками. Железки могутъ срастаться болѣе или менѣе совершенно другъ съ другомъ, могутъ образовывать замкнутые выросты, имѣющіе видъ сплошныхъ оторочекъ или колецъ. Такіе выросты носятъ названіе диска. Какъ железки, такъ и дискъ являются весьма часто нектаріями (см. XX, стр. 863). Располагаться они могутъ въ любомъ мѣстѣ Ц., на чаще всего образуются между тычинками и пестиками. Теперь если представить себѣ, что такой интеркалярный ростъ захватитъ участокъ цвѣтоложа, несущій на себѣ тычинки и цвѣточные покровы, то окажется, что органы эти отдалятся отъ пестика, а Ц. приметъ форму блюдечка или, чаще, форму чашки. Цвѣтокъ съ такимъ Ц. называется околопестичнымъ (см. рис. II); названіе для завязи здѣсь не такъ прочно фиксировано: ее называютъ полунижней, средней, а иногда даже — правда рѣдко, и верхней. Дальнѣйшее осложненіе строенія цвѣтка можетъ состоять въ томъ, что бокаловидное Ц., тѣсно облегающее завязь, срастается съ ея стѣнками. Раскрывъ цвѣтокъ, мы не найдемъ въ этомъ случаѣ на днѣ его завязи; она находится подъ цвѣткомъ, образуя одно цѣлое съ цвѣтоложемъ. Всѣ остальныя части цвѣтка кажутся прикрѣпленными къ верхушкѣ завязи, которая и называется въ этомъ случаѣ нижней, а самый цвѣтокъ именуется надпестичнымъ (см. рис. III). Примѣры цвѣтовъ съ нижней завязью представляютъ огурцы, яблони, подсолнечники и проч. Во всѣхъ этихъ случаяхъ цвѣтки опадаютъ или «слущиваются» съ молодыхъ плодовъ, образовавшихся изъ завязи. Какъ указано выше, междоузлія Ц. обыкновенно низведены до минимума; въ нѣкоторыхъ случаяхъ, однако, они могутъ болѣе или менѣе сильно развиваться. Такъ у нѣкоторыхъ гвоздичныхъ (Lychnis) развито междоузліе между чашечкой и вѣнчикомъ; у каперцовыхъ встрѣчаются развитыя междоузлія между тычинками и пестиками; они выносятъ такимъ образомъ къ верху пестикъ и именуются гинофоромъ. У каперцовыхъ же, равно какъ и у Passiflora развитъ андрофоръ—междоузліе между тычинками и лепестками вѣнчика. *В. Арц.*

Цвѣтоножка. Развѣтвленіе стебля, несущее на своей вершинѣ цвѣтокъ, обыкновенно болѣе или менѣе рѣзко отличается отъ тѣхъ частей стебля, которыя несутъ на себѣ вегетативные органы, и именуется Ц.

Цвѣточная почка.—Если внутри почки заключены только зачатки цвѣтовъ (одного или нѣсколькихъ), то ее называютъ Ц. почкой. Ц. почки противополагаютъ листовымъ, заключающимъ въ себѣ лишь зачатки обыкновенныхъ листьевъ, и смѣшаннымъ, въ которыхъ кромѣ листьевъ находятся и зачатки цвѣтовъ.

Цеге фонъ-Мантейфель (Вернеръ Германовичъ)—хирургъ, род. въ 1857 г.; образованіе получилъ на медицинскомъ факультетѣ дерптскаго унив. Состоитъ профессоромъ по каѳедрѣ хирургіи въ томъ же унив. и директоромъ факультетской хирургической клиники. Принималъ участіе на театрѣ военныхъ дѣйствій русско-японской войны, гдѣ онъ велъ летучій собственный отрядъ и госпиталь Государыни Имп. Маріи Ѳеодоровны и состоялъ консультантомъ-хирургомъ Краснаго Креста. Его труды печатались въ «St.-Petersburger medicinische Wochenschrift», «Deutsche Zeitschrift für Chirurgie», «Langenbecks Archiv», «Münchener medicinische Wochenschrift», «Centralblatt», «Русскомъ Врачѣ», «Вѣстникѣ Хирургіи» и др. изданіяхъ.

***Цедлицъ-Нейкирхъ** (Октавіо-Атанисъ, баронъ фонъ Zedlitz Neukirch)—герм. политич. дѣятель; выпустилъ книгу: «Dreissig Jahre preuss. Finanz- und Steuerpolitik» (B., 1901).

Цейнеръ (Карлъ Трауготъ Zeuner) — нѣмецк. піанистъ и композиторъ (1775—1841). Онъ былъ учителемъ Верстовскаго по теоріи, Глинки — по игрѣ на фортепіано. Написалъ варіаціи на русскія темы для фортеп., скрипки и віолончели, фортеп. концерты; камерную музыку, фортеп. пьесы и др.

***Цейсбергъ** (Генрихъ Zeissberg)—историкъ: ум. въ 1899 г.

Цекклеръ (Отто Zoeckler, 1833—1906) —писатель, профессоръ богословія въ Грейфсвальдѣ. Главные его труды: «Entwurf einer systematischen Naturtheologie vom offenbarungsgläubigen Standpunkte» (Франкфуртъ на Майнѣ, 1860); «Kritische Geschichte der Askese» (ib., 1863; 2 издан. подъ заглавіемъ «Askese und Mönchtum», 1897); «Hieronymus, sein Leben und Wirken» (Гота, 1865); «Die Urgeschichte der Erde und des Menschen» (Гютерсло, 1868); «Das Kreuz Christi» (ib., 1875); «Geschichte der Beziehungen zwischen Theologie und Naturwissenschaft» (ib., 1877—79); «Die Lehre vom Urstand des Menschen» (ib., 1879); «Gottes Zeugen im Reich der Natur» (ib., 1881); «Biblische und kirchenhistor. Studien» (Мюнхенъ, 1893).

Целинъ—см. Церулеумъ.

Целле (Фридрихъ Zelle) — нѣмецкій писатель о музыкѣ (род. въ 1845 г.). Главные его труды: «Beiträge zur Geschichte der ältesten deutschen Oper»; «Die Singweisen der ältesten evangelischen Lieder»; «Theorie der Musik».

Цельнеръ (Heinrich Zöllner) — нѣмецкій композиторъ, род. въ 1854 г. Былъ университетскимъ дирижеромъ въ Дерптѣ; потомъ управлялъ оркестрами въ качествѣ дирижера въ Кельнѣ, Нью-Іоркѣ и Лейпцигѣ. Главныя его произведенія: оперы «Frithjof», «Die lustigen Chinesserinen», «Matteo Falcone», «Der Ueberfall», «Das hölzerne Schwert», «Die versunkene Glocke» и «Der Schützenkönig»; «Hunnenschlacht» (для соло, хора и оркестра); «Luther» (оратоpія); «Columbus» (для соло, мужского хора и орк.); («Hymnus der Liebe» (для соло, смѣш. хора и оркестра); «Die neue Welt» (кантата); орк. эпизодъ «Sommerfahrt»; «Wald-

phantasie» (для оркестра); пѣсни для мужского хора; романсы. *Н. Б—къ.*

***Целльнеръ** (Юлій Zellner) — австрійскій композиторъ: ум. въ 1900 г.

***Целлюлоза**—сосредоточила на себѣ, со стороны ея химическихъ превращеній, въ послѣдніе годы усиленное вниманіе химиковъ и техниковъ. Въ дополненіе къ сообщенному ранѣе мы изложимъ здѣсь вкратцѣ то, что было опубликовано различными изслѣдователями. Относительно дѣйствія на Ц. азотной кислоты (см. XXI, 179) отмѣтимъ, что Knecht наблюдалъ образованіе неустойчиваго нитрата уже при погруженіи отбѣленнаго хлопка въ холодную азотную кислоту уд. в. 1,415 на 2 минуты. Морфологическія измѣненія, претерпѣваемыя при этомъ хлопкомъ, оказываются весьма сходными съ тѣми, которыя наблюдаются при мерсеризаціи (см. Ткани мерсеризованныя). Въ процессахъ приготовленія настоящихъ нитро-, а также ацетил-замѣщенныхъ Ц. играетъ важную роль присутствіе сѣрной кислоты. Разработка этого вопроса разными авторами привела къ установленію, такъ сказать, раціональныхъ рецептовъ нитрующихъ кислотныхъ смѣсей *). Способы приготовленія ацетил-Ц., опубликованные въ 1906 г. въ патентахъ Баденской анилиновой и содовой фабрики (1904) основаны, съ одной стороны, также на примѣненіи сѣрной кислоты и, съ другой, на предварительномъ увлажненіи (20—30%) хлопка. Получаемые продукты оказываются нацѣло растворимыми въ хлороформѣ, кристаллической уксусной кислотѣ, анилинѣ и друг. Примѣненіе сѣрной кислоты сказывается, повидимому, на составѣ конечнаго продукта, по крайней мѣрѣ, въ нѣкоторыхъ случаяхъ. Такъ, по наблюденіямъ Hake и Lewis, оказывается, что при нитрованіи Ц. образуются также и эфиры сѣрной кислоты. Эти эфиры впослѣдствіи медленно разлагаются, переходя въ болѣе устойчивыя соединенія съ меньшимъ содержаніемъ сѣры; съ другой стороны, появляется сѣрная кислота. Въ этомъ нужно искать, по мнѣнію авторовъ, объясненіе того, что нитро-Ц., выдержавшая тщательное предварительное испытаніе, потомъ, при сохраненіи, разлагается и даже взрываетъ. Ацетилируя Ц. въ присутствіи сѣрной кислоты, Cross и Bevan приготовили рядъ смѣшанныхъ уксусно-сѣрнокислыхъ эфировъ. Высшимъ продуктомъ авторы считаютъ четырехзамѣщенный эфиръ состава $C_6H_6O(SO_4H)(OCOCH_3)_3$. Эти данныя оспариваются, однако, Green'омъ, такъ что нельзя считать окончательно установленнымъ, что образованіе эфировъ натуральной Ц. идетъ именно до этого предѣла, а не останавливается на трехзамѣщенныхъ. Сторонники послѣдняго взгляда допускаютъ образованіе и тетрацетата, но полагаютъ, что этому предшествуетъ гидролитическое измѣненіе молекулы Ц., вызываемое условіями ацетилированія. Представляя существенный интересъ для выясненія строенія Ц., ацетильныя производныя начинаютъ пріобрѣтать также и техническое значеніе, въ области производства искусственныхъ волоконъ. Реакціи нитрованія осложняются еще и другими, параллельно протекающими превращеніями. Такъ, по даннымъ Vignon'a оказывается, что приготовленная по способу Lunge нитрованная клѣтчатка представляетъ не что иное, какъ тринитроокси-Ц. состава

$$C_{24}H_{49}O_{45}N_{13} = 3C_6H_7(NO_2)_3O_5 + C_6H_7(NO_2)_3O_6.$$

При обработкѣ этого продукта хлористымъ желѣзомъ получается окси-Ц. — отношеніе, представляющее, между прочимъ, характерное отличіе нитро-Ц. отъ продуктовъ нитрованія маннита и другихъ многоатомныхъ алкоголей: здѣсь хлористое желѣзо регенерируетъ первоначальный спиртъ. Наконецъ, отмѣтимъ еще, что, по даннымъ Will'я, нитро-Ц. даетъ, подъ вліяніемъ ѣдкаго натра оксипировиноградную кислоту:

$$CH_2(OH).CO.CO_2H.$$

Окси-Ц. (см. XXI, 846), полученная дѣйствіемъ на хлопокъ бертолетовой соли и соляной кислоты, была анализирована Vignon'омъ и оказалась однороднымъ соединеніемъ состава $C_{24}H_{40}O_{21} = 3C_6H_{10}O_5 + C_6H_{10}O_6$. При перегонкѣ окси-Ц. съ разведенной соляной кислотою Толленсъ получилъ фурфуролъ. При кипяченіи же окси-Ц. съ известковымъ молокомъ образуются изосахарная кислота:

$$\begin{array}{l} CH(OH).CH-CO_2H \\ \quad\quad\quad\quad\quad\quad >O \\ CH(OH).CH-CO_2H \end{array}$$

и диоксимасляная кислота (Faber, Tollens). Вмѣстѣ съ окси-Ц. Vignon получилъ растворимую Ц., въ количествѣ 3—4% отъ вѣса взятой сырой окси-Ц. Освобожденная отъ послѣдней, растворимая Ц. представляетъ аморфный бѣлый порошокъ, содержащій 1% золы и 3,5% воды. Въ холодной водѣ растворяется всего 0,02‰, въ кипящей—0,396‰. Элементарный составъ оказался одинаковымъ съ обыкновенной Ц., различіе же проявилось въ теплотѣ горѣнія и способности къ образованію фурфурола. Весьма важный вопросъ о гидратированіи Ц., близко касающійся, между прочимъ, образованія ацильныхъ производныхъ, не получилъ еще надлежащей разработки. Первыя стадіи гидратированія имѣются въ мерсеризованномъ волокнѣ, въ осадкахъ, выдѣленныхъ изъ раствора Ц. въ швейцеровомъ реактивѣ или изъ раствора вискозы (см. т. XXXIX, стр. 436). Гидратированная Ц. поддается реакціямъ легче, чѣмъ натуральная; она также легче растворяется въ швейцеровомъ реактивѣ и въ растворѣ хлористаго цинка. Продукты гидролитическаго распада Ц. обнаруживаютъ содержаніе CO-группъ, между тѣмъ какъ натуральная Ц. не реагируетъ ни съ фенилгидразиномъ, ни съ гидроксиламиномъ. Образованіе гидро-Ц. (см. т. VII, стр. 72) слѣдуетъ отнести также къ гидратаціоннымъ процессамъ, но уже гораздо глубже затрагивающимъ частицу Ц. Гидро-Ц., полученная дѣйствіемъ холодной сѣрной кислоты уд. в. 1,45 на клѣтчатку и

*) Lunge: 63,35 гр. сѣрной кислоты, 25,31 гр. азотной кислоты и 11,34 гр. воды. Сапожниковъ: 65,8 гр. сѣрной кислоты, 24,3 гр. азотной кислоты и 9,9 гр. воды. См. также Нитроклѣтчатка, XXI, 181.

вполнѣ освобожденная отъ кислоты, не измѣняется при нагрѣваніи до 100°, какъ показалъ Stern. Потеря въ вѣсѣ, при указанномъ полученіи гидро-Ц., достигаетъ 8% и объясняется одновременнымъ образованіемъ декстрозы. Изъ превращеній, которыя еще болѣе глубоко измѣняютъ молекулу Ц., слѣдуетъ упомянуть о дѣйствіи сухого хлористоводороднаго газа на холоду. Fenton нашелъ, что при этомъ образуется хлорметил-фурфуролъ:

$$CH:C-CH:O$$
$$\quad\quad>O$$
$$CH:C-CH_2.Cl$$

Gostling сообщилъ, что при нагрѣваніи съ насыщеннымъ растворомъ хлористаго или бромистаго водорода въ хлористомъ или четыреххлористомъ углеродѣ до 80° различные виды Ц. образуютъ хлор- или бромметилфурфуролъ и одновременно декстрозу. Кромѣ того, остается еще до 40% чернаго вещества, сохраняющаго волокнистое строеніе первоначальной клѣтчатки. По свойствамъ этого остатка авторъ сближаетъ его съ искусственнымъ гумусомъ (Sestini, Conrad), а по составу съ саккульминомъ, который былъ приготовленъ Sestini при кипяченіи тростниковаго сахара съ разведенною сѣрною кислотою. Хотя въ настоящее время не представляется еще возможнымъ высказаться окончательно ни о величинѣ молекулы Ц., ни о ея структурѣ, тѣмъ не менѣе были опубликованы въ этомъ направленіи болѣе или менѣе вѣроятныя предположенія, основанныя на вышеперечисленныхъ данныхъ. Общепризнано, что Ц. представляетъ особую форму углеводовъ общей формулы $n[(CH.OH)_2.CO.C_2H_4O]$, въ которой остаются неопредѣленными какъ положеніе карбонильной группы, такъ и ея характеръ (алдегидный, кетонный или циклокетонный), а равно и особенная функція пятаго кислороднаго атома. Cross и Bevan склоняются къ тому, что было бы правильнѣе въ сложномъ аггрегатѣ Ц. видѣть родъ твердаго раствора, а не молекулу въ обычномъ смыслѣ, но въ то же время примыкаютъ къ мнѣнію, что частица Ц. должна содержать, по меньшей мѣрѣ, 24 атома углерода, т. е. представлять учетверенный элементарный составъ $C_6H_{10}O_5$. Пріурочивая, однако, къ послѣднему предположительное строеніе и считая доказаннымъ наличность четырехъ гидроксиловъ, эти авторы предлагаютъ слѣдующую циклокетонную группировку: $CO<(CH.OH)_4>CH_2$ для элементарнаго состава; умноженіе послѣдняго въ дѣйствительной молекулѣ можетъ быть формулировано такимъ образомъ: $-C(OH)<(CH.OH)_4>CH.C(OH)<(CH.OH)_4>CH-$ и т. д.

Съ другой стороны, Green, опираясь главнымъ образомъ на результаты распада Ц., считаетъ послѣднюю внутреннимъ ангидридомъ глюкозы и даетъ отсюда для элементарнаго состава формулу лишь съ тремя гидроксилами:

$$CH(OH).CH-CH-OH$$
$$\quad\quad\quad\quad\quad\quad>O\quad>O$$
$$CH(OH).CH-CH_2$$

Авторъ считаетъ возможнымъ приспособить эту формулу и къ высшему молекулярному вѣсу, измѣнивъ только расположеніе связей кислорода, но ближе не объясняетъ, какъ именно это слѣдуетъ сдѣлать.

В. Шаноникова.

Цементный камень — см. Искусственные камни.

Цемлинскій (Александръ Zemlinsky) —австрійскій композиторъ (род. въ 1872 г.). Написалъ оперы «Sarema» и «Es war einmal», оркестр. сюиту, скрипичную сюиту, квинтетъ, фортеп. пьесы и др.

***Цейгеръ** (Максъ)—нѣмецкій композиторъ. Написалъ оперы «Ruy Blas», «Wieland der Schmied», «Eros und Psyche»; сочинилъ музыку къ 2 сценамъ «Фауста», балеты «Venus und Adonis» и «Les plaisirs de l'île enchantée», 2 симфоніи, увертюру, речитативы къ «Іосифу въ Египтѣ» Мегюля, «Das Mädchen im Walde» (для соло, женск. хора и орк.), около 100 романсовъ и др.

***Цензура.** — Въ министерство Плеве (1902—04) цензура въ Россіи продолжала свою дѣятельность съ прежней энергіей. Главное управленіе по дѣламъ печати безпрестанно издавало циркуляры, запрещавшіе опубликованіе тѣхъ или иныхъ свѣдѣній или помѣщеніе статей на тѣ или иныя темы. Когда началась война съ Японіей (начало 1904 г.) всякая статья, въ которой можно было увидѣть похвалу Японіи, какъ культурному и въ особенности конституціонному государству, подвергалась запрещенію или вызывала кары на помѣстившій ее журналъ. Въ этотъ періодъ времени или нѣсколько ранѣе (1901—02 г.) появились за границей новые журналы («Освобожденіе», «Искра», «Революціонная Россія»), которые строго преслѣдовались, но проникали въ Россію и распространялись въ большомъ числѣ экземпляровъ. Во время министерства кн. Святополкъ-Мирскаго положеніе печати стало нѣсколько сноснѣе, но цензура существовала по-прежнему, и по-прежнему общество должно было почерпать свѣдѣнія о главныхъ событіяхъ русской жизни изъ печати нелегальной. Вновь возникшія либеральныя или радикальныя газеты («Наша Жизнь», «Сынъ Отечества», «Наши Дни») подвергались предостереженіямъ и другимъ карамъ. Послѣ событій 9 января 1905 г. періодическая печать въ Россіи попробовала говорить свободнѣй, но сейчасъ же «Наша Жизнь» и «Наши Дни» были запрещены на трехмѣсячный срокъ. По отношенію къ книгамъ цензурныя преслѣдованія стали нѣсколько слабѣе: съ конца 1904 и въ 1905 г. появились въ свѣтъ въ большомъ числѣ брошюры (въ русскихъ переводахъ) Маркса, Энгельса, Каутскаго, Бебеля и т. п. Октябрьскія событія 1905 г. нанесли сильный ударъ цензурѣ. Въ манифестѣ 17 октября 1905 г. были обѣщаны «основы гражданской свободы на началахъ дѣйствительной неприкосновенности личности, свободы совѣсти, слова, собраній и союзовъ». Обѣщаніе это, однако, не было немедленно реализовано въ видѣ опредѣленныхъ законоположеній, и Ц. продолжала существовать. Редакціи петербургскихъ газетъ, по взаимному соглашенію, перестали посылать нумера своихъ изданій въ

цензуру; вслѣдъ за ними тоже самое сдѣлали и толстые журналы, а затѣмъ и издатели книгъ. Ц. была фактически отмѣнена. На многихъ брошюрахъ, изданныхъ въ то время, вмѣсто прежней надписи: «дозволено цензурой» имѣется надпись: «настоящая брошюра цензурѣ не подвергалась». Въ провинціи, за немногими исключеніями, Ц. продолжала существовать. Вскорѣ и въ Петербургѣ полиція начала конфисковывать изданія, выпущенныя помимо Ц., и закрывать типографіи, печатавшія книги помимо Ц., и книжные склады, ихъ хранившіе. 24 ноября былъ подписанъ именной Высочайшій указъ сенату, являющійся новымъ временнымъ («впредь до изданія общаго о печати закона») закономъ о періодическихъ изданіяхъ. Разсматриваемый внѣ историческихъ условій и сравниваемый съ предыдущими цензурными узаконеніями, этотъ законъ является крупнымъ шагомъ впередъ; но, слѣдуя за фактической свободой, которая существовала по крайней мѣрѣ въ Петербургѣ, онъ возстановлялъ значительныя стѣсненія для періодической печати. Этимъ закономъ была отмѣнена предварительная цензура для всѣхъ повременныхъ изданій, выходящихъ въ Россіи въ городахъ. Постановленія объ административныхъ взысканіяхъ (предостереженіяхъ, запрещеніяхъ, запрещеніяхъ розничной продажи и т. д.) отмѣнены. Для основанія новыхъ періодическихъ изданій установленъ явочный (въ юридич. смыслѣ слова) порядокъ; издатель, желающій выпускать новое изданіе, долженъ подавать мѣстному губернатору или градоначальнику заявленіе, съ оповѣщеніемъ о проектируемомъ изданіи. Въ теченіе двухъ недѣль лицу, желающему выпускать изданіе, должно быть выдано на то свидѣтельство, въ кот. можетъ быть отказано, только если наименованіе изданія или программа заключаютъ что-либо противное нравственности или угол. закону, или если отвѣтств. редакторъ повременнаго изданія не русскій подданный, не достигъ 25 лѣтъ, или не пользуется общей гражданской правоспособностью, или когда-либо состоялъ подъ судомъ по обвиненію въ преступленіи, влекущемъ за собою ограниченіе правъ состоянія, и судомъ оправданъ не былъ. Каждый нумеръ повременнаго изданія одновременно съ выпускомъ его изъ типографіи представляется мѣстному установленію или должностному лицу по дѣламъ печати, которыя имѣютъ право сдѣлать распоряженіе о предварительномъ его арестѣ съ сообщеніемъ о томъ суду, если найдутъ въ немъ признаки преступнаго дѣянія, уголовнымъ закономъ предусмотрѣннаго. Судъ, въ распорядительномъ засѣданіи, можетъ постановить либо объ освобожденіи нумера, либо о возбужденіи судебнаго преслѣдованія противъ его редактора и издателя, при чемъ можетъ временно пріостановить изданіе впредь до судебнаго рѣшенія. Въ томъ же законѣ 24 ноября 1905 г. назначены кары за разныя преступленія печати, до тѣхъ поръ закономъ не предусмотрѣнныя, напр. возбужденіе къ устройству или продолженію стачки (тюрьма до 16 мѣсяцевъ), возбужденіе къ устройству запрещенныхъ закономъ скопищъ, распространеніе завѣдомо ложныхъ о дѣятельности правительства свѣдѣній (тюрьма до 8 мѣсяцевъ), оскорбленіе войска (тюрьма до 16 мѣсяцевъ), возбужденіе къ нарушенію воинскими чинами обязанностей военной службы (ссылка на поселеніе или заключеніе въ исправительномъ домѣ). Въ дополненіе къ наказаніямъ редакторовъ судъ можетъ постановить о прекращеніи изданія навсегда. Та часть этого закона, которая касается преступленій печати, была частью пересмотрѣна (съ повышеніемъ каръ), частью пополнена Высочайшимъ повелѣніемъ 13 февр. 1906 г., коимъ за распространеніе завѣдомо ложныхъ свѣдѣній о дѣятельности правит. учрежденій при отягчающихъ вину обстоятельствахъ назначается тюрьма до 16 мѣс., за возбужденіе вражды между отдѣльными частями населенія—тюрьма или даже исправительный домъ. Законъ 24 ноября дѣйствовалъ въ полномъ объемѣ только въ мѣстахъ, гдѣ не было исключительнаго положенія, или въ мѣстахъ, которыя находились только на положеніи усиленной охраны; въ мѣстностяхъ же, находящихся на положеніи чрезвычайной охраны или на военномъ положеніи, въ силу законовъ болѣе ранніхъ, не отмѣненныхъ и дѣйствующихъ донынѣ, продолжало существовать право запрещенія періодическихъ изданій въ административномъ порядкѣ безъ объясненія причинъ этой кары; такимъ образомъ de facto сохранена была Ц. Въ теченіе 1906—07 гг. весьма значительное количество мѣстностей въ Россіи (въ томъ числѣ Петербургъ) находилось именно въ такомъ положеніи; періодическія изданія безпрестанно запрещались здѣсь административною властью. Со времени введенія закона 24 ноября 1905 г. учрежденія, вѣдающія печать, не ставили сколько-нибудь значительныхъ препятствій основанію новыхъ періодическихъ изданій; но правомъ конфискаціи нумеровъ они пользовались весьма широко и находили поддержку въ судебныхъ установленіяхъ, часто запрещавшихъ період. изданія какъ впредь до судебнаго приговора, такъ и окончательно. 18 марта 1906 г. былъ подписанъ именной Высочайшій указъ правительствующему сенату, которымъ измѣнены нѣкоторые пункты закона 24 ноября. Мотивомъ къ тому указана недостаточность правилъ 24 ноября для борьбы съ нарушеніями предписанныхъ для повременныхъ изданій требованій. Обязанность представленія нумеровъ съ издателя перенесена на содержателя типографіи; нумера изданій иллюстрированныхъ предписано представлять за 24 часа до выпуска изъ типографіи (впрочемъ предоставлено право представлять въ этотъ срокъ не самые нумера, а только иллюстраціи); судъ, въ такихъ случаяхъ, можетъ уничтожить нумеръ, въ которомъ «заключаются признаки преступнаго дѣянія», хотя бы и не было на лицо основаній къ возбужденію уголовнаго преслѣдованія. Установлена кара (арестъ до 3 мѣсяцевъ и штрафъ до 3000 р. какъ съ издателя, такъ и съ типографіи) за основаніе новаго повременнаго

изданія, взамѣнъ запрещеннаго по судебному приговору. Цѣлью этого послѣдняго постановленія было затруднить обходъ закона, до тѣхъ поръ практиковавшійся довольно широко. Почти всякій издатель періодическаго изданія имѣлъ въ запасѣ свидѣтельство на право выпуска другого однороднаго изданія, съ другимъ названіемъ, фактически, въ случаѣ надобности, являвшагося продолженіемъ прекращеннаго или пріостановленнаго изданія. 26 апр. 1906 г. былъ подписанъ новый указъ сенату, относящійся къ непериодическимъ изданіямъ, т. е. къ книгамъ. Предварительная цензура для всѣхъ книгъ уничтожена. Цензурные комитеты переименованы въ комитеты по дѣламъ печати, цензора—въ члены комитетовъ по дѣламъ печати или инспекторы по дѣламъ печати. Въ отношеніи къ книгамъ болѣе 5 печатныхъ листовъ предоставлено право представленія ихъ въ эти комитеты одновременно съ выпускомъ изъ типографіи; брошюры до печатнаго листа предписанно представлять въ комитеты за 2 дня, а брошюры отъ 1 до 5 листовъ — за 7 дней до выхода въ свѣтъ. Комитетамъ и инспекторамъ по дѣламъ печати предоставлено право подвергать книги и брошюры предварительному аресту, съ арестомъ также стереотиповъ и другихъ принадлежностей тисненія, изготовленныхъ для печатанія; вопросъ о судьбѣ арестованной книги вносится въ судъ вмѣстѣ съ возбужденіемъ противъ виновныхъ уголовнаго преслѣдованія. Суду, какъ и въ отношеніи къ періодическимъ изданіямъ, предоставлено право возбужденія уголовнаго преслѣдованія противъ лицъ, а въ случаѣ отсутствія основаній къ таковому, но при наличности признаковъ преступнаго дѣянія, постановлять объ уничтоженіи книги, стереотиповъ и другихъ принадлежностей тисненія. Такимъ образомъ фактически цензурныя учрежденія продолжали свое существованіе, только подъ новымъ именемъ. На главное управленіе по дѣламъ печати по росписи 1907 года ассигновано 129677 р., на комитеты и на инспекторовъ по дѣламъ печати — 283242 р. Въ теченіе 1906 г. цензурныя учрежденія дѣйствовали весьма энергично, въ особенности по отношенію къ періодическимъ изданіямъ. Почти всѣ сколько-нибудь оппозиціонныя періодическія изданія подвергались нѣсколькимъ судебнымъ преслѣдованіямъ. Многіе редакторы приговорены къ лишенію свободы на болѣе или менѣе продолжительные сроки. Пресса крайнихъ лѣвыхъ партій уничтожена почти безусловно; большія потери понесены и прессой болѣе умѣренныхъ оппозиціонныхъ партій. Въ мѣстахъ, находящихся на какомъ-нибудь исключительномъ положеніи, мѣстныя власти безпрестанно запрещали продажу то той, то другой петербургской или московской газеты. Генералъ-губернаторы, губернаторы и градоначальники возстановляли иногда чисто цензурную практику, издавая для газетъ, выходящихъ въ подвѣдомственныхъ имъ мѣстностяхъ, циркуляры съ запрещеніемъ касаться того или иного вопроса, либо даже перепечатывать ту или иную статью изъ органовъ столичной печати. Во многихъ мѣстахъ, въ томъ числѣ и въ Петербургѣ, закрывались типографіи и запечатывались книжные склады. Журналъ «Былое», выходящій въ Петербургѣ съ января 1906 г., систематически регистрировалъ въ теченіе 1906 г. всѣ мѣры противъ печати; за январь 1906 г. ихъ было принято въ предѣлахъ Россіи 128, за февраль—114, за мартъ—138, за апрѣль—81, за май—89, за іюнь — 99, за іюль (мѣсяцъ роспуска первой Думы)—134, за августъ—82, за сентябрь—86, за октябрь—79, за ноябрь—78, итого за 11 мѣсяцевъ — 1108 Хотя такимъ образомъ печать находилась, вообще, въ очень тяжелыхъ условіяхъ, тѣмъ не менѣе сравненіе положенія печати въ 1906 и 1907 гг. съ ея положеніемъ въ дореволюціонный періодъ даетъ право сказать, что оно все же стало свободнѣе. Если невозможна соціалистическая періодическая пресса, то соціалистическія книги издаются довольно свободно; появляются безпрепятственно не только произведенія Маркса, Энгельса, Каутскаго и т. п., но и произведенія Плеханова, Аксельрода, Вѣры Засуличъ, Лаврова, Степняка; изъ статей соціалъ-демократическаго журнала «Искра», выходившаго въ 1901—1905 гг. за границей, составился сборникъ подъ названіемъ «За два года». Что касается такихъ научныхъ произведеній, какъ «Жизнь Іисуса» Ренана или Штрауса, которыя въ прежніе годы были строго запрещены, то о запрещеніи или преслѣдованіи ихъ въ настоящее время не можетъ быть и рѣчи. Ц. иностранныхъ книгъ оказалась устойчивѣе, чѣмъ Ц. внутренняя. Много мѣсяцевъ послѣ того, какъ Ренанъ, Штраусъ, Бебель и др. появились въ полныхъ русскихъ переводахъ, ихъ книги въ подлинникахъ оказывались запрещенными. Только со второй половины 1906 г. иностранная Ц. почувствовала давленіе жизни и разрѣшила названныя книги; но и теперь она просматриваетъ всѣ вновь приходящія изъ-за границы книги, разрѣшая однѣ, запрещая другія.

Литература. О дѣятельности Ц. прежняго времени появились слѣдующія новыя книги: В. Розенбергъ и П. Якушкинъ, «Русская печать, цензура въ прошломъ и настоящемъ» (Москва, 1906); М. Лемке, «Эпоха цензурныхъ реформъ, 1859—65 гг.» (СПб., 1903); его же, «Очерки по исторіи русской цензуры и журналистики XIX столѣтія» (СПб., 1904). Новые законы о печати не кодифицированы оффиціально, но собраны въ изданіи «Права»: «Законодательные акты переходнаго времени 1904—1906 гг.» (2 изд., СПб., 1907) и въ брошюрѣ В. К. Фромъ, «Новые законы о печати» (Одесса, 1906). См. С. Р. Минцловъ, «14 мѣсяцевъ свободы печати. Замѣтки библіографа» («Былое», 1907, № 3). *В. В—въ.*

Центрально-африканскій британскій протекторатъ (до 1893 г. страна Ніасса) занимаетъ область къ З отъ оз. Ніасса приблизит. до 33° вост. ш. и возвышенность Шире (Schire: раньше страна Макололо), къ Ю отъ Ніассы—до 17° ю. ш. 109337 кв. км., ок. 923500 жит. (480 европейцевъ); возвышенность Шире очень плодородна (рисъ, кофе), сѣверная же часть слу-

ПЛАНЪ
ЦЗИНЬЧЖОУСКОЙ ПОЗИЦІИ
Масштабъ 100° въ дюймъ
100
200
300
400
Условныя знаки
вновь исполненные окопы
старые разрушенные окопы
проволочная сѣть
фугасы
телефонная линія
блиндирован помѣщенія
колодцы
дороги
N
S
гор. ЦЗИНЬЧЖОУ
КИНДАТЕНЪ
САЛИЗОНЪ
СУНГЗЯО
СИДАЦЪ
ЯНЧЕНХЭ
МУДЯЧЕНЪ
ЧАОДЯЛУ
ХУАНЪ

ЯНДЯТЕНЪ
МЭДЯТУНЪ
КУОДЯТЕНЪ
МАДЯТЕНЪ
ЛІУДЯРУ
ТИДЯТЕНЪ
Кал. №1
Кал. №2
Телефонъ на бухту Керръ
Телеграфъ и Телеф. на станц. Тафашинъ
Телефонъ въ д. Тайсивань
Hand-Bay

житъ гл. образомъ мѣстомъ торговли слоновой костью; южная часть возвышенна (1000—1800 м. н. ур. м.) и гориста; горы достигаютъ 2900 м. выс. (Миланджи); на СВ отъ Миланджи соляное оз. Ширва. Климатъ довольно хорошъ; средн. темп. въ Блэнтайрѣ (Blantyre) 18,7° Ц. (въ октябрѣ 23,4°, въ іюлѣ 15,3°); время дождей—отъ декабря до мая, сухое время—отъ іюня до октября. Гл. пунктъ, торговый и административный—Блэнтайръ (около 6000 туземцевъ и 100 европейцевъ); военные пункты—форты Джонстонъ и Магвайръ (Maguire) на оз. Ніасса; торговыя гавани—портъ Геральдъ, Джиромо и Котакота. Главные предметы вывоза: слоновая кость, кофе и каучукъ. Вывозъ (1905 г.)—48452 фн. ст., ввозъ - 220696 фн. ст. Сообщается съ океаномъ посредствомъ рр. Шире и Замбези; жел. дорога отъ Раматлабаны до р. Рамаквебанъ; телеграфъ изъ Капштадта до ф. Джонстона.

Центральное тѣло. — У синезеленыхъ водорослей и у нѣкоторыхъ бактерій обнаружена дифференцировка протопласта на периферическую часть, являющуюся у синезеленыхъ водорослей хроматофоромъ, и на центральную часть, которая по своему отношенію къ красящимъ веществамъ напоминаетъ ядро. Эта центральная часть клѣтки и получила названіе Ц. тѣла. За послѣднее время можно считать установленнымъ, что сходство Ц. тѣла съ ядромъ не ограничивается однѣми реакціями окраски: при дѣленіи клѣтки Ц. тѣло претерпѣваетъ рядъ измѣненій несомнѣннаго каріокинетическаго характера.

***Центръ**—политическая партія въ Германіи. На выборахъ 1903 г. собралъ 1875000 голосовъ (19%) и провелъ 102 депутатовъ. Въ 1906 г. вмѣстѣ съ соц.-демократіей велъ борьбу съ колоніальной политикой правительства, разоблачая злоупотребленія, которыя производились особенно въ африканскихъ колоніяхъ; вотировалъ въ рейхстагѣ противъ колоніальнаго бюджета; вмѣстѣ съ поляками и соц.-дем. составилъ большинство, что дало поводъ къ досрочному роспуску рейхстага. Послѣ новыхъ выборовъ партія явилась въ рейхстагъ въ числѣ 105 чел., собравъ 2275000 голосовъ, т. е. на 400000 больше, чѣмъ въ 1903 г. (20% всѣхъ поданныхъ голосовъ). Въ *Россіи* роль центра играетъ партія конституціоналистовъ-демократовъ. Налѣво отъ нея стоятъ соціалистическія партіи и трудовая группа, направо—Союзъ 17 октября и монархисты. Въ первой Госуд. Думѣ эта партія безусловно преобладала; во второй Думѣ 1907 г. она въ особенности стала играть роль центра. Сначала (при выборахъ предсѣдателя Думы и т. д.) она шла вмѣстѣ съ лѣвыми партіями, образуя съ ними большинство; позже, по нѣкоторымъ другимъ вопросамъ, составляла съ правыми большинство противъ лѣвыхъ. *В. В—въ.*

Цепы — см. Ткацкое производство (XXXIII, 357).

Церетели (Григорій Филимоновичъ)—филологъ. Род. въ 1871 г.; высшее образованіе получилъ въ спб. университетѣ; состоитъ профессоромъ юрьевскаго университета по каѳедрѣ греческой словесности. Главный трудъ его: «Сокращенія въ греческихъ рукописяхъ преимущественно по датированнымъ рукописямъ СПб. и Москвы» (изд. 1-е, СПб., 1896; 2-е, СПб., 1904). Кромѣ того, Ц. написалъ рядъ статей въ «Журн. Мин. Нар. Пр.», «Запискахъ Археолог. Общества», «Archiv für Papyrusforschung» и др. изданіяхъ.

Церетели (Ираклій Георгіевичъ) — русскій политическій дѣятель, грузинъ (род. въ 1870-хъ гг.), сынъ публициста Георгія Ц. (XXXVIII, 57); учился въ москов. унив.; 1901 г. сосланъ въ Сибирь; по возвращеніи на Кавказъ былъ фактическимъ редакторомъ журн. «Квали». Видный дѣятель соц.-демократич. партіи, меньшевикъ. Въ 1907 г. выбранъ во 2-ю Госуд. Думу отъ Кутаисской губ.; выдѣлился, какъ ораторъ. Послѣ роспуска Думы арестованъ.

Церковная Газета — еженедѣльная общественно-литературная газета; издавалась въ 1906 г. въ Харьковѣ. Ред.-изд. свящ. Іоаннъ Филевскій.

Церковное Обновленіе — ежемѣсячный церковно-общественный сборникъ; безплатное приложеніе (съ 1907 г.) къ ежемѣсячному журналу «Звонарь», издаваемому въ СПб. съ 1906 г. Ред.-изд. Евгеній Бѣлковъ; отвѣтственный редакторъ прот. Х. Бѣлковъ.

Церковное Обновленіе — еженедѣльное безплатное приложеніе къ газетѣ-журналу для духовенства «Вѣкъ», выходящей съ ноября 1906 года въ СПб. Редакторъ-издатель В. Никольскій.

Церковно - общественная Жизнь—еженедѣльный журналъ; издается въ Казани съ 1906 г. Редакторы-издатели профессора Л. И. Писаревъ, протоіерей А. В. Смирновъ, М. А. Машановъ, К. Г. Григорьевъ.

Церковный Голосъ—еженедѣльный церковно-общественный журналъ; издается въ СПб. съ 1906 г. «Обществомъ распространенія религіозно-нравственнаго просвѣщенія въ духѣ православной церкви». Редакторы протоіереи Павелъ Лахостскій и Іоаннъ Слободской.

Церковь и Народъ—журналъ, выходящій съ 1906 г. въ Кіевѣ, два раза въ недѣлю. Издатель епископъ Платонъ, редакторъ священникъ І. Троицкій.

Церулеинъ — см. Зеленыя краски и Краски органич. искусств. (XVI, 529).

Цетилмеркаптанъ — см. Тіоспирты.

Цетиловый эфиръ — см. Эфиры простые.

Цетил - уксусная кислота — см. Стеариновая кислота.

Цехштейнъ—см. Пермская система.

***Цеце** (Glossina) — муха изъ семейства Muscidae. Въ дополненіе къ тому, что сказано въ статьѣ о Ц. (XXXVIII, стр. 134), можно привести слѣдующія данныя, добытыя за послѣдніе годы. Болѣзнь скота, которую разноситъ Ц. (различные виды рода Glossina, въ особенности Glossina morsitans), происходитъ отъ паразита, живущаго въ крови данныхъ животныхъ—Trypanosoma brucei, одноклѣточнаго организма, относящагося къ Ма-

stigophora (жгутоносцамъ). Паразитъ этотъ живетъ въ крови какъ дикихъ животныхъ (буйволовъ, антилопъ, зебры, гіены), такъ и домашнихъ (лошади, осла, быка, овцы, свиньи, собаки), производя болѣзнь нагану, которой у человѣка не бываетъ. Glossina рождаетъ взрослыхъ личинокъ, которыя сейчасъ же окукляются въ землѣ; черезъ 6 недѣль выходитъ мухи. Въ настоящее время извѣстно 8 видовъ этого рода. Glossina palpalis переноситъ другого паразита Trypanosoma gambiense, который производитъ такъ назыв. сонную болѣзнь (бываетъ у человѣка). Укусъ Glossina longipennis производитъ болѣзнь, похожую на нагана у муловъ и верблюдовъ.— Ср. Austen, «A Monograph of the Tsetse-Flies» (Лондонъ, 1903). *М. Р.-К.*

Цэ (Василій Андреевичъ) — писатель (1821 — 1906), сынъ Андрея Богдановича Ц. (см. XXXVIII, 139). Воспитывался въ Царскосельскомъ лицеѣ. Состоялъ предсѣдателемъ спб. цензурнаго комитета, потомъ сенаторомъ. Кромѣ нѣсколькихъ статей въ «Русской Старинѣ», «Le Nord» и др. изд., напечаталъ: «Lettres sur l'affranchissement des paysans en Russie» (СПб., 1888) и «Quelques mots sur la question du désarmement» (СПб., 1899). *В. Р—въ.*

Цзинь-чжоу (Кинь-чжоу). *Сраженіе 12—13 мая 1904 г.* Почти на срединѣ своего протяженія Ляодунскій полуостровъ съуживается до ширины 3 вер. и образуетъ перешеекъ, соединяющій сѣверную часть полуострова съ южной; первая называется Ляодуномъ, вторая образуетъ Квантунъ. Съ запада берегъ этого перешейка омывается мелководнымъ Киньчжоускимъ заливомъ, съ востока—одной изъ бухтъ Таліенванскаго залива, Хонуэза. Въ самомъ узкомъ мѣстѣ перешейка лежитъ горный узелъ Нань-цзышань (Нань-шань), состоящій изъ центральной вершины, высотой въ 53,5 с. и пяти отроговъ, отдѣленныхъ другъ отъ друга глубокими оврагами. Это и есть Цзинь-чжоуская позиція. По длинѣ (С—Ю) она занимаетъ $1^1/_2$, по ширинѣ (З—В) — 2 версты. Скаты ея къ сѣверу пологи, къ востоку и западу значительно круче, а къ югу весьма крутые. Сѣверные склоны постепенно переходятъ въ обширную долину, на которой расположенъ городъ Цзинь-чжоу и нѣсколько китайскихъ деревень. Съ усиленіемъ позиціи фортификаціонными постройками и съ устройствомъ на ея флангахъ батарей для крѣпостныхъ орудій, способныхъ бороться съ непріятельскими судами, она имѣетъ всѣ данныя, чтобы, при условіи упорной обороны, задержать непріятеля на продолжительное время. Когда Квантунъ перешелъ къ Россіи, городу Цзинь-чжоу сначала была дана автономія, но въ іюнѣ 1900 г. онъ былъ занятъ русскимъ гарнизономъ и присоединенъ къ Квантунской области. Большинство богатыхъ китайцевъ купцовъ оставили городъ; торговля его стала падать. Укрѣпленіе позиціи началось въ 1900 г. и было значительно усилено, когда вспыхнула русско-японская война. Вооруженіе позиціи состояло изъ 60 орудій (8 крѣпостныхъ, 12 скорострѣльныхъ китайскихъ, 40 старыхъ полевыхъ). Гарнизонъ города состоялъ изъ 2 ротъ и 2 охотничьихъ командъ 5-го полка, всего около 400 штыковъ. Гарнизонъ позиціи составляли 9 ротъ 5-го полка. Двѣ охотничьихъ команды (13-го и 14-го полковъ) и двѣ роты 13-го полка образовали резервъ: въ составъ котораго входили и расположенные въ $2^1/_2$ в. отъ позиціи три полка 4-й дивизіи: 13-й, 14-й и 15-й. Общее руководство боемъ принадлежало сначала генералу Надѣину, а потомъ генералу Фоку. Атакѣ позиціи предшествовала бомбардировка и штурмъ города Ц.-чжоу въ ночь съ 12-го на 13-е мая. Отступленіе русскихъ изъ города на позицію началось около 3-хъ часовъ ночи. 13-го мая въ $4^1/_2$ часа утра непріятельскія батареи открыли сильный огонь по батареямъ нашей позиціи. Въ 5-ть часовъ утра къ нему присоединился огонь японскихъ канонерокъ и миноносцевъ, подошедшихъ близко къ берегу. Японская артиллерія была вся скорострѣльная. Наши орудія быстро разстрѣляли весь имѣвшійся комплектъ снарядовъ. Около $7^1/_2$ час. утра, когда японцы окончательно пристрѣлялись, наша позиція буквально засыпалась ихъ снарядами. Въ 8 часовъ въ заливъ Нандбау вошла наша канонерка «Бобръ» и, открывъ огонь, заставила замолчать двѣ ближайшія къ заливу непріятельскія батареи. Къ 9 час. утра наши батареи стали отходить къ станціи Тафашинъ. Съ 11 часовъ позиція стала защищаться только стрѣлковымъ огнемъ, при слабой артиллерійской поддержкѣ. Одновременно съ началомъ артиллерійскаго боя непріятель двинулъ свои колонны противъ нашихъ фланговъ. Подъ прикрытіемъ огня канонерокъ японскіе полки медленно продвигались впередъ; ихъ правый флангъ шелъ по поясъ въ водѣ бухты. Около 10 часовъ утра японцы заняли деревню Сидагъ, около 2 час.—Янчинхе. Двѣ непріятельскія роты бросились въ атаку, но наткнулись неожиданно на проволочную сѣть, остановились и 5-ю залпами были всѣ истреблены. Подъ прикрытіемъ своей цѣпи непріятель началъ передвигать свои войска съ праваго фланга на лѣвый. Замѣтивъ это, генералъ Надѣинъ приказалъ 2-мъ баталіонамъ изъ резерва занять пустые окопы лѣваго фланга. Однако, это не было сдѣлано и лѣвый флангъ въ этотъ важный моментъ, когда японцы были безъ снарядовъ и потерпѣли неудачу на правомъ флангѣ, ничѣмъ не былъ усиленъ. Японцы выдвинули изъ своего резерва еще одинъ полкъ. Въ 4 часа ихъ правый флангъ приблизился на 200 шаговъ къ нашимъ окопамъ у берега моря; артиллерійская стрѣльба непріятеля возобновилась еще съ большей силой. У насъ изъ резерва были присланы только двѣ роты. Около 5-ти часовъ артиллерійскій огонь непріятеля настолько разрушилъ окопы нижняго яруса, что держаться въ нихъ было нельзя. Около $7^1/_2$ час. веч. японцы заняли нѣсколько нашихъ батарей и стали обстрѣливать продольно нашъ правый флангъ, послѣ чего началось общее отступленіе русскихъ войскъ. Причиной паденія города Ц.-чжоу послужила недостаточность гарнизона. Что касается до позиціи, то изъ всѣхъ приготов-

ленныхъ для обороны ея окоповъ было занято войсками меньше половины. Естественно, поэтому, что и сопротивленіе позиціи было меньше, чѣмъ слѣдовало бы. Резервъ былъ употребленъ не въ критическій моментъ, а лишь для прикрытія отступленія. Второй причиной неудачи послужило молчаніе нашей артиллеріи съ 11-ти часовъ утра, вслѣдствіе недостаточнаго количества снарядовъ (по 150 на пушку); это дало возможность противнику приблизить свою артиллерію и громить укрѣпленія прямыми выстрѣлами. Наконецъ, большую роль сыграли канонерскія лодки противника, разрушавшія окопы лѣваго фланга большими снарядами; но мы могли бы отогнать и даже уничтожить ихъ, если бы держали наши большія пушки на лѣвомъ флангѣ, гдѣ для нихъ и были приготовлены батареи. Во время боя и отступленія 5-й полкъ потерялъ убитыми, ранеными и безъ вѣсти пропавшими офицеровъ 56%, нижнихъ чиновъ 38%, и израсходовалъ патроновъ 738 тысячъ. Крѣпостная артиллерія потеряла убитыми нижнихъ чиновъ 22 и ранеными 55, офицеръ раненъ 1. У японцевъ было 3 дивизіи и 216 орудій полевыхъ, при нѣсколькихъ осадныхъ. На одного русскаго приходилось 23 японца. *А. ф.-Ш.*

Цигенъ (Теодоръ Ziehen) — нѣм. психіатръ, род. въ 1862 г., профессоръ въ Утрехтѣ, Галле и Берлинѣ (съ 1904 г.). Главн. труды: «Psychophysiolog. Erkenntnistheorie» (1898), «Psychotherapie» (1898), «Ueber die allgem. Beziehungen zwischen Gehirn- und Seelenleben» (1902), «Psychiatrie» (1902), «Physiolog. Psychologie» (6-е изд. 1902), «Das Centralnervensystem der Monotremen und Marsupialier» (въ «Denkschriften d. medizinisch-naturwissenschaftl. Gesellschaft in Jena», 1901). Издаетъ вмѣстѣ съ Wernicke: «Monatschrift für Psychiatrie und Neurologie» (Берлинъ) и вмѣстѣ съ Цигleромъ «Abhandlungen aus dem Gebiete der pädagog. Psychologie und Physiologie» (Берлинъ).

Циклическій цвѣтокъ. — Сравнительно рѣдко части цвѣтка располагаются по правильной спирали, подобно тому какъ это имѣетъ мѣсто на стеблѣ. Такіе цвѣты, найденные въ семействѣ каликантовыхъ (Calycanthaceae) именуются ациклическими. Гораздо распространеннѣе гемициклическіе цвѣты, у которыхъ только часть цвѣтолистиковъ располагается по спирали, тогда какъ остальные развиваются мутовками (въ кружокъ). Такіе гемициклическіе цвѣты характерны для сем. лютиковыхъ, маньеліевыхъ, нимфейныхъ. Наконецъ, наиболѣе часто встрѣчающимся типомъ являются Ц. цвѣтки, у которыхъ мутовчатое расположеніе цвѣтолистиковъ является характернымъ для всего плана цвѣтка. Только чашелистики дольше другихъ частей цвѣтка сохраняютъ либо спиральное расположеніе, либо группируются двумя мутовками, изъ которыхъ одна является двухчленной, другая трехчленной. Число мутовокъ циклическаго цвѣтка колеблется отъ одной до шестнадцати; чаще всего, однако, попадаются четырехкружковые (тетрациклическіе) и пятикружковые (пентациклическіе) цвѣтки. При этомъ наружный кружокъ представляютъ чашелистики; чередуясь съ ними, располагаются лепестки вѣнчика, далѣе идетъ одинъ или два круга тычинокъ и, наконецъ, въ центрѣ располагается кружокъ плодолистиковъ. При увеличеніи числа кружковъ (мутовокъ) въ цвѣткѣ, увеличеніе это чаще всего приходится на долю тычинокъ. Число членовъ въ каждой мутовкѣ колеблется еще сильнѣе, чѣмъ число мутовокъ: именно ихъ можетъ быть отъ 2 до 30, не говоря уже о томъ увеличеніи числа, которое зависитъ отъ расщепленій. Если всѣ мутовки цвѣтка содержатъ одинаковое число членовъ, то такой цвѣтокъ именуютъ эвциклическимъ или изомернымъ. Нерѣдко, однако, эта правильность нарушается, особенно для мутовки плодолистиковъ, заключающей весьма часто меньшее число членовъ, чѣмъ остальныя мутовки. Такіе цвѣтки называются гетероциклическими или гетеромерными.—Обыкновенно мутовки цвѣтолистиковъ, слѣдующія другъ за другомъ, «чередуются» другъ съ другомъ, т. е., напримѣръ каждый лепестокъ вѣнчика сидитъ не прямо надъ чашелистикомъ, а между двумя чашелистиками; но это правило нерѣдко нарушается для тычиночныхъ мутовокъ, почему здѣсь выработалась особая терминологія. Если имѣется лишь одинъ кругъ тычинокъ, цвѣтокъ называютъ гаплостемоннымъ и отдѣльныя тычинки правильно чередуются съ лепестками вѣнчика. Точно такая же правильность наблюдается и у диплостемонныхъ цвѣтковъ, обладающихъ двумя мутовками тычинокъ, изъ которыхъ наружная чередуется съ лепестками вѣнчика, а внутренняя—съ наружной. При этомъ каждая наружная тычинка сидитъ, понятно, надъ соотвѣтствующимъ чашелистикомъ (эписепальная тычинка), а каждая внутренняя—надъ лепесткомъ вѣнчика (эпипетальная тычинка). Возможенъ, однако, и обратный случай, когда эпипетальными являются наружныя тычинки, а эписепальными—внутреннія. Цвѣтокъ съ такимъ расположеніемъ тычинокъ именуется обдиплостемоннымъ. Наконецъ полистемонными называются такіе Ц. цвѣтки, у которыхъ имѣется болѣе двухъ тычиночныхъ мутовокъ, и моностемонными въ отличіе отъ гаплостемонныхъ называются такіе, у которыхъ въ типѣ должно быть двѣ мутовки тычинокъ, но одна изъ нихъ не развивается.

Циклогексанонъ, *циклооктанонъ*, *циклопентанонъ*—см. Циклокетоны.

Циклоидная чешуя—см. Чешуя.

Цилиндровое масло — см. Остатки нефтяные и Смазочные матеріалы.

Цилиндръ—см. Паровыя машины.

Циліановая кислота—см. Холевая кислота.

Цильмеръ (Августъ Zillmer)—нѣм. математикъ (1831—92), извѣстенъ своимъ методомъ по вычисленію таблицъ смертности для страхованія жизни. Гл. труды: «Die mathemat. Rechnungen bei Lebens und Rentenversicherungen» (2-е изд., 1887) и «Deutsche Sterblichkeitstafeln aus den Erfahrungen von 23 Lebensversicherungsgesellschaften» (1883; по порученію союза нѣм. страховыхъ обществъ).

Послѣдній трудъ заключаетъ въ себѣ таблицы смертности, которыя приняты большинствомъ нѣмецк. страховыхъ обществъ, какъ основаніе для ихъ тарифовъ по страхованію жизни. Въ Россіи и Швейцаріи во многихъ страхов. обществахъ принятъ методъ Ц.

***Цимсенъ** (Гуго-Вильгельмъ Ziemssen)—нѣм. терапевтъ и клиницистъ: ум. въ 1902 г.

Цингеръ (Николай Васильевичъ)—ботаникъ, сынъ профессора математики и извѣстнаго изслѣдователя флоры средн. Россіи Василія Як. Цингера, род. въ 1865 г.; среднее образованіе получилъ въ моск. 1-ой гимназіи, высшее на естеств. отд. физико-мат. фак. московск. унив., гдѣ окончилъ курсъ въ 1890 г. Продолжалъ заниматься ботаникой подъ руководствомъ проф. С. Г. Навашина, ассистентомъ котораго въ кіевскомъ унив. состоялъ съ 1895 г. и въ лабораторіи котораго сдѣлалъ работу «Матеріалы для морфологіи женскихъ цвѣтковъ и соцвѣтій въ семействѣ коноплевыхъ». Въ 1898 году защитилъ эту работу въ качествѣ диссертаціи на степень магистра ботаники и съ этого же года сталъ читать лекціи въ унив. св. Владиміра въ качествѣ привать-доцента. Въ 1903 г. былъ назначенъ ад.-профессоромъ Ново-Александрійскаго института. Кромѣ морфологіи занимался флорою мховъ и высшихъ растеній Средней и Юго-Западной Россіи; въ настоящее время работаетъ главнымъ образомъ въ области вопросовъ, касающихся видообразованія въ растительномъ царствѣ.

Цинкграу—см. Цинковая пыль.

Циколитъ—см. Бѣлила (доп.).

Цихонинова кислота—см. Хинолинъ (XXXVII, 284).

Циркули столярные и **плотничные**—см. Столярное дѣло и Плотничное мастерство.

Циркуляція или *циркуляціонное движеніе протоплазмы*—такъ называется наблюдаемое въ растительныхъ клѣткахъ движеніе протоплазмы, если она движется нѣсколькими неправильными струйками. Поэтому Ц. называется также струйчатымъ движеніемъ протоплазмы (ср. «Ротація», въ этомъ же полутомѣ, выше).

Цитаза—см. Цитазъ и Энзимы.

***Циттель** (Карлъ-Альфредъ Zittel)—геологъ и палеонтологъ: ум. въ 1904 г.

***Циттель** (Эмиль Zittel)—протестантскій богословъ: ум. въ 1899 г.

Ціанамидъ—см. Ціановая кислота (XXXVIII, 283).

Ціанопропіоновыя кислоты—см. Ціаноуксусная кислота.

Ціанофицинъ. — Вещество зернышекъ, располагающихся у поперечныхъ перегородокъ въ клѣткахъ синезеленыхъ водорослей получило названіе Ц. Предполагаютъ, что Ц. является запаснымъ питательнымъ веществомъ (Надсонъ).

Ціануровоуксусный ангидридъ—см. Ціануровая кислота (XXXVIII, 288).

***Цоллингъ** (Теофилъ Zolling)—нѣм. писатель: ум. въ 1901 г.

Цоневъ (Борисъ)—болгарскій филологъ. Род. въ 1863 г.; образованіе получилъ въ Загребѣ, Вѣнѣ и Лейпцигѣ; состоитъ проф. софійскаго унив. по каѳедрѣ староболгарскаго яз. и слав. палеографіи. Изъ работъ его извѣстны: «За ударението въ български езикъ» («Сборникъ за наука и народни умотворения», т. VI); «За происхождението на троянска прича» (ib., т. VII); «Програма за изучаване българскитѣ народни говори» (ib., т. XVI и XVII); «Класификация на българскитѣ книжовни паметници отъ най-старо врѣме до края на XVI в.» (1905); «Кюстендилско Четвероевангеле» (1906); «Добрѣйшово четвероевангеле—старобълг. паметникъ XIII в.» (1907).

Цумпе (Германъ Zumpe)—нѣмецкій композиторъ (1850—1903). Главныя его произведенія: сказочная опера «Anhana» (1880), комич. опера «Die verwunschene Prinzessin»; оперетки «Farinelli», «Polnische Wirtschaft»; увертюра «Wallensteins Tod»; романсы.

Цунцъ (Наѳанаилъ Zuntz)—нѣмецкій физіологъ; род. въ 1847 г. въ Боннѣ, изучалъ медицину, въ 1871 г. приватъ-доцентъ, въ 1874 г. экстраорд. проф. физіологіи въ Боннѣ, съ 1881 г. проф. физіологіи животныхъ и директоромъ физіолог. института при сельскохозяйственной высшей школѣ въ Берлинѣ. Изъ большого числа ученыхъ трудовъ Ц. заслуживаютъ особаго вниманія слѣдующіе: «Beiträge zur Physiologie des Blutes» (Боннъ, 1868); «Blutgase und respiratorischer Gaswechsel» («Hermanns Handb. d. Phys.», IV); «Untersuchungen über d. Stoffwechsel d. Pferdes bei Ruhe u. Arbeit» (3 ч., 1889—1898); «Untersuchungen an 2 hungernden Menschen» (вмѣстѣ съ Леманномъ, Мюллеромъ, Мункомъ и Сенаторомъ, «Virchow's Arch.», CXXXI).

Цытовичъ (Николай Платоновичъ)—ученый артиллеристъ, полковникъ. Род. въ 1865 г.; образованіе получилъ въ симбирскомъ кадетскомъ корпусѣ и Михайловскихъ артиллерійскихъ училищѣ и академіи; въ 1896 г. назначенъ штатнымъ военнымъ преподавателемъ послѣ защиты диссертаціи по гидродинамикѣ и теоріи гидравлическихъ компрессоровъ; въ 1903 г. экстраординарнымъ профессоромъ послѣ защиты диссертаціи о боевомъ примѣненіи осадной артиллеріи. Главные труды: «Начала теоріи вѣроятностей пристрѣлки» (ч. I, СПб., 1896; ч. II, ib., 1906); «Теорія Гамильтона» (СПб., 1899); «Опытъ изслѣдованія боевого примѣненія осадной артиллеріи» (дисс., СПб., 1905).

Цыцуринъ (Ѳедоръ Степановичъ, 1814—1895)—терапевтъ, лейбъ-медикъ. По окончаніи курса на медицинскомъ факультетѣ харьковскаго унив., занимался $3^1/_2$ года практикою въ Харьковской губ., потомъ получилъ дальнѣйшее образованіе въ дерптскомъ унив. Состоялъ профессоромъ по каѳедрѣ терапевтической клиники съ семіотикой въ кіевск. унив. (1844—57); былъ тамъ же деканомъ медицинскаго факультета (1847—1850). Съ 1857 по 1861 г. состоялъ президентомъ варшавской медико-хирургической академіи, затѣмъ непремѣннымъ членомъ военно-медицинскаго ученаго комитета (1861—1862), директоромъ медицинскаго департамента военнаго министерства (1863—1867) и, наконецъ, до 1882 г.,

управляющимъ придворною медицинскою частію. Напечаталъ: «Nonnulla de typho abdominali (fièvre typhoïde Gallorum), praecipue quod attinet ad causam proximam et diversam adhibendae curationis rationem» (дисс., Дерптъ, 1841); «Вступленіе въ курсъ частной терапіи, семіотики и клиники внутреннихъ болѣзней» («Журн. Мин. Нар. Просв.», 1845); отчетъ о путешествіи за границу съ ученою цѣлью (ib., 1857), монографію «О холерѣ» (совмѣстно съ проф. Козловымъ и Вальтеромъ, Кіевъ, 1848) и рядъ статей въ медицинскихъ журналахъ.

Цѣнныя бумаги—форма выраженія частноправовыхъ отношеній, при которой право слито съ бумагой такъ, что безъ бумаги нѣтъ и самаго права. Терминъ Ц. бумаги появился въ юридическомъ обиходѣ сравнительно недавно и до сихъ поръ еще не имѣетъ вполнѣ установившагося содержанія. Въ качествѣ легальнаго, онъ былъ употребленъ впервые въ германскомъ торговомъ уложеніи 1862 г. Въ русскомъ законодательствѣ онъ привился мало; болѣе употребителенъ другой, болѣе узкій—«процентныя бумаги»; выраженіемъ «процентныя бумаги и акціи» часто стараются охватить всю совокупность цѣнныхъ бумагъ. Къ категоріи Ц. бумагъ не относятся съ одной стороны бумажныя деньги, какъ заключающія въ себѣ публично-правовой элементъ, съ другой—разнаго рода знаки въ родѣ, напр., желѣзно-дорожныхъ и театральныхъ билетовъ, почтовыхъ и гербовыхъ марокъ, магазинныхъ квитанцій, абонементныхъ книжекъ на пользованіе чѣмъ-либо, жестянокъ съ номерами и т. п.—такъ какъ это не документы о правѣ, а лишь отмѣтки произведеннаго платежа или полученія опредѣленнаго предмета.

Экономическое значеніе Ц. бумагъ. Распространеніе въ экономическомъ оборотѣ Ц. бумагъ связано съ коренными измѣненіями въ промышленности и средствахъ сообщенія со времени изобрѣтенія двигателей парового и электрическаго. Массовое машинное производство и далеко идущее раздѣленіе труда, возможное только при міровомъ обмѣнѣ, создали новыя требованія къ торговлѣ, какъ регулятору между всемірнымъ спросомъ и предложеніемъ. Вмѣстѣ съ тѣмъ измѣнилась и техника торговаго дѣла. Между производителемъ и потребителемъ сталъ длинный рядъ посредниковъ. Юридическій переходъ товарныхъ массъ оторвался отъ фактическаго ихъ передвиженія, а расплаты повлекли за собой сложныя кредитныя отношенія. Быстрый темпъ современной торговой жизни, устанавливаемый сношеніями посредствомъ телефона и телеграфа, способствовалъ еще болѣе яркому проявленію вышеуказанныхъ новыхъ чертъ въ техникѣ торговаго дѣла. Отвѣтомъ на возникшую отсюда назрѣвшую потребность въ новыхъ правовыхъ формахъ явились Ц. бумаги. Облеченное въ форму цѣнной бумаги частноправовое имущественное правоотношеніе допускаетъ реализацію во всякое время заключенной въ немъ экономической цѣнности, т. е. пріобрѣтаетъ мѣновую цѣнность.

Правовая природа цѣнныхъ бумагъ. Такъ какъ въ бумагахъ на предъявителя характерныя черты, вообще присущія Ц. бумагамъ, выразились особенно рельефно, то теоретическіе труды по этому предмету до извѣстной степени уясняютъ правовую природу всѣхъ вообще Ц. бумагъ. Первая попытка юридическаго ихъ анализа, принадлежащая Савиньи, касалась именно бумагъ на предъявителя. Въ сферѣ вещнаго права, говоритъ Савиньи, господствуетъ принципъ свободнаго, произвольнаго отчужденія собственности. Отчужденіе есть полное отрѣшеніе вещи отъ личности собственника и всѣхъ прочихъ его юридическихъ отношеній. Совершенно иныя начала имѣютъ мѣсто въ сферѣ обязательственнаго права. Пересвоеніе обязательствъ возможно или въ формѣ уничтоженія существующаго обязательства и замѣны его новымъ между старымъ должникомъ и новымъ кредиторомъ (новація), или въ видѣ передачи правомочія кредитора другому лицу, что не влечетъ за собой отрѣшенія отъ правоотношеній, существовавшихъ между прежнимъ кредиторомъ и должникомъ (цессія). Оба эти средства—цессія и новація—пригодны для сдѣлокъ повседневнаго оборота; но при сдѣлкахъ, вызванныхъ постоянно возрастающимъ развитіемъ всемірной торговли, явилась потребность въ установленіи новыхъ формъ, при посредствѣ которыхъ преимущества, связанныя съ отчужденіемъ собственности, могли бы быть примѣнены и къ обязательствамъ. Документъ есть вещь, возможный предметъ собственности и владѣнія; новый способъ передачи сводится къ воплощенію обязательства, о которомъ гласитъ документъ, въ этотъ самый документъ. Съ новою конструкціею Ц. бумагъ выступилъ Бруннеръ. Связь между документомъ и правомъ можетъ быть, по его мнѣнію, двоякою: или документъ есть лишь одинъ изъ способовъ доказательства права, или же бумага признается необходимымъ частноправовымъ условіемъ бытія правомочія, о которомъ гласитъ текстъ документа, и въ этомъ послѣднемъ случаѣ между бумагою и правомъ устанавливается неразрывная связь. Такъ какъ экономическая цѣнность каждаго права опредѣляется передачей этого правомочія другому лицу или непосредственнымъ осуществленіемъ его, то сущность правовой природы Ц. бумагъ сводится къ тому, что въ моменты передачи и осуществленія правомочія, о которомъ говорится въ текстѣ документа, послѣдній не только имѣетъ доказательное значеніе, но является правовою функціей. Отсюда слѣдующее опредѣленіе: Ц. бумага есть документъ о частномъ правѣ, осуществленіе цѣнности коего обусловлено, частноправовымъ образомъ, держаніемъ въ своемъ распоряженіи этого документа.

Наиболѣе характерное свойство Ц. бумагъ—ихъ широкая передаваемость. Отсюда стремленіе ограничить число возраженій противъ держателя, оторвать обязательство отъ его прошлаго. Необходимо установить особыя правила при осуществленіи правомочія изъ бумаги, дабы не сдѣлать его чрезмѣрно труднымъ и тѣмъ не парализовать свойство передаваемости бумагъ. Этимъ обусловливается вторая черта Ц. бумагъ—облегченная легитимація держателя (вѣрителя). Наконецъ, въ

виду органической, неразрывной связи между бумагою и правомъ, о которомъ гласитъ ея текстъ, должны существовать особыя правоотношенія въ случаѣ утраты тѣмъ или инымъ способомъ бумаги; третья особенность Ц. бумагъ—амортизаціонный процессъ.

Классификація Ц. бумагъ. По содержанію Ц. бумагъ намѣчаются три ихъ группы: бумаги вещныя или обладанія, бумаги требованія и бумаги участія. Къ числу первыхъ относятся бумаги, предоставляющія легально управомоченнымъ по нимъ лицамъ вещное право на что-либо. Такъ какъ при посредствѣ такой бумаги можно передавать право собственности, даже при отсутствіи въ данномъ мѣстѣ и въ данное время вещественнаго объекта права, то эту категорію бумагъ часто именуютъ распорядительными или представительными бумагами. Наиболѣе употребительны эти бумаги въ товарномъ оборотѣ: таковы, напр., варрантъ, коносаментъ, накладная. Вторую, самую многочисленную и разнообразную категорію составляютъ бумаги требованія. Основаніе права требованія можетъ быть весьма различное—обѣщаніе уплаты, напр. въ векселѣ, или порученіе уплатить, какъ въ траттѣ, или обѣщаніе возвратить, какъ въ разнаго рода документахъ, истекающихъ изъ депозита. Третью категорію бумагъ составляютъ бумаги паевыя, т. е. управомочивающія легитимированное по нимъ лицо въ качествѣ участника коллективнаго цѣлаго. По своему вещественному предмету бумаги бываютъ товарныя и денежныя, по лицу выпускающему—государственныя (напр. рента), общественныя (напр. городскіе займы) и частныя (напр. акціи, векселя, варранты и т. д.), по моменту выпуска—бумаги индивидуальныя и массоваго выпуска. Къ числу первыхъ принадлежатъ, напр., вексель, коноссаментъ, чекъ и т. д., къ числу вторыхъ—бумаги въ родѣ акцій, облигацій, ипотечныхъ листовъ и т. п. Въ формѣ бумагъ массоваго выпуска идея оборотоспособной формы для правомочій достигаетъ своего высшаго проявленія. Съ точки зрѣнія юридической природы Ц. бумагъ наиболѣе важно дѣленіе ихъ на бумаги именныя, бумаги по приказу и бумаги на предъявителя или безъименныя.

Именныя бумаги (Rectapapiere, Titres nominatifs) суть такого рода цѣнныя бумаги, гдѣ личность управомоченнаго по праву изъ бумаги опредѣлена путемъ поименнаго обозначенія его въ текстѣ самой бумаги. Отличительныя ихъ черты проявляются главнымъ образомъ въ моментѣ передачи бумаги и въ отношеніи легитимаціи управомоченнаго лица. Поименное обозначеніе управомоченнаго лица не означаетъ недопустимости передачи бумагъ; оно только нѣсколько затрудняетъ передачу и тѣмъ самымъ ограничиваетъ число переходовъ бумаги изъ рукъ въ руки. Простая передача бумаги для этого недостаточна: нужна традиція, совершаемая различными способами. Наиболѣе употребителенъ трансфертъ по книгамъ выпустившаго именныя бумаги (при бумагахъ массоваго выпуска), съ обозначеніемъ передачи на самой бумагѣ, или уничтоженіе прежней бумаги и выдача, вмѣсто нея, новой на имя цессіонарія (этимъ способомъ совершается напр., переходъ государственныхъ 4% непрерывно доходныхъ билетовъ; см. Уст. Кред. Разд. III, ст. 39 и прилож. къ ней). Иногда переходъ именной бумаги совершается посредствомъ индоссамента (передаточной надписи). Право изъ именной бумаги, составляя извѣстную экономическую цѣнность, можетъ быть предметомъ залога. У насъ, напр., статья 1674[1] X т. 1 ч. Св. Зак. предусматриваетъ порядокъ производства ссудъ подъ залогъ акцій и процентныхъ бумагъ, а въ уставѣ кредитномъ (ст. 72 и др.) содержатся указанія о залогѣ процентныхъ именныхъ бумагъ въ государственномъ банкѣ (разд. IV, ст. 72 и примѣч. 1 къ ст. 73). О залогѣ цѣнныхъ бумагъ упоминается также въ ст. 77 Полож. о Каз. Подр. и Постав. Залогъ совершается путемъ обмѣна между сторонами соотвѣтствующихъ письменныхъ заявленій и передачей кредитору закладываемыхъ именныхъ бумагъ, при объявленіи отъ имени получающаго ссуду на имя выпустившаго бумагу о трансфертѣ бумагъ на имя кредитора. Есть случаи, въ которыхъ возможность передачи именной бумаги совершенно исключена; объ этомъ на самой бумагѣ принято дѣлать соотвѣтствующую отмѣтку. Въ случаяхъ утраты или уничтоженія именной бумаги выдается взамѣнъ ея новая, а прежняя признается погашенною. Общихъ началъ для амортизаціи Ц. бумагъ въ русскомъ законодательствѣ не имѣется, но есть указанія относительно амортизаціи нѣкоторыхъ отдѣльныхъ видовъ именныхъ бумагъ, напр., акцій. Въ форму именныхъ бумагъ могутъ быть превращены другія бумаги — ордерныя и даже на предъявителя. Въ исторіи Ц. бумагъ именныя составляютъ несомнѣнно начальную форму; изъ нихъ, съ теченіемъ времени, образовались ордерныя, которыя, въ свою очередь, послужили переходною ступенью къ наиболѣе распространенному теперь типу—къ бумагамъ на предъявителя.

Ордерныя (по приказу) бумаги (Orderpapiere, Titres à ordre) суть такого рода документы, на которыхъ въ самый моментъ возникновенія права изъ бумаги, кромѣ обозначенія имени управомоченнаго, дѣлается оговорка, что такимъ же управомоченнымъ можетъ быть и всякое другое лицо, которому передастъ свое право названный поименно въ текстѣ документа первый управомоченный. Есть виды бумагъ (напр. вексель), принадлежность которыхъ къ категоріи бумагъ ордерныхъ установлена закономъ и потому всегда подразумѣвается, даже безъ наличности ордерной клаузулы. Чтобы вывести такую бумагу изъ категоріи ордерныхъ, нужна отрицательная ордерная клаузула о томъ, что бумага непередаваема по приказу. Еще съ VI вѣка по Р. Хр. при именныхъ бумагахъ стали появляться оговорки о томъ, что обязанное по бумагѣ лицо должно исполнить свое обязательство не только въ отношеніи поименно названнаго управомоченнаго, но и въ отношеніи иного лица, могущаго доказать, что право изъ бумаги дошло къ нему отъ перваго управомоченнаго. Такимъ доказательствомъ служилъ обыкновенно отдѣльный отъ цѣнной бумаги документъ, носившій на-

званіе Willebrief; но приблизительно съ XVII столѣтія во Франціи и въ Италіи стали переносить содержаніе Willebrief въ самую цѣнную бумагу, при чемъ во Франціи эту надпись дѣлали на оборотной сторонѣ (in dosso), въ Италіи—внизу подъ текстомъ на передней сторонѣ (a valle). Французскій обычай скоро получилъ повсемѣстное распространеніе и самая передаточная надпись на ордерныхъ бумагахъ стала называться индоссаментомъ. Въ настоящее время наиболѣе типичною и распространенною ордерною бумагою является вексель; въ огромномъ большинствѣ случаевъ вексельныя правоотношенія примѣняются и ко всѣмъ другимъ ордернымъ бумагамъ. Ордерныя бумаги несравненно болѣе удобны для широкой обращаемости бумаги, нежели именныя. Переходъ бумаги изъ рукъ въ руки не зависитъ отъ воли, согласія и какого бы то ни было участія обязаннаго лица; нѣтъ даже надобности оповѣщать его о переходѣ. Управомоченный легитимированъ, если его имя является послѣднимъ звеномъ въ цѣпи лицъ, черезъ руки которыхъ прошелъ документъ. Спорнымъ является вопросъ о возраженіяхъ, которыя могутъ быть противопоставлены индоссатору обязаннымъ по ордерной бумагѣ лицомъ. По одному воззрѣнію техническій индоссаментъ сообщаетъ каждой бумагѣ свойства такъ назыв. бумагъ общественнаго довѣрія (Werthpapiere öffentlichen Glaubens, Scripturobligationen), т. е. единственнымъ основаніемъ для какихъ бы то ни было возраженій является текстъ самого документа. Правоотношенія по бумагѣ опредѣляются для третьихъ добросовѣстныхъ лицъ только текстомъ самой бумаги. Индоссаторъ можетъ допустить только тѣ возраженія обязаннаго, которыя вытекаютъ изъ содержанія текста и могли быть имъ, поэтому, предвидѣны въ моментъ пріобрѣтенія бумаги. По мнѣнію другихъ ученыхъ индоссаментъ не имѣетъ свойства превращать ордерную бумагу въ бумагу общественнаго довѣрія; это—только облегченная форма легитимаціи, не имѣющая никакого вліянія на объемъ и содержаніе возраженій, могущихъ быть противопоставленными управомоченному по бумагѣ. Новое германское гражд. уложеніе точно опредѣлило сферу ордерныхъ бумагъ, включивъ въ ихъ кругъ наиболѣе употребительныя въ дѣловомъ оборотѣ. Согласно § 363 коносаменты, накладныя, складочныя свидѣтельства, бодмерейныя письма, полисы морского страхованія и абстрактныя купеческія обязательства (Anweisungen) могутъ быть, если они написаны по приказу, передаваемы посредствомъ индоссамента, значеніе котораго, какъ объясняетъ слѣдующій § 364, сводится къ тому, что индоссатору могутъ быть противопоставлены лишь два рода возраженій: истекающія изъ текста бумаги и имѣющіяся у обязаннаго непосредственно противъ даннаго управомоченнаго по бумагѣ. Ордерныя бумаги принадлежатъ къ типу бумагъ представленія: не должникъ идетъ къ вѣрителю исполнить обязательство—это было бы для него часто невозможно потому что онъ можетъ не знать, кто въ данное время является управомоченнымъ,—а вѣритель къ нему является за исполненіемъ и представляетъ, въ качествѣ своей легитимаціи, самую бумагу. Должникъ исполняетъ свое обязательство только по бумагѣ, не иначе какъ по представленіи ея. По исполненіи должникъ дѣлаетъ отмѣтку на бумагѣ или получаетъ ее обратно; ея циркуляція кончена. Ордерный документъ можетъ быть предметомъ залога, для чего необходимъ индоссаментъ на имя залогодержателя. Особая форма залога существуетъ въ отношеніи складочныхъ свидѣтельствъ, такъ какъ здѣсь предметомъ залога является не цѣнная бумага, а товаръ. Индоссаментъ на ордерной бумагѣ можетъ быть полнымъ или бланковымъ. Эта послѣдняя форма передаточной надписи превращаетъ ордерную бумагу въ предъявительскую.

Бумаги на предъявителя (Inhaberpapiere, Titres au porteur) суть такого рода Ц. бумаги, гдѣ личность управомоченнаго совершенно неопредѣлена никакими индивидуальными признаками. Обязанное лицо должно исполнить лежащее на немъ обязательство въ отношеніи всякаго, кто является держателемъ, предъявителемъ бумаги. Бумаги на предъявителя обязаны своимъ развитіемъ появленію бланковаго индоссамента и такъ наз. billets en blanc, т. е. такихъ долговыхъ документовъ, гдѣ оставлялось для имени вѣрителя бѣлое мѣсто, заполнявшееся держателемъ. Дальнѣйшая исторія этихъ бумагъ знаменуется запрещеніемъ ихъ въ многихъ государствахъ. Сначала въ нихъ усматривали средство злостнаго сокрытія имущества, а потомъ орудіе злоупотребленія биржевою игрою. Въ настоящее время это—наиболѣе распространенная форма цѣнныхъ бумагъ. Юридическая ея природа вызываетъ безконечные споры въ литературѣ. Въ видѣ бумаги на предъявителя право пріобрѣтаетъ наиболѣе оборотоспособную форму: для осуществленія его достаточно столь несложной легитимаціи, какъ держаніе самой бумаги и предъявленіе ея обязанному лицу. Обязанное лицо исполняетъ лежащее на немъ обязательство, не справляясь съ тѣмъ, какъ и отъ кого дошла бумага къ лицу, ее предъявляющему. Пріобрѣтеніе права на бумагу совпадаетъ съ пріобрѣтеніемъ самой бумаги, какъ вещественнаго объекта права. Руководящаго значенія принципы обязательственнаго и вещнаго права здѣсь не имѣютъ. Современныя законодательства признаютъ особый типъ движимой собственности, приспособленной къ обороту; онъ характеризуется поговоркою Hand muss Hand wahren. Пріобрѣтатель считается собственникомъ движимой вещи, если только она не украдена и не потеряна настоящимъ собственникомъ. Еще дальше въ этомъ направленіи зап.-европ. законодательства идутъ по отношенію къ Ц. бумагамъ. Новое германское гражданское уложеніе признаетъ виндикацію ихъ совершенно недопустимой; добросовѣстное пріобрѣтеніе гарантируетъ отъ какихъ бы то ни было посягательствъ со стороны третьихъ лицъ, хотя бы въ числѣ ихъ былъ собственникъ бумаги. Постановленія нашего гражданскаго закона оказываются въ полнѣйшемъ противорѣчіи съ принципами, вытекающими изъ природы бу-

магъ на предъявителя. Ст. 1512 т. X ч. I даетъ виндикацію противъ покупщика, пріобрѣтшаго вещь добросовѣстно и не отъ вора, если вещь вышла изъ обладанія собственника преступнымъ путемъ. Юристы, придерживающіеся строго буквы закона—какъ напр. Побѣдоносцевъ,—видятъ выходъ изъ этого положенія въ трудности доказать, что владѣлецъ безъименной бумаги не есть ея собственникъ. Судебная практика и отдѣльныя, спеціальныя законоположенія пошли по совершенно другому пути, болѣе соотвѣтствующему потребностямъ времени. Непрерывное увеличеніе числа безъименныхъ бумагъ на русскомъ рынкѣ, начиная со второй половины XIX столѣтія, обнаружило необходимость отрѣшиться отъ архаическихъ положеній статей гражданскаго закона. Выс. утв. мнѣніемъ госуд. совѣта отъ 17 мая 1865 г. (Уст. Кр. разд. III, ст. 79) въ отношеніи государственныхъ 5% банковыхъ билетовъ было установлено, что «безъименные билеты передаются изъ рукъ въ руки; владѣльцемъ ихъ признается держатель билета». Сенатъ примѣнилъ по аналогіи это положеніе къ прочимъ государственнымъ и частнымъ бумагамъ на предъявителя и высказалъ, что безъименныя бумаги должны быть по своей природѣ приравниваемы не къ движимымъ вещамъ, а къ денежнымъ знакамъ; поэтому онѣ составляютъ собственность ихъ обладателя и не могутъ быть отобраны отъ пріобрѣтателя, хотя бы и оказались крадеными (рѣш. гр. касс. д-та 1886 г., № 33). По другому разъясненію сената безъименныя бумаги, если при представленіи ихъ въ залогъ не было сдѣлано держателемъ объявленія, что онѣ принадлежатъ другому лицу, должны быть разсматриваемы какъ имущество, несомнѣнно принадлежащее залогодателю; никакое третье лицо не можетъ предъявить къ лицу, добросовѣстно пріобрѣтшему бумаги, требованія о возвратѣ ихъ (рѣш. 1885 г., № 89). Дополненіемъ ограниченія виндикаціи является амортизація бумагъ. Бумага можетъ выйти изъ обладанія собственника, помимо его воли, въ случаѣ ея уничтоженія или утраты черезъ потерю или похищеніе. Въ первомъ случаѣ амортизаціонный процессъ направленъ на возстановленіе бумаги, посредствомъ выдачи, взамѣнъ ея, дубликата; во второмъ онъ имѣетъ цѣлью пріостановить осуществленіе права изъ бумаги, дабы дать возможность разобраться въ правѣ на бумагу между заявившими въ этомъ отношеніи претензіи. Если бумага погибла, то амортизаціонный процессъ не можетъ затронуть ничьихъ интересовъ; но при существованіи бумаги амортизаціонный процессъ является всетаки нѣкоторою угрозою для пріобрѣтателей бумаги. Поэтому для нѣкоторыхъ бумагъ амортизація по закону совершенно исключается (напр. въ Германіи для банкнотъ имперскаго банка, въ Россіи для купоновъ и купонныхъ листовъ). Въ нѣкоторыхъ государствахъ проводится различіе между профессіональными покупателями и продавцами Ц. бумагъ и прочими пріобрѣтателями: для первыхъ объявленіе объ утратѣ, опубликованное надлежащимъ образомъ, обязательно и пріобрѣтеніе, послѣ такого объявленія, de jure почитается исключающимъ bona fides (напр. въ германскомъ торгов. улож., § 367). Амортизаціонный процессъ, по мѣткому выраженію проф. Нерсесова напоминающій производство о признаніи лица безвѣстноотсутствующимъ, имѣетъ въ иностранныхъ законодательствахъ судебный характеръ (напр. въ Германіи — Aufgebotsverfahren). Въ Россіи постановленія объ этомъ предметѣ разбросаны въ уставѣ кредитномъ для государственныхъ бумагъ и въ уставахъ различныхъ компаній для акцій и облигацій, при чемъ роль суда возлагается на учрежденіе, выпустившее бумагу. Болѣе всего къ западному порядку приближается уставъ о векселяхъ (ст. 78—81 и 125).

Особенности юридической природы бумагъ на предъявителя, а отчасти традиціи ихъ прошлаго, поставили вопросъ о томъ, можно ли допустить свободную выдачу каждымъ частнымъ лицомъ безъименныхъ бумагъ или же ихъ выпускъ долженъ быть подвергнутъ нѣкоторому контролю и поставленъ въ зависимость отъ спеціальнаго разрѣшенія. Въ настоящее время свободный выпускъ безъименныхъ билетовъ составляетъ господствующее правило, поскольку дѣло идетъ объ индивидуальныхъ бумагахъ. Иное дѣло — безъименныя Ц. бумаги массоваго выпуска: онѣ могутъ угрожать значительными потрясеніями въ экономической жизни, вслѣдствіе чего ихъ выпускъ въ той или иной формѣ подчиненъ контролю общественной власти, а иногда и прямо запрещенъ. Въ Россіи, напримѣръ, предъявительская форма акцій запрещена (ст. 2160 X т. 1 ч.), а въ уложеніи о наказ. (ст. 1150) содержится еще болѣе общій запретъ безъименныхъ денежныхъ знаковъ. Безъименная бумага можетъ быть превращена собственникомъ въ ордерную и именную. Превращенная въ именную бумагу, безъименная теряетъ всѣ свойства документа на предъявителя. Одностороннее превращеніе безъименной бумаги въ именную необязательно для обязаннаго лица, а потому оно дѣйствительно лишь при соотвѣтствующей помѣткѣ со стороны должника (см., напр., ст. 78 разд. III Уст. Кр.). Юридическія особенности бумагъ на предъявителя издавна обращали на себя особое вниманіе ученыхъ и породили много различныхъ теорій. Одни ученія исходятъ изъ договорнаго начала, другія отбрасываютъ его. Первыя, примыкая къ исконнымъ принципамъ обязательственнаго права, являются болѣе ранними по времени происхожденія, нежели вторыя. Савиньи и др. полагали, что въ основѣ безъименныхъ бумагъ лежитъ договоръ должника не съ опредѣленнымъ вѣрителемъ, какъ это обыкновенно бываетъ во всякомъ договорѣ, а cum incerta persona. Другая разновидность договорной теоріи связываетъ договоръ съ передачей (traditio) документа первому вѣрителю (такъ назыв. Begebungstheorie; Гольдшмидтъ, Бруннеръ, Блунчли). Къ ней довольно близко подходитъ Унгеръ: онъ видитъ въ бумагахъ на предъявителя воскрешеніе строго формальнаго обязательства, совер-

шенно оторваннаго отъ своей матеріально-правовой causa, какимъ была древнеримская стипуляція. Ученые, отрицающіе договорное происхожденіе бумагъ на предъявителя (напр. Кунце), исходятъ изъ принципа односторонняго обѣщанія должника. Бумага получаетъ цѣнность и правовое значеніе съ момента перехода изъ рукъ должника къ другому лицу; это послѣднее лицо играетъ лишь второстепенную роль; передача бумаги—необходимое условіе юридическаго дѣйствія обязательства, созданнаго волею должника. Переходъ бумаги въ другія руки можно уподобить моменту perfectio договора (креаціонная теорія). Изъ русскихъ ученыхъ къ теоріи односторонняго обѣщанія должника примыкаетъ Нерсесовъ.

Литература (приведены лишь главные труды): W. Endemann, «Handbuch des Handels, See und Wechselrechts» (1882, т. II); Brunner, «Die Werthpapiere»; H. Thöl, «Das Handelsrecht» (1879, т. I); Knies, «Der Credit» (1876); Endemann, «Das deutsche Handelsrecht» (1887); Lehmann, «Zur Theorie der Werthpapiere» (1890); Goldschmidt, въ «Vermischte Schriften» (т. I, 1901, «Miscellen zur Theorie der Werthpapiere» и др. статьи); Цитовичъ, «Учебникъ торговаго права» (1891); Шершеневичъ, «Курсъ торговаго права»; Goldschmidt, «Universalgeschichte des Handelsrechts» (1891); Brunner, «Das französische Inhaberpapier des Mittelalters» (1879); Гинзбургъ, «Изъ исторіи бумагъ на предъявителя» («Вѣстникъ Права», 1899, кн. 7); Unger, «Die rechtliche Natur der Inhaberpapiere» (1857); A. Wahl, «Traité des titres au porteur» (т. I и II, 1891); Побѣдоносцевъ, «Курсъ гражданскаго права» (т. III, 1896); Савиньи, «Обязательственное право» (1876); Нерсесовъ, «О бумагахъ на предъявителя съ точки зрѣнія гражд. права» (1889); Гейне, «О юридич. природѣ бумагъ на предъявителя» («Журн. Мин. Юст.», 1899, кн. 10). *В. Р—гъ.*

Ч.

Чаганъ—музык. инструментъ кавказск. горцевъ: круглый, ковше-образный деревянный кузовъ, на кот. натянутъ пузырь съ двумя дырочками (голосниками). Сквозь кузовъ проходитъ палка, на половину деревянная (грифъ), на половину желѣзная. На грифѣ 2 или 3 колка для струнъ (изъ конскаго волоса), натянутыхъ посредствомъ желѣзнаго кольца. Играютъ на Ч. луковиднымъ смычкомъ.

Чагваль-гумми или *Ч.-камедь* — см. Слизи растительныя и камеди (XXX, 366).

Чайное масло — см. Масла жирныя (XVIII, 723).

Чалая антилопа (Hippotragus leucophaeus) — см. Коневидныя антилопы и рисунокъ 2, табл. II къ статьѣ Антилопы (I, 837).

Чамурныя постройки—см. Экономическія постройки (XL, 273).

Чарыпъ (Осипъ)—писатель-переводчикъ; воспитывался въ вольномъ благородномъ пансіонѣ при московск. унив. Напечаталъ: «О христіанской любви и терпѣніи» (въ сборникѣ «Распускающійся цвѣтникъ», 1787); «Норстонъ и Сусанна, или коловратность рока» (переводъ въ сборн. «Полезное упражненіе юношества», 1789); «Два возраста» (ib.); «Географическое описаніе Азіи», аббата де-ла-Кроа (съ франц., М., 1789). Ср. А. И. Неустроевъ, «Историч. розыск. о рус. поврем. изданіяхъ и сборникахъ за 1703—1802 гг.» (СПб., 1874).

***Чартизмъ.** См. Р. Гаммеджъ, «Исторія чартизма» (СПб., 1907); Е. Кувшинская, «Борьба рабочихъ за политическую свободу въ Англіи» (СПб., 1907); Н. В. Чайковскій, «Чартизмъ» (СПб., 1906, брош.); С. Боркгеймъ, «Чартистское движеніе въ Англіи» (М., 1905; брош.). *В. В—въ.*

Чаславскій (Василій Ивановичъ)—статистикъ (1834—78). Былъ мировымъ посредникомъ; позже состоялъ редакторомъ статист. отд. мин. госуд. имущ. Участвовалъ въ экспедиціи по изслѣдованію хлѣбной торговли и производительности въ Россіи, а также въ коммиссіи по составленію программы свѣдѣній о сельской общинѣ. Главные его труды: очерки хлѣбной торговли въ «Трудахъ экспедиціи Вол. Экон. и Геогр. обществъ» (1869—79) и статьи «Земледѣльческіе отхожіе промыслы» (въ «Сборн. госуд. знаній», т. II, 1876) и «Вопросы русскаго аграрнаго устройства» («Отеч. Зап.», 1878, № 8); имъ же составлена первая подробная почвенная карта Европ. Россіи, изданная послѣ его смерти департаментомъ земледѣлія, съ объяснительнымъ текстомъ В. В. Докучаева. *А. Ф—товъ.*

***Частушка**—одинъ изъ новѣйшихъ типовъ народной пѣсни. Ея содержаніе берется изъ современной жизни; она состоитъ изъ короткихъ куплетовъ и короткихъ строкъ. См. Д. Зеленинъ, «Черты современнаго народнаго быта по частушкамъ» («Русскія Вѣд.», 1903, № 8); Е. Линева, «Жива-ли народная пѣсня» («Русск.

Вѣд.», 1903, № 35); «О Ч.» («Русск. Богатство», 1902, № 12).

Часы газовые — см. Газовое производство.

Чаусовъ (Михаилъ Дмитріевичъ) — анатомъ: ум. въ 1903 г.

Чачковъ (Василій Васильевичъ, 1785—1842)—переводчикъ съ нѣмецкаго. Напечаталъ: «Грамматика латинская» (соч. А. Шлоссера, СПб., 1810); «Записки Карла Энгельмана, изданныя Авг. Лафонтеномъ» (СПб., 1808); Г. Консбрука «Физіологія или наука о естествѣ человѣческомъ» (вмѣстѣ съ И. Паскевичемъ, СПб., 1804).

Чаша золотопромывательная. Золотоносные пески мясниковатые, трудно промываемые съ большимъ содержаніемъ глины—промываютъ на золото въ чашахъ. Сущность устройства ихъ слѣдующая: круглая чаша діаметромъ 2,5—6 метровъ съ высотой бортовъ около 300 мм. имѣетъ дно, состоящее изъ желѣзнаго листа съ отверстіями 14—16 мм. діаметромъ, книзу расширяющимися. Черезъ дно чаши проходитъ вертикальный валъ, къ которому по радіусамъ прикрѣплены спицы съ ручками, нижніе концы которыхъ снабжены башмаками, перетирающими песокъ, подъ вліяніемъ струи воды, поступающей въ чашу изъ желоба, окружающаго ее. Шламъ проходитъ черезъ отверстія дна Ч. и промывается далѣе на плоскони. Галька выводится черезъ особый галечный люкъ, открываемый въ днѣ Ч. Смотря по величинѣ Ч. она промываетъ отъ 25 до 40 куб. саж. песка въ смѣну, что соотвѣтствуетъ 70 пудамъ песка въ минуту. Для улавливанія мелкаго золота иногда опускаютъ въ чашу мѣдные листы натертые ртутью. На рисункѣ изображена чаша Босса, служащая для амальгамированія концентратовъ и вообще продуктовъ, полученныхъ дробленіемъ золотосодержащихъ рудъ въ толченхъ. Руда засыпается въ чашу и растирается вмѣстѣ со ртутью чугунными башмаками. Башмаки, а равно и то пространство дна Ч., на которомъ происходитъ растираніе, дѣлаются съемными, легко замѣнимыми. На рисункѣ чаша снабжена двойнымъ дномъ, куда пускается паръ, усиляющій энергію амальгамаціи. Золото улавливается послѣдней вмѣстѣ съ серебромъ. Иногда бросаютъ въ Ч. соду и пропускаютъ электрическій токъ (система Моллоя), думая, что при этомъ образуется натрій, способствующій амальгамаціи, очищая ртуть. Въ прежнее время прибавляли часто еще цѣлый рядъ веществъ, но они врядъ ли оказывали какое-либо дѣйствіе. Соль и мѣдный купоросъ полезны при содержаніи въ рудѣ серебра. Ч. могутъ работать періодически, доведя руду до полнаго измельченія, а значитъ вполнѣ уловивъ ртутью все, что можно въ одной чашѣ. Въ новѣйшее время работаютъ по способу Босса непрерывно, т. е. заставляя руду переходить постепенно изъ одной чаши въ другую, подвергаясь все большему и большему измельченію. Степень послѣдняго зависитъ отъ разстоянія между башмаками и дномъ чаши и легко регулируется виднымъ на рисункѣ винтомъ въ верхнемъ концѣ вала. *А. М.*

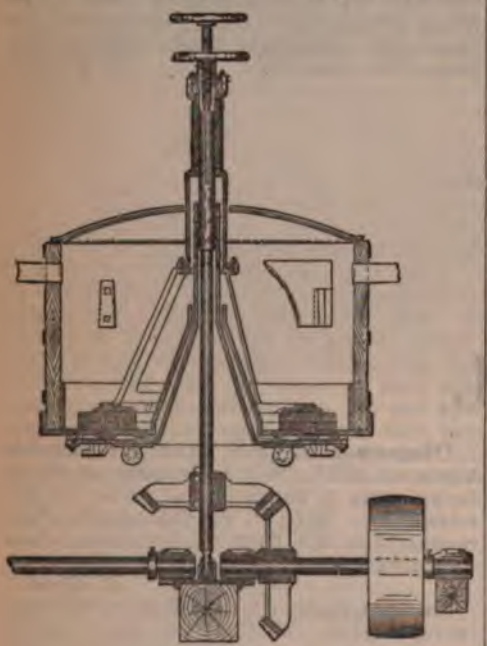

Чаша Босса.

Чашниковъ (Иванъ)—писатель. Служилъ въ л.-гв. конномъ полку. Главные его труды: «Избранное чтеніе, или собраніе чувствительныхъ и ко внушенію добродѣтели способствующихъ повѣстей» (съ франц., СПб., 1786); «Разсужденіе о великихъ людяхъ» (съ франц., СПб., 1786); «Пѣснь Великой Екатеринѣ, на всерадостнѣйшій день Ея коронаціи» (СПб., 1795); «Малиновка, или меланхолическій вечеръ» (М., 1797). Ср. «Исторія л.-гв. коннаго полка, 1731—1848» (СПб., 1849).

Чеботаревъ (Адамъ Петровичъ, ум. въ 1881 г.)—писатель, генералъ-лейтенантъ. Состоялъ членомъ главнаго военно-кодификаціоннаго комитета. Его труды: «Опытъ первоначальнаго обученія грамотѣ казаковъ въ гор. Уральскѣ» («Военный Сборн.», 1859); «Очерки служебной дѣятельности и характеристики донскихъ атамановъ: гр. Платова, Власова и Иловайскаго» («Рус. Старина», 1870—1880); «Воспоминанія донского казака» (въ «Военномъ Сборникѣ», 1884, т. CLV).

Чеботаревъ (Андрей Харитоновичъ, 1784—1833) — писатель-переводчикъ. Окончилъ курсъ въ московскомъ унив., при которомъ былъ адъюнктомъ химіи и технологіи. Изъ сочиненій и переводовъ его извѣстны: «Твердыя намѣренія молодого человѣка, наставленнаго въ истинахъ и должностяхъ закона христіанскаго» («Иппокрена», 1799, ч. II, М., и «Другъ Юношества», 1808, дек.); «Юный Персъ Киръ, Артаксъ и придворные» («Иппокрена», ч. I, М., 1799); «Филиція Вильмаръ» (М., 1805); «Герцогиня де-ла Вальеръ» (соч. г-жи Жанлисъ, М., 1815).

Чейни (Томасъ Келли Cheyne)—выдающійся англійскій богословъ, род. въ 1841 г., съ 1885 г. проф. библейской экзегетики въ

Оксфордѣ. Ему принадлежитъ рядъ комментаріевъ къ книгамъ пророковъ Исаіи (1897), Іереміи, Осіи и Михея и нѣсколько сочиненій по библейской критикѣ и исторіи. Главнѣйшія: «The book of Psalms» (1884 г. и нов. изд. 1904 г.); «The origin and religious contents of the psalter» (1891); «Jeremiah, his life and times» (1888); «Introduction to the book of Isaiah» (1895); «Jewisch religious life after the exile» (1898). Ч. соредакторъ «Encyclopaedia biblica» (Л., 1899—1903) и «Critica biblica» (съ 1903 и сл.).

Чекалевскій (Петръ Петровичъ, 1751—1817)—писатель. Былъ конференцъ-секретаремъ Имп. академіи художествъ, потомъ ея вице-президентомъ. Напечаталъ: «Разсужденіе о свободныхъ художествахъ, съ описаніемъ нѣкоторыхъ произведеній россійскихъ художниковъ» (СПб., 1793); «Опытъ ваянія изъ бронзы однимъ пріемомъ колоссальныхъ статуй»—«Essai sur les opérations pratiquées lors de la fusion en bronze des statues colossales d'un seul jet» (СПб., 1810, одновременно на русск. и франц. языкахъ).

Чеканъ — см. Чеканная работа и Котельное производство (XVI, 435).

Челноковъ (Михаилъ Васильевичъ)—русскій политическій дѣятель. Род. въ 1863 г., учился въ Лазаревскомъ институтѣ; былъ предсѣдателемъ московской уѣздной земской управы, потомъ членомъ московской губерн. управы; принималъ дѣятельное участіе въ земскихъ съѣздахъ; членъ констит.-демократической партіи. Въ 1907 г. избранъ членомъ второй Госуд. Думы отъ Московской губ.; въ Думѣ избранъ ея секретаремъ. *В. В—въ.*

Челорія (Джованни Celoria) — итальянскій астрономъ и геодезистъ, род. въ 1842 г., съ 1873 г. астрономъ миланской обсерваторіи di Brera, съ 1876 г. профессоръ геодезіи миланскаго технологическаго института, съ 1900 г. преемникъ Скіапарелли въ качествѣ директора миланской обсерваторіи, съ 1902 г. президентъ итальянской королевской геодезической коммиссіи. Ему принадлежитъ рядъ наблюденій надъ двойными звѣздами, планетами, кометами, вычисленій ихъ положеній и орбитъ и много печ. трудовъ; главнѣйшіе: «Istruzioni per fare le osservationi astronomici» (1880); «Teorie cosmogoniche» (1886); «La fisica sociale» (1892); «L'Astronomia nel secolo XIX» (1900); «Studi e ricerche sulla variazione della latitudine terrestre» (1901).

Челльманъ (F. R. Kjellman)—шведскій ботаникъ-альгологъ, посвятившій много научныхъ трудовъ изслѣдованію сѣверной флоры водорослей, начиная отъ Скагерака и Категата и вплоть до Сѣверн. Ледовитаго океана. Работы его по альгологіи касаются не только чисто флористическихъ вопросовъ, но относятся и къ области морфологіи и біологіи водорослей. Онъ занимался и вліяніемъ различныхъ внѣшнихъ факторовъ (температуры свѣта, состава воды, и др.) на развитіе водорослей. Ч. установилъ для сѣверныхъ морей округи распространенія различныхъ водорослей и формаціи ихъ, работалъ надъ карликовыми формами и описалъ много различныхъ новыхъ водорослей, а также монографически обработалъ нѣкоторыя семейства. Наиболѣе важными трудами Ч. являются слѣдующіе: «Vegetation hivernale des Algues à Mosselbay» («Comptes rendus», 80, «Bot. Zeit.», 1875); «Ueber d. Pflanzenlebeh während des Winters im Meere an der Westküste von Schweden» («Bot.Centralbl.», 1886); «Om Spetsbergens marina klorophyllforande Thallophyter» («K. Sv. Vet. Akad. Handlingar», 1877); «Ueber d. Algenvegetation des Murmansches Meeres» («Nova Acta reg. Soc. Sc. Upsal. Jubelband», 1877); «Algenregionen und Algenformationen im östlichen Skagerrak» («Bihang till Kgl. Svenska Vet. Akad. Forhandlingar», 1878); «Zur Organographie u. Systematik d. Aegagropilen» («Nova Acta reg. Soc. Sc. Upsal Jubelband», 1898). Изъ трудовъ Ч. по систематикѣ водорослей можно отмѣтить еще слѣдующіе: «The Marine Algae of Iceland» («Bot.Tidsskrift», 1903); «Phaeophyceae (Fucoideae)» въ «Engler-Prantl. natürl. Pfl. Fam.» (I, 2); «Handbok i Skandinaviens Hafsalgflora. I. Fucoideae» (Стокгольмъ, 1890). Этимъ спискомъ главнѣйшихъ трудовъ Ч. конечно не исчерпываются всѣ его работы, разбросанныя по многимъ журналамъ. По отдѣльнымъ вопросамъ альгологіи работы Ч. указаны Ольтмансомъ въ его «Morphologie und Biologie der Algen» (т. I и II). *И. Л. С.*

Чельмсфордъ (Фредерикъ Августъ Тезигеръ, 2-й баронъ Chelmsford)—англ. генералъ: ум. въ 1905 г.

Чельцовъ (Иванъ Михайловичъ, 1848—1904) — химикъ, сынъ священника, род. въ Егорьевскѣ Ряз. г., среднее образованіе получилъ въ духовной семинаріи, въ 1870 г. поступилъ въ спб. унив., который окончилъ со степенью кандидата по естеств. отдѣл. физико-мат. фак. въ 1875 г. и въ томъ же году поступилъ лаборантомъ въ только что тогда открытый въ Кронштадтѣ минный офицерскій классъ, гдѣ велъ практическія занятія съ офицерами флота по аналитической химіи и занялся самостоятельно изученіемъ взрывчатыхъ веществъ. Въ 1879 г. былъ командированъ за границу вмѣстѣ съ лейт. Л. Федотовымъ для изученія производства пироксилина и затѣмъ разработалъ совмѣстно съ нимъ для морского вѣдомства проектъ устройства перваго въ Россіи пироксилиноваго завода, построеннаго въ 1880 г. въ Галерной гавани въ СПб. Въ 1880 г. Ч. было поручено чтеніе въ минномъ классѣ курса взрывчатыхъ веществъ, а вскорѣ затѣмъ и общаго курса химіи. Въ 1884 г. Ч. сдалъ магистерскій экзаменъ и лѣтомъ 1885 г. работалъ по термохиміи въ лабораторіи Бертело въ Парижѣ. Дѣятельность Ч. въ минномъ классѣ продолжалась до весны 1891 г. Начало ея почти совпало съ открытіемъ класса, и въ исторіи этого учрежденія, въ его организаціи и послѣдующемъ развитіи Ч. игралъ весьма видную роль. Сперва какъ ассистентъ и организаторъ практическихъ занятій морскихъ офицеровъ въ лабораторіи, затѣмъ какъ преподаватель и составитель спеціальныхъ курсовъ, наконецъ, какъ самостоятельный изслѣдователь въ области термохиміи и взрывчатыхъ веществъ, онъ далъ серьезную и вполнѣ научную постановку дѣлу химіи въ минномъ

классѣ. Какъ единственный въ то время химикъ-спеціалистъ въ морскомъ вѣдомствѣ, Ч. привлекался къ рѣшенію разнообразныхъ химическихъ вопросовъ, возникавшихъ въ этомъ вѣдомствѣ. Особенно важны были его работы (совм. съ инж.-мех. флота П. Я. Назаровымъ) по методикѣ изслѣдованія взрывчатыхъ веществъ, касавшіяся сравненія работъ этихъ веществъ при взрывахъ въ свинцовыхъ бомбахъ и сравненія давленій, развиваемыхъ ими при подводныхъ взрывахъ въ кольцѣ Аббота. Это были первыя произведенныя въ Россіи научныя изслѣдованія по взрывчатымъ веществамъ. Въ 1890 г. Ч. былъ приглашенъ вмѣстѣ съ проф. Д. И. Менделѣевымъ принять участіе въ разрѣшеніи вопроса о введеніи во флотѣ бездымнаго пороха и устроить въ морскомъ вѣдомствѣ научно-техническую лабораторію. Съ этою цѣлью Ч. былъ командированъ за границу (въ Англію и Францію) вмѣстѣ съ проф. Менделѣевымъ и начальникомъ морского пироксилиноваго завода Л. Г. Федотовымъ. Лабораторія была устроена въ 1891 г. въ СПб. и Ч. состоялъ до 1904 г. ея начальникомъ. Дѣятельность его здѣсь была посвящена всестороннему изслѣдованію свойствъ бездымныхъ порохов вообще, изученію и разработкѣ условій фабрикаціи предложеннаго Д. И. Менделѣевымъ пироколлодійнаго пороха, устройству (1893—94 гг.) для выдѣлки его завода въ СПб. на мѣстѣ прежняго пироксилиноваго, затѣмъ усовершенствованію его производства и установленію способовъ его испытанія и условій храненія. Особенно много Ч. работалъ по вопросу объ увеличеніи химической стойкости бездымнаго пороха. Работы Ч. по бездымному пороху помѣщены въ «Отчетѣ Н.-Т. Лабораторіи» за 1891—1897 гг. Какъ начальникъ Н.-Т. Лабораторіи Ч. состоялъ также членомъ морского технич. комитета по вопросамъ о порохѣ и взрывчатыхъ веществахъ. Съ преобразованіемъ артиллерійскаго офицерскаго класса въ Кронштадтѣ Ч. была поручена постановка преподаванія въ немъ химіи и взрывчатыхъ веществъ, каковые предметы имъ и читались тамъ до 1900 г. Кромѣ работъ, помѣщенныхъ въ «Отч. Н.-Т. Лаб.», Ч. напечаталъ: «Опредѣленіе азота во взрывчатыхъ азотнокислыхъ эфирахъ» («Журн. Русск. Физ.-Хим. Общ.», 1879); «Очеркъ современнаго состоянія ученія о взрывчатыхъ веществахъ» (ib., 1883); «Теорія механической волны при взрывахъ» (ib., 1884); «Chaleur de formation des picrates» («Comptes rendus», 1885); «Теплота образованія перекиси свинца изъ окиси свинца и кислорода» (совм. съ Н. Беклемишевымъ и В. Канинымъ, «Ж. Р. Ф.-Х. О.», 1885); «О теоретич. сравненіи силы взрывч. веществъ» (ib., 1887); «О хлоргидратѣ и новомъ гидратѣ хлорнаго желѣза» (ib., 1887); «Объ удѣльномъ вѣсѣ растворовъ хлорнаго желѣза» (ib., 1888); «О разложеніи хлорнаго желѣза водою на основаніи удѣльн. вѣс. растворовъ» (ib., 1889); «О давленіяхъ и работахъ при взрывахъ пироксилина, пикриноваго пороха и нитроманнита» (ib., 1890); «О вновь предложенномъ (Ч.) взрывчатомъ веществѣ» (1887); «Химическій анализъ». Курсъ минн. офиц. кл. 1880 г.; «Взрывчатыя вещества». Курсъ минн. офиц. кл. 1880—1883 гг. Въ настоящемъ Словарѣ Ч. напечаталъ рядъ статей о порохѣ и взрывчатыхъ веществахъ. *П. П. Р.*

***Чильцовъ** (Михаилъ Павловичъ)—духовный писатель. Главные его новѣйшіе труды: «Основныя задачи высшаго образованія» (СПб., 1904); «О приходѣ и о регистраціи прихожанъ» (ib., 1905); «Богословіе и спеціальныя науки» (ib., 1906); «Христіанство и политика» (ib., 1906); «Была ли нужда при патріархѣ Никонѣ исправлять церк. богослужебныя книги?» (ib., 1904); «Современная жизнь въ расколѣ и сектантствѣ. Вып. I. 1904-й годъ» (ib., 1905).

***Чемульпо** (XXXVIII, 497)—портъ въ Кореѣ. Во время русско-японской войны здѣсь произошла битва 9 февраля (нов. ст.) 1904 г., при чемъ русскіе потеряли крейсеръ «Варягъ» и канонерскую лодку «Кореецъ».

Чэнгъ (Tscheng, cheng)—древній китайскій духовой инструментъ. Но верхнемъ концѣ его расположенъ рядъ (12—24) язычковыхъ трубъ съ проскакивающими язычками. Съ этими послѣдними Западная Европа познакомилась благодаря Ч. и примѣнила ихъ въ концѣ XVIII в. къ органу и фисгармоникѣ.

Чеплыгинъ (Алексѣй Михайловичъ, 1771—1842)—писатель. Былъ директоромъ саратовской гимназіи. Напечаталъ: «Неслыханное диво или честной секретарь» (комедія, М., 1803) и перевелъ съ нѣмецкаго сочиненіе Вульпіуса «Жизнь и военныя дѣянія генералиссимуса князя Суворова-Рымникскаго» (М., 1802).

Чеплевская (Прасковья Ильинишна, ум. въ 1881 г.)—учредительница женской учительской семинаріи въ Москвѣ. Напечатала: «Элементарный курсъ французскаго языка, уроки для чтенія и правописанія для низшихъ классовъ въ учебныхъ заведеніяхъ, на русск. и франц. языкахъ» (СПб., 1861); «Спеціальное ремесленное образованіе при рукодѣльной школѣ, на Софійской набережной» (М., 1870).

Чепикъ (Михаилъ Антоновичъ)—писатель, воспитанникъ кіевской духовной академіи. Главные его труды: «Изъ уроковъ по практическому руководству для пастырей» (Пермь, 1883—85); «Митрополитъ московскій Филаретъ, какъ гомилетъ» (Пинскъ, 1894); «Опытъ полнаго курса гомилетики» (М., 1893).

Черадини (Джуліо Ceradini)—итальянскій физіологъ (1844 — 1894), профессоръ въ Генуѣ. Ему принадлежатъ важныя изслѣдованія о механизмѣ работы клапановъ сердца и кровообращенія вообще и о болѣзняхъ сердечныхъ мышцъ: «Der Mechanismus der halbmondförmigen Herzklappen» (1872); «Ricerche critiche ed esperimentali intorno al meccanismo della circolazione del sangue» (1876). Онъ же авторъ труда по исторіи открытія кровообращенія «La scoperta della circolazione del sangue» (1876).

Червенскій (Болеславъ Czerwieński)—польскій беллетристъ (1851 — 1888). Принималъ участіе въ рабочемъ движеніи 70-хъ гг. Въ своихъ произведеніяхъ Ч. воспроизводитъ нужду бѣдняковъ, мечтая объ уничто-

женія классовыхъ различій въ обществѣ (1874). Въ 1881 г. появилась на сценѣ его драма «Niewolnik», которая произвела громадное впечатлѣніе, но была воспрещена прокуратурой. Въ томъ же году напечатанъ сборникъ стихотвореній Ч.: «Poezye». Кромѣ того, Ч. написалъ нѣсколько новеллъ и критическихъ статей по литературѣ; ему же принадлежитъ рабочая пѣсня, на манеръ марсельезы, подъ заглавіемъ «Czerwony sztandar».

Червецъ дубовый—см. Червецъ кермесовый и Кермесъ.

Черепнинъ (Николай Николаевичъ)—композиторъ (род. въ 1873 г.), ученикъ Римскаго-Корсакова. Состоитъ преподавателемъ спб. консерв. по классу дирижированія. Гл. его сочин.: вступленіе къ «Принцессѣ Грезѣ» для орк.; «Лирич. поэма» для скрипки съ орк.; «Старая пѣсня» (хоры съ орк.); «Пѣснь Сафо» (съ женск. хор. и орк.); романсы, форт. пьесы.

Черепнинъ (Петръ Ивановичъ, ум. въ 1901 г.) — духовный писатель, протоіерей, воспитанникъ казанской духовной академіи. Главные его труды: «Рязанскій митрополитъ Стефанъ Яворскій, какъ проповѣдникъ»; «Св. апостолъ Павелъ, какъ обличитель іудейства»; «Содержаніе апостольскихъ правилъ».

***Черновъ** (Михаилъ Петровичъ)—терапевтъ: ум. въ 1905 г.

***Чернай** (Александръ Викентьевичъ)—зоологъ: ум. въ 1898 г.

Черная сотня—ходячее названіе, которое въ послѣдніе годы стало примѣняться къ подонкамъ населенія, склоннымъ къ еврейскимъ погромамъ и избіеніямъ интеллигенціи; потомъ этотъ терминъ стали примѣнять и къ тѣмъ лицамъ изъ интеллигенціи и бюрократіи, которыя организуютъ или поощряютъ подобные эксцессы. Черносотенецъ всегда мнитъ или называетъ себя патріотомъ, выступаетъ какъ консерваторъ, сторонникъ неограниченности верховной власти, ненавистникъ евреевъ, армянъ, поляковъ и другихъ инородцевъ. Явленіе черносотенства не специфически русское; въ разныхъ государствахъ міра въ различные историч. моменты, особенно въ революціонные, черносотенство подъ разными названіями являлось на историч. сцену (напр. въ Италіи—каморра и мафія, во Франціи—націонализмъ въ дѣлѣ Дрейфуса). При культурныхъ формахъ политич. жизни черносотенство обыкновенно исчезаетъ или по крайней мѣрѣ смягчается. Въ настоящее время изъ другихъ государствъ Европы (кромѣ Россіи) черносотенство является политич. силой въ Болгаріи (сопаджіе, палочники), гдѣ оно было искусно организовано сперва при Радославовѣ (1886—87), потомъ при Стамбуловѣ (1887—94); ихъ задачей было разносить жилища политическихъ враговъ министерства, избивать ихъ, разгонять антиправительственные и устраивать «патріотическіе» митинги, выгонять оппозиціонныхъ избирателей изъ избирательныхъ помѣщеній и т. п., изображая изъ себя, при этомъ, «болгарскій народъ». Въ Россіи отдѣльные эксцессы въ родѣ черносотенныхъ имѣли мѣсто уже давно (когда еще этого слова не существовало); такъ, въ 1878 г. въ Москвѣ охотнорядскими мясниками была избита группа студентовъ; въ началѣ 80-хъ годовъ въ разныхъ городахъ Россіи происходили еврейскіе погромы. Съ кишиневскаго погрома 1903 г. начинается связная исторія черной сотни. Въ 1904 г. она устраивала въ городахъ манифестаціи по поводу начатія военныхъ дѣйствій съ Японіей. Въ консервативныхъ газетахъ эти демонстраціи описывались какъ проявленіе русскаго народнаго духа или истиннаго народнаго мнѣнія. Сперва названіе Черная сотня было бранными, но вскорѣ сами черносотенцы охотно приняли эту кличку; она дѣлается признаннымъ наименованіемъ всѣхъ элементовъ, принадлежащихъ къ крайнимъ правымъ партіямъ и противополагающихъ себя «красносотенцамъ» или «красноглазымъ». Въ № 141 «Московск. Вѣдомостей» за 1906 г. было помѣщено «Руководство черносотенца-монархиста» (нѣсколько позднѣе, тоже въ 1906 г., вышло въ Москвѣ брошюрой подъ тѣмъ же заглавіемъ). Такой же характеръ имѣетъ брошюра А. А. Майкова: «Революціонеры и черносотенцы» (СПб., 1907). Въ 1906—1907 гг. издавался черносотенцами рядъ небольшихъ газетъ. Въ октябрѣ 1905 г. организованные черносотенцы дѣйствовали противъ участниковъ освободительнаго движенія. Позднѣе они стали страстными врагами гр. Витте, котораго обвиняли въ конституціонализмѣ и въ продажѣ Россіи евреямъ. Во время какъ первой, такъ и второй Думы черносотенцы вели шумную агитацію противъ Думы, требуя ея разгона. Въ іюнѣ 1906 г. ими былъ организованъ еврейскій погромъ въ Бѣлостокѣ (апологія его имѣется въ брошюрѣ извѣстной беллетристки Софіи Смирновой: «Черная Сотня», СПб., 1906). Во второй половинѣ 1906 г. черносотенцы стали вести въ разныхъ городахъ систематическую борьбу съ лѣвыми и кадетами. До послѣдняго времени черносотенныя организаціи располагали очень значительными денежными средствами, дававшими имъ возможность распространять по странѣ въ милліонахъ экземпляровъ свои брошюры и листки (по большей части полуграмотные), организовывать процессіи и демонстраціи. Министерство Столыпина черносотенцы порицали въ газетахъ за недостатокъ энергіи въ борьбѣ съ революціонерами, но никогда не отказывали ему въ поддержкѣ.

Черпеновъ (Николай Николаевичъ)—статистикъ и общественный дѣятель. Род. въ 1863 г. Работалъ въ земствахъ орловскомъ, московскомъ и саратовскомъ; въ послѣднемъ съ 1892 по 1905 г. былъ завѣдующимъ статистическимъ бюро и страховымъ отдѣломъ. Въ 1905 г. перешелъ на службу въ тверское земство завѣдующимъ статистикою страхованія. Изучалъ крестьянское хозяйство, какъ особый, потребительно-трудовой на земледѣльческой основѣ хозяйственный типъ. Много работалъ въ аграрной коммиссіи конст.-демократической партіи. Работы Ч. разбросаны по статистическимъ сборникамъ земствъ, въ которыхъ онъ служилъ.

***Черниговская губернія** (XXXVIII, 590—599).—По окончательному подсчету населенія по переписи 1897 г. въ Ч. губ. ока-

залось 2297854 жит., изъ нихъ въ городахъ 209453. Городовъ, имѣющихъ свыше 20 т. жит., только 2: Нѣжинъ—32113 и губ. г. Черниговъ—27716. Населеніе говоритъ главн. образ. по-русски—2173500, въ томъ числѣ на малорусскомъ нарѣчіи—1526072, великорусскомъ—495963, бѣлорусскомъ—151465. Малороссы составляютъ большую часть населенія во всѣхъ уѣздахъ, исключая Мглинскаго, Новозыбковскаго, Стародубскаго, населенныхъ главнымъ образомъ великороссами, и Суражскаго, въ которомъ преобладаютъ бѣлоруссы. Евреевъ въ губ. 113787; въ Борзненскомъ у. живутъ нѣмцы (4379). Главная масса населенія состоитъ изъ православныхъ (2129924); старовѣровъ (въ уу. Новозыбковскомъ, Суражскомъ, Стародубскомъ и Городницкомъ)—43615. Въ 1905 г. въ Ч. губ. числилось 2693800 жит. Въ Госуд. Думѣ, по закону 3 іюня 1907 г., Ч. губернія представлена 10 депутатами.

***Черновъ** (Аркадій Яковлевичъ)—русскій оперный пѣвецъ: ум. въ 1904 г.

***Черногорія** (XXXVIII, 609—626) — съ 1905 г. конституціонное княжество. По новѣйшимъ свѣдѣніямъ, Ч. занимаетъ 9080 кв. км. и имѣетъ 227841 жит. Внѣшняя торговля въ 1904 г. оцѣнивалась по привозу въ 1553500 австр. флорин., по вывозу—1459000 фл. Главнѣйшіе предметы вывоза: скотъ живой и въ мясѣ, продукты скотоводства, вино, фрукты. Госуд. бюджетъ въ 1905 г.: приходъ 3,0 милл. фл., расходъ—3,0 милл. фл.; госуд. долгъ (1905 г.)—1680000 фл. *Д. Р.*

Исторія. Въ концѣ 1905 г. князь Николай объявилъ о прекращеніи самодержавнаго режима и о созывѣ скупщины для выработки конституціи. Въ декабрѣ была избрана всеобщимъ, прямымъ и открытымъ голосованіемъ скупщина изъ 60 членовъ, которая въ нѣсколько дней исполнила свою задачу. Отнынѣ князь дѣлитъ законодательную власть со скупщиной; ея 60 членовъ избираются мужскимъ населеніемъ страны открытымъ голосованіемъ; 3 представителя духовенства православнаго, католическаго и мусульманскаго назначаются княземъ. Скупщина избирается на 4 года. Объявлена свобода печати. Князь принесъ присягу на вѣрность конституціи. При дѣйствіи конституціоннаго режима началась весьма частая смѣна кабинетовъ. Первымъ конституціоннымъ кабинетомъ былъ кабинетъ родственника князя, воеводы Войо Петровича Нѣгоша (1905); за нимъ послѣдовалъ италофильскій кабинетъ Міушковича (1906), въ которомъ сильны были тенденціи абсолютистской бюрократіи; далѣе смѣнялись одинъ другимъ кабинеты Радуловича, затѣмъ Радовича и наконецъ (апрѣль 1907 г.) Томановича. См. Wladimir Piéménine, «La skoupchtina Monténegrine» (въ «Revue Slave», 1906, № 1). *В. В—въ.*

Черномордикъ (Давидъ Ааронович)—композиторъ и писатель о музыкѣ. Род. въ 1869 г. Издалъ: рабочій гимнъ «Впередъ» (слова А. Хирьякова), «Боевой маршъ», романсы и др. Былъ музыкальнымъ критикомъ «Сына Отечества», «Новостей» и «Живописнаго Обозрѣнія».

***Черноморская губернія** (XXXVIII, 648—658).—По даннымъ окончательнаго подсчета переписи 1897 г. въ Ч. губ. было 57478 жителей. Населеніе ея говоритъ болѣе чѣмъ на 45 языкахъ; изъ нихъ болѣе всего распространены: русскій—34546 (великорусскій—24635, малорусскій—9252, бѣлорусскій—659), армянскій—6285, греческій—5969, черкесскій—1939, чешскій—1290, еврейскій—990, молдаванскій—923, грузинскій—904, эстонскій—791. Въ 1905 г. въ Ч. губ. считалось 70000 жителей.

Черноятовъ (Илья Никитичъ, 1822—1879)—писатель. Получилъ званіе агронома въ горыгорѣцкомъ земледѣльческомъ институтѣ. Былъ профессоромъ Петровской земледѣльческой академіи. Напечаталъ: «Руководство къ торфяному хозяйству» (СПб., 1857); «Руководство къ орошенію разныхъ земельныхъ угодій» (СПб., 1864); «О шерсти овецъ въ хозяйственномъ и фабричномъ отношеніяхъ» (СПб., 1863); «Руководство къ сушкѣ и храненію хлѣба» (СПб., 1867); «Скотоводство въ сѣверныхъ и среднихъ губерніяхъ Россіи и мѣры къ его улучшенію» (М., 1872); «Историческій очеркъ развитія тонкошерстнаго овцеводства въ Россіи и обозрѣніе нынѣшняго положенія его» (М., 1873) и др.

Черноѣдые жуки—см. Хрущаковыя.

Черная антилопа (Hippotragus niger)—см. Коневидныя антилопы.

Черная бабка (Gobius niger) — см. Черный колбень.

Черный дельфинъ (Globiocephalus globiceps Cuv.)—см. Гринда (IX, 735).

Черный козелъ, *черная антилопа* (Hippotragus niger)—см. Коневидныя антилопы.

Черный козелъ, *гарна* (Antilope cervicapra) — см. Чигри (XXXVIII, 818) и рис. 6, табл. I, къ ст. Антилопы (I, 837).

Черный колбень, *бычекъ*, *черная бабка* (Gobius niger L.=G. jozo L.)—небольшая (10—15 стм.) колючеперая костистая рыба изъ сем. Gobiidae (см. Бычекъ, V, 150). Число лучей въ первомъ спинномъ плавникѣ—6, во второмъ 17, въ грудныхъ по 17, въ брюшныхъ и въ заднепроходномъ по 12, въ хвостовомъ 15. Покрытъ темнобурыми пятнами съ расплывчатыми очертаніями по еще болѣе темному фону. Спинные плавники и хвостовой исчерчены черными полосками, а грудные—бурыми. Водится въ Атлантическомъ ок., въ Средиземномъ и Нѣмецкомъ моряхъ и мѣстами въ Балтійскомъ. Держится на скалистомъ грунтѣ. Икрометаніе въ маѣ и іюнѣ. Самцы строятъ гнѣзда и охраняютъ икру, отложенную въ нихъ самками въ теченіе 2 мѣсяцевъ.

Черный американскій медвѣдь (Ursus americanus Pall.)—см. Барибалъ.

Черный Передѣлъ: 1) революціонный журналъ, издававшійся частью за границей, частью въ тайныхъ типографіяхъ въ Россіи въ 1880—81 гг., и 2) связанное съ нимъ общество. Ч. Передѣлъ образовался при распаденіи общества Земля и Воля въ 1879 г.; террористическое крыло послѣдняго образовало Народную Волю (Доп. II, 239), а крыло, оставшееся вѣрнымъ чисто народническимъ тенденціямъ—общество Ч. Передѣлъ. Къ нему принадлежали Плехановъ, Аксельродъ, Вѣра Засуличъ, Стефановичъ,

Дейчъ. Первый № журнала былъ напечатанъ подъ ред. Плеханова въ Петербургѣ въ январѣ 1880 г., но до выхода изъ типографіи арестованъ и переизданъ за границей, 2-й—за границей, 3-ій—въ Россіи, 4-ый (послѣдній) — за границей. Черноперед'ѣльцы издали также нѣсколько прокламацій и нѣсколько №№ газеты для рабочихъ—«Зерно». Въ 1881 г. часть черноперед'ѣльцевъ судилась въ СПб.; многіе высланы въ админ. порядкѣ въ Сибирь. Черноперед'ѣльцы были народниками въ старомъ смыслѣ слова: они почти сохранили міросозерцаніе первой половины 70-хъ годовъ, эпохи хожденія въ народъ, въ главныхъ его основахъ, не видоизмѣнивъ его (какъ это сдѣлали народовольцы) подъ вліяніемъ арестовъ, ссылокъ, процесса 193, безуспѣшности пропаганды; ихъ до нѣкоторой степени можно было бы назвать «экономистами» въ томъ смыслѣ, въ какомъ это слово употреблялось въ концѣ 1890-хъ годовъ, т. е. они довольно пренебрежительно относились къ политикѣ и особенно дорожили экономической борьбой. Какъ и старые народники, они придавали громадное положительное значеніе русской общинѣ и видѣли въ ней исходную точку соціалистическаго развитія; они вѣрили, что «экспропріація крупныхъ поземельныхъ собственниковъ» поведетъ въ Россіи, благодаря общинѣ, «къ замѣнѣ индивидуальнаго владѣнія коллективнымъ, т. е. обусловитъ торжество высшаго принципа имущественныхъ отношеній. Такой именно смыслъ имѣютъ живущія въ русскомъ народѣ ожиданія чернаго передѣла» («Ч. Перед'ѣлъ», № 1). Конституція у насъ, по ихъ мнѣнію, могла бы обезпечить только торжество буржуазіи; однако, они возставали противъ политической борьбы не безусловно, а ставили ее «въ зависимость отъ предварительной революціонной работы въ народѣ» (слѣдов. отодвигали ее на многіе годы); къ террору черноперед'ѣльцы относились съ рѣшительнымъ осужденіемъ. Въ самомъ «Ч. Перед'ѣлѣ» въ разныхъ статьяхъ звучали разныя ноты; такъ, въ передовой статьѣ, написанной Плехановымъ, значеніе политическихъ формъ признавалось. Въ той же статьѣ можно найти въ зачаточномъ видѣ идею классовой борьбы. Въ слѣд. №№ Плехановъ не участвовалъ. Впослѣдствіи громадное большинство черноперед'ѣльцевъ обратилось въ соціалъ-демократовъ. «Ч. Перед'ѣлъ» не перепечатанъ въ сборникѣ револ. журналистики Базилевскаго и встрѣчается крайне рѣдко; отрывки изъ № 1 приведены въ кн. Бурцева «За сто лѣтъ» (Лондонъ, 1896). *В. В—въ.*

Черный тараканъ—см. Тараканы.

***Чернышевскій** (Николай Гавриловичъ).—Въ 1905—06 гг. вышло въ свѣтъ въ СПб. въ 10 томахъ (послѣдній въ 2 ч.) «Полное Собраніе Сочиненій Ч.». Въ послѣднемъ томѣ хорошо составленная библіографія книгъ и статей о Ч. См. воспоминанія о Ч. Короленко въ «Русск. Богатствѣ» (1904, 11, и 1905, 6); П. Николаевъ, «Личныя воспоминанія о пребываніи Н. Г. Ч. на каторгѣ» (Москва, 1906); К. Ѳедоровъ, «Жизнь великихъ людей. Н. Г. Ч.» (2 изд., СПб., 1905); М. Лемке, «Политическіе процессы М. Михайлова, Д. Писарева и Н. Ч.» (СПб., 1907), гдѣ подробно по архивнымъ матеріаламъ изложенъ процессъ Ч., и доказано, что у сената не было никакихъ данныхъ для признанія Ч. виновнымъ. *В. В—въ.*

Чернь желѣзная—см. Сурьма (техн.).

Чернь платиновая—см. Платина.

Чернявскій (Осипъ; біографическихъ свѣдѣній о немъ не имѣется)—авторъ «Купецкой компаніи» (комедія, «Россійскій Ѳеатръ», 1788, ч. XXVII, и отдѣльно, М., 1780, 2 изд., 1786).

Черняевъ (Василій Матвѣевичъ, 1796—1871)—изслѣдователь флоры Украйны и вообще южной Россіи. Окончилъ курсъ на медицинскомъ факультетѣ харьковскаго унив., гдѣ состоялъ потомъ проф. ботаники. Помѣстилъ въ «Бюллетеняхъ Имп. О-ва испытателей природы» трудъ по микологіи, въ которомъ описалъ открытый имъ родъ и нѣсколько новыхъ видовъ изъ семейства дождевиковъ. Издалъ (но не окончилъ) «Конспектъ растеній, дикорастущихъ и разводимыхъ въ окрестностяхъ Харькова и въ Украйнѣ». Собранный имъ огромный гербарій онъ завѣщалъ харьковскому университету.

Черта—см. Плотничное дѣло.

Чертежные инструменты — см. Черченіе и чертежные инструменты.

***Чертковъ** (Михаилъ Ивановичъ)—генералъ-отъ-кавалеріи: ум. въ 1905 г.

Чертенята—терминъ, употребляющійся въ рѣчномъ деревянномъ судостроеніи въ Россіи—брусья (числомъ два), укрѣпляющіе доски, образующія перо руля на баркахъ.

Чертово яйцо—см. Фаллъ.

***Черчилль:** 1) лордъ Рандольфъ Churchill, великобританскій политическій дѣятель. См. Winston Spencer Churchill, «Lord R. Ch.» (Л., 1906). 2) Винстонъ Леонардъ Спенсеръ Ч., сынъ предыдущаго, великобританскій политическій дѣятель. Въ палатѣ общинъ, въ 1900—05 гг., часто и рѣшительно выступалъ противъ правительства и въ особенности противъ тарифной политики и имперіализма Чэмберлена. На одномъ консервативномъ митингѣ (1903) ему крикнули, по этому поводу, изъ публики: «вамъ слѣдуетъ перейти къ либераламъ». «Я подумаю надъ вашимъ совѣтомъ», отвѣтилъ Ч. Отставка Чэмберлена (1903) не примирила Ч. съ консервативнымъ правительствомъ, и въ 1904 г. онъ открыто присоединился къ либеральной партіи. При образованіи либеральнаго кабинета Кэмпбель Баннерманна (дек. 1905 г.) онъ получилъ постъ младшаго секретаря колоній. Въ этой должности онъ обнаружилъ готовность заботиться о туземцахъ въ колоніяхъ и защищать ихъ противъ жестокости колонизаторовъ. Ч. считается въ парламентѣ однимъ изъ выдающихся людей. Онъ шелъ въ послѣдніе годы налѣво; многіе думаютъ, что онъ повторитъ судьбу Гладстона. Въ 1906 г. онъ выпустилъ біографію своего отца (см. выше). *В. В—въ.*

Чесаная лента или *чесанка* — см. Шерсть (XXXIX, 520).

Чеславскій (Иванъ Богдановичъ, 1790—1844)—писатель. Образованіе получилъ въ морскомъ корпусѣ. Перевелъ на рус. языкъ тра-

тедію Расина «Федра» (СПб., 1827). Написалъ прологъ къ комедіи кн. А. А. Шаховского «Своя семья» и нѣсколько стихотвореній.

Чеславъ (Czesław) — псевдонимъ польскаго поэта и публициста Ч. Янковскаго (см.).

Чесночная жаба—см. Чесночницы.

Че-су-ча—см. Шелковыя ткани.

Четвериковъ (Иванъ Пименовичъ)—писатель, воспитанникъ кіевской духовной академіи, въ которой состоитъ доцентомъ по каѳедрѣ психологіи. Главный его трудъ: «О Богѣ, какъ личномъ существѣ» (Кіевъ, 1904, магист. диссертація).

Четверка — четырехвесельный ялъ; въ военномъ флотѣ дѣлается деревяннымъ, съ наборною обшивкою (т. е. такою, при которой каждая доска нижней кромкой накрываетъ нижележащую доску); длиною около семнадцати футъ, шириною около пяти и осадкою въ полномъ грузу около полутора футъ; можетъ поднять на себѣ около 8—10 человѣкъ; можетъ ходить подъ парусами (въ военномъ флотѣ имѣетъ одну мачту съ рейковымъ парусомъ, разрѣзнымъ по оси мачты).

Четверухинъ (Константинъ Александровичъ, 1848—1891) — писатель; окончилъ курсъ въ вологодской дух. семинаріи; помѣщалъ корреспонденціи въ «Рус. Вѣдомостяхъ», разсказы и драмат. произведенія (иногда подъ псевдонимомъ: *К. Рухинъ*) въ «Книжкахъ Недѣли», «Колосьяхъ» и др. изданіяхъ.

Четырехолміе—см. Четверохолміе.

Четыркинъ (Ѳедоръ Васильевичъ, ум. въ 1904 г.)—писатель, магистръ спб. духовной академіи. Главные его труды: «Синкретизмъ въ средніе вѣка» (магист. диссертація); «Жизнеописанія святѣйшихъ патріарховъ московскихъ и всея Россіи» (СПб., 1893); «Платонъ, митрополитъ московскій» (ib., 1892); «Почаевская Успенская лавра» (ib., 1888).

***Чеховъ** (Антонъ Павловичъ)—писатель: ум. 1 іюля 1904 г.

Чехолъ или *подкладка* — см. Печатаніе тканей.

***Чечоттъ** (Викторъ Антоновичъ)—писатель о музыкѣ и композиторъ. Главные его труды: «Опытъ раціональнаго изложенія ученія о ритмѣ и мелизмахъ», «А. П. Бородинъ», «25-лѣтіе кіевской русской оперы», а изъ композицій—2 симфоніи, музык. картина «Степь», торжественный маршъ въ память Мицкевича для орк., орк. сюита «Дѣтство», струнный квартетъ, оперы «Альманзоръ» и «Марситъ».

Че-чун-ча—см. Шелковыя ткани.

***Чешихинъ** (Всеволодъ Евграфовичъ). — Въ 1905 г. издана переработанная и дополненная имъ «Исторія русской оперы» (М.).

Чигуагуа—штатъ въ Мексикѣ: см. Чихуахуа (XXXVIII, 885).

***Чикаго**—гор. въ Сѣв. Америкѣ: 2019185 жит. (1906); см. XXXVIII, 823.

***Чили** (XXXVIII, 827—836)—республика въ Южной Америкѣ. По оффиціальнымъ свѣдѣніямъ занимаетъ площадь въ 797103 кв. км. Жителей въ 1903 г. было 3276042, не считая некультурныхъ индѣйцевъ. Изъ городовъ болѣе значительные: столичный городъ Сантъ-Яго (334538 жителей), Вальпарайсо (143769), Консепсіонъ (49801). *Госуд. бюджетъ* по смѣтѣ на 1906 г. исчисленъ по приходу и расходу въ 149,1 милл. песо; госуд. долгъ (1903)—317,3 милл. п. Съ 29 авг. по 1 сент. 1906 г. въ Ч. происходилъ рядъ землетрясеній, разрушившихъ многіе города и поселенія. *Д. Р.*

Исторія. Въ 1902 г. былъ рѣшенъ третейскимъ приговоромъ англійскаго короля давній (съ 1894 г.) споръ между Ч. и Аргентиной изъ-за пограничной территоріи въ 94000 кв. килом. Король присудилъ Ч. 54000 и Аргентинѣ 40000 кв. килом. Въ 1905 г. Ч. заключилъ договоръ съ Боливіей, которымъ улажены пограничныя несогласія, имѣющія свое начало въ несоблюденіи чилійской республикой условій мирнаго договора 1881 г. Начиная съ 1902 г. президентскія посланія къ конгрессу говорили о благопріятномъ финансовомъ и экономическомъ положеніи страны. Въ іюнѣ 1906 г. на президентскій постъ избранъ донъ Педро Монттъ. Землетрясеніе и послѣдовавшій за нимъ пожаръ въ авг. 1906 г. почти совершенно разрушили гор. Вальпарайсо; много тысячъ людей погибло. Для помощи населенію по его возстановленію заключенъ заемъ въ 5 мил. долларовъ. *В. В—въ.*

Чи-нанъ-по (Чи-нанъ-по) — гавань въ сѣв.-зап. части Кореи, открытая для внѣшней торговли въ 1897 г.; около 500 жителей (кромѣ туземцевъ), большею частью японцевъ. Ч. служитъ гаванью для Пингъ-янгъ, главнаго гор. провинціи Южной Піонгъ-анъ. Въ 1897 г.: ввозъ—на 8000, вывозъ—51000 іенъ, въ 1902 г. —630000 и 2050000 іенъ; береговая торговля: въ 1897 г. ввозъ 8000, вывозъ 179000 іенъ, въ 1902 г.—35000 и 709000 іенъ. Ежегодно въ гавани бываетъ свыше 1000 судовъ (въ 1902 г. въ 75000 тоннъ). Съ декабря до марта гавань замерзаетъ. Близъ Ч. находятся золотыя розсыпи (въ 1902 г. золота вывезено на 1100000 іенъ).

***Чиріани** (Амилькаръ Cipriani)—итальянскій политич. дѣятель; въ послѣдніе годы жилъ во Франціи, гдѣ игралъ видную роль въ соціалистической партіи. Въ концѣ 1905 г. судился вмѣстѣ съ Эрве и др. по такъ назыв. процессу антимилитаристовъ; былъ оправданъ.

Чирхъ (Александръ) — нѣмецкій ботаникъ-анатомъ, профессоръ фармакогнозіи въ Базелѣ. Особенно извѣстны слѣдующіе его труды: «Angewandte Pflanzenanatomie» (Лпц., 1889); «Untersuchungen über das Chlorophyll» (Берл., 1884); «Indische Heil- und Nutzpflanzen» (Берл., 1892); «Die Harze und die Harzbehälter» (Лпц., 1900); «Anatomisches Atlas der Pharmakognosie und Nahrungsmittelkunde» (Лейпцигъ, 1900). Ч. извѣстенъ какъ большой знатокъ анатоміи растеній, а только что цитированный его объемистый трудъ по анатоміи растеній, снабженный массою рѣдкихъ рисунковъ, а также его анатомическій атласъ—весьма важныя научныя пособія для ботаниковъ, медиковъ, фармацевтовъ и фармакологовъ.

Число *Генера*, *Гюбля*, *іодное* (іодный коэффиціентъ), *Кеттсторфера*, *Рейхерта-Мейсля*—см. Масла жирныя.

Число метильное — см. Инкрустирующее вещество (XIII, 208) и Эфирныя масла (XLI, 217).

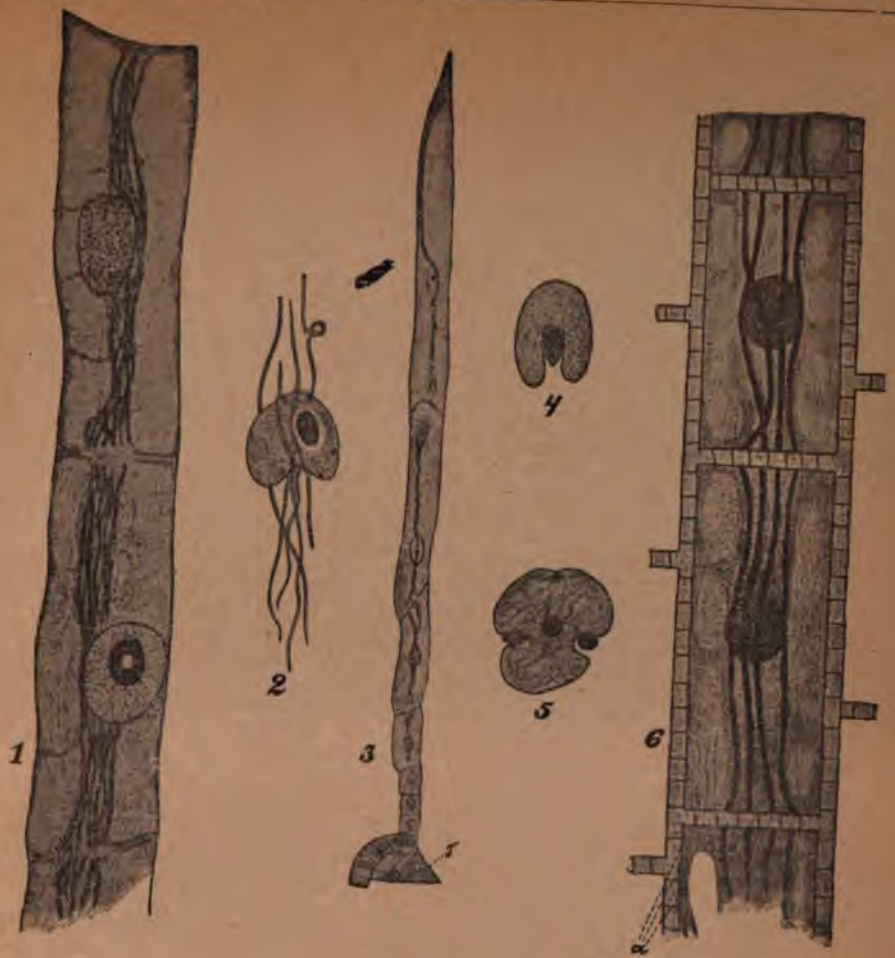

Рис. 7.

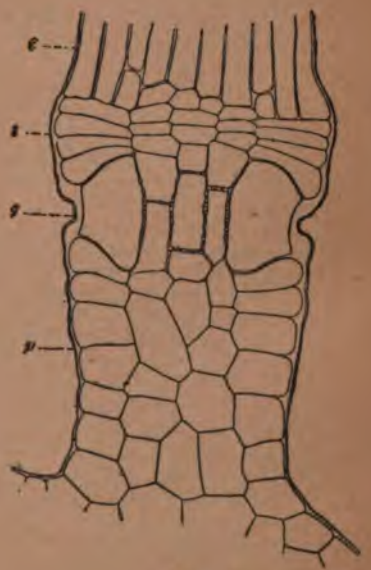

Рис. 8.

конца внутри корневыхъ клѣточекъ, служащія для передачи раздраженія. 1) Двѣ клѣтки изъ корня лука; нца и ядро изъ корневой клѣтки тыквы; 3) Центральный рядъ клѣточекъ корня у папоротника Aspidium m; 4 и 5) Разрѣзы ядеръ у того же папоротника; тѣсная связь ядеръ съ волоконцами; 6) Схема прохожденія ъ изъ корневыхъ клѣточкахъ лука. Увелич. Рис. 7. Нижняя часть „осязательнаго волоска" у мимозы; увелич. ижняя часть „осязательной щетинки у Венериной мухоловки (Dionaea muscipula). g)—Вдавленіе на чувствит. *тельныхъ клѣточкахъ, являющееся шарниромъ, по которому сгибаются*

Чичеринъ (Борисъ Николаевичъ)—юристъ-философъ: ум. 3 февр. 1904 г. Ср. П. Шереметевъ, «Памяти Бориса Николаевича Чичерина» (М., 1905).

Чищалка—см. Горное дѣло (IX, 239).

Чрепъ—см. Соль поваренная (XXX, 831).

Чувствъ органы у растеній. — За послѣднее время въ физіологіи растеній чрезвычайно важную роль стало играть изученіе явленій раздражимости растительнаго организма. Такъ корни реагируютъ уже геотропическими искривленіями на воздѣйствіе центробѣжной силы въ 0,001 грамма. Стебли нѣкоторыхъ растеній (Lepidium sativum, Lunaria biennis и др.) производятъ еще фототропическія искривленія, когда яркость односторонне падающаго свѣта понижается до 0,0003 нормальной свѣчи. Наконецъ, не менѣе тонка и «осязательная» чувствительность нѣкоторыхъ растеній. Такъ, усикъ тыквеннаго растенія Sicyos angulatus замѣтно изгибается еще, если на него повѣсить хлопчатобумажное волокно вѣсомъ въ 0,00025 миллиграмма. Въ связи съ общей дифференцировкой тканей высшаго растенія, такая тонкая чувствительность естественно заставляетъ предполагать, что въ тѣлѣ этихъ растеній существуютъ особыя приспособленія для воспріятія различнаго рода раздраженій. Эти приспособленія, получившія и у растеній названіе «органовъ чувствъ», найдены уже въ цѣломъ рядѣ случаевъ. Въ статьяхъ «Статоцисты у растеній» и «Фототропизмъ» (въ этомъ же полутомѣ) описаны тѣ «органы чувствъ», которые служатъ у растенія для воспріятія геотропическихъ и свѣтовыхъ раздраженій; здѣсь остается изложить лишь добытыя наукой данныя объ «органахъ воспріятія механическихъ раздраженій», которые именуются также часто «органами осязанія». Цѣлый рядъ растеній реагируетъ болѣе или менѣе энергично на механическія раздраженія. Кромѣ упомянутаго выше закручиванія усиковъ вьющихся растеній, наиболѣе извѣстными примѣрами такой раздражимости являются движенія мимозы, мухоловки, росянки и другихъ растеній. Во многихъ случаяхъ тонкая чувствительность этихъ растеній зависитъ, по крайней мѣрѣ отчасти, отъ наличности «органовъ осязанія». Идея устройства этихъ органовъ сводится къ тому, чтобы при помощи какихъ-либо приспособленій сдѣлать протоплазму чувствительной клѣточки легко доступной для механическихъ воздѣйствій извнѣ. Но растительныя клѣточки одѣты оболочкой; особенно толста обыкновенно бываетъ наружная оболочка клѣточекъ кожицы, соприкасающаяся съ внѣшнимъ міромъ, такъ какъ оболочка эта беретъ на себя защиту растенія и отъ механическихъ поврежденій и отъ испаренія. Такимъ образомъ защитныя функціи кожицы стоятъ въ прямомъ противорѣчіи съ осязательной ея функціей. Въ наиболѣе примитивныхъ случаяхъ выходъ изъ этого противорѣчія осуществляется игнорированіемъ защитныхъ функцій: наружная стѣнка клѣточной оболочки кожицы оказывается сплошь тонкой, какъ это наблюдается, напримѣръ, на усикахъ многихъ растеній. Осязательныя клѣточки другихъ усиковъ уже болѣе удачно совмѣщаютъ защитныя функціи кожицы съ тонкой «осязательной» чувствительностью ея клѣточекъ. Достигается это тѣмъ, что не вся оболочка клѣтки остается тонкой, а лишь небольшой ея участокъ, именуемый «осязательной порой» (см. рис. 1, *A* и *B*). Сквозь толщу оболочки отъ поры идетъ внутрь клѣтки съуживающійся каналъ. Благодаря тонкости оболочки, надъ поровымъ каналомъ протоплазма, выполняющая его, весьма легко подвергается деформаціямъ при прикосновеніи къ усику. Какъ на приспособленіе, увеличивающее рѣзкость этихъ деформацій, надо смотрѣть на маленькіе кристаллики щавелевокальціевой соли, встрѣчающіеся нерѣдко въ поровомъ каналѣ такихъ клѣтокъ (см. рис. 1, *B*). Далѣе, у различныхъ энтомофильныхъ растеній, цвѣточные органы которыхъ способны производить активныя движенія, имѣются разнообразно устроенные «осязательные волоски». Въ простѣйшихъ случаяхъ это сосочки (см. рис. 1, *C*), оболочка которыхъ

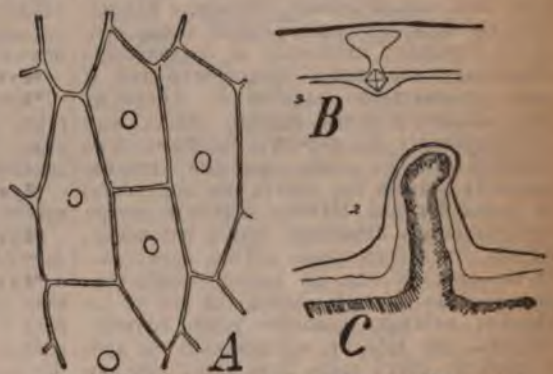

Рис. 1. *A*—«осязательныя поры» въ кожицѣ тыквеннаго усика, видъ сверху. *B*—одна такая пора въ поперечномъ разрѣзѣ при большемъ увеличеніи. *C*—«осязательный сосочекъ», оболочка котораго тонка на верхушкѣ.

очень тонка на верхушкѣ, представляя мѣсто воспріятія механическихъ раздраженій. Въ другихъ случаяхъ остается тонкимъ лишь узенькій участокъ оболочки, опоясывающій основаніе волоска. Этотъ узенькій участокъ является какъ бы шарниромъ, вокругъ котораго сгибается волосокъ; верхняя же часть волоска, лишенная гибкости благодаря толщинѣ своей оболочки, играетъ роль рычага, улавливающаго прикосновенія и передающаго ихъ воспринимающему участку протоплазмы. Такія приспособленія Габерландтъ назвалъ стимуляторами. У мимозы и у насѣкомоядныхъ растеній «органы осязанія» представляютъ собою точно также волоски, но устроены они сложнѣе. Такъ у мимозы (см. рис. 7 на приложенной таблицѣ) «осязательный волосокъ» состоитъ изъ длинной щетинки—сти-

мулятора, составленной изъ многихъ толстостѣнныхъ клѣточекъ. У основанія щетинки лежитъ группа тонкостѣнныхъ клѣточекъ, расположенная на подобіе пробки подъ пластинкой пробочнаго пресса. Каждое движеніе, сообщенное стимулятору, тотчасъ же передается группѣ чувствительныхъ клѣточекъ. Наконецъ, на рис. 8 изображенъ наиболѣе сложный осязательный волосокъ у растеній, именно «осязательная щетинка» Венериной мухоловки. Шарниръ, около котораго сгибается щетинка, имѣетъ видъ кольцевого желобка, опоясывающаго щетинку недалеко отъ ея основанія. Желобокъ этотъ образованъ вдавленіями въ наружныхъ стѣнкахъ одного слоя крупныхъ чувствительныхъ клѣточекъ. При сгибаніи волоска наиболѣе энергичную деформацію будетъ испытывать протоплазма, выстилающая изнутри вдавленія въ стѣнкахъ этихъ клѣточекъ; она и является, повидимому, мѣстомъ воспріятія раздраженій. Въ непосредственной связи съ вопросомъ объ органахъ чувствъ стоитъ вопросъ о существованіи приспособленій для передачи раздраженія по тѣлу растенія. Такая передача во многихъ случаяхъ является несомнѣннымъ фактомъ, подтвержденнымъ экспериментальными изслѣдованіями (см. «Фототропизмъ»). До послѣдняго времени путями передачи раздраженій считали лишь «плазмодесмы», тончайшія плазматическія нити, проходящія сквозь толщу оболочки сосѣднихъ клѣточекъ и соединяющія непосредственно живые протопласты ихъ. И лишь сравнительно недавно Б. Нѣмецомъ была сдѣлана попытка указать спеціальныя приспособленія для передачи раздраженій по растенію. Изучая распространеніе «травматропной» реакціи (въ отвѣтъ на пораненіе) въ кончикѣ корня, Нѣмецъ замѣтилъ внутри опредѣленныхъ клѣточекъ тонкія волоконца, идущія отъ одного конца клѣтки, параллельно ея длинной оси, до другого конца (см. рис. 1—6 на таблицѣ). Волоконца эти въ сосѣднихъ клѣткахъ довольно точно соотвѣтствуютъ одно другому, являясь какъ бы продолженіемъ другъ друга. Ясно различимы они именно въ томъ участкѣ корня, по которому, согласно современнымъ воззрѣніямъ, происходитъ передача геотропическихъ раздраженій отъ «чувствующей» къ «двигательной» зонѣ корня. Съ другой стороны и распространеніе травматропной реакціи по корню оказалось зависимымъ отъ цѣлости этихъ волоконецъ. Всѣ эти доводы заставили Нѣмеца предположить, что мы имѣемъ здѣсь дѣло съ приспособленіями для болѣе совершенной и болѣе быстрой передачи раздраженія по клѣткѣ. Что же касается передачи его отъ одной клѣтки къ другой, то Нѣмецъ склоненъ приписывать его плазмодесмамъ, такъ какъ констатировать прохожденіе своихъ волоконецъ сквозь оболочку Нѣмецу не удалось. Схема строенія проводящей раздраженія цѣпи клѣтокъ изображена на рис. 6. Волоконца эти обнаруживаютъ нѣкоторое тяготѣніе къ клѣточному ядру; они либо оплетаютъ его (рис. 2), либо ядро, принимая лопастную форму, охватываетъ волоконца своими лопастями (рис. 4 и 5). Дѣйствительное существованіе такихъ волоконецъ было вскорѣ подтверждено другими изслѣдователями, истинное же назначеніе ихъ является все же весьма спорнымъ.

В. Арнольдовскій.

Чугаевъ (Левъ Александровичъ) — химикъ и бактеріологъ (род. въ 1873 г.); обучался въ 1-мъ московск. кадетскомъ корпусѣ, гдѣ окончилъ курсъ въ 1889 г. Среднее образованіе окончилъ въ слѣдующемъ году въ IV московской гимназіи. Высшее образованіе получилъ въ московскомъ унив. по естественному отдѣленію физико-математическаго факультета, который окончилъ въ 1895 г. Съ 1903 по 1904 г. состоялъ на службѣ въ качествѣ помощника прозектора при бактеріологическомъ институтѣ въ московскомъ унив., гдѣ все время завѣдывалъ химической лабораторіей института. Съ 1904 г. состоитъ профессоромъ въ Имп. московск. техническомъ училищѣ, а съ 1908 г. приватъ-доцентомъ московскаго унив. Въ 1903 г. защитилъ магистерскую диссертацію подъ заглавіемъ: «Изслѣдованія въ области терпеновъ и камфоры», а въ 1906 г. докторскую диссертацію: «Изслѣдованія въ области комплексныхъ соединеній». До настоящаго времени (мартъ 1907 г.) Ч. напечаталъ болѣе 50 статей и отдѣльныхъ сочиненій по различнымъ вопросамъ химіи и бактеріологіи. Главными темами научныхъ изслѣдованій Ч. были: a) оптическая дѣятельность органическихъ соединеній, b) химія терпеновъ и камфоры и c) комплексныя соединенія.

Чугунныя издѣлія — см. Чугунъ.

Чугунъ — см. Бѣлый чугунъ, Ковкій чугунъ, Литейный чугунъ, Литейное производство, Марганецъ, Чугунъ жесткій, Чугунъ закаленный.

Чугунъ зеркальный — см. Бѣлый чугунъ и Марганецъ.

Чугунъ коксовый, сѣрый — см. Литейный чугунъ.

Чуди (Гуго) — нѣмецкій историкъ искусства (род. въ 1851 г.), сынъ естествоиспытателя Іог. Іак. Ч. (т. XXXIX, 11), съ 1896 г. директоръ берлинской національной галлереи. Ч. написалъ текстъ къ изданію «Landes Gemäldegalerie zu Budapest» (1883—1886; вмѣстѣ съ Пульскимъ), «Gemäldegalerie der kaiserl. Eremitage in Petersburg» (1896) и «Böcklins Werke in der Nationalgalerie in Berlin» (1901) и много работъ объ итальянскомъ ренессансѣ и старонидерландской живописи.

Чума водяная—такъ называется завезенное въ Европу изъ Америки водяное растеніе Elodea canadensis. Развиваясь необычайно быстро, Ч. водяная нерѣдко чуть не сплошь заполняетъ водяные бассейны, вытѣсняя изъ нихъ прежнюю растительность; отсюда ея характерное названіе. Ч. водяная интересна тѣмъ, что размноженіе ея происходитъ исключительно вегетативнымъ путемъ. У насъ имѣются лишь женскіе экземпляры этого растенія, почему образованіе сѣмянъ невозможно. Зато небольшіе отрѣзки стебля, попавъ въ благопріятныя условія существованія, быстро разрастаются и обильно вѣтвятся. Нетребовательность Ч. водяной дѣлаетъ ее однимъ изъ любимыхъ обитателей

нашихъ акваріумовъ, гдѣ она хорошо перезимовываетъ. Растеніе это является также однимъ изъ наиболѣе цѣнныхъ въ лабораторной учебной практикѣ. На ея прозрачныхъ листочкахъ прекрасно видна въ клѣткахъ ротація (см. выше) протоплазмы, которая черезъ ½ часа — 1 часъ послѣ того какъ листочекъ оторванъ, обыкновенно уже происходитъ весьма энергично. Точно также весьма пригодна Ч. водяная для ряда другихъ физіологическихъ опытовъ. *В. Арц.*

Чупровъ (Александръ Александровичъ) —статистикъ, сынъ А. И. Чупрова (XXXIX, 61). Род. въ 1874 г. Окончилъ курсъ московскаго университета по математическому факультету. Нѣсколько лѣтъ занимался общественными науками въ университетахъ берлинскомъ и страсбургскомъ. Въ 1901 г. получилъ въ страсбургскомъ университетѣ степень доктора. По сдачѣ въ 1902 г. магистерскаго экзамена по политической экономіи и статистикѣ при юридическомъ факультетѣ московскаго университета, приглашенъ доцентомъ статистики въ спб. политехническій институтъ. Главные его труды: «Die Feldgemeinschaft, eine morphologische Studie» (Страсбургъ, 1902); «Die Aufgaben der Theorie der Statistik» («Jahrb. für Gesetzgeb., Verw. etc.», 1905); «Statistik als Wissenschaft» («Archiv für Sozialwiss.», 1906); «Нравственная статистика» (въ настоящемъ «Энциклопедическомъ Словарѣ»); «Общинное землевладѣніе» (въ сборникѣ «Нужды деревни», т. II).

Чурай (Маруся [Марья] Гордѣевна)— слагательница малороссійскихъ пѣсенъ. Жила въ половинѣ XVII-го вѣка. Изъ пѣсенъ, ей приписываемыхъ, наиболѣе извѣстны: «Віютъ вітры, віютъ буйни», «Ой, не ходы, Грицю, на вечерници»; «Грицю, Грицю, до работы! Въ Грица порваны чоботы»; «Сидыть голубь на берези, голубка на вишни»; «Засвисталы козаченьки въ походъ съ полуночи»; «Катылыся возы съ горя, да въ долині сталы». Ср. кн. А. А. Шаховской, «Маруся, малороссійская Сафо» (1 т. сборника «Сто русскихъ литераторовъ», СПб., 1839); кн. Н. Н. Голицынъ, «Біографическій словарь русскихъ писательницъ» (СПб., 1889); «Сочиненія Б. Бѣлинскаго» (т. III, М., 1859).

Чуриловскій (Николай Фавстовичъ)— современный ученый. Род. въ 1862 г., окончилъ курсъ въ спб. духовной академіи. Дѣятельность его распредѣляется по тремъ учрежденіямъ: спб. синодальной типографіи, архиву мин-ства нар. просв. и археографич. коммиссіи того же мин-ства.—По должности справщика синодальной типографіи, онъ наблюдаетъ за исправностью и точностью текста книгъ Св. Писанія и богослужебныхъ, издаваемыхъ св. синодомъ; нѣкоторыя изъ послѣднихъ напечатаны по планамъ, составленнымъ Ч. По архиву министерства народнаго просвѣщенія Ч. издалъ первые два тома «Сборника матеріаловъ по исторіи просвѣщенія въ Россіи» (1893 и 1897). По археографической коммиссіи министерства народнаго просвѣщенія онъ составилъ «Описаніе документовъ собранія Ходоровича» (XIII выпускъ «Лѣтописи занятій» коммиссіи, 1901, и отд.). Въ XII выпускѣ «Лѣтописи занятій» (1901 г.) помѣщенъ рядъ докладовъ Ч. по научнымъ вопросамъ.

Чухнинъ (Григорій Павловичъ) — русскій администраторъ и морякъ, род. въ 1848 г. Съ 1902 по 1904 г. былъ начальникомъ Николаевской морской академіи; въ апр. 1904 г. назначенъ главнокомандующимъ черноморскаго флота и портовъ Чернаго моря. Неудачное покушеніе на его жизнь заставило его окружить себя особенной охраной. Тѣмъ не менѣе 28 іюня 1906 г. онъ былъ убитъ какимъ-то матросомъ, который успѣлъ скрыться.

Чэгрынъ-дуброва — мст. Полтавской губ., Кременчугскаго у., на р. Сулѣ, въ 51 в. отъ у. г. 680 жит. 2 школы, 2 ярмарки.

***Чэмберленъ** (Houston Stewart Chamberlain)—нѣмецкій писатель. Успѣхъ скандала имѣли его книги: «Явленіе Христа» (русск. перев., изд. 3, СПб., 1907) и «Евреи» (русск. пер., 2 изд., СПб., 1907), къ которымъ примыкаетъ еще «Indoarische Weltanschauung» (Б., 1904). Въ нихъ проводится идея, что семиты представляютъ низшую расу и что І. Христосъ не былъ евреемъ ни по крови, ни по міросозерцанію. *В. В—въ.*

***Чэмберленъ** (Джозефъ Chamberlain)— великобританскій политическій дѣятель. Послѣ возвращенія въ мартѣ 1903 г. изъ своей поѣздки въ Южную Африку Ч. началъ дѣятельно подготовлять осуществленіе своего давнишняго плана — таможеннаго союза Великобританіи и колоній, но встрѣтилъ препятствія въ самомъ кабинетѣ и 9 сент. 1903 г. сложилъ съ себя званіе министра. Кабинетъ былъ преобразованъ (см. Великобританія, Доп. I, 386), и Ч. перешелъ въ ряды депутатовъ, поддерживавшихъ правительство (въ рядахъ котораго видную роль началъ играть его сынъ; см. ниже). Во время избирательной кампаніи въ янв. 1906 г. Ч. велъ дѣятельную агитацію за консерваторовъ; въ это время онъ опубликовалъ свою таможенную программу, въ которой были намѣчены ставки, весьма высокія, на ввозимый изъ-за границы (не изъ колоній) хлѣбъ, мясо, молочные продукты, фабрикаты. Самъ Ч. былъ выбранъ въ палату общинъ, но общій результатъ выборовъ нанесъ непоправимый ударъ престижу Ч. и его планамъ. Ч. выпустилъ книгу: «Imperial Union and Tariff reform» (Л., 1903); съ его предисловіемъ появилась книга Vince, «Imperial reciprocity. A study in fiscal policy» (Л., 1903); въ его защиту—Vince, «Mr. Chamberlains proposals» (Л., 1903). Біографіи Ч. выпустили Marris (Л., 1900) и Pedder (Л., 1902). *В. В—въ.*

***Чэмберленъ** (Остинъ Chamberlain)— сынъ предыдущаго, великобританскій политическій дѣятель. Въ сент. 1903 г., когда отецъ его вышелъ изъ кабинета, остался въ немъ и даже перемѣнилъ малозначительный постъ лорда адмиралтейства на весьма вліятельный канцлера казначейства. Ч. былъ въ кабинетѣ защитникомъ плановъ своего отца, но не былъ въ состояніи направить ихъ по желательной для него дорогѣ. Вышелъ въ отставку въ дек. 1905 г. вмѣстѣ со всѣмъ кабинетомъ. Переизбранъ въ палату общинъ въ янв. 1906 г. *В. В—въ.*

Чичеринъ (Борисъ Николаевичъ)—юристъ-философъ: ум. 3 февр. 1904 г. Ср. П. Шереметевъ, «Памяти Бориса Николаевича Чичерина» (М., 1905).

Чицалка—см. Горное дѣло (IX, 239).

Чрепъ—см. Соль поваренная (XXX, 831).

Чувствъ органы у растеній. — За послѣднее время въ физіологіи растеній чрезвычайно важную роль стало играть изученіе явленій раздражимости растительнаго организма. Такъ корни реагируютъ уже геотропическими искривленіями на воздѣйствіе центробѣжной силы въ 0,001 грамма. Стебли нѣкоторыхъ растеній (Lepidium sativum, Lunaria biennis и др.) производятъ еще фототропическія искривленія, когда яркость односторонне падающаго свѣта понижается до 0,0003 нормальной свѣчи. Наконецъ, не менѣе тонка и «осязательная» чувствительность нѣкоторыхъ растеній. Такъ, усикъ тыквеннаго растенія Sicyos angulatus замѣтно изгибается еще, если на него повѣсить хлопчатобумажное волокно вѣсомъ въ 0,00025 миллиграмма. Въ связи съ общей дифференцировкой тканей высшаго растенія, такая тонкая чувствительность естественно заставляетъ предполагать, что въ тѣлѣ этихъ растеній существуютъ особыя приспособленія для воспріятія различнаго рода раздраженій. Эти приспособленія, получившія и у растеній названіе «органовъ чувствъ», найдены уже въ цѣломъ рядѣ случаевъ. Въ статьяхъ «Статоцисты у растеній» и «Фототропизмъ» (въ этомъ же полутомѣ) описаны тѣ «органы чувствъ», которые служатъ у растенія для воспріятія геотропическихъ и свѣтовыхъ раздраженій; здѣсь остается изложить лишь добытыя наукой данныя объ «органахъ воспріятія механическихъ раздраженій», которые именуются также часто «органами осязанія». Цѣлый рядъ растеній реагируетъ болѣе или менѣе энергично на механическія раздраженія. Кромѣ упомянутаго выше закручиванія усиковъ вьющихся растеній, наиболѣе извѣстными примѣрами такой раздражимости являются движенія мимозы, мухоловки, росянки и другихъ растеній. Во многихъ случаяхъ тонкая чувствительность этихъ растеній зависитъ, по крайней мѣрѣ отчасти, отъ наличности «органовъ осязанія». Идея устройства этихъ органовъ сводится къ тому, чтобы при помощи какихъ-либо приспособленій сдѣлать протоплазму чувствительной клѣточки легко доступной для механическихъ воздѣйствій извнѣ. Но растительныя клѣточки одѣты оболочкой; особенно толста обыкновенно бываетъ наружная оболочка клѣточекъ кожицы, соприкасающаяся съ внѣшнимъ міромъ, такъ какъ оболочка эта беретъ на себя защиту растенія и отъ механическихъ поврежденій и отъ испаренія. Такимъ образомъ защитныя функціи кожицы стоятъ въ прямомъ противорѣчіи съ осязательной ея функціей. Въ наиболѣе примитивныхъ случаяхъ выходъ изъ этого противорѣчія осуществляется игнорированіемъ защитныхъ функцій: наружная стѣнка клѣточной оболочки кожицы оказывается сплошь тонкой, какъ это наблюдается, напримѣръ, на усикахъ многихъ растеній. Осязательныя клѣточки другихъ усиковъ уже болѣе удачно совмѣщаютъ защитныя функціи кожицы съ тонкой «осязательной» чувствительностью ея клѣточекъ. Достигается это тѣмъ, что не вся оболочка клѣтки остается тонкой, а лишь небольшой ея участокъ, именуемый «осязательной порой» (см. рис. 1, *A* и *B*). Сквозь толщу оболочки отъ поры идетъ внутрь клѣтки съуживающійся каналъ. Благодаря тонкости оболочки, надъ поровымъ каналомъ протоплазма, выполняющая его, весьма легко подвергается деформаціямъ при прикосновеніи къ усику. Какъ на приспособленіе, увеличивающее рѣзкость этихъ деформацій, надо смотрѣть на маленькіе кристаллики щавелевокальціевой соли, встрѣчающіеся нерѣдко въ поровомъ каналѣ такихъ клѣтокъ (см. рис. 1, *B*). Далѣе, у различныхъ энтомофильныхъ растеній, цвѣточные органы которыхъ способны производить активныя движенія, имѣются разнообразно устроенные «осязательные волоски». Въ простѣйшихъ случаяхъ это сосочки (см. рис. 1, *C*), оболочка которыхъ

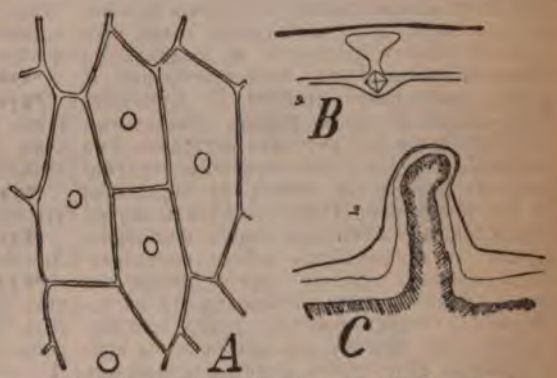

Рис. 1. *A*—«осязательныя поры» въ кожицѣ тыквеннаго усика, видъ сверху. *B*—одна такая пора въ поперечномъ разрѣзѣ при большемъ увеличеніи. *C*—«осязательный сосочекъ», оболочка котораго тонка на верхушкѣ.

очень тонка на верхушкѣ, представляя мѣсто воспріятія механическихъ раздраженій. Въ другихъ случаяхъ остается тонкимъ лишь узенькій участокъ оболочки, опоясывающій основаніе волоска. Этотъ узенькій участокъ является какъ бы шарниромъ, вокругъ котораго сгибается волосокъ; верхняя же часть волоска, лишенная гибкости благодаря толщинѣ своей оболочки, играетъ роль рычага, улавливающаго прикосновенія и передающаго ихъ воспринимающему участку протоплазмы. Такія приспособленія Габерландтъ назвалъ стимуляторами. У мимозы и у насѣкомоядныхъ растеній «органы осязанія» представляютъ собою точно также волоски, но устроены они сложнѣе. Такъ у мимозы (см. рис. 7 на приложенной таблицѣ) «осязательный волосокъ» состоитъ изъ длинной щетинки—сти-

мулятора, составленной изъ многихъ толстостѣнныхъ клѣточекъ. У основанія щетинки лежитъ группа тонкостѣнныхъ клѣточекъ, расположенная на подобіе пробки подъ пластинкой пробочнаго пресса. Каждое движеніе, сообщенное стимулятору, тотчасъ же передается группѣ чувствительныхъ клѣточекъ. Наконецъ, на рис. 8 изображенъ наиболѣе сложный осязательный волосокъ у растеній, именно «осязательная щетинка» Венериной мухоловки. Шарниръ, около котораго сгибается щетинка, имѣетъ видъ кольцевого желобка, опоясывающаго щетинку недалеко отъ ея основанія. Желобокъ этотъ образованъ вдавленіями въ наружныхъ стѣнкахъ одного слоя крупныхъ чувствительныхъ клѣточекъ. При сгибаніи волоска наиболѣе энергичную деформацію будетъ испытывать протоплазма, выстилающая изнутри вдавленія въ стѣнкахъ этихъ клѣточекъ; она и является, повидимому, мѣстомъ воспріятія раздраженій. Въ непосредственной связи съ вопросомъ объ органахъ чувствъ стоитъ вопросъ о существованіи приспособленій для передачи раздраженія по тѣлу растенія. Такая передача во многихъ случаяхъ является несомнѣннымъ фактомъ, подтвержденнымъ экспериментальными изслѣдованіями (см. «Фототропизмъ»). До послѣдняго времени путями передачи раздраженій считали лишь «плазмодесмы», тончайшія плазматическія нити, проходящія сквозь толщу оболочки сосѣднихъ клѣточекъ и соединяющія непосредственно живые протопласты ихъ. И лишь сравнительно недавно Б. Нѣмецомъ была сдѣлана попытка указать спеціальныя приспособленія для передачи раздраженій по растенію. Изучая распространеніе «травматропной» реакціи (въ отвѣтъ на пораненіе) въ кончикѣ корня, Нѣмецъ замѣтилъ внутри опредѣленныхъ клѣточекъ тонкія волоконца, идущія отъ одного конца клѣтки, параллельно ея длинной оси, до другого конца (см. рис. 1—6 на таблицѣ). Волоконца эти въ сосѣднихъ клѣткахъ довольно точно соотвѣтствуютъ одно другому, являясь какъ бы продолженіемъ другъ друга. Ясно различимы они именно въ томъ участкѣ корня, по которому, согласно современнымъ воззрѣніямъ, происходитъ передача геотропическихъ раздраженій отъ «чувствующей» къ «двигательной» зонѣ корня. Съ другой стороны и распространеніе травматропной реакціи по корню оказалось зависимымъ отъ цѣлости этихъ волоконецъ. Всѣ эти доводы заставили Нѣмеца предположить, что мы имѣемъ здѣсь дѣло съ приспособленіями для болѣе совершенной и болѣе быстрой передачи раздраженія по клѣткѣ. Что же касается передачи его отъ одной клѣтки къ другой, то Нѣмецъ склоненъ приписывать его плазмодесмамъ, такъ какъ констатировать прохожденіе своихъ волоконецъ сквозь оболочку Нѣмецу не удалось. Схема строенія проводящей раздраженія цѣпи клѣтокъ изображена на рис. 6. Волоконца эти обнаруживаютъ нѣкоторое тяготѣніе къ клѣточному ядру; они либо оплетаютъ его (рис. 2), либо ядро, принимая лопастную форму, охватываетъ волоконца своими лопастями (рис. 4 и 5). Дѣйствительное существованіе такихъ волоконецъ было вскорѣ подтверждено другими изслѣдователями, истинное же назначеніе ихъ является все же весьма спорнымъ.

В. Арцыховскій.

Чугаевъ (Левъ Александровичъ) — химикъ и бактеріологъ (род. въ 1873 г.); обучался въ 1-мъ московск. кадетскомъ корпусѣ, гдѣ окончилъ курсъ въ 1889 г. Среднее образованіе окончилъ въ слѣдующемъ году въ IV московской гимназіи. Высшее образованіе получилъ въ московскомъ унив. по естественному отдѣленію физико-математическаго факультета, который окончилъ въ 1895 г. Съ 1903 по 1904 г. состоялъ на службѣ въ качествѣ помощника прозектора при бактеріологическомъ институтѣ въ московскомъ унив., гдѣ все время завѣдывалъ химической лабораторіей института. Съ 1904 г. состоитъ профессоромъ въ Имп. московск. техническомъ училищѣ, а съ 1906 г. приватъ-доцентомъ московскаго унив. Въ 1903 г. защитилъ магистерскую диссертацію подъ заглавіемъ: «Изслѣдованія въ области терпеновъ и камфоры», а въ 1906 г. докторскую диссертацію: «Изслѣдованія въ области комплексныхъ соединеній». До настоящаго времени (мартъ 1907 г.) Ч. напечаталъ болѣе 50 статей и отдѣльныхъ сочиненій по различнымъ вопросамъ химіи и бактеріологіи. Главными темами научныхъ изслѣдованій Ч. были: a) оптическая дѣятельность органическихъ соединеній, b) химія терпеновъ и камфоры и c) комплексныя соединенія.

Чугунныя издѣлія — см. Чугунъ.

Чугунъ — см. Бѣлый чугунъ, Ковкій чугунъ, Литейный чугунъ, Литейное производство, Марганецъ, Чугунъ жесткій, Чугунъ закаленный.

Чугунъ зеркальный — см. Бѣлый чугунъ и Марганецъ.

Чугунъ кокосовый, сѣрый — см. Литейный чугунъ.

Чуди (Гуго) — нѣмецкій историкъ искусства (род. въ 1851 г.), сынъ естествоиспытателя Іог. Іак. Ч. (т. XXXIX, 11), съ 1896 г. директоръ берлинской національной галлереи. Ч. написалъ текстъ къ изданію «Landes Gemäldegalerie zu Budapest» (1883—1886; вмѣстѣ съ Пульскимъ), «Gemäldegalerie der kaiserl. Eremitage in Petersburg» (1896) и «Böcklins Werke in der Nationalgalerie in Berlin» (1901) и много работъ объ итальянскомъ ренессансѣ и старонидерландской живописи.

Чума водяная—такъ называется завезенное въ Европу изъ Америки водяное растеніе Elodea canadensis. Развиваясь необычайно быстро, Ч. водяная нерѣдко чуть не сплошь заполняетъ водяные бассейны, вытѣсняя изъ нихъ прежнюю растительность; отсюда ея характерное названіе. Ч. водяная интересна тѣмъ, что размноженіе ея происходитъ исключительно вегетативнымъ путемъ. У насъ имѣются лишь женскіе экземпляры этого растенія, почему образованіе сѣмянъ невозможно. Зато небольшіе отрѣзки стебля, попавъ въ благопріятныя условія существованія, быстро разростаются и обильно вѣтвятся. Нетребовательность Ч. водяной дѣлаетъ ее однимъ изъ любимыхъ обитателей

нашихъ акваріумовъ, гдѣ она хорошо перезимовываетъ. Растеніе это является также однимъ изъ наиболѣе цѣнныхъ въ лабораторной учебной практикѣ. На ея прозрачныхъ листочкахъ прекрасно видна въ клѣткахъ ротація (см. выше) протоплазмы, которая черезъ $^1/_2$ часа — 1 часъ послѣ того какъ листочекъ оторванъ, обыкновенно уже происходитъ весьма энергично. Точно также весьма пригодна Ч. водяная для ряда другихъ физіологическихъ опытовъ. *В. Арц.*

Чупровъ (Александръ Александровичъ) —статистикъ, сынъ А. И. Чупрова (XXXIX, 61). Род. въ 1874 г. Окончилъ курсъ московскаго университета по математическому факультету. Нѣсколько лѣтъ занимался общественными науками въ университетахъ берлинскомъ и страсбургскомъ. Въ 1901 г. получилъ въ страсбургскомъ университетѣ степень доктора. По сдачѣ въ 1902 г. магистерскаго экзамена по политической экономіи и статистикѣ при юридическомъ факультетѣ московскаго университета, приглашенъ доцентомъ статистики въ спб. политехническій институтъ. Главные его труды: «Die Feldgemeinschaft, eine morphologische Studie» (Страсбургъ, 1902); «Die Aufgaben der Theorie der Statistik» («Jahrb. für Gesetzgeb., Verw. etc.», 1905); «Statistik als Wissenschaft» («Archiv für Sozialwiss.», 1906); «Нравственная статистика» (въ настоящемъ «Энциклопедическомъ Словарѣ»); «Общинное землевладѣніе» (въ сборникѣ «Нужды деревни», т. II).

Чурай (Маруся [Марья] Гордѣевна)— слагательница малороссійскихъ пѣсенъ. Жила въ половинѣ XVII-го вѣка. Изъ пѣсенъ, ей приписываемыхъ, наиболѣе извѣстны: «Віютъ вітры, віютъ буйни», «Ой, не ходы, Грицю, на вечериці»; «Грицю, Грицю, до работы! Въ Грица порваны чоботы»; «Сидыть голубь на берези, голубка на вишни»; «Засвисталы козаченьки въ походъ съ полуночи»; «Катылыся возы съ горя, да въ долині сталы». Ср. кн. А. А. Шаховской, «Маруся, малороссійская Сафо» (1 т. сборника «Сто русскихъ литераторовъ», СПб., 1839); кн. Н. Н. Голицынъ, «Біографическій словарь русскихъ писательницъ» (СПб., 1889); «Сочиненія Б. Бѣлинскаго» (т. III, М., 1859).

Чуриловскій (Николай Фавстовичъ)— современный ученый. Род. въ 1862 г., окончилъ курсъ въ спб. духовной академіи. Дѣятельность его распредѣляется по тремъ учрежденіямъ: спб. синодальной типографіи, архиву мин-ства нар. просв. и археографич. коммиссіи того же мин-ства.—По должности справщика синодальной типографіи, онъ наблюдаетъ за исправностью и точностью текста книгъ Св. Писанія и богослужебныхъ, издаваемыхъ св. синодомъ; нѣкоторыя изъ послѣднихъ напечатаны по планамъ, составленнымъ Ч. По архиву министерства народнаго просвѣщенія Ч. издалъ первые два тома «Сборника матеріаловъ по исторіи просвѣщенія въ Россіи» (1893 и 1897). По археографической коммиссіи министерства народнаго просвѣщенія онъ составилъ «Описаніе документовъ собранія Ходоровича» (XIII выпускъ «Лѣтописи занятій» коммиссіи, 1901, и отд.). Въ XII выпускѣ «Лѣтописи занятій» (1901 г.) помѣщенъ рядъ докладовъ Ч. по научнымъ вопросамъ.

Чухнинъ (Григорій Павловичъ) — русскій администраторъ и морякъ, род. въ 1848 г. Съ 1902 по 1904 г. былъ начальникомъ Николаевской морской академіи; въ апр. 1904 г. назначенъ главнокомандующимъ черноморскаго флота и портовъ Чернаго моря. Неудачное покушеніе на его жизнь заставило его окружить себя особенной охраной. Тѣмъ не менѣе 28 іюня 1906 г. онъ былъ убитъ какимъ-то матросомъ, который успѣлъ скрыться.

Чэгрын-дуброва — мст. Полтавской губ., Кременчугскаго у., на р. Сулѣ, въ 51 в. отъ у. г. 680 жит. 2 школы, 2 ярмарки.

***Чэмберленъ** (Houston Stewart Chamberlain)—нѣмецкій писатель. Успѣхъ скандала имѣли его книги: «Явленіе Христа» (русск. перев., изд. 3, СПб., 1907) и «Евреи» (русск. пер., 2 изд., СПб., 1907), къ которымъ примыкаетъ еще «Indoarische Weltanschauung» (Б., 1904). Въ нихъ проводится идея, что семиты представляютъ низшую расу и что І. Христосъ не былъ евреемъ ни по крови, ни по міросозерцанію. *В. В—въ.*

***Чэмберленъ** (Джозефъ Chamberlain)— великобританскій политическій дѣятель. Послѣ возвращенія въ мартѣ 1903 г. изъ своей поѣздки въ Южную Африку Ч. началъ дѣятельно подготовлять осуществленіе своего давнишняго плана — таможеннаго союза Великобританіи и колоній, но встрѣтилъ препятствія въ самомъ кабинетѣ и 9 сент. 1903 г. сложилъ съ себя званіе министра. Кабинетъ былъ преобразованъ (см. Великобританія, Доп. I, 386), и Ч. перешелъ въ ряды депутатовъ, поддерживавшихъ правительство (въ рядахъ котораго видную роль началъ играть его сынъ; см. ниже). Во время избирательной кампаніи въ янв. 1906 г. Ч. велъ дѣятельную агитацію за консерваторовъ; въ это время онъ опубликовалъ свою таможенную программу, въ которой были намѣчены ставки, весьма высокія, на ввозимый изъ-за границы (не изъ колоній) хлѣбъ, мясо, молочные продукты, фабрикаты. Самъ Ч. былъ выбранъ въ палату общинъ, но общій результатъ выборовъ нанесъ непоправимый ударъ престижу Ч. и его планамъ. Ч. выпустилъ книгу: «Imperial Union and Tariff reform» (Л., 1903); съ его предисловіемъ появилась книга Vince, «Imperial reciprocity. A study in fiscal policy» (Л., 1903); въ его защиту—Vince, «Mr. Chamberlains proposals» (Л., 1903). Біографіи Ч. выпустили Marris (Л., 1900) и Pedder (Л., 1902). *В. В—въ.*

***Чэмберленъ** (Остинъ Chamberlain)— сынъ предыдущаго, великобританскій политическій дѣятель. Въ сент. 1903 г., когда отецъ его вышелъ изъ кабинета, остался въ немъ и даже перемѣнилъ малозначительный постъ лорда адмиралтейства на весьма вліятельный канцлера казначейства. Ч. былъ въ кабинетѣ защитникомъ плановъ своего отца, но не былъ въ состояніи направить ихъ по желательной для него дорогѣ. Вышелъ въ отставку въ дек. 1905 г. вмѣстѣ со всѣмъ кабинетомъ. Переизбранъ въ палату общинъ въ янв. 1906 г. *В. В—въ.*

Ш.

Шаблинскій (Іосифъ, ум. 1872)—композиторъ. Пріобрѣлъ извѣстность импровизаціями на волторнѣ и віолончели. Написалъ, между прочимъ, романсы: «Hortensia» и «La religieuse du couvent».

Шабранскій (Абрамъ-Іосифъ, ум. въ 1882 г.) — польскій писатель, переводчикъ «Нибелунговъ», авторъ «Исторіи нѣмецкой литературы XVIII в.» (Варшава, 1876).

***Шаваннъ** (Joseph Chavanne) — географъ и путешественникъ: ум. въ 1902 г.

Шани-кале—вершина въ восточ. части главн. Кавказскаго хр. (Дагестанскій Кавказъ), выс. въ 11314 фт. надъ ур. моря.

Шапинъ (Антоній Францевичъ, ум. въ 1842 г.)—астрономъ; образованіе получилъ въ учительской семинаріи при виленскомъ унив. или въ педагогическомъ институтѣ. Въ 1817 г. получилъ степень магистра философіи и былъ опредѣленъ въ помощники при виленской астрономической обсерваторіи, гдѣ и прослужилъ 7 лѣтъ и преподавалъ въ виленскомъ университетѣ сначала астрономію, а затѣмъ геодезію и топографію. По закрытіи виленскаго унив., Ш. въ 1834 г. назначенъ адъюнктомъ харьковскаго унив., а въ слѣдующемъ году — ординарнымъ профессоромъ того же унив. по каѳедрѣ астрономіи. Напечаталъ: «Обозрѣніе важнѣйшихъ астрономическихъ и геодезическихъ способовъ, служащихъ къ опредѣленію фигуры земли» (Харьк., 1837); «О собственномъ движеніи звѣздъ» («Журн. Мин. Нар. Просв.», ч. XVIII); «О аберраціи, годичномъ параллаксѣ и собственномъ движеніи звѣздъ» (Харьковъ, 1840); «Краткое историческое обозрѣніе астрономіи» («Журналъ Министерства Народнаго Просвѣщенія», ч. XXXIV); «Каталогъ астрономическихъ инструментовъ харьковскаго унив.» (Харьковъ, 1840).

Шагуна (Андрей Saguna, баронъ)—дѣятель возрожденія румынъ въ Трансильваніи, архіепископъ православныхъ румынъ южной Венгріи и канонистъ (1809—1873). Онъ заботился о поднятіи культурнаго уровня духовенства, о реформѣ образованія и воспитанія въ духовныхъ учебныхъ заведеніяхъ; основалъ епархіальную типографію и газету «Telegraful român» (1853); стремился къ соединенію подъ однимъ управленіемъ западныхъ и восточныхъ областей съ румынскимъ населеніемъ. Какъ писатель, Ш. извѣстенъ трудами «Istoria bisericeascâ» (1860), «Compendiu de dreptul canonic» (1868; нѣмецкій переводъ [«Compendium des canonischen Rechts»] изданъ въ Германштадтѣ въ 1868 г.; русскій переводъ [съ нѣмецкаго] напечатанъ въ «Христіанскомъ Чтеніи» [1870, I, II; 1871, I, II; 1872, I, II и III], подъ заглавіемъ: «Краткое изложеніе каноническаго права единой, святой, соборной и апостольской церкви»), «Enchiridion» (1871) и мн. др.

Шаиняну (Лазарь Saineanu) — румынскій лингвистъ и этнографъ, изъ еврейской семьи. Род. въ 1859 г.; живетъ въ Парижѣ. Изъ трудовъ Ш. извѣстны изслѣдованія о турецкихъ элементахъ въ рум. яз. (1885), «Incercare asupra semasiologiei limbei române» (1887), нѣсколько словарей, грамматикъ и хрестоматій по новѣйшей литературѣ, «Istoria filologiei române» (1892 и 95), «Basmele române» (1895), «Studii folklorice» (1896), «Influenţa orientală asupra limbei şi culturei române» (1900). Ш. принадлежитъ къ неолингвистической школѣ.

Шакалъ большой (Canis [Lupus] anthus)—см. Африканскій волкъ.

Шакша, *шакшеваніе* — см. Кожевенное производство (XV, 569), Лайка (XVII, 255).

Шакѣевъ (Евгеній Александровичъ, 1839—1899) — судебный дѣятель и писатель. Въ 1866 г. Ш. въ спб. уѣздномъ земскомъ собраніи былъ избранъ первымъ въ участковые мировые судьи; позже былъ въ теченіе 28 лѣтъ непремѣннымъ членомъ и предсѣдателемъ съѣзда мировыхъ судей, членомъ училищнаго совѣта, попечителемъ народныхъ школъ и пр. Участвовалъ въ трудахъ губ. земской комиссіи «для изслѣдованія условій, вредно вліяющихъ на экономическое населеніе СПб. губерніи»; въ двор. собраніи СПб. губ. возбудилъ въ 1881 г. вопросъ о прекращеніи административной высылки. Его статьи помѣщались въ «Вѣстникѣ Европы», «Голосѣ», «Порядкѣ» и др. изд.

***Шаламе** (Жанъ-Мари-Артюръ Chalamet)—французскій государственный дѣятель: ум. въ 1896 г.

Шалашниковъ (Александръ Петровичъ, 1857—1890) — бактеріологъ; окончилъ курсъ въ харьковскомъ ветеринарномъ институтѣ въ 1882 г. и вскорѣ сдѣлался ассистентомъ проф. Л. С. Ценковскаго и его ближайшимъ сотрудникомъ по прививанію предохранительныхъ вакцинъ сибирской язвы стадамъ овецъ въ Херсонской и Таврической губерніяхъ. Гл. трудъ Ш.: «Изслѣдованіе надъ кровопаразитизмомъ холоднокровныхъ животныхъ» (диссерт. на степ. магистра ветерин. наукъ; напеч. въ «Арх. Ветер. Наукъ», 1888 и въ I т. «Сборн. Трудовъ Харьк. Вет. Инст.»,

1887). Во 2 т. «Сборника Трудовъ Харьк. Вет. Инст.» (1888) помѣщена также его статья: «Очеркъ работъ проф. Ценковскаго по предохранительнымъ прививкамъ сибирской язвы», заключающая въ себѣ обстоятельную обработку данныхъ о результатахъ предохранительныхъ прививокъ Anthrax'а на югѣ Россіи. Горячій сторонникъ предохранительныхъ прививокъ, Ш. старался популяризировать его среди сельскихъ хозяевъ, для чего дѣлалъ доклады въ харьковск. общ. сельск. хозяйства. Въ послѣднее время Ш. завѣдывалъ бактеріологической лабораторіей харьк. ветерин. института. Ср. Н. К. Срединскій, «Памяти А. П. Ш.» («Харьк. Губ. Вѣд.», 1890, № 55) и проф. В. Я. Данилевскій, «Памяти А. П. Ш.» (ib., № 59).

Шалландъ (Левъ Адамировичъ) — юристъ. Род. въ 1868 г. Окончилъ курсъ въ спб. университетѣ, потомъ работалъ въ женевскомъ и гейдельбергскомъ университетахъ. Получилъ степень доктора философіи гейдельбергскаго университета. Сдавъ экзаменъ на степень магистра международнаго права, служилъ въ министерствѣ финансовъ, потомъ въ министерствѣ юстиціи. Въ 1903 г. получилъ степень магистра международнаго права. Состоитъ профессоромъ государственнаго права въ юрьевскомъ университетѣ. Главнѣйшія его работы: «Das Prinzip der Minoritätenvertretung und die Proportionalwahl» (СПб., 1894); «Юридическая природа территоріальнаго верховенства» (т. I, СПб., 1903, магист. диссертація); «Вопросы избирательнаго права» (вып. 1 и 2, СПб., 1905); «Принципъ невыдачи собственныхъ подданныхъ» («Журн. Юридич. Общ-ва», 1896, 10); «Каботажное судоходство въ Россіи» («Экон. Обозрѣніе», 1898, 8); «Международно-правовое отношеніе» («Вѣстникъ Права», 1900, 8); «Aus der jüngsten Kassationspraxis des Russischen Senats in Fragen des internationalen Privatrechts» («Zeitschrift f. intern. Privatund öff. Recht», XIII); отчеты о движеніи русскаго законодательства за 1896—1901 гг. въ «Annuaire de législation étrangère»; статья «Конституціонныя гарантіи» въ «Конституц. государствѣ» (2 изд., СПб., 1906).

Шалькъ-Бургеръ (Виллемъ Schalk-Burger) — трансваальскій политическій дѣятель. Род. въ 1852 г.; въ 1881 г. дрался въ войскахъ Трансвааля съ англичанами; позже былъ членомъ фолксраада и исполнительнаго совѣта. Во время войны съ Англіей 1899—1900 гг. командовалъ колонной, вторгшейся въ Наталь. Когда въ сентябрѣ 1900 г. президентъ республики Крюгеръ уѣхалъ за границу, Ш.-Б. былъ назначенъ его замѣстителемъ и оставался имъ до заключенія мира (31 мая 1902 г.). *В. В-въ.*

Шаминадъ (Сесиль Chaminade, род. въ 1861 г.)—французская композиторша, пріобрѣвшая извѣстность своими оркестровыми миніатюрами. Изъ крупныхъ ея произведеній болѣе извѣстны комич. опера «La Sévillane», балетъ «Callirhoë», «Les Amazones» (для хора и оркестра).

Шамотта.—Чистая глина при сушкѣ и обжигѣ имѣетъ свойство сильно сжиматься—садиться, чѣмъ нарушается связь между частицами и издѣліе, приготовленное изъ чистой глины безъ примѣси посторонннихъ веществъ, выходитъ изъ обжига съ различными пороками — трещинами, рванинами и т. п. Чтобы воспрепятствовать усадкѣ при фабрикаціи глиняныхъ издѣлій, глину смѣшиваютъ съ различными веществами, мало измѣняющими свой объемъ съ повышеніемъ температуры; такъ — при производствѣ кирпича прибавляютъ песокъ, при фабрикаціи огнеупорныхъ издѣлій—обожженный кварцъ и Ш. или предварительно сильно обожженную огнеупорную глину. Употребленіе Ш., какъ примѣси, препятствующей усадкѣ при выдѣлкѣ глиняныхъ издѣлій основано на томъ, что глина, разъ подвергнутая сильному обжигу, при повторномъ нагрѣваніи очень незначительно измѣняетъ свой объемъ. Для приготовленія Ш. огнеупорную глину обжигаютъ въ шахтныхъ или пламенныхъ печахъ при температурѣ во всякомъ случаѣ не ниже той, лучше высшей, чѣмъ та, при которой будутъ обжигаться издѣлія, для фабрикаціи которыхъ назначается Ш.. Послѣ обжига отъ полученной Ш. отбираются ошлакованные куски и она подвергается измельченію на бѣгунахъ, дезинтеграторахъ и различнаго вида мельницахъ. Степень измельченія Ш. бываетъ различна въ зависимости отъ величины и рода издѣлія; чѣмъ крупнѣе, массивнѣе фабрикатъ, тѣмъ крупнѣе зерно, чѣмъ болѣе плотная масса черепа требуется отъ издѣлія, тѣмъ мельче должно быть зерно помола, вообще величина зерна не должна превосходить 4—5 мм., такъ какъ въ противномъ случаѣ издѣлія легко трескаются при сушкѣ. При размолѣ Ш. къ ней обыкновенно прибавляютъ неглазурованный бракъ и бой, получающійся при фабрикаціи огнеупорныхъ издѣлій, который по существу представляетъ ту же сильно обожженную глину, т. е. Ш. Шамотта примѣшивается къ глинѣ въ количествѣ 40—60% въ зависимости отъ пластичности глины и назначенія издѣлій.

Тутуринъ.

Шампунь—см. Косметики (XVI, 377).

Шанцеръ (Владиславъ Szanser)— польскій поэтъ и беллетристъ-демократъ, писавшій подъ псевдонимомъ *Ordon*. Сборникъ его стихотвореній «Poezye» (1869) въ художественномъ отношеніи стоитъ много выше, чѣмъ разсказы и юмористическія сцены: «Fijałki», «Kłoby się spodziewał» и др. Вмѣстѣ съ В. Гомулицкимъ Ш. описывалъ стихами и прозой «старомѣщанскую» Варшаву; одинъ изъ первыхъ сталъ воспѣвать трудъ рабочихъ, вѣря, что со временемъ «съ наковальни раздастся великій звонъ» («Przy kowadle»).

Шантырь (Станиславъ, ум. въ 1840 г.) —писатель. Состоя членомъ рим.-кат. духовной коллегіи, Ш., какъ ревностный приверженецъ іезуитовъ, интриговалъ противъ бѣлорусскаго митрополита Богушъ-Сестренцевича (IV, 206), не благоволившаго къ іезуитамъ. Когда въ 1805 г. Богушъ-Сестренцевичъ представилъ имп. Александру I записку о состояніи управленія катол. церковью въ Россіи и проектъ преобразованія его согласно съ интересами государства, Ш. написалъ противъ нея возраженія и, съ помощью кн. А. Н. Го-

лицына, склонилъ на свою сторону императора Александра I-го. Всѣ мѣры, предложенныя Богушъ-Сестренцевичемъ для обузданія произвола прелатовъ и ограниченія злоупотребленій католическаго духовенства, были «до времени» отклонены. Ш. — составитель важной для исторіи католической церкви въ Россіи книги: «Zbior wiadomości o kościele i religji katolickiej w Cesarstwie Rossyjskiem od roku 1773 do 1826» (Познань, 1843) Ср. ст. Александра Петрова «Ш. С.» въ «Рус. Біографич. Словарѣ» (СПб., 1905), гдѣ указана литература о Ш.

***Шанцъ** (Павелъ Schanz) — писатель: ум. въ 1905 г. Его послѣдній трудъ: «Ueber neue Versuche der Apologetik gegenüber dem Naturalismus und Spiritualismus» (Регенсбургъ, 1897).

Шапле́тъ, де- (Самуилъ Самуиловичъ, ум. въ 1834 г.)—переводчикъ, инженеръ-подполковникъ. Много переводилъ съ французскаго и англійскаго. Переводы его помѣщались между прочимъ въ «Библіотекѣ для Чтенія».

Шаранъ, *саранъ*, *саранечь* (Cyprinus nordmani)—помѣсь рѣчного карпа (Cyprinus carpio) съ карасемъ (Carassius vulgaris).

Шарбе (Августъ Васильевичъ, 1790—1868)—филологъ, родомъ изъ Германіи; былъ профессоромъ римской словесности и древностей въ казанскомъ унив. На рус. яз. имъ напечатана «Классическая филологія» (Казань, 1856). Сынъ его *Раймундъ* (1824—75) также былъ проф. въ Казани, по каѳедрѣ греческой словесности и древностей. Главные его труды: «Переводъ и разборъ четвертой элегіи Виргилія» (Казань, 1859), «Таблицы латинскихъ склоненій и спряженій» (ib., 1858) и рядъ статей въ «Ученыхъ Запискахъ Имп. Казанскаго Унив.».

Шаровыя мельницы—см. Чугунъ закаленный, Порохъ, Фосфористыя удобренія.

Шарошечный или *фрезерный* **станокъ**—см. Фреза.

Шарошка—см. Фреза.

Шарпантье (Gustave Charpentier)—французскій композиторъ (род. въ 1860 г.). Обратилъ на себя вниманіе оркестровой сюитой «Impressions d'Italie». Написалъ еще «La vie du poète» (симфонію-драму, на собственный текстъ), «Les fleurs du mal» (орк. пьесы, частью съ хоромъ, на стихотворенія Бодлэра), оперу «Le couronnement de la Muse» и др.

Шартрезъ—см. Ликеры.

Шарубинъ (Николай Гавриловичъ, 1815—1872)—писатель. Главные его труды: «Очерки Петергофа и его окрестностей» (СПб., 1868) и «Культура драгоцѣнныхъ камней на гранильной фабрикѣ».

***Шастель** (Этьенъ Chastel)—писатель: ум. въ 1886 г.

Шау (Ѳома Ивановичъ Shaw, 1813—1862)—англо-русскій писатель. Род. въ Англіи; образованіе получилъ въ кембриджскомъ унив.; былъ профессоромъ англійской словесности въ Алекс. лицеѣ и лекторомъ англійскаго яз. въ спб. унив. Переводилъ на англ. яз. Пушкина, Марлинскаго, Лажечникова; составилъ историческій очеркъ англійской словесности: «Outlines of english literature» (СПб., 1847). Въ 1848 г. Ш. помѣстилъ въ «Отечеств. Зап.» статью: «Англійскія военныя повѣсти въ нынѣшнее время». Въ 1850 г. издалъ «Начертаніе англійской грамматики» (СПб.). Въ «Библіотекѣ для Чтенія» помѣстилъ «Письма о всемірной лондонской выставкѣ» (1851) и статьи о Чосерѣ (1859).

Шаукаль (Рихардъ)—нѣмецкій писатель. Род. въ 1874 г. въ Моравіи, въ семьѣ славянскаго происхожденія. Среди его произведеній видное мѣсто занимаютъ сборники стихотвореній, напр., «Meine Gärten. Einsame Verse» (1897), «Tristia» (1898), «Tage und Träume» (1899), «Sehnsucht» (1900), «Pierrot und Colombine, oder das Lied von der Ehe» (1902), и др. Въ 1904 г. вышелъ сборникъ «избранныхъ стихотвореній» Ш. Во всѣхъ этихъ книгахъ есть изящныя и оригинальныя пьесы; многія изъ нихъ проникнуты меланхоліей, отражаютъ пессимистическое міросозерцаніе; въ нихъ чувствуется вліяніе французскихъ поэтовъ, особенно Верлэна; есть и стихотворенія съ фантастическою окраскою. Недостатокъ Ш.—склонность къ рисовкѣ, иногда—пристрастіе ко всему утонченному, искусственному, даже условному. Въ прозаическихъ произведеніяхъ Ш. забота о своеобразной формѣ также отодвигаетъ иногда на второй планъ все остальное. Между ними выдаются: «Intérieurs aus dem Leben der Zwanzigjährigen» (1901), «Von Tod zu Tod» (1902), «Mimi Lynx» (1904), «Grossmutter» (1906). Ш. написалъ еще немало критическихъ статей, иногда очень остроумныхъ и рѣзкихъ по общему тону, и нѣсколько мелкихъ пьесъ для театра (1894 — 1902). Ср. статью Артура Шурига, «Richard Sch.», въ журналѣ «Das litterarische Echo» (1906, № 14). *Ю. В.*

Шауманъ (Josef-August)—финляндскій публицистъ (1826—1896). Основалъ самую распространенную въ Финляндіи шведскую газету «Hufvudstadsbladet», главнымъ редакторомъ которой состоялъ до 1885 г. Изъ его сочиненій особенное значеніе имѣетъ «Från sex årtionden» (I—II, 1892—94), посвященное 60-мъ годамъ. Принималъ дѣятельное участіе на сеймахъ.

***Шаумбургъ-Липпе** (Schaumburg-Lippe)—княжество въ Германіи. Жителей (1905 г.)—44992. *Госуд. бюджетъ* (по смѣтѣ 1905 г.), по приходу и расходу—699477 м.; государственный долгъ къ 1905 г.—444500 м.

***Шаумъ** (Матвѣй)—писатель, родомъ изъ Германіи. Служилъ въ шведскомъ войскѣ; участвовалъ, при Густавѣ-Адольфѣ, въ походахъ шведовъ на Россію. По порученію шведскаго правительства, написалъ трактатъ о русскомъ войскѣ «Militia Rhutenica», оставшійся необнародованнымъ. Имъ же написана и въ 1614 г. издана «Tragoedia Demetrio-Moscovitica», посвященная главнымъ образомъ Лжедимитрію. Ш. судитъ о Россіи и ея обитателяхъ по первому впечатлѣнію, не принимая во вниманіе исторіи страны, мѣстныхъ условій ея и обычаевъ народа. Ср. «Иностранные сочиненія и акты, относящіеся до Россіи, собранные кн. М. Оболенскимъ. № 1—Шаумъ» (1847).

Шафрановъ (Семенъ Николаевичъ, 1820—1888)—педагогъ. Окончилъ курсъ въ московскомъ унив.; преподавалъ русскій яз., былъ директоромъ коллегіи Павла Галагана. Главные его труды: «Нѣмецкая христоматія для остзейскихъ гимназій» (Ревель, 1864); «Начальное обученіе въ городскихъ училищахъ» (2-е изд., СПб., 1867); «Русская христоматія для употребленія въ училищахъ Прибалтійскихъ губерній» (Ревель, 1865; совмѣстно съ Н. Николичемъ); «Русскій синтаксисъ, изложенный сравнительно съ нѣмецкимъ» (Рига, 1866); «О складѣ народно-русской пѣсенной рѣчи, разсматриваемой въ связи съ напѣвами» (СПб., 1879); «Русскія народныя пословицы и пѣсни» (ib., 1884).

Шаффгаузенъ-Шенбергъ-Экъ-Шауфусъ (Николай Константиновичъ) — военный инженеръ, ген.-лейтенантъ. Род. въ 1846 г. Образованіе получилъ въ Николаевской инженерной академіи. Послѣдовательно занималъ должности управляющаго Московско-Курскою желѣзною дорогой, начальника Николаевской жел. дороги, начальника управленія желѣзныхъ дорогъ. 25 апрѣля 1906 г. назначенъ министромъ путей сообщенія.

***Шаффъ** (Филиппъ Schaff)—нѣм.-амер. писатель: ум. въ 1893 г.

Шахе—рѣка въ Южной Маньчжуріи, притокъ р. Хунхэ, извѣстна въ русско-японской войнѣ упорнымъ семидневнымъ боемъ 27 сентября—3 октября 1904 г. Дѣйствія начались по иниціативѣ командующаго арміей Куропаткина. Получивъ послѣ Ляоянскаго пораженія значительныя подкрѣпленія, онъ 19 сентября далъ приказъ о наступленіи, въ которомъ заявилъ, что наступила пора подчинить непріятеля волѣ русскаго главнокомандующаго и дать сраженіе въ обстановкѣ благопріятной русскимъ вооруженнымъ силамъ. 23—26 сент. Куропаткинъ двинулся главными силами къ Янтаю, направивъ въ то же время сильный отрядъ чрезъ р. Тайдзыхе въ обходъ праваго фланга японцевъ. Обходъ японцевъ восточнымъ отрядомъ ген. Штакельберга не удался, встрѣтивъ совершенно непредвидѣнныя затрудненія въ топографическихъ условіяхъ мѣстности. На главномъ фронтѣ произошло нѣсколько кровопролитныхъ боевъ; японцамъ удалось на русскомъ правомъ флангѣ разгромить нѣсколько полковъ и захватить 4 батареи. 30-го сентября русскіе отступили на сѣв. берегъ р. Шахе. Дальнѣйшее движеніе японцевъ было остановлено взятіемъ ген. Путиловымъ одной изъ сопокъ на южномъ бер. Шахе и удержаніемъ ея послѣ нѣсколькихъ яростныхъ атакъ японцевъ (1—3 окт.).

***Шаховской** (кн. Дмитрій Ивановичъ) —русскій политическій дѣятель. Въ 1902 г. былъ однимъ изъ основателей и потомъ дѣятельнымъ сотрудникомъ заграничнаго журнала «Освобожденіе» (см.); въ 1903 г. участвовалъ въ съѣздѣ на берегахъ Боденскаго озера, на которомъ положено основаніе Союза Освобожденія, и былъ дѣятельнымъ членомъ союза. Онъ же былъ однимъ изъ организаторовъ и участниковъ съѣздовъ земскихъ дѣятелей. Участвовалъ въ депутаціи земскихъ дѣятелей, представлявшихся 6 іюня 1905 г. Государю въ Петергофѣ; осенью 1905 г. былъ однимъ изъ основателей, затѣмъ членомъ центр. комитета конституціонно-демократической партіи (кадетовъ). Онъ былъ избранъ въ первую Госуд. Думу (1906) и былъ ея секретаремъ.

В. В—въ.

Шахтныя печи—см. Топки (XXXIII, 524), Руды и ихъ обработка (XXVII, 244), Свинецъ, Цинкъ, Доменное производство Вагранка, Известь.

Шахъ-Азизъ (Смбатъ) — армянскій поэтъ и публицистъ. Род. въ 1841 году, въ Эриванской губ.; учился въ Лазаревскомъ институтѣ восточныхъ языковъ; уже въ 1858 г. выпустилъ небольшую книжку стихотвореній, озаглавленную, въ подражаніе Байрону, «Часы досуга»; примкнулъ къ прогрессивному кружку, во главѣ котораго стояли Назарьянцъ и Налбандьянъ; въ 1865 г. издалъ обличительную поэму «Скорбь Леона», вмѣстѣ съ нѣсколькими десятками стихотвореній; за послѣднія десятилѣтія почти совершенно не писалъ стиховъ, занимаясь преподаваніемъ въ Лазаревскомъ институтѣ армянскаго языка и словесности и выпуская, время отъ времени, прозаическія сочиненія, связанныя съ злобою дня и насущными потребностями армянскаго народа («Голосъ публициста», 1881 г.; «Лѣтнія письма»; «Воспоминанія по поводу праздника Вардана», 1901 г.; «Нѣсколько словъ моимъ читателямъ», 1903 г. и др.). Стихотворенія Ш., частью — вполнѣ субъективныя, лирическія, напр. любовныя (никто изъ армянскихъ поэтовъ до Ш. не отваживался воспѣвать любовь съ такимъ богатствомъ красокъ), частью— идейныя, даже тенденціозныя, навѣянныя общественнымъ движеніемъ 60-ыхъ годовъ, написаны очень красивымъ, музыкальнымъ стихомъ: какъ мастеръ формы, Ш.-А. не имѣетъ соперниковъ среди русско-армянскихъ поэтовъ. Его поэма «Скорбь Леона», являясь однимъ изъ самыхъ позднихъ отголосковъ байронизма, заключаетъ въ себѣ яркую и разностороннюю картину армянской жизни того времени. — Произведенія Ш. переводились на русскій яз. О. Чюминой, И. Гриневской, Л. Уманцемъ, С. Головачевскимъ и др. Ср. книгу «Смбатъ Ш.-А.», критическій этюдъ и избранныя стихотворенія поэта въ русскомъ переводѣ; 2-е, дополненное и иллюстрированное изданіе (1905). *Ю. В.*

Швальный станокъ — см. Переплетное мастерство.

***Шванебахъ** (Петръ Христіановичъ)— государственный дѣятель. Въ 1903 г. былъ назначенъ товарищемъ министра земледѣлія и государственныхъ имуществъ, въ маѣ 1905 г. главноуправляющимъ землеустройствомъ и земледѣліемъ, въ октябрѣ—членомъ государственнаго совѣта; съ апрѣля 1906 г. по іюнь 1907 г. состоялъ государственнымъ контролеромъ. Въ іюнѣ 1907 г. уволенъ отъ этой должности.

Шванновское влагалище или *неролемма*, одѣвающее нервныя волокна является въ видѣ безструктурной оболочки, съ внутренней стороны которой находятся ядра съ небольшими участками протоплазмы. Происхожденія соединительно-тканнаго.

***Шварцбургъ - Зондергаузенъ** (XXXIX, 245)—княжество въ Германіи. 85177 жит. (1905 г.) *Госуд. бюджетъ* на 1906 г. по приходу и расходу—3540588 герм. м. Государственный долгъ—5516545 мар.

*** Шварцбургъ - Рудольштадтъ** (XXXIX, 245)—княжество въ Германіи. Жителей (1905 г.)—96830. *Госуд. бюджетъ* по смѣтѣ 1905 г.—3347600 герм. м.р; государ. долгъ—4457150 мар.

Исторія. На выборахъ въ ландтагъ Ш.-Рудольштадта въ сент. 1905 г. на 16 членовъ прошло 8 соціалъ-демократовъ, такъ что фактически законодательная власть находится въ ихъ рукахъ. Правительство ведетъ съ тѣхъ поръ систематическую борьбу съ ландтагомъ, и соц.-дем. не удается ничего сдѣлать; главное, не удается провести всеобщаго избирательнаго права, которое дало бы имъ подавляющее большинство.

***Шварцъ** (Бернгардъ Schwarz)—африканскій путешественникъ: ум. въ 1901 г.

***Шварцъ** (Вильгельмъ Schwartz)—историкъ культуры: ум. въ 1899 г.

Шварцъ (Іоганнъ-Христоферъ Schwartz, 1722—1804)—писатель; былъ бургомистромъ въ Ригѣ; состоялъ членомъ Екатерининской коммиссіи для сочиненія новаго уложенія. Важнѣйшіе его труды: «Versuch einer Geschichte der Rigaschen Stadtrechte» (1785); «Versuch einer Geschichte der livländischen Ritter- und Landrechte» (1794); «Vollständige Bibliothek kurländischer und piltenscher Staatsschriften» (1799).

Шварцъ (Рудольфъ Schwartz)—нѣмецкій писатель о музыкѣ. Род. въ 1859 г. Главные его труды: «Hans Leo Hassler unter dem Einfluss der italienischen Madrigalisten»; «Statius Althovius»; «Das erste deutsche Oratorium»; «Die Tonkunst im XIX Jahrh.».

***Шварцъ** (Эсперанса Schwartz) — нѣм. писательница: ум. въ 1899 г.

Шведова (Надежда Яковлевна, рожд. Вейнбергъ, 1852—1892) — писательница, супруга проф. Шведова (см. XXXIX, 257). Составила нѣсколько книжекъ для дѣтскаго чтенія, которыя могутъ служить хорошимъ пособіемъ при изученіи географіи: «Природа—мать народа» (Одесса, 1879) и «Изъ физической географіи» (ib., 1873).

Шведская матерія — см. Хлопчатобумажныя ткани.

***Швейггеръ** (Карлъ Schweigger)—окулистъ: ум. въ 1905 г.

Швейкартъ (Фердинандъ Львовичъ)—юристъ, родомъ изъ Германіи. Читалъ въ харьковскомъ университетѣ, на этико-политическомъ факультетѣ (на латинскомъ языкѣ), энциклопедію и методологію юриспруденціи, а также систему римскаго права, съ его исторіею и герменевтикою. Единственный его трудъ—актовая рѣчь «De honoribus academicis» (1814). Послѣдніе годы жизни провелъ въ Германіи. Годъ его смерти неизвѣстенъ.

***Швейницъ** (Лотарь фонъ-Schweinitz) прусскій ген. и дипломатъ: ум. въ 1901 г.

***Швейцарія** (XXXIX, 280—306) — федеративная республика. Въ 1904 г. въ Ш. было 3425383 жит.; по кантонамъ они распредѣляются такъ:

Названія кантоновъ (годъ присоединенія къ федераціи).	Площадь въ кв. километрахъ.	Число жителей въ 1904 г.	На 1 кв. км. жителей.
1. Швицъ (1291) . . .	908	56901	63
2. Ури (1291)	1076	20431	19
3. Унтервальденъ, Верхній (1291)	475	15325	32
4. Унтервальденъ, Нижній (1291)	290	13228	45
5. Люцернъ (1332) . .	1501	149851	99
6. Цюрихъ (1351) . . .	1725	451594	261
7. Гларусъ (1352) . . .	691	31908	46
8. Цугъ (1352)	239	25709	108
9. Бернъ (1353)	6888	606515	88
10. Фрейбургъ (1481) .	1669	130578	79
11. Золотурнъ (1481) . .	792	105284	133
12. Базель-городъ (1501).	36	121235	3368
13. Базель-область (1501)	422	70454	167
14. Шафгаузенъ (1501) .	294	42628	145
15. Аппенцель Ауссерроденъ (1513) . . .	242	55632	230
16. Аппенцель Иннерроденъ (1513) . .	178	13682	77
17. С.-Галленъ (1803) . .	2019	256889	127
18. Граубюнденъ (1803) .	7133	106932	15
19. Ааргау (1803) . .	1404	210354	150
20. Тургау (1803) . . .	988	115772	117
21. Тессинъ (1803) . . .	2818	142789	51
22. Ваадтъ (1803) . . .	3223	290023	90
23. Валлисъ (1815) . . .	5248	116843	22
24. Невшатель (1815) . .	808	131304	162
25. Женева (1815) . . .	279	144122	517
Всего	41346	3425383	83

Наиболѣе населенные города Ш.: Цюрихъ—181 тыс. жит., Базель—128 т., Женева—115 т., Бернъ—72 т., Лозанна — 53 т., С.-Галленъ — 52 т., Шо-де-фонъ — 40 т., Люцернъ — 34 т., Биль—26 т., Винтертуръ — 26 т.; ост. города имѣютъ менѣе 25 т. жит.

Эмиграція изъ Ш.: въ 1902 г. — 4707 чел., въ 1903 г.—5817, въ 1904 г.—4818, въ 1905 г.—5049.

Обороты внѣшней торговли:

Годы.	Привозъ.	Вывозъ.
1902	1207243606 фр.	916916101 фр.
1903	1252091531 »	916733015 »
1904	1323310424 »	931565647 »
1905	1458321700 »	1007822756 »

Финансы. Государственные доходы и расходы всей федераціи:

Годы.	Доходы.	Расходы.
1902	107208831 фр.	106542072 фр.
1903	112558270 »	110086572 »
1904	115364000 »	115293234 »
1905	129303264 »	116810000 »
1906	121190000 »	123815000 »
1907 (смѣта) .	132125000 »	134620000 »

Финансы кантональные въ 1904 г. въ общемъ итогѣ (за исключеніемъ Нижняго Унтервальдена) составляли: по приходу—134593349

фр., по расходу—134940627 фр. Госуд. долгъ федерации въ 1905 г. 101707318 фр., долги кантоновъ (1904)—417870800 фр. Госуд. имущество оцѣнено: общефедеральное — въ 200168041 фр., кантональное—въ 11213600000 франковъ. *Д. Р.*

Исторія.—Въ 1901 г. народнымъ референдумомъ отклонены три проекта (за которые ратовала соціалъ-демократія) обязательнаго страхованія рабочихъ отъ болѣзней и несчастныхъ случаевъ, избранія Національнаго совѣта по пропорціональной системѣ, избранія Союзнаго совѣта (бундесрата) непосредственно народомъ. Въ 1902 г. Союзнымъ собраніемъ принятъ новый таможенный тарифъ, повысившій ставки на хлѣбъ, мясо, скотъ; противъ него поднялась агитація, не имѣвшая успѣха. На осеннихъ выборахъ въ Національный совѣтъ, при которыхъ число его членовъ возрасло, на основаніи переписи 1900 г., съ 147 до 167, выбрано 7 соціалъ-демократовъ. Въ 1905 г. закончено прорытіе Симплонскаго туннеля, въ настоящее время самаго длиннаго въ свѣтѣ (свыше 19 км.). На осеннихъ выборахъ 1905 г. въ Національный совѣтъ число соціалъ-демократовъ сократилось до 1. См. В. Водовозовъ, «Конституція Швейцаріи. Переводъ текстовъ конституціи и избирательнаго закона» (СПб., 1905). *В. В—въ.*

***Швейцеръ** (Жанъ Батистъ ф. Schweitzer)—германскій политическій дѣятель и романистъ. Его романъ «Эмма», въ началѣ 1870-хъ гг. пользовавшійся популярностью въ радикальныхъ кругахъ Россіи, но тогда запрещенный цензурой, въ 1906 г. появился въ новомъ русскомъ переводѣ (СПб.).

Швермеръ—см. Пиротехнія.

***Швеція** (XXXIX, 316—342).—Послѣ расторженія въ 1905 г. уніи съ Норвегіей площадь Ш. опредѣлена въ 447862 кв. км., изъ нихъ подъ озерами—36667 кв. км. Къ концу 1905 г. въ Ш. было 5294885 жит. (2584564 мжч. и 2710321 жщ.), что составляетъ 11,8 чел. на 1 кв. км. Послѣ Норвегіи (7,1) и респ. Андорры (11,6), Ш.—самое рѣдко населенное государство Европы; слѣдующая за нею по густотѣ населенія Европейская Россія имѣетъ 22,1 жит. на 1 кв. км. Городское населеніе Ш. равно 1215959 или 22,7%; изъ городовъ болѣе значительные Стокгольмъ (324188 жит.), Гетеборгъ (140851) и Мальмё (72459), остальные имѣютъ менѣе 50 т. каждый. Эмиграція изъ Ш. въ 1902 г.—37107, въ 1903 г.—39496, въ 1904 г.—22307, въ 1905 г.—23900 чел.; главная масса эмигрантовъ отправляется въ Америку (87%). Иммиграція въ Ш. за тѣ же годы: 4707, 5817, 4818 и 5049; это большею частью возвращающіеся на родину эмигранты. Внѣшняя торговля развивается; стоимость ея выражается слѣдующими цифрами (въ кронахъ):

Годы.	Привозъ.	Вывозъ.
1902 .	505 м. кр.	392 м. кр.
1903 . . .	535 » »	441 » »
1904 . . .	578 » »	414 » »
1905 . . .	582 » »	450 » »

Ввозъ преобладаетъ изъ Германіи и Англіи, затѣмъ изъ Даніи, Россіи (главн. образомъ изъ Финляндіи) и Норвегіи; вывозъ преимущественно въ Англію (дерево, масло, бумага), значительно меньше—въ Германію, Данію, Норвегію, Францію и др. страны. *Госуд. финансы*: по смѣтѣ 1907 г. какъ доходы, такъ и расходы исчислены въ 193383000 кр. *Д. Р.*

Исторія. Лѣтомъ 1905 г. отъ Швеціи отдѣлилась Норвегія (см. Доп. II, 306). На торговыя отношенія между Ш. и Норвегіей разрывъ вліянія не имѣлъ, такъ какъ и раньше эти страны вели самостоятельную торговую политику и отдѣлялись другъ отъ друга таможенной границей. Монетная система осталась общей, въ силу болѣе ранняго договора между Ш., Норвегіей и Даніей. Вопросъ о введеніи всеобщаго избирательнаго права обострился въ Ш. подъ вліяніемъ его осуществленія въ Норвегіи въ 1897 г. Особенно сильную агитацію за него вела соціалъ-демократія, которая начала замѣтно расти только въ самомъ концѣ XIX вѣка. Радикалы и либералы, въ принципѣ отстаивавшіе всеобщее голосованіе, готовы были сначала примириться на пониженіи ценза, но съ 1902 г. стали также рѣшительно требовать всеобщаго голосованія. Еще въ 1896 г. кабинетъ Бострема внесъ проектъ избирательной реформы, понижавшій имущественный цензъ и вводившій пропорціональные выборы въ городахъ, съ сохраненіемъ мажоритарныхъ выборовъ въ консервативныхъ деревенскихъ округахъ. Противъ проекта высказались обѣ палаты риксдага: первая—находя его слишкомъ радикальнымъ, вторая—признавая его недостаточнымъ. Въ февралѣ 1902 г. кабинетъ Оттера внесъ проектъ, которымъ право голоса давалось всѣмъ плательщикамъ налоговъ, а люди, достигшіе 40-лѣтняго возраста, получали два голоса; возрастной цензъ повышался съ 21 до 25 лѣтъ. Въ маѣ того же года рабочіе сдѣлали попытку произвести всеобщую стачку съ требованіемъ всеобщаго голосованія; стачка неудалась, послѣ чего выработка новаго проекта реформы была отложена на два года. Кабинетъ Оттера вышелъ въ отставку и его мѣсто занялъ вновь Бостремъ. Въ сентябрѣ 1902 г. произошли выборы во вторую палату риксдага, послѣ которыхъ въ ней было 102 либерала (вм. 90), 94 правыхъ (вм. 117), 30 безпартійныхъ (вм. 23), 4 соц.-демократа (вм. 1). Въ 1803 г. городъ Висмаръ, лежащій на южномъ берегу Балтійскаго моря, въ предѣлахъ вел. герц. Мекленбургъ-Шверинскаго, былъ уступленъ Швеціей послѣднему въ столѣтнюю аренду за 1258000 талеровъ, съ правомъ Ш. выкупить его по истеченіи 100 лѣтъ обратно за ту же сумму, съ прибавкой процентовъ. Въ 1903 г. истекъ столѣтній срокъ; въ теченіе этого времени всякая связь между Висмаромъ и Ш. прекратилась, и шведское правительство сочло благоразумнымъ отказаться отъ притязаній архаическаго характера; обѣ палаты риксдага согласились на это безъ возраженій. Въ 1904 г. м-ство Бострема внесло въ риксдагъ проектъ реформы избирательнаго права, предоставлявшій право голоса всѣмъ плательщикамъ податей мужского пола, отбыв-

шимъ воинскую повинность, достигшимъ 25-лѣтняго возраста и не лишеннымъ избирательныхъ правъ вслѣдствіе несостоятельности и т. п. Изъ 1200000 лицъ м. п., достигшихъ 25-л. возраста, новый проектъ давалъ голосъ 950000 (вм. 382000, пользовавшимся имъ раньше). Правая сторона риксдага примирилась съ неизбѣжностью введенія всеобщаго голосованія и отстаивала только въ видѣ компенсаціи: 1) пропорціональное представительство, 2) уменьшеніе представительства отъ городовъ, 3) сохраненіе состава и всѣхъ прерогативъ первой палаты. Все это проектомъ давалось. Лѣвая требовала отмѣны ограниченій всеобщности и соглашалась на пропорціональность и на уменьшеніе представительства отъ городовъ только при условіи демократизаціи первой палаты. Соціалъ-демократы, сверхъ того, требовали пониженія возрастнаго ценза до 21 года, соглашаясь на невключеніе въ число избирателей женщинъ и лицъ, не уплатившихъ налоговъ; особенно горячо они протестовали противъ пропорціональности, настаивая на мажоритарномъ одноименномъ избраніи по округамъ. Принятый первой (верхней) палатой, проектъ былъ отклоненъ второю (нижнею). Въ томъ же году (1904) черезъ палаты прошелъ законъ о введеніи гражданскаго брака, какъ факультативнаго; обязательность церковнаго вѣнчанія отмѣнена. Въ 1905 г. вниманіе отъ реформы избирательнаго права было отвлечено къ норвежскому конфликту; изъ-за него палъ кабинетъ Бострема, и 7 апр. былъ сформированъ коалиціонный кабинетъ Рамстедта, 2 авг. замѣненный кабинетомъ Лундеберга, также коалиціоннымъ, но съ болѣе либеральнымъ и потому болѣе примирительнымъ оттѣнкомъ. Споръ между Ш. и Норвегіей былъ приведенъ къ благополучному разрѣшенію. 27 октября король въ госуд. совѣтѣ принялъ рѣшеніе именоваться впредь королемъ Шведовъ, Готовъ и Вендовъ. Въ сент. 1905 г. произошли выборы во вторую палату риксдага, которые дали 107 правыхъ (вм. 94), 109 либераловъ (вм. 102) и 14 соціалъ-демократовъ (вм. 4). Безпартійные исчезли. Ростъ правыхъ былъ кажущійся, такъ какъ къ нимъ присоединились безпартійные, большинство которыхъ и раньше были правыми. 7 ноября 1905 г. сформировался однородный либеральный кабинетъ Стааффа. Въ февр. 1906 г. онъ внесъ проектъ избирательной реформы, построенный на слѣдующихъ принципахъ: 1) всеобщее голосованіе для мужчинъ, за исключеніемъ лицъ, не уплатившихъ въ теченіе 3 лѣтъ налоговъ, 2) возрастъ—24 года, 3) уравнительное распредѣленіе депутатскихъ мѣстъ между городомъ и деревней (65 вмѣсто 80 городскихъ округовъ и 165 вм. 150 деревенскихъ), 4) выборы единоличные (по отдѣльнымъ округамъ) и мажоритарные (не пропорціональные); 5) при отсутствіи большинства — перебаллотировка. Вторая палата приняла этотъ проектъ большинствомъ 134 противъ 94; первая его отвергла, настаивая на введеніи начала пропорціональности выборовъ. Кабинетъ Стааффа просилъ, въ виду этого, о роспускѣ второй палаты, но король отвѣтилъ, что считаетъ этотъ исходъ не конституціоннымъ. Кабинетъ вышелъ въ отставку и 25 мая 1906 г. былъ сформированъ болѣе умѣренный либеральный кабинетъ Линдемана, съ нѣсколькими консервативными членами. Онъ внесъ новый проектъ, принимавшій пропорціональную систему, но за то реформировавшій первую палату слѣдующимъ способомъ: 1) цензъ для пассивнаго избирательнаго права понижается съ 80000 кронъ недвижимости до 50000 и съ дохода въ 4000 до 3000 кронъ; 2) срокъ, на который избирается верхняя палата, понижается съ 9 лѣтъ до 6; 3) избраніе членовъ палаты ландстингами (органами мѣстнаго самоуправленія) сохраняется, но въ нихъ взамѣнъ мажоритарныхъ выборовъ вводятся выборы пропорціональные (что здѣсь можетъ оказаться выгоднымъ для лѣвой). Вмѣстѣ съ тѣмъ начало пропорціональности вводится и для выборовъ въ ландстинги. Въ общемъ этотъ проектъ являлся шагомъ на встрѣчу скорѣе требованіямъ лѣвой, чѣмъ правой. Первая палата, однако, нашла своевременнымъ уступить. Въ маѣ 1907 г. проектъ принятъ обѣими палатами. Такъ какъ онъ измѣняетъ не только избирательный законъ, но и конституцію, то онъ долженъ быть вторично принятъ риксдагомъ послѣ новыхъ выборовъ, осенью 1908 г., и, слѣдов., можетъ сдѣлаться закономъ не раньше 1909 года. Число лицъ, которымъ будетъ принадлежать право голоса на основѣ этого проекта, равняется, по даннымъ 1900 г., приблизительно 1110000. *В. В—въ.*

Швидченко (Евоимій Созонтовичъ)—писатель о музыкѣ, род. въ 1870 г. Главные его труды: «Къ южно-русскимъ пѣснямъ»; «О музыкѣ абессинцевъ»; «Рождественская елка, ея происхожденіе и значеніе» (съ нотными примѣрами).

Шеборъ (Карлъ Šebor)—чешскій композиторъ (1843—1903), авторъ оперъ: «Храмовники въ Моравіи», «Драгомира», «Гуситская невѣста», «Бланка», «Разстроившаяся свадьба». Написалъ еще квартетъ, квинтетъ, хоры, романсы, фортеп. пьесы и др.

Шедлокъ (John South Shedlock) — англійскій музыкальный писатель и композиторъ, род. въ 1843 г. Главные его труды: «The Pianoforte-Sonata, its origin and development» и біографія Бетховена.

***Шеель** (Гансъ фонъ Scheel)—нѣм. экономистъ: ум. въ 1901 г.

Шейблеръ (Johann Scheibler, 1777—1838) — изобрѣтатель «Шейблеровской системы настраивать инструменты», изложенной имъ въ «Schriften über musikalische und physikalische Tonmessung etc.». Писали про его методъ Тепферъ (1842), Венсанъ (1849), Леконтъ («Mémoire explicatif de l'invention de Sch.», 1856). Аппаратъ Ш. состоитъ изъ 56 камертоновъ.

Шейдтъ (Самуилъ Scheidt)—нѣмецкій органистъ и композиторъ (1587—1654). Первый обрабатывалъ хоралъ согласно характернымъ требованіямъ органа. Главный трудъ Ш.—«Tabulatura nova». См. Arno Werner, «S. und Gottfried Scheidt» («Sammelbände der Internationalen Musikgeseilschaft», 1900);

M. Seiffert, «Denkmäler deutscher Tonkunst» (1892, томъ I). *Н. Б—ъ.*

Шелкъ *Вандура, Ш. Вивье, Ш. Кросса и Бивана, Ш. Ленера, Ш. Паули, Ш. Шардонне*—см. Шелкъ искусственный.

Шелль (Германъ, 1850—1906)—писатель, проф. апологетики въ вюрцбургскомъ унив. Главные его труды: «Die Einheit des Seelenlebens aus den Principien der Aristotelischen Philosophie entwickelt» (1873); «Das Wirken des dreieinigen Gottes» (Майнцъ, 1885); «Kath. Dogmatik» (Падерборнъ, 1889—92); «Gott und Geist» (ib., 1895—96); «Das problem des Geistes» (Вюрцбургъ, 1897); «Die neue Zeit und der alte Glaube» (ib., 1898); «Apologie des Ghristentums. Bd. I. Religion und Offenbarung» (Падерборнъ, 1902); «Das Christentum Christi. Eine kritische Studie zu Harnacks Wesen des Christentums» (Мюнхенъ, 1902); «Christus. Das Evangelium in seiner weltgeschichtlichen Bedeutung» (Майнцъ, 1903).

Шель—композит.: см. Фитингофъ-Шель.

***Шенкль** (Карлъ Schenkl)—нѣм. филологъ: ум. въ 1900 г.

Шенкъ (Іоганнъ Schenk, 1753—1836)—нѣмецкій композиторъ (его ученикомъ былъ между прочимъ Бетховенъ). Написалъ 6 симфоній, нѣсколько концертовъ для арфы, мессы, кантаты и др. Извѣстность пріобрѣлъ, главн. образомъ, благодаря водевилямъ съ пѣніемъ (Singspiele). Особенно популяренъ былъ его «Dorfbarbier» (1796).

***Шентанъ** (Павелъ фонъ Schönthan)—нѣм. писатель: ум. въ 1905 г.

***Шенштедтъ** (Карлъ Генрихъ Schönstedt)—прус. госуд. дѣятель. Въ ноябрѣ 1905 г. вышелъ въ отставку и замѣщенъ Безелеромъ.

Шепилевскій (Евгеній Алексѣевичъ)—гигіенистъ, род. въ 1857 г.; окончилъ курсъ въ военно-медицинской академіи. Состоитъ профессоромъ юрьевскаго унив. по каѳедрѣ гигіены и эпизоотологіи. Кромѣ диссертаціи: «Формалдегидъ, какъ средство для дезинфекціи» (1895), Ш. принадлежитъ свыше 25 работъ, напечатанныхъ въ «Врачѣ», «Санитарномъ Дѣлѣ», «Centralbl. für Bact. u. Parasitenkunde», «Военно-Медицинскомъ Журналѣ», «Zeitschr. f. Hygiene und Infektionskrankh.», «Русскомъ Архивѣ Патологіи», «Archiv für Hygiene», «Трудахъ IX Пироговскаго съѣзда» и др.

***Шереметевъ** (графъ Александръ Дмитріевичъ) — дирижеръ и композиторъ. Въ 1902 г. назначенъ начальникомъ придворно-пѣвческой капеллы.

Шерингъ (Арнольдъ Schering, род. въ 1877 г.)—нѣмецкій музык. историкъ, прив.-доц. лейпц. университета. Главные его труды: «Geschichte des Instrumental-Konzerts bis Antonio Vivaldi» (1903); «Bach's Textbehandlung»; «Zur Bachforschung»; «Zur Geschichte des italien. Oratoriums im XVII Jahrh.»; «Geschichte des Instrumentalkonzerts bis auf die Gegenwart» (1905).

***Шерманъ** (Джонъ Sherman) — сѣв.-амер. госуд. дѣятель: ум. въ 1900 г.

Шерстепрядение — см. Шерсть (XXXIX, 520).

Шерсть искусственная — см. Искусственная шерсть и Карбонизація.

***Шерцеръ** (Карлъ Scherzer)—нѣм. путешественникъ и писатель: ум. въ 1903 г.

***Шеруль** (Викентій Ивановичъ)—лингвистъ (см. XXXIX, 529): ум. въ 1906 г. Свѣдѣнія о новыхъ трудахъ въ «Русск. Филологич. Вѣстникѣ», 1907, I, 205—206.

Шестерня—см. Зубчатыя колеса.

Шестовъ (Л.) — литературное имя талантливаго писателя *Льва Исааковича Шварцмана*. Род. въ 1866 г. въ купеческой семьѣ. Окончилъ курсъ кіев. унив. по юрид. факультету. Главные труды его вышли отдѣльными книгами: «Шекспиръ и его критикъ Брандесъ» (СПб., 1898), «Добро въ ученіи гр. Толстого и Ф. Ницше» (СПб., 1900), «Достоевскій и Ницше» (СПб., 1903), «Апоѳеозъ безпочвенности. Опытъ адогматическаго мышленія» (СПб., 1905). Всѣ эти книги, прекрасно написанныя, оригинально подходящія къ предмету, читаются съ большимъ интересомъ. Трудно причислить ихъ къ опредѣленному литературному разряду. Всего менѣе онѣ относятся къ критикѣ. Великихъ писателей, которыхъ Ш. восторженно комментируетъ, онъ разсматриваетъ только съ точки зрѣнія ихъ философіи, ихъ отношенія къ добру, вѣчности, смыслу жизни и т. д. Художественныя ихъ эмоціи совершенно не занимаютъ его. Въ основѣ всего, что написалъ Ш., лежитъ глубокій интересъ къ ученію Канта и Ницше, особенно къ ихъ пониманію морали. Въ Кантѣ Ш. волнуетъ «автономная мораль», категорическій императивъ нравственнаго чувства, въ Ницше — трагическая борьба съ этимъ абсолютизмомъ морали. Самъ Ш. несомнѣнно тяготѣетъ къ категорическому императиву морали; въ «аморализмѣ» Ницше онъ подчеркнулъ глубину тоски по твердымъ нормамъ нравственности. Тѣмъ не менѣе соблазнъ стать «по ту сторону добра и зла» имѣетъ для Ш. большую притягательную силу; ему какъ будто нравится ходить на краю бездны. На самомъ дѣлѣ мнимая безнравственность совершенно механически пристегнута къ вдумчивымъ и искреннимъ поискамъ самой старомодной «банально-гуманистической» правды. *С. Ветеровъ.*

Шеферъ (Александръ Николаевичъ)—русскій композиторъ, род. въ 1866 г. Состоитъ капельмейстеромъ оперы Народнаго дома въ СПб. Написалъ оперы «Тизба» и «Цыгане», балетъ «Островъ фантазіи», 2 симфоніи, 3 сюиты, скорцо, струнный квартетъ, фортеп. тріо и др.

***Шефферъ-Бойхорстъ** (Paul Scheffer-Boichorst)—нѣм. историкъ: ум. въ 1902 г.

***Шеффле** (Альбертъ-Эбергардъ-Фридрихъ Schäffle)—нѣм. экономистъ: ум. въ 1903 г.

Шикиполь—см. Сафролъ.

***Шиллеръ** (Германъ Schiller)—нѣмецк. педагогъ и историкъ: ум. въ 1902 г.

Шиллингсъ (Максъ Schillings)—нѣмецкій композиторъ, род. въ 1868 г. Написалъ, въ духѣ Вагнера, оперы «Ingwelde» (1894) и «Der Pfeiffertag» (1899); симфоническій прологъ къ «Oedipus», симфоническія фантазіи «Meergruss», «Seemorgen», «Zwiegespräch», «Abenddämmerung», романсы и др.

Шиманскій (Адамъ Szymański)—польскій беллетристъ. Род. въ 1852 г.; окончилъ варшавскій унив.; въ 1879 г. былъ арестованъ за попытку организовать борьбу съ правительственнымъ гнетомъ и сосланъ въ Якутскъ. Здѣсь Ш. были написаны первые его разсказы изъ жизни ссыльныхъ; въ нихъ, по мнѣнію критики, впервые послѣ Мицкевича такъ сильно выражена тоска по родинѣ («Srul z Lubartowa», «Dwie modlitwy»). Вторая отличительная черта разсказовъ Ш.—тотъ культъ «человѣка», который немного спустя болѣе ярко выразилъ В. Сѣрошевскій, также въ сибирскихъ разсказахъ, но изъ жизни дикарей и инородцевъ. Ш. находилъ «человѣка» и въ отвратительно пьяномъ перевозчикѣ («Przewóźnik»), и въ самомъ «обыкновенномъ» евреѣ, раздѣляющемъ судьбы ссыльныхъ поляковъ и оттого «ставшемъ полякомъ». Разсказы Ш. собраны въ 2 томахъ его «Эскизовъ» («Sckice», 1886 и 1891), выдержавшихъ нѣсколько изданій и переведенныхъ на всѣ почти европейскіе языки, въ томъ числѣ и на жаргонъ. Ш. написалъ еще нѣсколько очерковъ по этнографіи сибирскихъ инородцевъ. На русскій яз. переведены: «Мацѣй Мазуръ» («Русская Мысль», 1888, III); «Перевозчикъ» («Сибирскій сборникъ». Приложеніе къ «Восточному Обозр.», 1891); «Землякъ» («Русскія Вѣдом.», 1892, № 251); «Тоска по родинѣ» («Міръ Божій», 1893, III); «Панъ Антонъ» («Сибирь», 1897, №№ 79, 141 и 142); «Сруль изъ Любартова» («Еврейскіе силуэты», 1900 и «Образованіе», 1905, I); «Неудавшійся пиръ» («Русскія Вѣдом.», 1906, № 42) и др. См. Веневичъ, «Очерки современной литературы» («Русск. Курьеръ», 1888, № 96); Марченко, «Замѣтка о новѣйшей польской беллетристикѣ» («Русскія Вѣдом.», 1889, № 182); І. Кучинскій, «Новые въ польской литературѣ» («Нов. Вр.», 1903, № 9781).

Шимозе. — Подъ этимъ названіемъ получило извѣстность взрывчатое вещество*), столь сильно нашумѣвшее во время русско-японской войны 1904—1905 гг. Какъ показали изслѣдованія содержимаго фугасныхъ снарядовъ полевой артиллеріи, взятыхъ у японцевъ на Путиловской сопкѣ, а также снарядовъ, попавшихъ въ русскія военныя суда и не взорвавшихся, и выловленныхъ японскихъ минъ, такъ наз. Ш. по своему химическому составу есть ни болѣе, ни менѣе какъ плавленная пикриновая кислота (см.) и, слѣд., въ этомъ отношеніи, а значитъ, и по своей силѣ тождественна съ мелинитомъ и лидднтомъ (см. доп.). Обнаруженныя въ ней при анализѣ примѣси постороннихъ веществъ, по всей видимости и особенно въ виду ничтожнаго ихъ количества, имѣютъ случайный характеръ и легко объясняются употребленіемъ для препараціи пикриновой кислоты менѣе чистыхъ сортовъ фенола. Будучи одинакова съ мелинитомъ по составу, тѣмъ не менѣе Ш. отличается отъ него физической структурой своей массы, въ особенности Ш. изъ полевыхъ фугасныхъ гранатъ. Именно, масса послѣдней мелкокристаллическая и очень плотная (до 1,68), что достигается, какъ показали соотвѣтствующіе опыты, съ помощью особаго пріема отливки, практически весьма удобнаго и простого. Масса Ш. изъ другихъ снарядовъ крупно-кристаллическаго сложенія, но въ отличіе отъ мелинита расположеніе въ ней кристалловъ неправильно. Снаряженіе футлярное. Отлитыя въ соотвѣтствующія формы Ш. болванки обертываются затѣмъ оловянной фольгой и вощеной бумагой, а въ нѣкот. сортахъ снарядовъ сверхъ того еще одѣваются чехломъ изъ мягкой бумажной ткани, по внѣшнему виду подобной фланели. Взрывъ заряда производится съ помощью капсюля съ гремучей ртутью черезъ посредство детонатора изъ порошковатой пикриновой кислоты, въ полевыхъ гранатахъ просто насыпаемой въ длинную картонную трубку, а въ снарядахъ морской артиллеріи запрессовываемой въ латунный стаканчикъ ударной трубки. *П. П. Р.*

Шина — см. Корзиночное производство (XVI, 252).

Шиндлеръ (Юліусъ) — нѣм. писатель. См. Юліусъ фонъ-деръ-Траунъ (XXXIII, 732).

Шинкай (Георгій Sincai)—румынскій историкъ (1753—1816). Собралъ въ Римѣ матеріалы для «Istoria românilor» (печаталась съ 1807 г.), составляющей эпоху въ румынской исторіографіи.

Шиповъ (Иванъ Павловичъ)—государственный дѣятель. Род. въ 1865 г. Образованіе получилъ въ Александровскомъ лицеѣ. Занималъ должности вице-директора особенной канцеляріи по кредитной части, директора общей канцеляріи министра финансовъ, директора департамента государственнаго казначейства. Съ 28 октября 1905 г. по 24 апрѣля 1906 г. былъ министромъ финансовъ въ кабинетѣ гр. С. Ю. Витте. Въ настоящее время состоитъ членомъ комитета финансовъ и членомъ совѣта государственнаго банка. Въ 1902—1905 гг. состоялъ управляющимъ дѣлами особаго совѣщанія о нуждахъ сельскохозяйственной промышленности. По порученію канцеляріи комитета министровъ, составилъ книгу: «Германская колонизація польскихъ провинцій Пруссіи по закону 26 апрѣля 1886 г.» (1894). Въ изданномъ министерствомъ финансовъ для парижской выставки 1900 г. сборникѣ: «Россія въ концѣ XIX вѣка» помѣстилъ статью «Монетная система и денежное обращеніе».

Шиповъ (Дмитрій Николаевичъ)—русскій политическій дѣятель. Долго былъ гласнымъ моск. губ. земства, съ 1893 по 1904 г.—предсѣдателемъ московской губ. земской управы. На этомъ посту онъ создалъ себѣ громкую извѣстность стойкаго борца за земство, всегда отстаивающаго его отъ посягательствъ со стороны администраціи. Его либерализмъ имѣлъ сильный славянофильскій оттѣнокъ. Онъ былъ однимъ изъ организа-

*) Строго говоря, въ точности повидимому неизвѣстно, относится-ли названіе Ш. къ взрывчат. веществу собственно или къ цѣлому снаряду, имъ начиненному, или даже, быть можетъ, спеціально къ полевому фугасному снаряду, весьма удлиненному, тонкостѣнному, съ относительно очень большой зарядной каморой и нѣк. др. конструктивными особенностями. Самое названіе Ш. заимствовано отъ имени офицера японской артиллеріи, разработавшаго это новое японское снаряженіе.

торовъ съѣздовъ земскихъ дѣятелей, сперва нелегальныхъ. Въ апрѣлѣ 1904 г. онъ былъ вновь избранъ на должность предсѣдателя управы, но не утвержденъ правительствомъ (при Плеве). На его мѣсто былъ избранъ Ѳ. А. Головинъ (впослѣдствіи предсѣдатель 2-й Государствен. Думы), который, въ своей первой рѣчи заявилъ, что вполнѣ раздѣляетъ взгляды Ш. на земское дѣло и будетъ продолжать работу въ томъ же направленіи. Ш. принималъ участіе въ ноябрьскомъ (1904 г.) съѣздѣ земскихъ дѣятелей и былъ выбранъ его предсѣдателемъ; въ числѣ прочихъ участниковъ онъ подписался подъ конституціонными требованіями съѣзда. При образованіи политическихъ партій въ 1905 г. Ш. вошелъ въ составъ Союза 17 окт. Въ началѣ 1906 г. избранъ московскимъ губ. земствомъ въ государственный совѣтъ; выступалъ въ немъ рѣдко (въ одной рѣчи протестовалъ противъ распространенія амнистіи на лицъ, виновныхъ въ убійствѣ). Послѣ роспуска Думы Ш. не былъ въ числѣ тѣхъ членовъ государственнаго совѣта, которые въ видѣ протеста сложили съ себя полномочія. Лѣтомъ 1906 г. имъ, Н. Н. Львовымъ, гр. Гейденомъ и правительствомъ велись переговоры о вступленіи въ составъ кабинета, оставшіеся безъ результата (см. Столыпинъ). Когда осенью 1906 г. предсѣдатель центральнаго комитета Союза 17 окт. А. И. Гучковъ высказался за военно-полевые суды и декларацію Столыпина, Ш. вышелъ изъ состава Союза 17 окт. и вступилъ въ партію мирнаго обновленія; въ ноябрѣ 1906 г. избранъ членомъ центральнаго ея комитета. *В. В—въ.*

Широкихъ (Иванъ Осиповичъ)—род. въ 1868 г. Высшее образованіе получилъ въ Петровской академіи; степень магистра получилъ въ кіевскомъ университетѣ. Состоитъ профессоромъ частной зоотехніи въ Ново-Александрійскомъ институтѣ. Главные его труды: «Результаты опытовъ полтавскаго опытнаго поля» (1894); «Основы улучшенія крупнаго рогатаго скота» (1898); «Маслодѣліе въ Ярославской губ.» (1902); «Данныя по изслѣдованію русскаго сливочнаго масла» (1903); «Индивидуализація кормленія животныхъ» (1906).

Широколобый быкъ (Bos frontalis)—см. Гаялъ (VIII) и Быки (V, 138).

Широколобый быкъ (Bos frontosus)—см. Туръ (XXXIV, 249).

***Ширрмахеръ** (Фридрихъ-Вильгельмъ Schirrmacher)—историкъ: ум. въ 1904 г.

Шифферъ (Петръ Александровичъ)—математикъ, генералъ-маіоръ. Род. въ 1848 г. Образованіе получилъ въ Михайловскомъ артиллерійскомъ училищѣ и въ Михайловской артиллерійской академіи. Состоитъ профессоромъ въ артилл. академіи и на высшихъ женскихъ курсахъ. Напечаталъ: «Новый лафетъ для дальнобойной артиллеріи» («Артиллерійскій Журналъ», 1878); «Sur l'équilibre d'un cylindre élastique» («Comptes Rendus», 1883); «Sur l'équilibre d'un cylindre élastique» («Journ. de Mathematique», томъ IX, 1883); «Опытъ приложенія теоріи упругости къ изученію дѣйствія выстрѣла на лафетъ» («Записки Имп. Академіи Наукъ», т. LXVII, 1891); «Sur l'intégration d'un système d'équations différéntielles linéaires simultanées aux dérivées partielles d'ordre superieur» («Bulletin de l'Académie Impériale des Sciences de St.-Pétersbourg», томъ VII; lu le 13 Mars 1891); «О нѣкоторыхъ слѣдствіяхъ теоремы Ролля» («Труды Отдѣла Физич. Наукъ Общества любителей Естествознанія», Москва, т. V, 1893); «О нѣкоторыхъ соотношеніяхъ въ теоріи опредѣленныхъ интеграловъ» («Сборникъ Московскаго Математическаго Общества», 1895); «Объ уравненіяхъ гидродинамики» («Труды Отдѣл. Физич. Наукъ Общества Любителей Естествознанія», т. X, 1898); «Теорія лафетовъ» («Артиллерійскій Журналъ», 1899); «Объ уравненіяхъ движенія тяжелаго твердаго тѣла, имѣющаго неподвижную точку» («Сборникъ Московскаго Математическаго Общества», 1903, т. XXIV); «Интегральные инваріанты и интегральные коэффиціенты» («Сборникъ Московскаго Математическаго Общества», 1905). Состоялъ редакторомъ отдѣловъ артиллеріи и физико-математическихъ наукъ въ «Энциклопедіи военныхъ и морскихъ наукъ» и помѣстилъ въ ней рядъ статей.

Шишечный ящикъ—см. Литейное производство.

Шишка—см. Литейное производство.

Шишковъ (Тодоръ)—болгарскій этнографъ. Род. въ 1833 г. Болѣе извѣстные его труды: «Малка енциклопедия», «История на българския народъ», «Българскитѣ старини»—фольклорныя изслѣдованія; драмы «Велизарій», «Хубава недѣлка»; сборникъ лирико-эпическихъ стихотвореній.

Шишмановъ (Иванъ Д.)—болгарскій литературный историкъ-фольклористъ. Род. въ 1862 г.; образованіе свое закончилъ въ германскихъ университетахъ; состоя главнымъ инспекторомъ болгарскихъ училищъ, принялъ дѣятельное участіе въ основаніи софійскаго университета, въ которомъ позднѣе былъ профессоромъ исторіи сравнительной литературы. Въ 1903 г. былъ назначенъ министромъ просвѣщенія; провелъ въ народномъ собраніи рядъ законоположеній объ улучшеніи школьнаго дѣла, далъ полную академическую свободу университету (отнятую потомъ, по настоянію князя, его преемниками), открылъ новыя гимназіи и много начальныхъ училищъ; по его иниціативѣ былъ сооруженъ софійскій театръ. Вслѣдствіе устроенной студентами демонстраціи, направленной противъ князя, совѣтъ министровъ рѣшилъ закрыть университетъ, распустить студентовъ и уволить профессоровъ. Не согласившись съ такимъ рѣшеніемъ, Ш. вышелъ въ отставку (1907). Основалъ и редактировалъ съ 1890 по 1904 г. «Сборникъ за народни умотворения, наука и книжнина» и лучшій болг. журналъ «Български Прѣгледъ». Важнѣшіе его труды: «Значението и задачата на нашата етнография» («Сборникъ за народни умотворения, наука и книжнина», т. I); «Стари пътувания изъ България въ посока на Римския пътъ отъ Бѣлградъ за Цариградъ» (ib., V и VI т.); «Приносъ къмъ българската народна етимология» (ib., т. 9, стр. 443—647); «К. Фотиновъ, него-

вията животъ, и неговата дѣйность» (ib., т. 11, стр. 591—764); «Пѣсенъта за мъртвия братъ въ поезията на балканскитѣ народи» (т. 14 и 15, стр. 474—570, 449—600); «Критически прѣгледъ на въпроса за происхода на прабългаритѣ отъ езиково гледище и етимологията на името българинъ» (ib., т. 17 и 18, стр. 505—754); «Основитѣ на училищната ми политика» (София, 1904); «Glück und Ende einer berühmten literarischen Mystification: Веда Словена» («Archiv für slavische Philologie», т. XXV, 1903); «Венелиновитѣ книжа въ Москва» («Б. Пр.», №№ 8, 9 и 10, год. IV); «Владика Іосифъ Шросмайеръ» (ib., год. V); «Качевки отъ русско влияние въ българската книжнина» (ib., № 9—10, год. V). Ш. написалъ рядъ критическихъ статей въ болгар. и иностранныхъ журналахъ и переводилъ нѣмецкихъ поэтовъ. *М. Геновъ.*

Шкала сравненія — см. Литейное производство (XVII, 781).

Шкателовъ (Владиміръ Викторовичъ)—инженеръ-технологъ, род. въ 1861 г. Окончилъ курсъ въ имп. московскомъ техническомъ училищѣ. Состоитъ профессоромъ Ново-Александрійскаго института сел. хоз. и лѣсовод. Главные его труды: «О химическомъ составѣ смолъ» (Москва, 1889); «О составѣ русской смолы изъ pinus silvestris» («Журн. Русск. Физ.-Хим. Общ.», 1888); «О тождествѣ абіэтиновой кислоты съ однимъ изъ изомеровъ сильвиновой» (ib., 1895); «О подсочкѣ русской сосны» («Лѣсной Журн.», 1895); «О живицѣ различныхъ хвойныхъ, ея составѣ и свойствахъ» («Записки Ново-Александр. Института», 1897); «О нефтяно-газовой смолѣ и о примѣненіи ея для полученія аромат. углеводородовъ и анилиновыхъ красокъ» («Техн. Сборн.», 1898). Въ «Энциклопедіи Сельск. Хозяйства» Девріена ему принадлежатъ всѣ статьи по химической технологіи и многія по сельскохозяйственной.

Шкафъ—см. Шлюзъ.

***Школы сельско-хозяйственныя.**—26 мая 1904 г. утверждено новое положеніе о сельско-хозяйственномъ образованіи, опредѣляющее лишь общія основанія для устройства с.-х. учебныхъ заведеній, а министру земледѣлія и государственныхъ имуществъ предоставляющее издавать уставы, опредѣляющіе устройство, порядокъ управленія, объемъ учебнаго курса и распредѣленіе уроковъ, съ тѣмъ, чтобы въ низшихъ с.-х. учебныхъ заведеніяхъ практическія занятія преобладали надъ теоретическими. Положеніемъ предусматривается четыре основныхъ типа с.-х. учебныхъ заведеній (кромѣ высшихъ): средняя и низшія сельско-хозяйственныя училища, низшія сельско-хозяйственныя Ш. (I и II разрядовъ) и практическія сельскохозяйственныя Ш. С.-х. учебныя заведенія могутъ быть мужскія и женскія, общія и спеціальныя, имѣющія цѣлью обученіе отдѣльнымъ отраслямъ сельскаго хозяйства. *Среднія с.-х. училища* имѣютъ цѣлью доставлять учащимся «практическое, на научной основѣ, образованіе по сельскому хозяйству, для подготовки ихъ къ сельско-хозяйственной дѣятельности». Курсъ ученія—6 лѣтъ; классовъ 6—2 общеобразовательныхъ и 4 спеціальныхъ. Въ уважительныхъ случаяхъ допускается устройство училищъ безъ общеобразовательныхъ классовъ. Въ 6-классныхъ общихъ с.-х. училищахъ преподаются, какъ обязат. предметы, Законъ Божій, русскій языкъ, одинъ изъ новыхъ языковъ, географія, исторія, математика, черченіе и рисованіе, естествознаніе, землемѣріе, сельское хозяйство и его отрасли, счетоводство и законовѣдѣніе. Ученики, окончившіе курсъ училища, получаютъ званіе агронома. *Низшія с.-х. училища* учреждаются для подготовки къ практической с.-х. дѣятельности; курсъ ученія—3 года. Въ спеціальныхъ училищахъ срокъ обученія можетъ быть сокращенъ до 2 лѣтъ. Въ общихъ низшихъ с.-х. училищахъ преподаются: Законъ Божій, русскій языкъ, ариѳметика, основанія геометріи, черченіе, землемѣріе, географія, исторія Россіи, основныя свѣдѣнія изъ естественныхъ наукъ, сельское хозяйство съ его отраслями, имѣющими преобладающее мѣстное значеніе, и свѣдѣнія о главнѣйшихъ законахъ, относящихся до сельскаго быта. *Низшія с.-х. школы* имѣютъ цѣлью «подготовленіе, преимущественно путемъ практическихъ занятій, свѣдущихъ и умѣлыхъ исполнителей по сельскому хозяйству». Курсъ ученья въ общихъ с.-х. Ш. продолжается 3 года; въ Ш. спеціальныхъ срокъ обученія можетъ быть установленъ въ 2 года и даже въ одинъ годъ. При тѣхъ и другихъ Ш. могутъ быть учреждаемы дополнительные классы для усовершенствованія въ отдѣльныхъ отрасляхъ или пріемахъ хозяйства. Въ общихъ с.-х. Ш. I разр. проходятся общеобразовательные предметы—примѣнительно къ курсу двухклассныхъ сельскихъ училищъ, и спеціальные — измѣреніе земли, необходимыя для сельскихъ хозяевъ основныя свѣдѣнія изъ естественныхъ наукъ, сельское хозяйство съ нѣкоторыми его отраслями и свѣдѣніями о главнѣйшихъ законахъ, относящихся до сельскаго хозяйства. Въ Ш. II разр. общеобразовательный курсъ, примыкая къ курсу начальныхъ народныхъ училищъ, долженъ заключаться въ укрѣпленіи пріобрѣтенныхъ въ этихъ училищахъ познаній и въ примѣненіи ихъ къ изученію спеціальныхъ предметовъ. *Практическія с.-х. школы* предназначаются для «подготовки умѣлыхъ техниковъ-рабочихъ по разнымъ отраслямъ сельскаго хозяйства, какъ-то по садоводству, виноградарству, винодѣлію, маслодѣлію, а также скотниковъ, овчаровъ и т. п. Продолжительность курса обученія въ практическихъ Ш.—отъ одного до трехъ лѣтъ. Для поступленія въ эти Ш. требуется только умѣнье читать и писать по-русски; въ исключительныхъ случаяхъ могутъ быть принимаемы и неграмотные. Въ основаніи обученія въ практическихъ Ш. лежатъ практическія занятія. С.-х. учебныя заведенія могутъ быть учреждаемы на средства казны, земствъ, обществъ и частныхъ лицъ. Для низшихъ с.-х. учебныхъ заведеній на расходы по учебной части могутъ быть назначаемы пособія: низшему с.-х. училищу — не свыше 10 тыс. руб. въ годъ, низшей с.-х. Ш. I разр.— до 7 тыс. руб., низшей с.-х. Ш. II разр.—до 5 тыс. руб. и практической с.-х. Ш.—до 3 тыс.

руб. въ годъ. С.-х. учебнымъ заведеніямъ могутъ быть отводимы въ пользованіе земельные и лѣсные участки казенной земли, а также безплатно отпускаемъ казенный лѣсъ на постройку и ремонтъ зданій и ихъ отопленіе. Положеніе 26 мая 1904 г. предусматриваетъ также устройство такъ называемыхъ *учебныхъ установленій для распространенія с.-х. знаній*: сюда относятся сельско-хозяйственные классы, курсы, чтенія и бесѣды. Могутъ быть устраиваемы также учебно-практическія хозяйства, учебно-ботаническіе сады, музеи, спеціальныя с.-х. библіотеки (читальни) и т. п. учрежденія. Мин-ру земледѣлія предоставляется разрѣшать учрежденіе и утверждать уставы мѣстныхъ обществъ, имѣющихъ цѣлью устройство с.-х. учебныхъ заведеній и вообще распространеніе с.-х. знаній, а по соглашенію съ мин-ромъ внутреннихъ дѣлъ—обществъ для попеченія о бывшихъ воспитанникахъ с.-х. учебныхъ заведеній. Изъ *лѣсныхъ учебныхъ заведеній* (XVIII, 159) с.-петербургскій лѣсной институтъ получилъ въ 1902 г. новое положеніе, увеличившее его учебно-образовательныя средства; въ программу преподаванія введены прикладная механика, лѣсоуправленіе, сельское хозяйство съ плодоводствомъ и огородничествомъ и французскій языкъ. Законом 22 ноября 1904 г. введены нѣкоторыя измѣненія въ положеніе 19 апрѣля 1888 г. о низшихъ лѣсныхъ Ш.; окончившіе курсъ въ лѣсныхъ Ш. назначаются первоначально для исполненія низшихъ должностей по лѣсному вѣдомству (надзирателей, съемщиковъ и т. п.); затѣмъ, но не ранѣе достиженія ими 21 года и отбытія воинской повинности, они назначаются лѣсными кондукторами.

Литература. В. М. Фелькнеръ, «Очеркъ мѣръ, принимаемыхъ въ Германіи для распространенія среди населенія сельско-хозяйственныхъ знаній» (1903); «Труды съѣзда дѣятелей по низшему сельско-хозяйственному образованію при московскомъ сельско-хозяйственномъ институтѣ въ январѣ 1903 г.» (1904); И. И. Мещерскій, «Народная школа и сельское хозяйство», сборникъ статей, 2 вып. (1905 — 06); его же, «Новое положеніе о сельско-хозяйственномъ образованіи и его примѣненіе» (1905); «Сборникъ статей по вопросамъ женскаго сельско-хозяйственнаго образованія» (1905). *Н. Ив—ко.*

Шкорпиль (К. и Х. братья) — болгарскіе этнографы (урож. Чехіи). Главные ихъ труды: «Географія и статистика на България»; «Кражки явления: подземни рѣки, пещери, извори и др.»; «Паметници изъ България» (София, 1888); «Природни богатства въ цѣлокупна България» (София, 1884); «Първобитнитѣ люди въ България»; «Срѣдневѣковни църкви и гробници въ София» («Сборникъ за наука», т. 2); «Черноморското краебрѣжие и съсѣднитѣ подбалкански страни въ ю. България» (ib., т. 3 и 4); «Сѣверо-ист. Б. въ географическо и археологическо отношение» (ib., т. VII—VIII); «Староврѣмски надписи изъ разни краища на България» (ib.).

М. Г.

Шламмъ — см. Руды и ихъ обработка (XXVII, 239).

Шлейхъ (Карлъ Schleich)—выдающійся нѣмецкій хирургъ (род. въ 1859 г.), извѣстенъ своими работами по наркозу; предложилъ новые методы анэстезированія посредствомъ подкожнаго вспрыскиванія поваренной соли, кокаина, морфія, изобрѣлъ антисептическій препаратъ глутолъ и др. Главные печатные труды: «Schmerzlose Operationen. Oertliche Betäubung mit indifferenten Flussigkeiten. Psychophysik des natürlichen und künstlichen Schlafes» (4-е изд., 1899); «Neue Methoden der Wundheilung» (2-е изд., 1900); «Hygiene der Hand und chirurg. Prophylaxe»(1901);«Atoxische Wundbehandlung» (1902).

Шлецеръ (Курдъ Schlözer)—нѣмецкій дипломатъ: ум. въ 1894 г.

Шлиссельбургская крѣпость (см. Шлиссельбургъ, XXXIX, 707)—почти со временъ Петра Вел. служила тюрьмою, и притомъ тюрьмою для важнѣйшихъ политическихъ преступниковъ, а въ XVIII вѣкѣ въ особенности — для лицъ высокопоставленныхъ, судьбу которыхъ хотѣли держать въ тайнѣ. Сидѣли заключенные въ XVIII в. въ башняхъ и каменныхъ мѣшкахъ, никого не видя, обыкновенно лишенные даже прогулокъ. При Петрѣ Вел. здѣсь сидѣла и умерла въ 1723 г. его сестра Марія Алексѣевна, обвиненная въ сношеніяхъ съ первой женой Петра Вел. Евдокіей Ѳедоровной Лопухиной, при Екатеринѣ I—эта послѣдняя; въ 1756—64 г. въ Ш. крѣпости содержался и въ ней-же былъ убитъ бывшій императоръ Іоаннъ VI Антоновичъ. Здѣсь сидѣлъ и умеръ (1737) членъ верховнаго совѣта кн. Д. М. Голицынъ. Но сидѣли здѣсь и простые смертные, которымъ придавали особенное значеніе; такъ въ 1745 г. въ «безъисходную тюрьму» Ш. былъ посаженъ и уморилъ въ ней себя голодомъ расколоучитель Круглый. Въ 1792—96 г. въ Ш. былъ заточенъ Н. И. Новиковъ. Въ началѣ XIX в. въ Ш. построено новое, спеціальное тюремное зданіе, вслѣдствіи получившее наименованіе старой тюрьмы, и съ начала XIX в. до конца 60-хъ годовъ она никогда не пустовала. Списка сидѣвшихъ въ ней за это время составить нельзя, но несомѣнно, что число ихъ было значительно. Здѣсь сидѣли основатель харьковскаго университета В. Н. Каразинъ, одинъ изъ дѣятелей Кирилло-Меѳодіевскаго братства Гулакъ (1847—50), польскій революціонеръ Лукасинскій (1831—68), М. А. Бакунинъ (1854—57) и т. д. Условія жизни въ крѣпости за это время мало извѣстны; несомѣнно только, что они были ужасны. Въ 1869 г. Ш. крѣпость обращена въ военно-арестантскія роты; вскорѣ въ нее совсѣмъ перестали сажать, и нѣсколько лѣтъ она пустовала. Въ началѣ 1880-хъ гг. была построена новая тюрьма, и въ эту тюрьму стали сажать политическихъ, приговоренныхъ къ каторжнымъ работамъ; на ея дворѣ производились смертныя казни. Ужасенъ былъ тюремный режимъ, въ особенности полная изоляція отъ окружающаго міра, настолько строгая, что заключенные только черезъ полгода послѣ начала войны между Россіей и Японіей заподозрили по ка

кому-то случайному признаку, что Россія съ кѣмъ-то ведетъ войну, но не могли узнать, съ кѣмъ именно. Сношенія внутри между заключенными послѣ упорной борьбы были, однако, завоеваны. Въ крѣпости заключенные кончали съ собой посредствомъ вскрытія венъ стекломъ (Софія Гинзбургъ). посредствомъ самосожженія (Грачевскій), даванія пощечинъ кому-либо изъ начальства съ цѣлью подвергнуться смертной казни (Мышкинъ), многіе сходили съ ума, умирали и т. д. Лишь весьма немногіе изъ посаженныхъ въ 1880-хъ гг. были перевезены на каторгу на Сахалинъ, что считалось ими величайшимъ улучшеніемъ судьбы. Только по амнистіи въ авг. 1904 г. была отпущена Вѣра Фигнеръ, а по амнистіи 21 окт. 1905 г. остальные либо освобождены, какъ напр. Лопатинъ, либо переведены на каторгу, какъ напр. Карповичъ и Гершуни. 8 дек. 1905 г. Ш. крѣпость была упразднена; ея исторія начала раскрываться. Однако, въ авг. 1906 г. здѣсь казнены Васильевъ, убившій (по ошибкѣ, вмѣсто Трепова) ген. Козлова, и Зинаида Коноплянникова, убившая генерала Мина. Въ концѣ 1906 г. въ Ш. крѣпость начали вновь сажать осужденныхъ. Новый періодъ исторіи Ш. крѣпости пока покрытъ глубокой тайной, какъ былъ въ свое время ею покрытъ и предыдущій періодъ. Для изученія исторіи Ш. крѣпости и для помощи бывшимъ заключеннымъ въ ней образовался въ Петербургѣ въ концѣ 1905 г. особый Шлиссельбургскій комитетъ. Имъ изданъ 1-й т. «Галлереи шлиссельбургскихъ узниковъ» (СПб., 1907).

В. В—въ.

Шлихтикъ — см. Столярное дѣло.

Шлихъ — см. Золото (XII, 642) и Руды (XXVII, 242).

Шлюзъ—см. Золото (XII, 642).

Шляковъ (Николай Васильевичъ)—писатель, род. въ 1861 г.; образованіе получилъ въ нѣжинскомъ педагог. инст. и въ спб. университетѣ. Состоитъ преподавателемъ русскаго языка въ оренбургскомъ Неплюевскомъ кадетскомъ корпусѣ. Принимаетъ участіе въ «Словарѣ русскаго языка», составляемомъ академіей наукъ. Помѣщалъ статьи въ «Русскомъ Филологическомъ Вѣстникѣ», «Журналѣ Мин-ва Нар. Просв.», «Извѣстіяхъ Отдѣленія русскаго языка и слов. Императ. академіи наукъ», «Сборникѣ статей по славяновѣдѣнію учениковъ В. И. Ламанскаго» (СПб., 1905) и друг. изд.

Шмалеръ—см. Корзиночное производство (XVI, 253).

Шмидтъ (Августа)—поборница и вождь женскаго движенія въ Германіи, род. въ 1833 г. Болѣе 35 лѣтъ была учительницей и директрисой женскихъ гимназій и женской учительской семинаріи въ Бреславлѣ и Лейпцигѣ. Вмѣстѣ съ Луизой Отто-Петерсъ явилась въ 1865 г. учредительницей и руководительницей всеобщаго нѣмецкаго женскаго союза для расширенія области женскаго труда. Послѣ смерти Отто-Петерсъ Ш. съ 1896 г. стоитъ одна во главѣ союза. Съ 1894 по 1900 г. Ш. была предсѣдательницей союза всѣхъ германскихъ женскихъ обществъ. Въ 1890 г. она учредила всеобщій союзъ нѣмецкихъ учительницъ. Ш. очень много писала въ повременной печати о положеніи женщинъ въ различныхъ областяхъ труда, въ школѣ и семьѣ. См. Friedrichs, «Auguste Schmidt, als Frauenrechtlerin» (Берлинъ, 1894).

Шмидтъ (Александръ Эдуардовичъ) — акушеръ, род. въ 1848 г.; по окончаніи курса въ спб. медико-хирургической академіи состоялъ ординаторомъ Маріинскаго родовспомогательнаго дома. Въ 1877—78 гг. былъ въ дѣйствующей арміи въ турецкую кампанію. Затѣмъ былъ въ заграничной командировкѣ для изученія акушерства и женскихъ болѣзней. Въ 1881 г. получилъ званіе доктора медицины. Въ 1883 г. избранъ преподавателемъ повивальной школы Маріинскаго родовспомогательнаго дома, а въ 1884 г. назначенъ его директоромъ. Напечаталъ: «Каналъ маточной шейки въ родильномъ періодѣ» («Медиц. Вѣсти.», 1876); «Къ вопросу о распознаваніи внѣматочной беременности» (ib., 1877); «Изъ госпитальной гинекологической клиники за 1875—76 и 1876—77 гг.» (СПб.); «Критическія и экспериментальныя изслѣдованія о маточномъ швѣ. Матеріалъ къ техникѣ кесарскаго сѣченія» (дисс., СПб., 1881); «Медицинскій отчетъ по Маріинскому Дому 1870—81 гг.» (СПб., 1886; тоже съ 1881—91, СПб., 1892; тоже съ 1891—1901 г., СПб., 1903).

Шмидтъ (Леопольдъ Schmidt) — нѣмецкій писатель о музыкѣ и композиторъ. Род. въ 1860 г. Главные его труды: скрипичная соната, хоры, романсы, «Beethoven» (1904), «Zur Geschichte der Märchenoper» (1896), «Geschichte der Musik im XIX Jahrh.» (1901).

Шмидтъ (Петръ Петровичъ) — русскій политическій дѣятель. Род. въ 1867 г.; учился въ морскомъ училищѣ, служилъ сначала въ военномъ флотѣ, потомъ въ коммерческомъ флотѣ; послѣ начала русско-японской войны поступилъ въ началѣ 1904 г. на эскадру Рожественскаго, но по дорогѣ на Дальній Востокъ заболѣлъ и долженъ былъ вернуться въ Севастополь. Здѣсь онъ былъ назначенъ на миноносецъ. Ведя пропаганду среди матросовъ и офицеровъ, Ш. называлъ себя внѣпартійнымъ соціалистомъ, осуждалъ соц.-демократовъ—за ихъ недостаточно внимательное отношеніе къ требованіямъ крестьянства, а соціалистовъ-революціонеровъ—за терроръ, къ которому они относился безусловно отрицательно; стоялъ за учредительное собраніе, избранное всеобщей подачей голосовъ; отстаивалъ конституціонную монархію. 20 окт. 1905 г., во время похоронъ въ Севастополѣ мирныхъ гражданъ, убитыхъ во время демонстраціи, онъ произнесъ политическую рѣчь, давшую ему широкую популярность. 7 ноября онъ получилъ отставку, но остался въ Севастополѣ. 8—10 ноября началось сильное броженіе на крейсерѣ «Очаковъ». Матросы крейсера вели переговоры со Ш., и когда 13 ноября 1905 г. броженіе разразилось бунтомъ, то Ш. оказался въ его главѣ. Къ взбунтовавшемуся крейсеру пристали броненосецъ «Пантелеймонъ» и нѣсколько другихъ судовъ. 14 ноября Ш. об-

ратился къ Государю Императору съ требованіемъ учредит. собранія и заявленіемъ, что флотъ пересталъ повиноваться министрамъ. Главнокомандующій черноморскимъ флотомъ Чухнинъ подвергъ революціонныя суда обстрѣливанію шрапнелью. Ш. грозилъ за каждаго казненнаго или убитаго матроса казнить по плѣнному офицеру, но не исполнилъ этой угрозы. По словамъ обвинительнаго акта, суда Ш. на огонь отвѣчали слабымъ огнемъ; по другимъ свѣдѣніямъ они имъ вовсе не отвѣчали. Во всякомъ случаѣ Ш., избѣгая кровопролитія, ничего не сдѣлалъ, чтобы отстаивать свои требованія вооруженною рукою. На «Очаковѣ» канонадой былъ произведенъ пожаръ; уцѣлѣвшая часть экипажа стала спасаться на шлюпкахъ. Ш. былъ схваченъ и преданъ военно-морскому суду. На судѣ Ш. старался смягчить наказаніе другимъ, бралъ всю вину на себя, выражалъ полную готовность подвергнуться казни. Ни одинъ свидѣтель защиты на судъ допущенъ не былъ. Ш. и три матроса были приговорены къ смерти и 6 марта 1906 г. разстрѣляны на о-вѣ Березани (близъ г. Очакова). Отрывки изъ автобіографіи Ш., написанной имъ въ тюрьмѣ, напечатаны въ «Нашей Жизни» 1906 г., 11 февр.; обвинит. актъ—въ «Правѣ» 1906 г., № 11. *В. В—въ.*

Шмидтъ (Эмилій Густавовичъ) — писатель, род. въ 1841 г. Былъ главнымъ редакторомъ газеты «St.-Petersburger Herold» (1875 — 78). Напечаталъ: «Das schwedisch-sächsische Bündniss vom 1 September 1631» (СПб., 1869); «Die Expedition gegen Chiwa im Jahre 1873» (СПб., 1874); «Die St.-Petersburger Liedertafel 1840—1890» (СПб., 1890).

***Шнейдеръ** (Карлъ Schneider) — прусскій педагогъ: ум. въ 1905 г.

Шницлеръ (Іоганнъ Schnitzler) — выдающійся австрійскій ларинголог (1835—93), проф. вѣнскаго унив. Главные труды: «Ueber Laryngoskopie und Rhinoskopie und ihre Anwendung in der ärztl. Praxis» (B., 1879); «Die laryngoskop. Diagnostik und locale Therapie d. Kehlkopfgeschwüre»; «Ueber Sensibilitätsstörungen im Rachen und Kehlkopf»; «Ueber Neubildungen im Kehlkopfe und deren Behandlung»; «Ueber Kehlkopftuberculose und deren Behandlung»; «Ueber Kehlkopfsyphilis und deren Behandlung»; «Ueber Combinationen von Syphilis und Tuberculose»; «Die pneumatische Behandlung der Lungen- und Herzkrankheiten» (B., 1877); «Ueber Asthma, insbesondere in seinen Beziehungen zu den Krankheiten der Nase»; «Ueber Lungensyphilis und ihr Verhältniss zur Lungenshwindsucht» (1880).

Шнурованіе, *шнуръ* — см. Канатное производство.

Шнуръ—см. Позументъ.

Шо (Джорджъ Бернардъ Shaw) — извѣстный англійскій драматургъ. Род. въ 1856 г. Рано увлекся соціалъ-демократическими идеями; обратилъ на себя вниманіе мѣткими театральными и музыкальными рецензіями; позже выступилъ самъ въ роли драматурга и тотчасъ же вызвалъ рѣзкія нападки лицъ, возмущавшихся ихъ мнимою безнравственностью и чрезмѣрною смѣлостью; за послѣдніе годы становятся все болѣе популярнымъ у англійской публики и находитъ почитателей на континентѣ, благодаря появленію критич. статей о немъ и переводовъ его избранныхъ пьесъ (напр. на нѣмецкій языкъ—Требича). Ш. совершенно порываетъ съ чопорною пуританскою моралью, все еще свойственною значительной части зажиточныхъ круговъ англійскаго общества. Онъ называетъ вещи ихъ настоящими именами, считаетъ возможнымъ изображать любое житейское явленіе и до извѣстной степени является послѣдователемъ натурализма. Въ пьесѣ «The philanderer» отразилось довольно отрицательное, ироническое отношеніе автора къ институту брака, какимъ онъ является въ настоящее время; въ «Widower's houses» Ш. далъ замѣчательную по своему реализму картину жизни лондонскихъ пролетаріевъ. Очень часто Ш. выступаетъ въ роли сатирика, безпощадно осмѣивающаго уродливыя и пошлыя стороны англійской жизни, особенно—быта буржуазныхъ круговъ («John Bull's other island», «Arms and the man», «How he lied to her husband» и др.). У Ш. есть и пьесы въ психологическомъ жанрѣ, иногда соприкасающіяся даже съ областью мелодрамы («Candida» и др.). Ему принадлежитъ также написанный въ болѣе раннюю пору романъ: «Любовь въ мірѣ артистовъ».—Ср. статью Эд. Бернштейна о Ш. въ журн. «Sozialistische Monatshefte», 1905, мартъ. *Ю. В.*

***Шоберъ** (Текла v.-Schober)—дѣтская писательница: ум. въ 1897 г.

***Шово** (Franck-Joseph-Charles Chauveau или Franck-Chauveau) — франц. полит. дѣятель; забаллотированъ на выборахъ въ сенатъ въ 1906 г. и сошелъ со сцены.

Шодди—см. Искусственная шерсть. *Ш. шелковый*— см. Шелкъ.

Шолтесова (Елена Soltészová) — словацкая писательница. Род. въ 1855 г.; школьнаго образованія не получила. Изъ романовъ и разсказовъ Ш. болѣе извѣстны: «Na dedine» (1881); «Prípravy ku svadbe» (1882); «Umierajúce dieťa» (1885); «V čiernickiej škole» (1891); «Prvé previnenie» (1896); «Popelka» (1898); «Za letného večera» (1902); «Proti prúdu» (1904).

Шомье (Жозефъ Chaumié) — французскій политич. дѣятель. Род. въ 1849 г.; былъ адвокатомъ, потомъ мэромъ города Ажанъ; въ 1897 г. избранъ, въ 1906 г. перезбранъ сенаторомъ; принадлежитъ къ лѣвой республиканской. Въ кабинетѣ Комба (1902—05) былъ министромъ просвѣщенія, въ кабинетѣ Рувье (1905—06)—юстиціи.

Schottisch—танецъ, музыка котораго похожа на польку; извѣстенъ преимущественно въ Германіи. Размѣръ въ $^2/_4$, форма—колѣнный складъ, движеніе умѣренное.

***Шоттъ** (Вильгельмъ Schott)—нѣмецкій оріенталистъ: ум. въ 1889 г.

Шохоръ-Троцкій (Семенъ Ильичъ)—педагогъ. Род. въ 1853 г. Учился въ новороссійскомъ университетѣ (на физ.-мат. фак.), институтѣ инженеровъ путей сообщенія и берлинскомъ и гейдельбергскомъ универси

тетахъ. Въ журналѣ «Семья и Школа» помѣстилъ рядъ работъ по вопросамъ преподаванія математики, выступая противникомъ такъ называемой «методы изученія чиселъ», представителями которой были въ Россіи Паульсонъ, Воленсъ и Евтушевскій. Писалъ также въ педагогическихъ журналахъ: «Русская Школа», «Народное Образованіе», «Педагогическій Сборникъ военно-учебныхъ заведеній», «Просвѣщеніе» и въ «Физико-математическомъ Ежегодникѣ» (М., 1902 и 1903). Изъ работъ Ш.-Т., посвященныхъ вопросамъ, не относящимся до методики математики, выдаются: «Логика, какъ предметъ общаго образованія» («Семья и Школа», 1883) и «Леонардо-да-Винчи и его рукописи» («Вѣстникъ Европы», №№ 6 и 7 за 1896 г.). Преподаетъ во многихъ петербургскихъ среднихъ и спеціальныхъ учебныхъ заведеніяхъ. Съ 1 января 1906 г. Ш. «удаленъ отъ исполненія возложенныхъ на него должностей» изъ спб. Александровскаго и Смольнаго институтовъ за участіе въ декабрьской (1905) политической забастовкѣ. Читаетъ методику математики на педагогическихъ курсахъ военно-учебнаго вѣдомства. Много разъ руководилъ лѣтними педагогическими курсами для народныхъ учителей и учительницъ. Въ основаніи трудовъ Ш.-Т. лежатъ слѣдующіе принципы: необходимость согласованія данныхъ учебнаго предмета съ данными научными; необходимость согласованія обученія и преподаванія съ требованіями психологіи вообще и психологіи дѣтскаго и юношескаго возрастовъ въ частности; вытекающая отсюда необходимость построенія всего курса математики на методически подобранныхъ задачахъ и упражненіяхъ, а не на объясненіяхъ учителя и не на текстѣ учебника; необходимость, по каждому отдѣлу математики, двухъ книгъ для учителя (одной—по методикѣ преподаванія даннаго предмета, другой — содержащей методически расположенный подборъ задачъ и упражненій, подлежащихъ проработкѣ со стороны учениковъ подъ непосредственнымъ руководствомъ учителя) и двухъ—для учениковъ (одной—задачника, содержащаго задачи и упражненія, подлежащія самостоятельной проработкѣ со стороны учениковъ, другой—содержащей краткое изложеніе ученій даннаго предмета для приведенія усвоеннаго учениками въ логически стройную систему). Методѣ своей Ш.-Т. далъ имя «Методы цѣлесообразныхъ задачъ». Главнѣйшіе труды Ш.-Т.: «Методика ариѳметики» (двѣ части) и рядъ ариѳм. задачниковъ для учителей и учениковъ; «Ариѳметика для начальныхъ школъ» (1906); «Цѣль и средства преподаванія математики въ средне-учебныхъ заведеніяхъ съ точки зрѣнія требованій общаго образованія» (1893); «Наглядность и наглядныя пособія при обученіи ариѳметикѣ» (1904); «Геометрія на задачахъ» (1907). На курсахъ для учителей средней школы, при учительскихъ съѣздахъ (въ 1906 и въ 1907 гг.), Ш.-Т. велъ бесѣды и читалъ лекціи по преподаванію математики.

Шпаковъ (Алексѣй Яковлевичъ)—юристъ. Родъ. въ 1868 г. Окончилъ курсъ на юридическомъ факультетѣ кіевскаго университета. Занимаетъ въ новороссійскомъ университетѣ каѳедру исторіи русскаго права; читаетъ лекціи по государственному праву на одесск. высш. женск. курсахъ. Важнѣйшіе труды Ш.: «Стоглавъ. Его значеніе для историка русскаго права» (Кіевъ, 1903); «Государство и церковь въ ихъ взаимныхъ отношеніяхъ въ Московскомъ государствѣ отъ флорентійской уніи до учрежденія патріаршества» (ч. I, Кіевъ, 1904; магист. диссерт.); «Стоглавъ. Къ вопросу объ оффиціальномъ или неоффиціальномъ происхожденіи этого памятника» (въ «Сборникѣ статей по исторіи права, посвященномъ М. Ф. Владимірскому-Буданову», Кіевъ, 1904, и отдѣльно).

Шпатлевка—см. Замазки.

Шпачинскій (Николай Амвросіевичъ, род. въ 1874 г.)—писатель, священникъ, воспитанникъ кіевской дух. академіи. Главный его трудъ: «Кіевскій митрополитъ Арсеній Могилянскій и состояніе кіевской митрополіи въ его правленіе» (магистерская диссерт.).

***Шперкъ** (Францъ Ѳедоровичъ)—писатель: ум. въ 1906 г.

***Шпигель** (Фридрихъ Spiegel)—нѣмецкій иранистъ: ум. въ 1905 г.

Шпигель-пекъ—см. Варъ.

***Шпитта** (Эммануилъ-Филиппъ Spitta)—писатель о музыкѣ: ум. въ 1894 г.

Шпицкастенъ—см. Руды и ихъ обработка (XXVII, 239 и 242).

Шпонка—см. Балка.

Шпренгель—см. Балка.

***Шпренгеръ** (Алоизъ Sprenger)—оріенталистъ: ум. въ 1893 г.

***Шпруперъ фонъ-Мертцъ** (Карлъ Spruner v.-Merz)—нѣмецкій картографъ и географъ: ум. въ 1892 г.

Шпунтгубель — см. Столярное дѣло (XXXI, 693).

Шпуртейнъ—см. Штейны.

Шпуръ—см. Горное дѣло (IX, 239).

Шрамм-Макдональдъ (Гуго Schramm-Macdonald) — нѣм. писатель (род. въ 1837 г.). Главнѣйшіе его труды: «C. F. Ph. von Martius. Eine Lebensbeschreibung» (Лпц., 1869); «König Johann von Sachsen» (1870); «Allgemeine Volkswirtschaftslehre» (1872; вмѣстѣ съ Конценомъ); «Vier grosse Bürger» (1873); «Das Feuerversicherungswesen» (2-ое изд., 1883); «Der Weg zum Wohlstande» (2-ое изд., 1892); «Der Weg zum Erfolge» (2-ое изд., 1894).

Шратты или *карры*—такъ въ геологіи называютъ разъѣденную водой, дождемъ и т. п. поверхность известковыхъ скалъ. Явленіе это можно наблюдать во многихъ мѣстностяхъ Альпъ, въ Крымскихъ горахъ и пр. Значительныя «карровыя поля» извѣстны на известковыхъ горахъ около Тріеста.

Шредеръ (Густавъ Schroeder)—прусскій военный писатель, генералъ-маіоръ (1818—1899). Главные его труды: «Das verschanzte Lager von Plewna und der russisch-rumänische Angriff desselben vom 19 Juni bis 10 December 1877» (Берл., 1878); «Der Kampf um Wien 1683» (ib., 1883); «Schumann und die Panzer-Fortifikation» (ib., 1890).

Шредеръ (Катерина Schroeder) — нѣм. романистка (род. въ 1847 г.). Ея романы: «Schloss am Meere», «Isabel», «Im Wald und auf der Haide», «Lady Sybille».

***Шреверъ** (Карлъ-Юлій Schröer)—нѣм. писатель: ум. въ 1900 г.

Шрейберсгофенъ (Гедвигъ von-Schreibershofen, урожд. Штраусъ) — нѣм. романистка (род. въ 1840 г.). Ея труды: «Die Sühne», «Im Wechselspiel des Lebens», «Graf Eszterházy», «David Beronski», «Antonie», «Mira», «Italienisches» (6 новеллъ, Гейдельбергъ, 1891).

Шрейберъ (Іоганнъ-Генрихъ Schreiber) —нѣмецкій историкъ (1793—1872), проф. фрейбургскаго университета. Главные его труды: «Geschichte der Stadt Freiburg» (Фрейбургъ, 1857—58); «Geschichte der Albert-Ludwigs-Universität zu Freiburg» (ib., 1857—60); «Der deutsche Bauernkrieg» (ib., 1863—66). Часть интересной его автобіографіи вышла въ свѣтъ подъ заглавіемъ: «Denkblätter aus dem Tagebuche eines Hochschullehrers» (Франкфуртъ, 1849).

Шрепель (Миливой Šrepel)—хорватскій историкъ литературы, проф. загребскаго унив. (1862—1905). Критическія статьи Ш. собраны въ «Slike iz svjetske književnosti», изданныхъ хорватской Матицей. См. «Slov. Přehl.» (1905, VII, 332).

Шретеръ (Августъ-Вильгельмъ-Фердинандъ von Schröter)—юристъ (1799—1865). Былъ профессоромъ іенскаго университета, позже — мекленбургъ-шверинскимъ министромъ юстиціи. Его главные труды: «Observationes juris civilis» (1826); «Bemerkungen über die beabsichtigte neue Ordnung der Rechtspflege in Mecklenburg-Schwerin und Strelitz» (1850); «Die katholische Religionsübung in Mecklenburg» (1852).

Шрифтъ-касса — см. Переплетное мастерство.

Штегеманнъ (Германъ Stegemann)—писатель. Род. въ 1870 г. Авторъ стихотвореній, драмъ, разсказовъ, романовъ: «Antike Novellen» (1887), «Strakonike», «Weihefrühling», «Mein Elsass», «Dorfdämmerung», «Herzog Bernhard», «Söhne des Reichslands», «Der Gebieter», «Daniel Junt» (1905) и др.

Штейнманъ (Густавъ)—нѣм. геологъ и палеонтологъ, род. въ 1856 г., проф. іенскаго и фрейбургскаго унив. Ш. производилъ въ 1882—84 и 1903—04 гг. обширныя геологическія изслѣдованія въ Южной Америкѣ (Пампасы, Анды, въ Боливіи, Чили и Патагоніи), также въ Альпахъ и на Уралѣ. Гл. труды: «Geolog. Beobachtungen in den Alpen» (1896—97), «Paläontologie und Abstammungslehre am Ende des XIX J.» (1899), «Einführung in die Paläontologie» (1903). Изд. «Beiträge zur Geologie und Paläontologie von Südamerika» (съ 1892 и сл.).

***Штейнмейеръ** (Franz-Ludwig Steinmeyer) — протестантскій богословъ: ум. въ 1900 г.

***Штейнталь** (Гейманъ Steinthal) — нѣм. языковѣдъ и психологъ: ум. въ 1899 г.

Штейнъ (Генрихъ Stein)—нѣм. эстетикъ и поэтъ (1857—87), близкій другъ Рихарда Вагнера и воспитатель его сына Зигфрида. Не смотря на раннюю смерть, Ш. оставилъ рядъ глубокихъ и оригинальныхъ трудовъ по эстетикѣ и о взаимоотношеніяхъ поэзіи и философіи; таковы: «Ueber die Bedeutung des dichterischen Elements in der Philosophie des Giordano Bruno» (1880), «Zusammenhang zwischen Boileau und Descartes» (1884), «Die Entstehung der neuern Aesthetik» (1886), исторію эстетики отъ Буало до Винкельмана; посмертно изданы: «Vorlesungen über Aesthetik» (1897), «Schiller und Goethe Vorlesungen über die Aesthetik der deutschen Klassiker» (библіотека Реклама). Ш. былъ авторомъ оригинальныхъ въ формѣ діалога философскихъ поэмъ: «Helden und die Welt» (1883), съ предисл. Рихарда Вагнера. Послѣ смерти Ш. появился сборникъ его работъ: «Aus dem Nachlass» (1888, три діалога изъ неоконченнаго цикла о значеніи святости, какъ высшей формы героизма въ исторіи); въ 1894 г. въ «Bayreuther Blätter» напечатаны его три діалога изъ исторіи великой французской революціи.

Штельцнеръ (Альфредъ Stelzner)—изобрѣтатель новыхъ смычковыхъ инструментовъ—«Violotta» и «Cellone». Въ оркестровыхъ партитурахъ оперъ «Rübezahl» (1902) и «Swatowits Ende» (1903), написанныхъ Ш., оба инструмента участвуютъ.

Штемпель—см. Штампованіе.

Штенгель (Германъ, баронъ Stengel)—германскій полит. дѣятель, род. въ 1837 г. Въ 1903 г. назначенъ статсъ-секретаремъ имперскаго казначейства (имперскимъ министромъ финансовъ) и прусскимъ уполномоченнымъ въ бундесратѣ.

Штеркъ (Карлъ Störk)—вѣнскій врачъ-ларингологъ: ум. въ 1899 г.

Штерповъ (Николай Васильевичъ, ум. въ 1892 г.) — писатель, воспитанникъ казанской духовной академіи. Главные его труды: «Тертулліанъ, пресвитеръ карѳагенскій. Очеркъ учено-литературной дѣятельности его» (Курскъ, 1889, магист. диссертація); «Древній внѣ-христіанскій міръ и его отношеніе къ христіанству» (ibid., 1889).

***Штиве** (Felix Stieve)—нѣм. историкъ: ум. въ 1898 г.

Штида (Людвигъ Stieda)—анатомъ и гистологъ, род. въ 1837 г., образованіе получилъ въ дерптскомъ университетѣ, гдѣ былъ прозекторомъ и профессоромъ анатоміи, съ 1885 г. профессоръ и директоръ анатомич. института въ Кенигсбергѣ. Главные труды: «Ueber das Rückenmark und einzelne Theile des Gehirns» (1861); «Studien über das centrale Nervensystem der Knochenfische der Vögel und Säugethiere, der Wirbelthiere, der Amphibien und Reptilien» (4 т., 1868—75); «Ueber Entwickelung der Knochen und des Knochengewebes»; «Ueber die Homologie d. Brust und Beckengliedmasse der Menschen und Wirbelthiere» (1897); «Geschichte der Entwickelung der Lehre von Nervenzellen und Nervenfasern» (1899) и мн. др.

***Штинде** (Юліусъ Stinde) — нѣм. писатель: ум. въ 1905 г.

***Штирнеръ** (Максъ Stirner)—псевдо-

нимъ нѣмецкаго писателя Каспара Шмидта. Его книга «Der Einzige und sein Eigentum» вышла по-русски, подъ заглавіемъ «Единственный и его собственность» (въ приложеніи: Дж. Г. Макай, «М. Ш., его жизнь и творчество», Библ. «Свѣточъ», изд. С. Венгерова, СПб., 1907). См. А. Г., «Жизнь Ш.» въ «Русскомъ Бог.» 1907 г., VII.

***Штоманъ** (Фридрихъ-Карлъ-Адольфъ Stohmann)—химикъ и технологъ: ум. въ 1897 г.

Штраль (Гансъ Strahl)—нѣмецкій анатомъ, род. въ 1857 г. въ Берлинѣ, изучалъ медицину въ Марбургѣ, тамъ же съ 1882 г. доцентъ и съ 1887 г. экстраорд. проф. анатоміи, въ 1895 г. приглашенъ въ качествѣ орд. проф. и директора анотомическаго института въ Гиссенъ. Научные труды Ш. касаются преимущественно эмбріологіи млекопитающихъ, въ особенности же образованія эмбріональныхъ оболочекъ и плаценты и помѣщены въ «Anatomische Hefte von Merkel und Bonnet».

***Штраусъ** (Викторъ Strauss v.-Torney) —нѣм. писатель: ум. въ 1899 г.

***Штраусъ** (Давидъ-Фридрихъ)—германскій философъ и теологъ. Его знаменитая книга «Das Leben Jesu» долгое время находилась въ Россіи подъ самымъ строгимъ запретомъ и лишь въ 1907 г. появилась въ русскомъ переводѣ, подъ заглавіемъ «Жизнь Іисуса», въ нѣсколькихъ изданіяхъ. Кромѣ того, 2-я часть вышла отдѣльно подъ заглавіемъ «Чудеса Христа» (СПб., 1907). Изъ другихъ книгъ Ш. появилась въ русскомъ переводѣ «Старая и новая вѣра» (СПб., 1906).

В. В—въ.

Штрепель—см. Ковка (XV, 519).

Штрекъ—см. Горное дѣло (IX, 240).

***Штремайръ** (Карлъ Эдлеръ Stremayr) —австрійскій политическій дѣятель: ум. въ 1904 г.

***Штроссмайеръ** (Іосифъ Георгъ Strossmayer)—хорватскій политическій дѣятель: ум. въ 1905 г.

***Штрюмпель** (Людвигъ Strümpel) — нѣм. философъ и педагогъ: ум. въ 1899 г.

***Штукенбергъ** (Александръ Антоновичъ)—проф. геологіи казанскаго университета: ум. въ апрѣлѣ 1905 г.

Штуфъ—см. Руды и ихъ обработка.

***Штюбель** (Альфонсъ Stübel)—геологъ и путешественникъ: ум. въ 1904 г.

Шубертъ-Зольдернъ (Рихардъ)—нѣмецкій философъ, талантливый представитель «имманентной» философіи въ Германіи. Род. въ 1852 г., проф. философіи въ лейпцигскомъ унив. Ш.-З. отправляется въ своей философіи отъ анализа понятія *трансцендентнаго* и доказываетъ, что оно возникаетъ вслѣдствіе психологической *иллюзіи*. Мы признаемъ существованіе трансцендентнаго, когда утверждаемъ, что существуетъ нѣчто не составляющее ни воспріятія, ни представленія, ни мыслимой части того или другого. Съ другой стороны, мы допускаемъ трансцендентное, когда опредѣленный родъ бытія хотимъ разсматривать внѣ всякаго отношенія къ нашему «я». На самомъ дѣлѣ все намъ дано въ субъективныхъ состояніяхъ; субъективная же связь обусловлена тремя моментами—*пространствомъ*, *временемъ* и *различеніемъ* (предполагающимъ, разумѣется, и отожествленіе). Мое тѣло—центръ пространства, непосредственно мнѣ даннаго: оно образуетъ постоянное пространственное единство въ сферѣ сознанія. Пространство, лежащее внѣ непосредственной сферы воспріятія (объективное пространство), никогда не бываетъ дано мнѣ непосредственно, но закономѣрно построяется на основаніи наблюдаемой связи явленій моимъ воображеніемъ: это – абстрактная пространственная схема, въ которую я упорядочиваю отдѣльныя *ожиданія опыта* (Erfahrungserwartungen). Прошедшее и будущее даны мнѣ во все охватывающемъ настоящемъ; объективное время — тоже абстрактная схема. Неразличимое не можетъ быть дано въ опытѣ; все познается въ отношеніи къ различному, несходному. Чѣмъ рѣзче контрастируютъ данныя въ сознаніи, тѣмъ сильнѣе онѣ будутъ различаться. Впрочемъ, различеніе между ними можетъ быть ослаблено наличностью менѣе контрастирующихъ, но болѣе возбуждающихъ интересъ данныхъ. Признавъ все «замкнутымъ въ единствѣ сознанія», Ш.-З. переходитъ къ анализу понятія «я». Понятіе безсознательныхъ представленій является самопротиворѣчащимъ: всѣ мои психическія состоянія входятъ въ составъ единства и тожества «я», какъ измѣняющіяся и преходящія данныя. Старикъ чувствуетъ себя какъ тоже «я», какимъ онъ былъ мальчикомъ, хотя у него иныя чувства и представленія; но это не реальное субстанціальное, а лишь *формальное* единство сознанія, связующее здѣсь оба «я». Такъ называемое «тожество личности» опирается единственно на *непрерывность воспоминаній*, охваченныхъ однимъ настоящимъ. Если субстанціальность «я» внѣ нашего сознанія въ настоящемъ недоказуема, то недоказуемо также и реальное тожество извѣстнаго объекта воспріятія, если онъ прерывно вступалъ въ наше сознаніе: «Когда я оставляю мою комнату, чтобы прогуляться и затѣмъ снова возвращаюсь назадъ, что уполномочиваетъ меня утверждать, что я вернулся именно туда же, гдѣ былъ раньше? Быть можетъ, то обстоятельство, что путь, который велъ въ комнату былъ тотъ же, какимъ я ушелъ изъ комнаты? Но тогда проблема только перемѣщается: почему это тотъ же путь?». Непосредственное отожествленіе двухъ прерывныхъ комплексовъ воспріятій, какъ это уже доказалъ Юмъ, невозможно. «Тожественность принимается нами вездѣ, гдѣ два объекта и относящіеся къ нимъ другіе объекты претерпѣли (или не претерпѣли) только такія измѣненія, которыя соотвѣтствуютъ ихъ причинному отношенію и характеру истекшаго временнаго промежутка». Сущность причинности заключается въ ожиданіи, что *будущее будетъ аналогично прошедшему*: этотъ принципъ первиченъ и лежитъ въ основѣ индукціи; аналогія означаетъ здѣсь общность чертъ, извѣстное сходство при всемъ различіи содержанія. Во взглядахъ на законы мышленія мы находимъ у Ш.-З. много цѣнныхъ замѣ-

чаній. Вслѣдъ Гегелю и Миллю онъ осуждаетъ школьную формулировку закона тожества А=А. «Всякое установленіе тожества предполагаетъ различность и всякая различность тожественность различнаго. Оба, такимъ образомъ, неотдѣлимыхъ другъ отъ друга взаимоотношенія заключаются въ различеніи, какъ таковомъ. *Абсолютное тожество—чистая безсмыслица*, такъ какъ не можетъ быть рѣчи о двухъ содержаніяхъ вообще, коль скоро они вовсе не подлежатъ различенію». Видя въ противорѣчіи чисто отрицательный критерій истины, онъ говоритъ: «Это — противорѣчіе утверждать, будто возможно представить цвѣтъ самъ по себѣ, не представляя себѣ въ тоже время чего-либо протяженнаго, ибо цвѣтъ и протяженіе неотдѣлимы. Но почему они неотдѣлимы, этого не указываетъ законъ противорѣчія; онъ только гласитъ: существуютъ А, неотдѣлимыя отъ В; почему А неотдѣлимо отъ В—это лежитъ въ А и въ В и неотдѣлимо отъ нихъ; только попытка отдѣлить ихъ можетъ показать, что они неотдѣлимы. Точно также часть пространства не можетъ быть заразъ красной и голубой или четырехугольной и круглой... Итакъ, собственно говоря, законъ противорѣчія распадается на два положенія: одно выражаетъ простой фактъ: существуютъ несоединимыя содержанія сознанія; другой есть само отрицаніе (извѣстнаго утвержденія) и потому, какъ таковое, примыкаетъ къ закону тожества, ибо, какъ и тотъ, оно оставляетъ въ сторонѣ различіе содержаній. Въ обоихъ случаяхъ, однако, противорѣчіе заключается въ формѣ неосуществимаго требованія. Осуществленіе требованія уничтожило бы самое противорѣчіе». Разсматривая познаніе какъ процессъ мысли, не выходящій за предѣлы содержаній сознанія, Ш.-З. выступаетъ защитникомъ гносеологическаго *солипсизма* въ теоріи познанія, который заключается въ признаніи того, что чужія тѣла, чужой міръ представленій, чувствъ и хотѣній и чужой міръ воспріятій даны намъ въ единствѣ нашего «я», какъ центральнаго пункта. Этому методологически правильному взгляду на міръ должны быть противопоставлены, какъ «Wahnsinn u. nicht Wissenschaft»: 1) *метафизическій солипсизмъ*: во мнѣ, какъ въ трансцендентной вещи (напримѣръ въ монадѣ) даны всѣ люди и весь міръ, какъ сонъ; 2) *практическій солипсизмъ*: такъ какъ весь міръ есть мое созданіе, то мнѣ дана въ руки абсолютная власть надъ нимъ. Отъ эмпирической реальности другихъ людей зависитъ и реальность міра (das gemeinsame Wahrnehmbare), какъ объектъ общаго воспріятія, въ противоположность чисто субъективнымъ состояніямъ. Реальный міръ есть болѣе или менѣе простая схема для упорядоченія индивидуальныхъ «возможностей воспріятія» (Wahrnehmungsmöglichkeiten); «не перспективно и не съ опредѣленнаго мѣста» разсматриваемый міръ есть чистая абстракція. По аналогіи между внѣшними проявленіями моей собственной и чужой душевной жизни я примышляю къ сходнымъ съ моими тѣлеснымъ перемѣнамъ чужимъ тѣлеснымъ перемѣнамъ соотвѣтственныя чувства и мысли. Хотя это *чужія* ассоціаціи представленій, однако, съ другой точки зрѣнія онѣ и мои собственныя—часть жизни моего сознанія; такъ точно гора, которую я видѣлъ много лѣтъ, въ одномъ отношеніи принадлежитъ міру воспріятій, въ другомъ—міру представленій, мыслится въ послѣднемъ случаѣ путемъ абстракціи отъ моей личности, однако, мыслится мною. Такъ я отвлекаюсь (а вѣдь все мышленіе есть непрестанное абстрагированіе) при извѣстныхъ состояніяхъ сознанія отъ всѣхъ личныхъ отношеній сознанія и прихожу такимъ путемъ in abstracto къ независящему ни отъ какого сознанія міру: *міру воспріятій* и къ аналогичному моему собственному міру сознанія: *содержанію чужого я*. Этотъ міръ воспріятій, мыслимый внѣ всякихъ отношеній сознанія, и есть общій объектъ всѣхъ «я». Но эти по аналогіи образуемыя ассоціаціи, изъ которыхъ образуется для меня чужое я, не должно разсматривать не только какъ *привычныя* ассоціаціи, но сверхъ того какъ логически необходимые выводы, находящіе себѣ подтвержденіе въ мірѣ опыта. Мало того, необходимо еще признать, что наше собственное поведеніе, наше мышленіе и рѣчь развились на почвѣ уже ранѣе развившагося чужого поведенія, мышленія и рѣчи, такъ какъ они въ началѣ нашего собственнаго душевнаго развитія были для насъ въ значительнѣйшей части непонятною пантомимою и непонятными звуками, до пониманія которыхъ мы достигли впервые, лишь поставивши ихъ въ связь съ остальнымъ нашимъ міромъ воспріятій. Равнымъ образомъ мы должны пріурочивать наличность чужихъ тѣлъ и чужихъ сознаній и къ тому времени, до котораго не достигаютъ наши первыя воспоминанія: къ эпохѣ самаго ранняго младенчества и, наконецъ, къ той эпохѣ, до которой и не могутъ доходить наши воспоминанія, до эпохи, предшествующей нашему младенчеству. Безъ такого предположенія нашъ міръ воспріятій и міръ воспроизведеній окажутся для насъ немыслимыми въ тѣхъ отношеніяхъ и свойствахъ, въ которыхъ они *должны* быть мыслимы нами. Всѣ эти выводы необходимы съ точки зрѣнія мыслящаго существа, которое стремится охватить міръ въ наиболѣе связную и соотвѣтствующую дѣйствительности общую картину. Но всѣ эти выводы вмѣстѣ съ заключенными въ нихъ содержаніями мыслимы лишь съ другой охватывающей и этотъ взглядъ точки зрѣнія, именно поскольку всѣ эти данныя стоятъ въ связи съ опредѣленнымъ сознаніемъ въ настоящемъ, поскольку послѣднее охватываетъ ихъ. Это сознаніе есть мое сознаніе и оно такъ же немыслимо безъ чужого, какъ чужое безъ моего.... «Мое» немыслимо безъ «твоего». Чужое «я» имѣетъ такое же значеніе, какъ недоступная воспріятію (Erschlossene) внутренность земли или неподдающаяся наблюденію подробность въ составѣ солнца—и то, и другое должно быть мыслимо, какъ недоступная воспріятію составная часть міра воспріятій, но оно имѣетъ это значеніе не въ качествѣ составной части міра воспріятій

примышляемой къ послѣднему, какъ необходимое восполненіе, но какъ необходимая часть, входящая въ составъ совокупности міра воспріятій и воспроизведеній сознанія, какъ цѣлаго. *Сочиненія Ш.-З.*: «Grundlagen einer Erkenntnisstheorie» (1884); «Ueber d. Transcendenz d. Subjects und Objects» (1882); «Grundlagen einer Ethik» (1887); «Reproduction Gefühl und Wille» (1887); «Das menschliche Glück und die sociale Frage» (1894); «Menschliche Erziehung» (1905). См. Willy, разборъ теоріи познанія Ш.-З. въ «Vierteljahrsschrift für W. Philosophie» (X, 221); Simmel, разборъ этики Ш.-З. въ «Zeitschrift für Philos. und philosoph. Kritik» (1888, 94); Wundt, въ «Philos. Studien» (1896, 12); отвѣтъ Вундту Ш.-З. въ «Philos. Studien», 1897. На русскомъ языкѣ о Ш.-З. имѣются замѣчанія въ статьѣ «Эгоизмъ» (т. XL, 156) и въ статьѣ Челпанова (въ «Кіевскихъ Извѣстіяхъ», 1904). *И. Лапшинъ.*

Шубинскій (Николай Петровичъ)—извѣстный московскій присяжный повѣренный. Род. въ 1853 г.; окончилъ курсъ на юридическомъ факультетѣ московскаго университета. Начало популярности Ш. положили рѣчи его по дѣламъ о рабочихъ безпорядкахъ на фабрикахъ (1886 и 1887 гг.). Рѣчь Ш. въ защиту сортировщика московскаго почтамта Кетхудова, обвинявшагося въ похищеніи цѣнностей купца Кнопа и въ сокрытіи этого похищенія путемъ подлога, вызвала противъ него упреки въ злоупотребленіи словомъ. Послѣдующія рѣчи Ш. отличаются сдержанностью. *Л. Л.*

Шубстакъ—см. Тиски.

Шукевичъ (Матвѣй Szukiewicz)—польскій поэтъ-модернистъ. Род. въ 1870 г.; написалъ драму «Śnieg» (1897), «Utuda» (1898), «Kwiat pieśni» (1899), «Z ziemi fiordów i fjeldów» (1900), «Poezye» (1902). Изъ стихотвореній его лучшими считаются Wśród ruin», «Do...», «Fatum», «Endymion», «Rankiem nad Morskiem Oku», «Tenebrae lachrimantes» и друг.

Шулаверы Большія — сел., адм. центръ Борчалинскаго у., Тифлисской губ., при рч. Дманиси-чай. Жителей 4553, армяне. Пчт. и тлгф. Въ окрестностяхъ остатки древнихъ замковъ.

***Шульгофъ** (Юлій Schulhoff)—чешскій піанистъ-композиторъ: ум. въ 1898 г. Его не слѣдуетъ смѣшивать съ Schulhof (съ однимъ f въ концѣ).

***Шульцъ** (Альбертъ Schulz-Lupitz) — нѣм. агрономъ: ум. въ 1899 г.

***Шульцъ** (Германъ Schultz) — протестантскій богословъ: ум. въ 1902 г.

Шульцъ (Павелъ Антоновичъ, 1831—1905)—писатель. Образованіе получилъ въ имп. Александровскомъ лицеѣ. По назначенію министра внутр. дѣлъ участвовалъ въ разныхъ коммиссіяхъ по крестьянскому дѣлу. Въ званіи директора 2-го департамента мин-ва госуд. имуществъ принималъ участіе въ преобразованіи управленія госуд. крестьянъ. Написалъ рядъ статей въ «Журн. Мин. Внутр. Дѣлъ», «Сѣверной Почтѣ», «С.-Петерб. Вѣдомостяхъ», «Голосѣ»: «Извлеченія изъ законоположеній о крестьянахъ остзейскихъ губерній» (отд. въ 1858 г.), «Лифляндскіе крестьяне», «О выкупѣ крестьянами арендныхъ участковъ въ Эстляндской губ.», «О курляндскихъ крестьянахъ».

***Шуманъ** (Іоганнъ-Христіанъ Schumann)—педагогъ: ум. въ 1900 г.

Шумахеръ (Александръ Александровичъ)—писатель, род. въ 1854 г.; высшее образованіе получилъ въ спб. унив. и военно-юридической академіи. Состоитъ директоромъ спб. конторы государственнаго банка. Его труды: «Уголовная теорія Ансельма Фейербаха» (СПб., 1877); «Объ освобожденіи крестьянъ» (СПб., 1878); «Исторія жизни и царствованія императора Александра II» (СПб., 1899).

Шумиха—см. Листовое желѣзо и сталь.

Шунгитъ — разность аморфнаго углерода, найденная въ Повѣнецкомъ у. Олонецкой губ. и описанная въ 1880 г. проф. А. А. Иностранцевымъ. Характеризуется тѣмъ, что содержитъ углерода болѣе, чѣмъ антрацитъ (именно до 98%).

Шурупъ—см. Винтъ и Столярное производство (XXXI, 697).

Шурфъ—см. Горное дѣло, Развѣдка.

***Шурцъ** (Карлъ Schurz)—германскій и американскій политическій дѣятель: ум. въ 1905 г. Послѣ его смерти появился 1-й т. его «Lebenserinnerungen» (Берлинъ, 1906), принадлежащій къ числу самыхъ замѣчательныхъ воспоминаній о 1848-мъ годѣ. Русскій сокращенный переводъ: «Изъ воспоминаній нѣмецкаго революціонера» (СПб., 1907).

В. В—въ.

Шьельдерупъ (Gerhard Schjelderup)—норвежскій композиторъ. Род. въ 1859 г. Его главныя произведенія: музык. драма «Norwegische Hochzeit», музыка къ драмѣ «Opferfeuer», музык. драмы «Jenseits Sonne und Mond» и «Ein Volk in Not»; драматич. сказки «Sampo», «Wunderhorn», «Weihnachtspiel»; симфоніи, оркестров. пьесы: «Eine Sommernacht auf dem Fjord» и «Sonntagmorgen»; рождественская сюита, квартеты, романсы. Издалъ біографію Грига.

Шюбергсонъ (Magnus Gottfrid)—финляндскій историкъ. Род. въ 1851 г.; состоитъ проф. всеобщей исторіи въ гельсингфорсскомъ университетѣ. Важнѣйшіе его труды: «Bidrag till Finlands inre historia 1721—1731» (1875), «Underhandlingarna om en evangelisk allians åren 1624—1625» (1880), «Le duc de Rohan et la chute du parti protestant en France» (1880), «Sveriges och Hollands diplomatiska förbindelser 1621—1630» (1883) и въ особенности «Finlands historia» (1887—89, 2-ое изд., 1902; изд. въ сокращенномъ видѣ на рус. яз.).

В. М. С.

Щ.

Щегловитовъ (Иванъ Григорьевичъ) — русскій государственный дѣятель. Назначенъ товарищемъ мин-ра юстиціи въ первомъ конституціонномъ кабинетѣ Витте, при министрѣ Акимовѣ, а въ кабинетѣ Горемыкина—министромъ юстиціи; сохранилъ этотъ постъ въ кабинетѣ Столыпина. Отношеніе его къ судейской независимости характеризуется предложеніемъ его старшему предсѣдателю московской суд. пал. Арнольду (мартъ 1907 г.) оставить этотъ постъ. Щ. нерѣдко выступалъ въ Думѣ, какъ первой, такъ и второй; его выступленія въ защиту правительственныхъ дѣйствій вызывали рѣзкую критику со стороны членовъ Думы. *В. В—въ.*

Щегляевъ (Владиміръ Сергѣевичъ)—физикъ, род. въ 1857 г. По окончаніи курса на физико-математическомъ факультетѣ московск. унив., былъ оставленъ при немъ по каѳедрѣ физики. Въ 1885 г. защитилъ въ московскомъ университетѣ диссертацію на степень магистра физики: «Электромагнитное вращеніе плоскости поляризаціи свѣта въ хлорномъ желѣзѣ» («Учен. Зап. Моск. Унив.»). Въ слѣдующемъ году поступилъ приватъ-доцентомъ математической физики въ московскій университетъ, а въ 1886 г. былъ избранъ профессоромъ опытной физики въ имп. московскомъ техническомъ училищѣ. Въ 1898—1901 годахъ завѣдывалъ постройкою физико-электротехническаго института при имп. московск. техническомъ училищѣ. Кромѣ диссертаціи Щ. напечаталъ: «Къ вопросу объ измѣненіи сопротивленія проводниковъ подъ дѣйствіемъ магнитнаго поля» («Труды Физич. Отд. Общ. Любителей Естествознанія», III томъ, 2-й вып., М., 1890); «Измѣреніе діэлектрическихъ постоянныхъ проводящихъ жидкостей» («Журн. Физ.-Хим. Общ-ва», 1891); «Распространеніе электрическихъ волнъ въ проволокахъ» (ib., 1895); «Лучеиспусканіе трубокъ Крукса» («Отчеты Имп. Моск. Общ. Испытателей Природы», 1897); «О разрядахъ конденсатора при помощи искры» («Журн. Физ.-Хим. Общ-ва», 1900); «Электричество и магнитизмъ» (курсъ лекцій, М., 1904—5).

Щеголевъ (Николай Александровичъ) — хирургъ, род. въ 1863 г. Среднее образованіе получилъ въ курской классической гимназіи, высшее — въ императорской военно-медицинской академіи (1889), которой въ 1892 г. удостоенъ степени доктора медицины за диссертацію «Объ этіологіи острыхъ нагноеній». Въ 1903 году избранъ медицинскимъ факультетомъ новороссійскаго университета экстраординарнымъ профессоромъ по хирургической патологіи и терапіи. Въ 1904 г. переведенъ на каѳедру хирургической госпитальной клиники. Въ 1906 г. назначенъ ординарнымъ профессоромъ по каѳедрѣ хирургической госпитальной клиники новороссійскаго университета. Кромѣ диссертаціи напечаталъ: «Поврежденія и хирургическія болѣзни грудной клѣтки, окололегочнаго мѣшка и легкихъ» (Одесса, 1902) и рядъ статей въ повременныхъ медицинскихъ изданіяхъ.

Щеголевъ (Павелъ Елисѣевичъ) — писатель. Род. въ 1877 г.; учился на факультетѣ восточныхъ языковъ спб. унив., окончилъ курсъ по факультету историко-филологическому. Въ 1899 г. за участіе въ организаціи студенческаго и рабочаго движенія былъ высланъ въ Вологодскую губ. Первоначально занимался исторіей русской литературы, потомъ перешелъ къ исторіи общественныхъ движеній. Отдѣльно издалъ: «Очерки исторіи отреченной литературы. Сказаніе Аѳродитіана» (вып. I и II, СПб., 1899 и 1900; тоже въ «Извѣстіяхъ отд. рус. яз. и словесности Имп. Акад. Наукъ», 1899, кн. 1 и 4); «Первый декабристъ Владиміръ Раевскій. Изъ исторіи общественн. движенія первой четверти XIX в.» (СПб., 2-е изд., 1906); «А. С. Грибоѣдовъ и декабристы» (по архивн. матеріаламъ, СПб., 1905). Болѣе значительныя статьи: «Изъ школьныхъ лѣтъ Н. Гоголя» («Историч. Вѣстн.» 1902 г., февр.); «Дуэль Пушкина съ Дантесомъ» («Истор. Вѣстн.» 1905 г., янв., мартъ, апр.); «О женахъ декабристовъ» (въ сборникѣ «Къ свѣту»); «П. Г. Каховскій» («Былое», 1906, янв., февр.); «Семенъ Олейничукъ» (ib., апр.) и мн. др. Состоитъ однимъ изъ редакторовъ журнала «Былое». Въ настоящемъ Словарѣ Щ. принадлежитъ рядъ статей по исторіи русской литературы.

Щелочная зелень — см. Виридинъ и Зеленыя краски.

Щелочная синь — см. Краски органическія искусственныя (XVI, 526).

Щемялка — см. Корзиночное производство (XVI, 252).

Щепало — см. Корзиночное производство (XVI, 252).

Щепанскій (Людвигъ Szczepański) — польскій поэтъ-модернистъ. Род. въ 1872 г. Стихотворенія Щ. изданы въ двухъ томахъ

«Srebrne nose» и «Lunatica» (1897); во многихъ изъ нихъ чувствуется вліяніе Верлена, замѣтенъ культъ красоты, мистическихъ видѣній, сновъ.

Щиперка — см. Малярное ремесло (XVIII, 515).

Щербачевъ (Андрей Владиміровичъ)—русскій композиторъ (род. въ 1869 г.), ученикъ Римскаго-Корсакова, Лядова и Блуменфельда. Изъ его композицій выдаются: «Шествіе» для орк., фортеп. соната, романсы.

Щербачевъ (Николай Владиміровичъ) — русскій композиторъ и піанистъ (род. въ 1853 г.). Изъ его произведеній болѣе извѣстны серенада, «Двѣ идиліи» для орк., «Féeries et Pantomimes», романсы.

***Щербина** (Ѳедоръ Андреевичъ)—статистикъ и политическій дѣятель. Въ 1903 г. высланъ въ админ. порядкѣ изъ Воронежской губ.; получилъ возможность вернуться въ 1904 г. Въ 1907 г. избранъ въ Кубанской обл. во 2-ую Госуд. Думу. Примкнулъ къ казачьей группѣ и къ партіи народныхъ соціалистовъ. Въ думской коммиссіи по вопросу о военномъ контингентѣ на 1907 г. высказался вмѣстѣ съ правыми и конституціоналистами-демократами противъ лѣвыхъ за утвержденіе контингента новобранцевъ на 1907 г. въ требуемомъ правительствомъ размѣрѣ.

В. В—въ.

Щи кислыя—см. Квасъ.

Щипальная машина или *опенеръ*—см. Бумагопряденіе.

Щипокъ — см. Хлопчатобумажное производство (XXXVII, 347).

Щитокъ.—Щиткомъ (Corymbus) называется такое многоцвѣтковое соцвѣтіе нѣкоторыхъ растеній, похожее на кисть (racemus), у котораго на главной цвѣтоножкѣ находится еще нѣсколько цвѣтоножекъ второго порядка, послѣдовательно отходящихъ одна за другой, при чемъ каждая послѣдующая цвѣтоножка короче предыдущей (рис. 1), такъ что всѣ цвѣтоножки заканчиваются цвѣтами всегда на одной и той же высотѣ. Такимъ образомъ Щ. является промежуточнымъ соцвѣтіемъ между кистью, головкой и зонтикомъ. Щ. встрѣчается у яблони, груши, сливы и у нѣкоторыхъ другихъ растеній. Кромѣ только что описаннаго простого Щ., у нѣкоторыхъ растеній встрѣчается еще сложный Щ., отличающійся отъ простого тѣмъ, что у него цвѣтоножки второго порядка сами еще вѣтвятся, такъ что на каждой цвѣтоножкѣ Щ. находится по нѣсколько цвѣтоножекъ, въ свою очередь собранныхъ Щ. Такой сложный Щ. мы находимъ у тысячелистника (Achillea—рис. 2), частухи и у другихъ растеній. Щ. называется также сѣмядоля зерна злаковъ, приспособленная для всасыванія воды изъ почвы, а потому и остающаяся въ землѣ при прорастаніи зерна.

Рис. 1. Щитокъ Prunus Mahaleb.

Рис. 2. Сложный щитокъ головокъ тысячелистника.

И. Л. С.

Щукинъ (Николай Леонидовичъ)—проф. механики, род. въ 1848 г.; окончилъ курсъ Николаевскаго инженернаго училища въ 1866 г., курсъ спб. технологическаго института въ 1873 г.; тогда же оставленъ преподавателемъ института по предмету проэктированія; въ 1878 г. открылъ чтеніе курса теоретической механики; назначенъ адъюнктъ-профессоромъ въ 1887 г.; профессоромъ по каѳедрѣ прикладной механики—въ 1888 г.; съ 1906 г. директоръ женскихъ политехническихъ курсовъ въ СПб. Ему принадлежитъ нѣск. трудовъ по теорет. и прикладной механикѣ въ спец. журналахъ.

Э.

***Эбертъ** (Адольфъ Ebert)—филологъ-романистъ: ум. въ 1890 г.

Эбль—см. Абель.

Эбонитъ—см. Каучукъ.

Эвапораторъ—см. Сахаръ (XXIX, 13) и Выпариваніе.

Эвдіалитъ—рѣдкій минералъ сложнаго состава, относящійся къ силикоцирконіатамъ. Встрѣчается въ жилахъ въ элеолитовомъ сіенитѣ Kangerdluarsuk (Гренландія), Magnet Cove (Arkansas) и на Кольскомъ полуостровѣ.

Эверсманъ (Эдуардъ Александровичъ) —натуралистъ. Родъ. въ 1794 г. въ Вестфаліи. Отецъ его былъ бергмейстеръ русской службы и основатель Златоустовскаго завода. Воспитывался за границей. Въ 1814 г. Э. получилъ въ Галле степень доктора философіи и магистра свободныхъ наукъ, а въ 1816 г. въ Дерптѣ—

доктора медицины и акушерства. Въ 1811 г. онъ служилъ въ горныхъ заводахъ Гарца, а въ концѣ 1816 г. жилъ въ Златоустѣ, гдѣ изучалъ персидскій и татарскій языки. Въ 1820 г. подъ видомъ татарскаго купца ходилъ при посольствѣ Негри въ Бухару, съ цѣлью пробраться въ Индію, но это ему не удалось. Коллекціи, собранныя имъ въ этомъ путешествіи, были отосланы въ берлинскій университетъ; животныя были описаны Лихтенштейномъ. Въ 1825 г. Э. съ экспедиціей полковника Берга ходилъ въ Хиву. Въ 1828 г. онъ былъ опредѣленъ ординарнымъ профессоромъ зоологіи и ботаники въ казанскомъ университетѣ. Э. былъ командируемъ съ ученой цѣлью въ Оренбургскую, Саратовскую, Астраханскую губ., въ Кавказскую область и за границу. Э.—ученый Волго-Уральскаго края. Онъ написалъ 55 ученыхъ сочиненій. Главнѣйшія изъ нихъ: «Addenda ad coleberrimi Pallasii Zoographiam Rosso-Asiaticam» (fasc. 1, «Учен. Зап. Каз. Ун.», 1835, II; fasc. 2, ib., 1841, 1; fasc. 3, ib., 1842, III, 3—19); «Естественная исторія Оренбургскаго края» (часть I, 1840, часть II, «Млекопитающія», 1850, часть III, «Птицы», 1866, посм. изд.); «Fauna Entomologica. Tomus primus. Lepidoptera» («Учен. Зап. Каз. Ун.», 1841, II, I—XIV+3—166, ib., 1842, 1); «Fauna hymenopterologica Volgo-Uralensis» («Bull. de Moscou», 1847—1856); «Les Noctuélites de la Russie» (ib., 1855, 1856, 1857, 1859); «Orthoptera Volgo-Uralensia» (ib., 1859, т. XXXIII, № 1). Кромѣ того рядъ работъ по энтомологіи средней Россіи.

В. М. Ш.

Эвкалиптовое масло (Ol. Eucalipti, Eucalyptusöl) — получается перегонкой съ водой листьевъ различныхъ разновидностей эвкалиптоваго дерева въ Австраліи, Индіи, Калифорніи, Алжирѣ, южн. Франціи, Испаніи, Португаліи, Италіи, Мексикѣ, Ямайкѣ, Трансваалѣ и мн. др. мѣстахъ. Имѣется очень большое число сортовъ Э. масла; всѣ ихъ можно собрать въ пять группъ въ зависимости отъ главной составной ихъ части. Къ первой, главной группѣ относятся масла, получаемыя изъ Eucalyptus globulus, Euc. amygdalina и цѣлаго ряда другихъ разновидностей. Главная составная часть всѣхъ ихъ цинеолъ. Euc. globulus является наиболѣе распространеннымъ представителемъ этого вида деревьевъ. Выходъ Э. масла изъ свѣжихъ листьевъ около 0,75, а изъ сухихъ—около 1,6 и до 3%. Уд. в. 0,910—0,930; $\alpha_D = +1^\circ$ до $+15^\circ$. Чѣмъ выше удѣльный вѣсъ, чѣмъ меньше оптическая дѣятельность и чѣмъ легче и совершеннѣе масло застываетъ въ смѣси снѣга и соли, тѣмъ больше въ немъ содержится цинеола. Кромѣ цинеола въ маслѣ имѣются: d-пиненъ, камфенъ, фенхенъ, валеріановый, масляный и капроновый алдегиды, этиловый и амиловый спиртъ и какія-то жирныя кислоты въ видѣ эфировъ. Такъ какъ цѣнность Э. масла зависитъ отъ %содержанія въ немъ цинеола, то выработанъ методъ его опредѣленія: разбавляютъ масло петролейнымъ эфиромъ и при охлажденіи смѣсью снѣга и соли насыщаютъ сухимъ HBr, пока не перестанетъ выдѣляться осадокъ. Осадокъ отсасываютъ подъ насосомъ, промываютъ холоднымъ петролейнымъ эфиромъ, высушиваютъ въ вакуумѣ и, разложивъ водою, измѣряютъ объемъ выдѣленнаго цинеола. Нетрудно отсюда узнать и его вѣсъ, принимая, что уд. в. его равенъ 0,93. Euc. amygdalina растетъ почти исключительно въ Австраліи; свѣжіе листья его даютъ до 3% масла уд. в. 0,850—0,886 съ $\alpha_D = -25^\circ$ до -70°. Содержа цинеолъ, масло изъ E. a. главнымъ образомъ состоитъ изъ фелландрена. Ко второй группѣ относятся масла, содержащія цитронеллаль, къ третьей—содержащія цитраль, къ четвертой—обладающія запахомъ, напоминающимъ мяту, и къ пятой—съ камфарнымъ и разными другими запахами. Всѣ эти масла изготовляются сравнительно въ незначительныхъ количествахъ преимущественно въ Австраліи и не имѣютъ такого значенія, какъ масла изъ Euc. globulus и E. amygdalina. *К. Дебу.*

Эвклазъ—очень рѣдкій минералъ изъ группы силикатовъ. Химическій его составъ: $H_2Be_2Al_2Si_2O_{10}$. Кристаллизуется въ моноклинической системѣ въ видѣ призматическихъ кристалловъ. Весьма совершенная спайность по $\{010\}$. Отношеніе осей $a:b:c = 0{,}6303:1:0{,}6318$, $\beta = 91^\circ 12'$. Цвѣтъ—близкій къ цвѣту аквамарина, иногда безцвѣтенъ. Твердость=$7^1/_2$. Уд. вѣсъ=3,09—3,11. Кислотами не разлагается. Впервые былъ найденъ въ Бразиліи (близъ Boa Vista въ провинціи Minas Geraes), затѣмъ въ 1858 г. былъ открытъ на р. Санаркѣ въ Южн. Уралѣ (въ дачахъ оренбургскаго казачьяго войска). Русскихъ эвклазовъ извѣстно всего —около 15 и потому они цѣнятся очень высоко, всѣ они происходятъ изъ Санарской розсыпи. Изъ другихъ мѣсторожденій Э. можно указать: Hamsgrube въ Тауернскихъ горахъ, близъ горы Gross Glockner.

Эвпитоновая кислота — см. Питтакалъ.

Эвригальные организмы.—Такъ называются организмы, могущіе существовать при различной концентраціи соли въ морской водѣ. Они противополагаются стеногальнымъ организмамъ (см. выше).

Эвтектическая смѣсь, Э. точка — см. Правило фазъ, Сплавы, Фракціонированное выпариваніе.

Эвфоніумъ (Euphonion) — мѣдный духовой инструментъ (баритонгорнъ) съ широкой мензурой. Изобрѣтенъ Зоммеромъ въ 1843 г. Имѣетъ три вентиля и настраивается въ C, B и A. Употребляется иногда вмѣсто фагота.

Эвфоніумъ (Euphonion, Euphon)—изобрѣтенный Хладни въ 1790 г. инструментъ. Онъ состоитъ изъ стеклянныхъ трубочекъ, по которымъ проводятъ смоченнымъ пальцемъ. Публично игралъ на Э. лишь его изобрѣтатель. См. Chladni, «Beschreibung des Klavicylinders etc.»; Mendel-Reissmann, «Euphon».

Эвфорбій или *эуфорбій* (хим.) — см. Смолы (XXX, 564 и 565).

Эгглстонъ (Эдуардъ Eggleston)—американскій писатель. Родъ. въ 1837 г. Основалъ

чуждую догматовъ, независимую и направленную на дѣло человѣколюбія церковь, подъ названіемъ «Church of Christian Endeavour», проповѣдникомъ которой былъ до восьмидесятыхъ годовъ. Главные его труды: «The end of the world» (1872); «Mystery of Metropolisville» (1873); «The faith doctor» (1891); «Schoolmaster's stories for boys and girls» (1874); «The hoosier schoolboy» (1883); «Queer stories for boys and girls» (1884); «A history of the United States and its people for schools» (1888); «The household history of the United States» (1888); «A first book in American history» (1889).

Эгеранъ=везувіанъ.

Эгиринъ=акмитъ.

***Эгли** (Johann-Jakob Egli)—швейцарскій географъ: ум. въ 1896 г.

***Эдельфельтъ** (*Альбертъ*, а не Адольфъ; см. XL, стр. 164)—финляндскій художникъ: ум. въ августѣ 1905 г. Послѣднее замѣчательное произведеніе Э.—стѣнная живопись въ актовомъ залѣ гельсингфорсскаго унив., изображающая торжественное открытіе абоской академіи въ 1640 г.

Эдессія—армянское сел. Моздокскаго отд. Терской обл., въ 35 вер. отъ Моздока. 3161 жит., училище, церковь арм.-григор. Торговыхъ и промышленныхъ заведеній 23; разъ въ недѣлю базаръ.

Эдингтонитъ — минералъ изъ группы цеолитовъ (см. XXXVIII, 47).

***Эдуардъ VII**—король Великобританіи и Ирландіи. См. Burdett, «Prince, princess and people» (Л., 1889); «Speeches and addresses of H. R. H. The Prince of Wales 1863—88» (Л., 1889); Escott, «King Edward and his court» (Л., 1903); Bodley, «The coronation of Edward VII» (Л., 1903).

***Эдхемъ-паша** — турецкій генералъ: ум. въ 1905 г.

***Эзбера** (Францишекъ)—славянофилъ и лекторъ слав. яз. варшавскаго унив.: ум. въ 1901 г. См. «Slov. Přehl.», 1901, IV, 191—193.

Эзовъ (Герасимъ Артемьевичъ, 1835—1905)—писатель, членъ совѣта министра народнаго просвѣщенія. Образованіе получилъ въ Лазаревскомъ институтѣ восточныхъ языковъ. За сочиненіе «Внутренній бытъ древней Арменіи» получилъ степень магистра армяно-персидской словесности. Много писалъ въ разныхъ період. изданіяхъ.

Эйкарвонъ—см. Терпены (XXXIII, 58).

Эйкозанъ — см. Парафины (XXII, 784).

Эйксантоновая кислота—см. Эйксантонъ.

***Эйленбергъ** (Германъ Eulenberg)—нѣм. врачъ: ум. въ 1902 г.

Эйлитинъ (висмутовая обманка)—рѣдкій минералъ состава $Bi_4Si_2O_{12}$. Кристаллизуется въ кубической системѣ, въ тетраэдрическомъ классѣ, образуетъ маленькіе коричневые или желтоватые просвѣчивающіе кристаллики съ очень сильнымъ алмазнымъ блескомъ. Соляной кислотой легко разлагается. Встрѣчается въ жилахъ съ кобальтовыми рудами въ Erzgebirge (Schneeberg, Johanngeorgenstadt).

Эйнемъ (Карлъ Einem)—прусскій генералъ (род. въ 1853 г.); участвовалъ во франко-прусской войнѣ; въ 1900 г. принималъ дѣятельное участіе въ подготовкѣ китайской экспедиціи; въ слѣд. годы не разъ выступалъ въ рейхстагѣ какъ представитель военнаго вѣдомства во время обсужденія военнаго бюджета. Въ авг. 1903 г. назначенъ прусскимъ военнымъ министромъ. *В. В—съ.*

***Эйнбродтъ** (Павелъ Петровичъ)—физіологъ: ум. въ 1894 г.

Эйродолы—см. Феназины и Эйродины.

Эйхборнъ (Hermann - Ludwig Eichborn, род. въ 1847 г.)—нѣмецкій композиторъ, музык. писатель и изобрѣтатель (вмѣстѣ съ инструментальнымъ мастеромъ Гейдрихомъ) новаго рода вальторны (такъ наз. «октавная вальторна», имѣющая особенно широкій объемъ вверхъ и внизъ). Э. написалъ нѣсколько комическихъ оперъ и Singspiele («Drei auf einen Schlag», «Zopf und Krummstab», «Blaue Kinder»), разныя произведенія для вальторны и фортеп., романсы, и друг. Изъ написанныхъ имъ книгъ выдаются: «Die Trompete alter und neuer Zeit» (1881); «Zur Geschichte der Instrumentalmusik» (1885). *Н. Б—нъ.*

Эйхвальдитъ—см. Еремѣевитъ.

Эйхронтъ—минералъ ромбической системы, бипирамидальнаго класса. Кристаллы имѣютъ видъ короткихъ призмъ, изумрудно-зеленаго цвѣта. Твердость 3,5—4. Удѣльный вѣсъ 3,3—3,4. Блескъ стеклянный. По химическому составу—водный мѣдный арсенатъ: AsO_4Cu [Cu.OH]. $3H_2O$.

Экаалюминій—см. Галлій и Періодическая законность.

Экаборъ—см. Скандій и Періодическая законность.

Экакадмій — см. Германій и Періодическая законность.

Эквивалентность термическая химическихъ превращеній — см. Термохимія (XXXIII, 15).

Эквивалентъ термохимическій —см. Термохимія (XXXIII, 15).

Экгудъ (Жоржъ Eekhoud)—соврем. бельгійскій писатель. Род. въ 1854 г. въ Антверпенѣ, провелъ дѣтство въ приморской части Фландріи, природа и населеніе которой положили неизгладимый отпечатокъ на его литературный талантъ. Главныя произведенія его: «Kees Doorik» (1883), «Kermesses» (1885), «Nouvelles Kermesses» (1887), «Le cycle patibulaire», «Mes communions», «Les fusillés de Malines» (1891), «Escal-Vigor» (1899), «La fâneuse d'amour» (1900), «L'autre vie» (1904). Э.—послѣдовательный реалистъ, изображающій бельгійскую дѣйствительность какъ она есть на самомъ дѣлѣ, очень часто склоняющійся даже въ сторону натурализма и почти никогда не отдающійся во власть мечтаній и субъективныхъ ощущеній. Онъ охотно рисуетъ сильныя, здоровыя фигуры, цвѣтущія, полныя, краснощекія лица, оживленные, связанные съ разгуломъ народные праздники и ярмарки; описываетъ иногда необузданную, чисто инстинктивную страсть, доходящую до изліяній и явнаго звѣрства

вражду. Въ такихъ произведеніяхъ, какъ «Le cycle patibulaire» и «Mes communions», отражается сочувственное отношеніе Э. къ людямъ, отвергнутымъ обществомъ, стоящимъ внѣ закона, совершающимъ иногда преступленія подъ вліяніемъ голода.—Э. отнюдь не является порнографомъ; описывая грязь и пошлость жизни, онъ не хочетъ выставлять ихъ въ привлекательномъ свѣтѣ или дѣйствовать на низменные инстинкты читателей. При всемъ томъ, за свой романъ «Эскаль-Вигоръ», въ которомъ затронута педерастія, Э. въ 1900 г. былъ привлеченъ къ суду вмѣстѣ съ Кам. Лемоннье, какъ авторомъ «L'homme en amour», по обвиненію въ развращающемъ вліяніи на читателей. Судъ присяжныхъ въ Брюгге оправдалъ обоихъ писателей (этотъ процессъ изображенъ Лемоннье, съ нѣкоторыми измѣненіями, въ романѣ «Les deux consciences»). Э. принадлежитъ также историческая драма «L'imposteur magnanime Perkin Warbeck» (1903). Ср. статью Верхарна объ Э. въ «Revue des Revues» 1896 г.; «French portraits», by VanceThompson: «Georges Eekhoud» (Бостонъ, 1900); Ю. Веселовскій, «Жоржъ Э. и его романы» («Новости» 1901 г., № 59). *Ю. В.*

Экземплярскій (Василій Ильичъ)—писатель, воспитанникъ кіевской духовной академіи, въ которой состоитъ доцентомъ по каѳедрѣ нравственнаго богословія. Главные его труды: «Библейское и святоотеческое ученіе о сущности священства» (Кіевъ, 1904, магистерская диссертація); «Къ вопросу объ отношеніи нравственности къ политикѣ. Нравственныя нормы жизни и международныя отношенія» (Кіевъ, 1905).

Экзогенный или *образовавшійся извнѣ, внѣродный* (ботан.). — Экзогенно образуются, напримѣръ, зачатки листьевъ и боковыхъ вѣтвей около точки роста стебля. Экзогенное происхожденіе органовъ противополагаютъ ихъ эндогенному, внутреродному происхожденію. См. «Эндогенный» (XL, 812).

Экосмосъ—см. Осмосъ.

Экоспорій (Exosporium) — внѣшняя оболочка споръ, большею частью довольно толстая, окрашенная въ различные цвѣта и снабженная во многихъ случаяхъ различными утолщеніями въ видѣ правильной сѣтки, бугорковъ, щетинокъ и т. д. Нерѣдко наружный слой экзоспорія превращается въ студенистое вещество, разбухающее въ водѣ или въ влажномъ воздухѣ. У нѣкоторыхъ споръ экзоспорій представляетъ въ нѣкоторыхъ мѣстахъ утонченія въ видѣ точекъ, черезъ которыя проходитъ ростковая трубочка при прорастаніи.

Экзотермическое превращеніе (Э. процессъ, Э. реакція) — см. Возбужденіе вещества, Термохимія, Химическія реакціи.

Экогитъ — горная порода, состоящая главнымъ образомъ изъ омфацита (авгита), смарагдита и граната. Извѣстна въ Erzgebirge, въ Саксоніи, въ Штиріи и др. мѣстахъ.

Экологическая синэкологія изучаетъ растительныя формаціи съ точки зрѣнія ихъ возникновенія, устойчивости и измѣнчивости, въ связи съ экологическими условіями мѣстности (см. «Синэкологія», въ этомъ же полутомѣ, выше).

Экологическій оптимумъ. Шимперъ указываетъ, что на различныхъ мѣстопребываніяхъ тѣ растенія выходятъ побѣдителями въ жизненной борьбѣ, которыя находятъ здѣсь свой Э. оптимумъ. Этотъ общій оптимумъ не предполагаетъ, однако, наиболѣе энергичной дѣятельности всѣхъ функцій растенія. Оптимальная дѣятельность нѣкоторыхъ функцій, каковы напр. дыханіе и испареніе, обыкновенно даже вредны для растенія, какъ цѣлаго. Для каждой функціи надо отличать абсолютный оптимумъ, при которомъ соотвѣтствующая дѣятельность протекаетъ наиболѣе энергично, отъ гармоническаго оптимума, который является наиболѣе благопріятнымъ для жизни всего растенія, какъ цѣлаго. Э. оптимумъ представляетъ собою такимъ образомъ совокупность гармоническихъ optima всѣхъ его функцій. Понятію объ Э. оптимумѣ соотвѣтствуютъ установленныя А. Бекетовымъ понятія о климатическомъ и біологическомъ комплексѣ каждаго растенія. Климатическимъ комплексомъ называется совокупность запросовъ, предъявляемыхъ растеніемъ къ климату, тогда какъ терминъ біологическій комплексъ слѣдуетъ понимать шире, а именно какъ всю совокупность жизненныхъ запросовъ растенія. Наилучшее осуществленіе біологическаго комплекса растенія и представляетъ то, что Шимперъ назвалъ Э. оптимумомъ. *В. Арц.*

Эконометръ—см. Топки (XXXIII, 521).

Экгаусторъ — см. Газовое производство.

Экгаустъ-опенеръ — см. Хлопчатобумажное производство (XXXVII, 348).

Экспикаторъ — см. Лабораторія (XVII, 190).

Экстерусъ (Exterus)—псевдонимъ польской писательницы Людвиги *Годлевской* (1867—1901). Ей принадлежатъ повѣсти «Po zdrowio», «Kato», «Dobrane pary», появлявшіяся съ 1896 г., и серія разсказовъ бытового характера. Герои и героини Э. — люди главнымъ образомъ изъ аристократическихъ сферъ, праздные, ведущіе традиціонную борьбу между «долгомъ» передъ обществомъ и личными склонностями, большею частью альтруисты, жертвующіе собственнымъ благомъ. Лучше всего удаются ей любовныя сцены.

Экстрактъ или *альпака* — см. Искусственная шерсть.

Экстракты дубильные — см. Дубильные матеріалы.

Экстракты красильные—см. Дерево красильное (X, 457).

Экстрацеллюлярная плазма.— Шюттъ показалъ, что въ нѣкоторыхъ случаяхъ наружныя утолщенія оболочки (у перидиней) могутъ быть объяснены лишь существованіемъ Э. (внѣоболочковой) плазмы. Такимъ же образомъ стали объяснять затѣмъ и другіе случаи наружнаго утолщенія оболочки растительныхъ клѣтокъ.

Эксцентрикъ—см. Паровыя машины, Двигатели.

Эксцентрикъ проступный — см. Переборный механизмъ и Ткацкое производство.

Эктотрофная или *эпифитная* **микорица**—такъ называется тотъ случай сростанія грибныхъ нитей съ корнями, когда нити эти оплетаютъ корень снаружи, не проникая внутрь клѣтокъ (см. «Микорица», XIX, стр. 253).

***Экуадоръ** (Эквадоръ, XL, 332—336)—республика въ Южн. Америкѣ. По послѣднимъ оффиц. даннымъ (1904 г.) 1272000 жит., а вмѣстѣ съ некультурными индѣйцами—1404600; изъ нихъ 500 тыс. испанцевъ и метисовъ, 200 тыс.—негровъ и мулатовъ, 704600—индѣйцевъ. Господствующая религія—католицизмъ; много идолопоклонниковъ. Внѣшняя торговля въ 1905 г.: по привозу—15731537 сюкре (1 с.= 1 р. 11 к.), по вывозу—18565563 с.; главнѣйшій предметъ вывоза—какао (на 11 милл. с.), затѣмъ сахарный тростникъ, каучукъ, кожа, а ввоза—желѣзо, машины, мануфактура. Привозится товаровъ (1904 г.) болѣе всего изъ Соед. Шт. Сѣв. Амер. (на 5 м. с.), Англіи (4 м. с.), Германіи (3 м. с.) и Франціи (1 м. с.); вывозъ главн. образ. во Францію (8 м. с.), Соед. Шт. Сѣв. Амер. (5 м. с.), Германію (4 м. с.), Англію (2 м. с.) и Испанію (1 м. с.). Торговый флотъ Э. состоитъ изъ 4 океанскихъ судовъ въ 1731 тонну; торговля поддерживается судами другихъ государствъ. Желѣзныхъ дорогъ (1903)—270 км., телеграфн. линій—4130 км. Войско въ 1904 г.—4379 чел., національная гвардія—90000; военныхъ судовъ 3, съ 9 пушками и 130 чел. экипажа. Госуд. бюджетъ 1906 г.: доходы—12188000 с., расходы—13187180 с.; долгъ—10869000 с. *Д. Р.*

Исторія. Въ 1905 г. президентомъ республики на мѣсто окончившаго свой срокъ Плаца (Plaza) былъ избранъ Лицардо Гарсіа. Въ февр. 1906 г. Э. пережилъ нѣсколько сильныхъ землетрясеній, крайне тяжело отозвавшихся на его экономическомъ благосостояніи. Въ дек. 1906 г. въ Э. произошла обычная революція; Гарсіа бѣжалъ и на мѣсто его избранъ ген. Альфаро. *В. В—въ.*

Элаидиновый ангидридъ—см. Ангидриды кислотъ (доп.).

Элеидинъ—см. Ланолинъ.

Электрическій прожекторъ (боевой фонарь, нѣм. Scheinwerfer, франц. projecteur électrique, англ. search-light) есть оптическій приборъ, служащій для освѣщенія отдаленныхъ предметовъ, съ цѣлью сдѣлать ихъ издали видимыми, и примѣняемый главнымъ образомъ въ военно-морскомъ дѣлѣ для разысканія ночью непріятельскихъ судовъ. Идея прож. заключается въ слѣдующемъ. Если мы желаемъ освѣтить изъ данной точки A какой-либо отдаленный на разстояніи D предметъ B, то должны были бы въ A установить источникъ свѣта такой силы S, чтобы освѣщеніе $\frac{S}{D^2}$ (XXXVI, 422), даваемое имъ на разстояніи D, было бы достаточно для яснаго видѣнія предмета B изъ A; если бы мы такимъ путемъ желали достичь на разстояніи D=1000 м. (около 1 версты) только силы луннаго освѣщенія (около 0,16 м. - свѣчи), то намъ пришлось бы установить въ A источникъ свѣта въ S=160000 свѣчей! Такой источникъ (практически немыслимый) давалъ бы намъ одинаковое освѣщеніе по всѣмъ направленіямъ; если сосредоточить значительную часть свѣта, по всѣмъ направленіямъ разбрасываемаго источникомъ, въ одномъ какомъ-либо направленіи, то можно было бы значительно усилить освѣщеніе въ этомъ направленіи, а слѣдовательно обойтись болѣе слабымъ источникомъ свѣта. Для этого сосредоточенія лучей въ одномъ направленіи могутъ служить оптическія чечевицы или зеркала. Если въ фокусѣ F вогнутаго зеркала AA' или собирательной чечевицы BB' (рис. 1) помѣстить свѣтящуюся точку S, то часть пучка расходящихся лучей, которая лежитъ въ углѣ SAA' и SBB' (*уголъ захвата*) и падаетъ на зеркало или чечевицу, отразится или преломится въ видѣ параллельнаго пучка свѣта (XIV, 754, XXII, 52), который теоретически распространяется безъ ослабленія (кромѣ поглощенія въ средѣ, по которой онъ проходитъ) вдаль, и сосредоточиваетъ на CD все то количество свѣта, которое лежало въ углѣ захвата. Чѣмъ больше отверстіе зеркала или чечевицы въ сравненіи съ фокуснымъ разстояніемъ, т. е. чѣмъ больше уголъ захвата, тѣмъ бо́льшее количество свѣта данное приспособленіе соберетъ и направитъ вдаль. Въ дѣйствительности дѣло обстоитъ не такъ просто; во-первыхъ, шаровое зеркало или обыкновенныя чечевицы, ограниченныя шаровыми поверхностями страдаютъ сферической аберраціей (XIV, 755), вслѣдствіе которой, даже въ случаѣ источника свѣта въ видѣ точки, лучи пойдутъ не вполнѣ параллельнымъ пучкомъ (когда центральные лучи пойдутъ параллельнымъ пучкомъ, краевые дадутъ пучекъ сходящійся, рис. 2). Во-вторыхъ, источника свѣта въ видѣ точки не существуетъ, а всякій источникъ будетъ всегда имѣть конечные размѣры; изъ рис. 3, гдѣ ac изображаетъ источникъ свѣта, видно, что даже при отсутствіи сферической аберраціи отъ зеркала получится расходящійся пучекъ свѣта, *уголъ расхожденія* котораго α будетъ равенъ углу Aca, подъ которымъ виденъ источникъ свѣта съ поверхности зеркала; уголъ расхожденія будетъ очевидно тѣмъ больше, чѣмъ больше поверхность источника и чѣмъ меньше фокусное разстояніе оптической системы. Сферической аберраціи можно избѣжать, примѣняя параболическія зеркала (XIV, 756) или зеркала и чечевицы болѣе сложной конструкціи. Уголъ расхожденія можно уменьшить, примѣняя источники свѣта малой поверхности, но большой силы свѣта (большой яркости, XXXVI, 422); замѣтимъ, что нѣкоторый небольшой уголъ расхожденія прож. долженъ всегда имѣть, иначе діаметръ даваемаго имъ пучка свѣта на всѣхъ разстояніяхъ будетъ не больше діаметра опт. системы, что при практически допустимыхъ размѣрахъ прож. дѣлало бы его абсолютно безполезнымъ. Такимъ образомъ всякій прож. состоитъ 1) изъ источника свѣта, 2) изъ оптической системы. Во качествѣ источника свѣта примѣняютъ почти исключительно вольтову дугу постояннаго тока между угольными электродами; характерныя особенности этого источника свѣта (XL, 445)—чрезвычайно неболь-

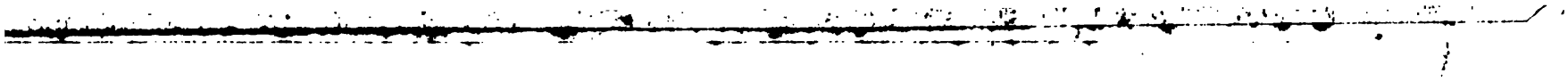

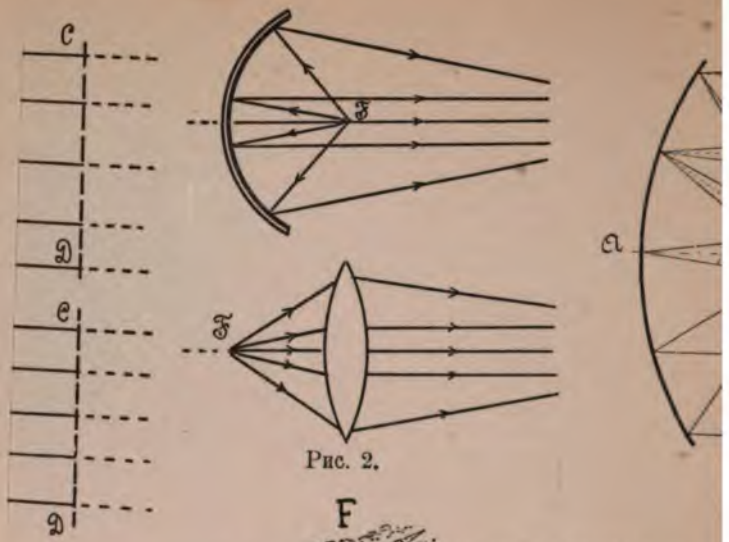

Рис. 2.

Рис. 12.

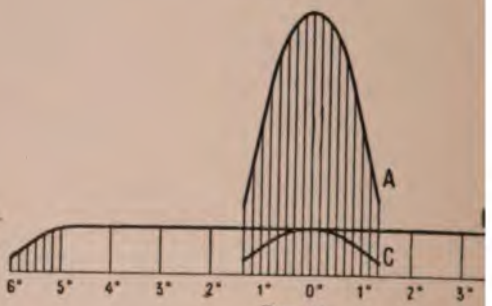

Рис. 6.

Рис. 10.

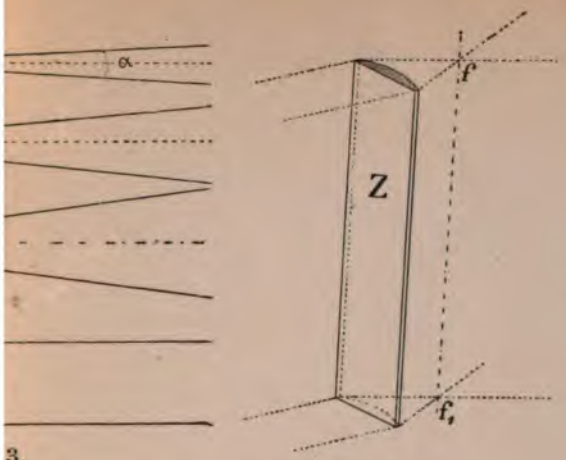

Рис. 9.

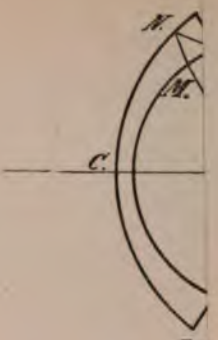

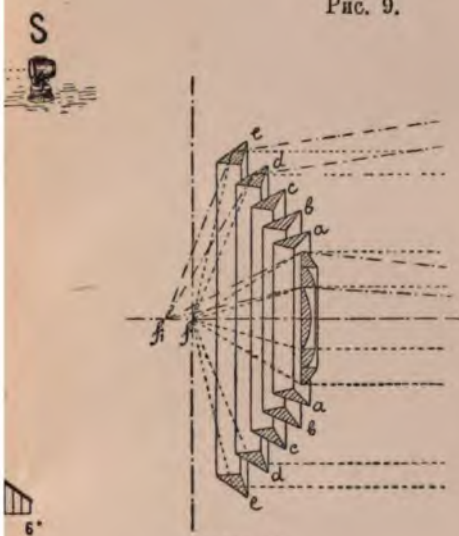

Рис. 4.

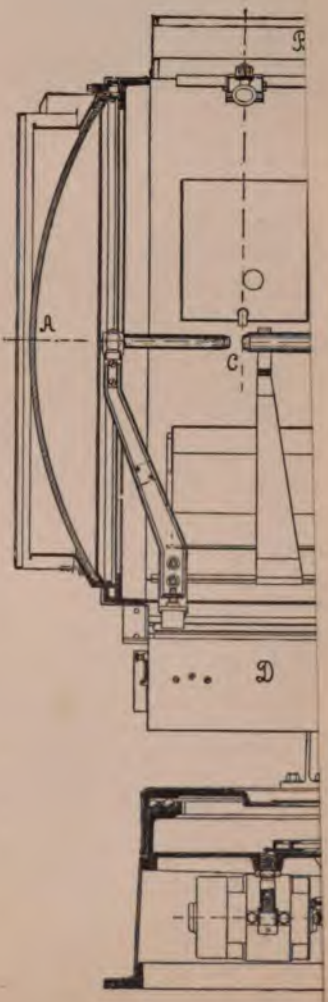

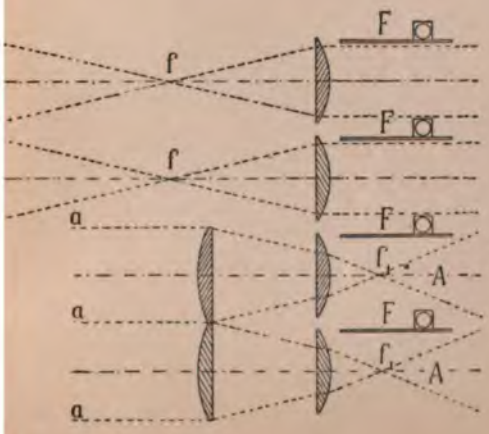

Рис. 11.

шая поверхность, излучающая свѣтъ (кратеръ положительнаго угля, излучающій до 85% всего свѣта, даваемаго всей дугой) и необыкновенная яркость этой поверхности—дѣлаютъ его особенно примѣнимымъ въ прож. Что касается оптической системы, то она сильно мѣнялась съ теченіемъ времени. Первые прож., появившіеся въ Австріи около 1867 г., были снабжены металлическими сферическими, а затѣмъ параболическими зеркалами. Они поглощали столь много свѣта (до 50%) и зеркала ихъ столь быстро тускнѣли на воздухѣ, что Соттеръ (Sautter) во Франціи замѣнилъ ихъ въ 1867 г. Френелевыми чечевицами въ родѣ тѣхъ, которыя примѣняются и до сихъ поръ въ маячномъ освѣщеніи (XVIII, 840). Эти чечевицы, составленныя изъ отдѣльныхъ кольцевыхъ частей для уменьшенія сферич. аберраціи, уменьшенія толщины стекла и удешевленія всей системы, дополнялись еще обыкновенно кольцевыми призмами *abcde* съ полнымъ внутреннимъ отраженіемъ (рис. 4), тоже направлявшими падающіе на нихъ лучи параллельно оси всей системы; посредствомъ такихъ чечевицъ Френелю удавалось достигать угла захвата до 120°. Эти чечевицы представляютъ большія трудности въ изготовленіи и при всѣхъ ихъ достоинствахъ имѣютъ тотъ крупный недостатокъ, что небольшія смѣщенія источника свѣта вдоль оси системы дѣлали пучокъ выходящаго свѣта совершенно неоднороднымъ (на рис. 4 видно, что при удаленіи источника изъ f въ f', лучи, падающіе на кольцевыя чечевицы, дѣлаются сходящимися, лучи же, падающіе на кольцевыя призмы, дѣлаются расходящимися, вслѣдствіе чего получится пучокъ съ темнымъ пятномъ въ центрѣ). Не смотря на этотъ недостатокъ, прож. этого рода, изготовлявшіеся фирмой Sautter, Lemonnier et C° въ Парижѣ, были установлены на многихъ судахъ, между прочимъ у насъ на «Ливадіи» и на «Петрѣ Великомъ». Съ развитіемъ миннаго дѣла и изобрѣтеніемъ самодвижущихся минъ вопросъ о прож. пріобрѣлъ жгучій интересъ, такъ какъ прож. являлись единственнымъ средствомъ для распознаванія ночью миноносцевъ вдали, а слѣдов. и для возможности успѣшнаго отраженія минныхъ атакъ; прож. съ системами Френеля плохо удовлетворяли повысившимся по отношенію къ этимъ приборамъ требованіямъ. Огромнымъ успѣхомъ явилось изобрѣтеніе въ 1876 г. полковникомъ Манженомъ (Mangin) его «сферическаго катадіоптрическаго рефлектора». Этотъ рефлекторъ (рис. 5) представляетъ вогнуто-выпуклую стеклянную чечевицу, радіусы кривизны которой не одинаковы, и выпуклая сторона которой посеребрена. Поверхностямъ первыхъ зеркалъ Манжена придавалась такая кривизна, чтобы 1) фокусъ всей системы находился почти въ центрѣ кривизны вогнутой шаровой поверхности, вслѣдствіе чего лучи проникаютъ въ массу стекла почти безъ преломленія; 2) система обладала при возможно большомъ отверстіи возможно малой сферической аберраціей. При выполненіи этихъ условій удается соотвѣтственнымъ подборомъ радіусовъ кривизны (если принять фокусное разстояніе за единицу, то радіусъ вогнутой поверхности получался около 1,2, радіусъ выпуклой около 1,6) изготовлять зеркала съ угломъ захвата въ 80°, которые практически совершенно лишены сфер. аберраціи. Этимъ путемъ Манжену удалось достигнуть слѣдующихъ преимуществъ: 1) отраженіе происходитъ отъ слоя серебра, отражающаго до 90° падающаго на него свѣта; 2) посеребреніе, какъ въ обыкновенномъ зеркалѣ, совершенно защищено; 3) сферич. аберраціи практически нѣтъ. Прож. съ зеркалами Манжена изготовлялись съ 1876 г. Sautter, Lemonnier et C°; наслѣдники этой фирмы Sautter, Harlé et C° еще увеличили уголъ захвата, допустивъ болѣе сильное преломленіе лучей и при первомъ паденіи ихъ на зеркало, и достигли такимъ образомъ зеркалъ, у которыхъ діаметръ въ 1,3—1,5 раза больше фокуснаго разстоянія (уголъ захвата до 110°) и сферич. аберрація ничтожно мала. Успѣхи Манжена привлекли вниманіе конструкторовъ къ прож. и вскорѣ появились близкія другъ къ другу предложенія В. Н. Чиколева (XXXVIII, 826) въ 1883 г. и Сименсъ и Гальске въ 1884 г. строить прож. съ параболическими стеклянными зеркалами, но въ виду трудностей изготовленія такихъ цѣльныхъ зеркалъ составлять ихъ изъ отдѣльныхъ колецъ, каждое изъ которыхъ обладаетъ шаровою поверхностью, но съ другимъ радіусомъ. Большія техническія трудности изготовленія не дали возможность развиться этимъ идеямъ и только, когда въ 1885 г. проф. Мункеръ въ Нюрнбергѣ далъ первое практическое рѣшеніе вопроса о шлифованіи большихъ стеклянныхъ параболическихъ зеркалъ, прож. съ такими зеркалами вновь появились. Фирма Шуккертъ и К°, изготовляющая прож. съ параболическими зеркалами, готовитъ послѣднія въ видѣ тонкостѣнныхъ стеклянныхъ зеркалъ вездѣ однородной толщины съ посеребренной задней поверхностью; зеркала эти, не смотря на огромное отверстіе (діаметръ въ 2—2,2 разъ больше фокуснаго разстоянія), отличаются необыкновеннымъ совершенствомъ и прож. по системѣ Шуккерта находятъ теперь все большее и большее примѣненіе. Вопросъ о томъ, какой типъ рефлектора — Манжена или Шуккерта — теоретически совершеннѣе, является весьма спорнымъ; въ нашемъ флотѣ пользуются почти исключительно типомъ Манжена*). Что касается источника свѣта, то въ первыхъ прожекторахъ примѣнялись дуги съ вертикальными углями, но скоро перешли (Соттеръ) къ дугамъ съ углями, наклоненными подъ угломъ около 30° къ вертикальной линіи, чтобы большая часть кратера посылала свѣтъ на зеркало. Шуккертъ ввелъ лампы для прож. съ горизонтальными углями, поставленными вдоль оси зеркала такъ, чтобы кратеръ положительнаго угля находился въ фокусѣ и смотрѣлъ на зеркало; съ 1894 г. эти дуги начали при-

*) Зеркала Шуккерта значительно легче зеркалъ Манжена, въ которыхъ толщина стекла на краяхъ у большихъ зеркалъ достигаетъ до 10 стм.; зато зеркала Шуккерта болѣе хрупки, хотя вслѣдствіе однородной толщины представляютъ больше гарантій противъ лопанія отъ нагрѣванія. Хроматическая аберрація, въ которой обыкновенно упрекаютъ зеркала Манжена, на практикѣ не играетъ никакой роли.

мѣнять и къ прож. Манжена. Это расположеніе является теоретически наиболѣе совершеннымъ и теперь почти исключительно примѣняется. Регуляторы для этихъ вольтовыхъ дугъ должны обладать высокимъ совершенствомъ, такъ какъ малѣйшее перемѣщеніе кратера вдоль оси вызываетъ измѣненіе въ углѣ расхожденія лучей; лампы для прож. обыкновенно снабжаются кромѣ того еще приспособленіемъ для выключенія автоматической регулировки и для установки углей вручную. Что касается *освѣщающей способности* прож., то теоретическія изслѣдованія, главнымъ образомъ Блонделя (Blondel), показали, что почти всѣ относящіяся сюда свойства прож. могутъ быть объединены съ достаточною для практики точностью въ одномъ законѣ: прож. даетъ на большомъ разстояніи освѣщеніе во столько разъ большее, чѣмъ источникъ внутри его, во сколько разъ квадратъ діаметра зеркала больше квадрата діаметра источника свѣта. Этотъ законъ можетъ быть высказанъ еще иначе: прож. даетъ на большомъ разстояніи освѣщеніе такое, какое давалъ бы свѣтящійся кругъ діаметра зеркала, если бы онъ самъ свѣтился съ тою яркостью, какую имѣетъ источникъ свѣта. Такъ какъ яркость кратера дуги равна около 130—150 свѣчей на 1 кв. мм., то прож. въ 1 м. діаметромъ даетъ на большомъ разстояніи такое же освѣщеніе, какое давалъ бы источникъ въ $\frac{\pi \cdot (1000)^2}{4} \cdot 130$=около ста милліоновъ свѣчей! Это число называютъ *силою свѣта* прож. Изъ вышеприведеннаго закона слѣдуетъ, что сила свѣта прож. не зависитъ ни отъ его фокуснаго разстоянія, ни отъ угла захвата; этотъ результатъ, кажущійся парадоксальнымъ, получается лишь потому, что разсѣяніе вслѣдствіе конечныхъ размѣровъ источника свѣта растетъ вмѣстѣ съ уменьшеніемъ фокуснаго разстоянія и увеличеніемъ угла захвата. Кромѣ того, теорія предсказываетъ и опытъ подтверждаетъ, что при данномъ прож. сила свѣта его будетъ мало увеличиваться даже при значительномъ увеличеніи силы тока, питающаго дугу, такъ какъ съ увеличеніемъ силы тока будетъ расти только діаметръ кратера (XL, 445), а яркость его остается одною и тою же самою. Такъ какъ изъ прож. исходитъ расходящійся пучекъ свѣта (уголъ расхожденія въ большинствѣ современныхъ прож. около 3°), то освѣщеніе, даваемое прож., падаетъ съ увеличеніемъ разстоянія отъ него; на большихъ разстояніяхъ можно принять, что освѣщеніе отъ прож. падаетъ обратно пропорціонально квадратамъ разстояній отъ прож. Въ пучкѣ свѣта отъ прож. сильнѣе всего освѣщенъ центръ его, а къ краямъ освѣщеніе замѣтно падаетъ; распредѣленіе освѣщенія въ пучкѣ графически изображено кривой *A* на рис. 6, гдѣ горизонтальныя разстоянія отъ центра изображаютъ углы отъ оси пучка, а вертикальныя высоты —силу освѣщенія; объясненіе двухъ другихъ кривыхъ *B* и *C* дано дальше. Внѣшній видъ Э. прожектора (въ 75 стм. діам. съ парабол. зеркаломъ завода Salmoiraghi въ Миланѣ) данъ на рис. 7, разрѣзъ Э. прожектора (Шуккерта въ 60 стм.) данъ на рис. 8. Зеркало *A* помѣщается въ днѣ металлическаго цилиндрическаго кожуха *B*, передъ зеркаломъ дуга *C*, механизмъ которой *D* помѣщенъ подъ кожухомъ. Передняя открытая часть кожуха прикрыта стекломъ *E*, предохраняющимъ (рис. 7) зеркало и лампу отъ пыли, дождя и т. п.; стекло, сильно нагрѣвающееся при работѣ прожектора, часто не цѣльное, которое могло бы лопнуть отъ нагрѣванія или сотрясенія, а состоитъ изъ ряда плотно сдвинутыхъ вертикальныхъ стеклянныхъ полосокъ. Такъ какъ Э. прожекторъ устанавливается (въ особенности на судахъ) иногда довольно высоко или въ трудно доступныхъ мѣстахъ, и такъ какъ наблюдателю, какъ увидимъ дальше, выгодно находиться по возможности далеко отъ Э. прожектора, то въ настоящее время всѣ большіе судовые Э. прожекторы снабжаются особыми движущими электрическими механизмами, которые позволяютъ издали управлять Э. прожекторомъ — вращать его вокругъ вертикальной оси и наклонять его подъ желаемымъ угломъ къ горизонту. Э. прожекторъ долженъ служить, вообще говоря, тремъ цѣлямъ: 1) освѣщать очень ярко ограниченную часть горизонта въ 2—3°; 2) освѣщать менѣе ярко, но равномѣрно, болѣе широкую часть горизонта въ 10°—30°, и 3) служить для цѣлей сигнализаціи, т. е. давать вспышки и затмѣнія свѣта по желанію. Для первой цѣли служитъ Э. прожекторъ въ томъ видѣ, какъ мы его описали. Для второй цѣли Э. прожекторъ снабжаютъ *разсѣивающими стеклами*, состоящими изъ ряда стеклянныхъ пластинокъ, плоскихъ съ одной стороны и цилиндрическихъ съ другой (рис. 9), собранныхъ въ круглую раму (рис. 10), одѣваемую на передній срѣзъ кожуха. Эти пластинки *Z*, дѣйствуя какъ собирательныя чечевицы, превращаютъ параллельные, падающіе на нихъ пучки свѣта въ сходящіеся (по линіи ff_1, рис. 9), которые затѣмъ идутъ расходящимся вѣеромъ дальше; уголъ расхожденія пучка (въ нашихъ Э. прожекторахъ Манжена около 12°) тѣмъ больше, чѣмъ короче фокусъ цилиндрическихъ чечевицъ. По предложенію Нерца фирмы Шуккертъ и Соттеръ-Арле готовятъ теперь двойныя разсѣивательныя системы изъ двухъ рядовъ цилиндрическихъ стеколъ (рис. 11), обращенныхъ другъ къ другу плоскими сторонами. Каждый рядъ стеколъ вдѣланъ въ свою раму и обѣ рамы расположены другъ противъ друга такъ, что разстояніе между ними можетъ быть измѣняемо; на рис. 8 видны эти рамы *M* и *N* и рукоятка *P*, посредствомъ которой мѣняютъ разстояніе между ними. Если рамы находятся на разстояніи, равномъ суммѣ фокусныхъ разстояній чечевицъ, то параллельный пучекъ свѣта, падающій на первую раму, выходитъ также параллельнымъ и изъ второй рамы. При сближеніи рамъ пучекъ свѣта дѣлается расходящимся, при чемъ соотвѣтственнымъ сближеніемъ рамъ углу расхожденія можно дать желаемую величину до 50°. Распредѣленіе освѣщенія въ разсѣянномъ пучкѣ въ горизонтальномъ направленіи довольно равномѣрное; оно показано для 12° на кривой *B* рис. 6, гдѣ кривая *C* даетъ распредѣ-

леніе въ вертикальномъ направленіи. Для цѣлей сигнализаціи прожекторы снабжаютъ приспособленіемъ, позволяющимъ быстро закрывать и открывать свѣтъ. Для этой цѣли служитъ либо небольшой щитокъ, закрывающій вольтову дугу со стороны зеркала, либо занавѣски, либо особыя шторныя крышки, сстоящія на подобіе жалюзи изъ отдѣльныхъ пластинъ, которыя либо становятся параллельно пучку, пропуская свѣтъ, либо ложатся перпендикулярно пучку, прикрывая отчасти другъ друга и закрывая свѣтъ. Эти пластинки *FF* видны на рис. 11. Нѣкоторыя данныя для Э. прожекторовъ Шуккерта приведены въ слѣдующей таблицѣ, гдѣ въ столбцѣ I данъ діаметръ зеркала въ стм., во II—фокусное разстояніе его въ стм., въ III—сила тока дуговой лампы въ амперахъ, въ IV—діаметръ кратера въ мм., въ V — уголъ расхожденія, въ VI—средняя сила свѣта дуги въ свѣчахъ, въ VII — сила свѣта Э. прожектора, въ VIII—діаметръ въ метрахъ освѣщеннаго поля на разстояніи 1000 м., въ IX — освѣщеніе въ м.-св. на разстояніи 100 м. при среднемъ поглощеніи свѣта въ атмосферѣ (10,4% на килом.), въ X—тоже для 2000 м.

I.	II.	III.	IV.	V.	VI.	VII.	VIII.	IX.	X.
40	20	30	9,5	2°43′	5000	8000000	47	7,17	1,6
60	25	60	12,1	2°47′	12400	27200000	48	24,3	5,5
90	38	90	16,7	2°32′	22500	61000000	44	54,7	12,3
150	65	150	23,0	2°2′	46400	180000000	36	161,0	32,3

Главное примѣненіе Э. прожекторы находятъ на военныхъ судахъ. Э. прожекторы устанавливаются на судахъ на боевыхъ марсахъ, на особыхъ площадкахъ у мачтъ, на мостикахъ, вообще въ такихъ мѣстахъ, чтобы Э. прожекторъ позволялъ свѣтить по возможности по всѣмъ направленіямъ, не подвергался сильнымъ сотрясеніямъ и дѣйствію орудійныхъ и дымовыхъ газовъ и не дѣйствовалъ на компасы. Размѣры и число Э. прожекторовъ зависитъ отъ размѣровъ корабля и его назначенія; на броненосцахъ и большихъ крейсерахъ ставятъ 75—90 стм. Э. прожекторы, на небольшихъ крейсерахъ — 50—60 стм., на миноносцахъ, минныхъ истребителяхъ и т. п. судахъ—40 стм. Э. прожекторы. Число Э. прожекторовъ на большихъ судахъ доходитъ до 6, при чемъ 2 изъ нихъ устанавливаютъ на марсахъ или мачтовыхъ площадкахъ, а 4 на выступахъ мостиковъ; средняя высота установки Э. прожектора обыкновенно равна 30—40 футамъ надъ орудіями верхней палубы. Для наблюденія предметовъ, освѣщаемыхъ Э. прожекторомъ, выгодно, чтобы наблюдатель помѣщался возможно вдали отъ Э. прожектора, чтобы глаза его не ослѣплялись разсѣяннымъ свѣтомъ отъ Э. прожектора; кромѣ того важно, чтобы наблюдатель видѣлъ предметъ не сквозь толщу всего свѣтового пучка, такъ какъ разсѣянный въ атмосферѣ (въ особенности въ сырую погоду) свѣтъ какъ бы застилаетъ собой предметъ; вообще важно, чтобы (рис. 12) уголъ *aFb* между падающими отъ Э. прожектора лучами *a* и лучами *b*, отраженными отъ предмета былъ возможно больше и ближе къ 90°. *Дальность освѣщенія* (радіусъ дѣйствія) Э. прожектора, или то наибольшее разстояніе, на которомъ освѣщенный Э. прожекторомъ предметъ можетъ еще быть различаемъ наблюдателемъ, находящимся на томъ же кораблѣ, гдѣ установленъ Э. прожекторъ, зависитъ, конечно, отъ множества причинъ — отъ темноты ночи, отъ прозрачности воздуха, отъ размѣровъ и окраски наблюдаемаго предмета. Если предположить ясную погоду и въ качествѣ предмета большія суда, то опытъ даетъ для радіусовъ дѣйствія 90 стм. Э. прожектора — около 4 морскихъ миль, 75 стм.—около 3 миль, 60 стм.—около 2 миль, 40 стм.—около 1 мили; миноносецъ лишь въ рѣдкихъ случаяхъ можетъ быть открытъ 75 стм. Э. прожекторомъ дальше, чѣмъ за 1 милю. Э. прожекторы находятъ также примѣненіе въ крѣпостяхъ и береговыхъ укрѣпленіяхъ, гдѣ ихъ стараются установить по возможности защищенными, примѣняя иногда даже совершенно укрытые Э. прожекторы, свѣтъ которыхъ направляется наружу посредствомъ зеркалъ. Въ полевой войнѣ примѣняютъ перевозные Э. прожекторы и для питанія ихъ токомъ особыя перевозныя электрическія станціи съ динамомашиной, приводимой въ движеніе паровымъ или керосиновымъ двигателемъ.

Литература. Теорію Э. прожекторовъ см. A. Blondel, «Théorie des projecteurs électriques» (Парижъ, 1894); В. Чиколевъ и В. Тюринъ, «Освѣтительная способность прожект. электрич. свѣта» (СПб., 1891); В. Чиколевъ, «О повѣркѣ рефлекторовъ электрическаго свѣта фотографированіемъ» (СПб., 1892, также «Артилл. Журналъ», 1892 и 1893 г.); Patrizi, «Ricerche teoriche sui sistemi di projezione» (Миланъ, 1903). Краткая теорія и описаніе Э. прожектора см. Nerz, «Scheinwerfer und Fernbeleuchtung» (Штуттгартъ, 1899); Veitmeyer, «Leuchtfeuer und Leuchtapparate» (Мюнхенъ, 1900); B. v. Czudnochowski, «Das electrische Bogenlicht» (Лейпцигъ, 1906); Макаровъ, «Судовая электротехника» (СПб., 1903).

А. Г.

Электрическія печи — см. Гальванометаллургія и Электрометаллургія.

Электровозъ—см. Локомотивъ и Электрическія желѣзныя дороги.

Электролизъ — см. Электролитическая диссоціація и Электрохимія.

Электролитическая проводимость—см. Электролитъ.

Электролитическій двойной слой — см. Электролитическая растворимость.

Элементарный анализъ—см. Анализъ, Органическій анализъ.

Элемовое масло (Ol. Elemi, Elemiol, Ess. d'Elemi, Elemi oil)—получается въ количествѣ до 30% перегонкой съ водяными парами смолы элеми, представляющей высох-

шій сокъ различныхъ деревьевъ (преимущественно Canarium) изъ семейства Burseraceae, произрастающихъ главнымъ образомъ на Филиппинахъ. Лучшей смолой элеми считается манильская. Э. масло почти безцвѣтно, обладаетъ запахомъ фелландрена. Уд. вѣсъ масла 0,87—0,91; $\alpha_D = +44^0$. Главными составными частями масла являются фелландренъ и дипентенъ. Кромѣ нихъ масло содержитъ рядъ политерпеновыхъ углеводородовъ и кислородъ содержащихъ продуктовъ, ближе не изслѣдованныхъ. *К. Дебу.*

Элертъ (Louis Ehlert)—нѣмецкій музыкальный писатель и композиторъ (1825—84). Изъ композицій Э. выдаются «Frühlingssymphonie, увертюра «Hafis», «Requiem für ein Kind». Изъ его литературныхъ работъ достойны вниманія: «Römische Tage» (путевыя воспоминанія, 2-е изд., 1888); «Briefe über Musik an eine Freundin»; «Aus der Tonwelt».

Эллаговая кислота—см. Дубильныя вещества (XI, 205).

Эллагогендубильная кислота—см. Дубильныя вещества (XI, 205).

Элликотъ (Ellicott, ум. въ 1905 г.)—англійскій ученый, епископъ глочестерскій. Извѣстенъ, главнымъ образомъ, своими комментаріями на посланія апостола Павла. Принадлежалъ къ противникамъ такъ называемаго католическаго возрожденія въ Англіи.

Эллисъ (Робинзонъ Ellis)—англійскій филологъ. Род. въ 1834 г.; читаетъ лекціи по древнеримской литературѣ въ оксфордскомъ университетѣ. Учено-литературная дѣятельность Э. посвящена преимущественно древнеримскимъ поэтамъ, а именно Катуллу (изд. 1876 и 1889 гг., съ прекрасными объясненіями и переводомъ), астрономическому поэту Манилію («Noctes Manilianae», 1891), Овидію (изданіе поэмы «Ibis», 1881) и христіанскому поэту Оріенцію, текстъ котораго Э. издалъ въ вѣнскомъ «Corpus scriptorum ecclesiasticorum Latinorum» (1887). Изъ трудовъ Э. по латинскимъ прозаикамъ выдается изданіе историка Веллея Патеркула (1898).

Эль—см. Пель-Эль.

Эльвингъ (Fredrik Emil)—финляндскій ботаникъ, род. въ 1854 г., съ 1892 г. профессоръ ботаники въ гельсингфорсскомъ университетѣ. Важнѣйшіе труды: «Studien über die Einwirkung des Lichtes auf die Pilze» (1890, проф. диссерт.), «Beitrag zur Kenntniss der Einwirkung der Schwerkraft auf die Pflanzen», «Ueber physiologische Fernwirkung einiger Körper» (1890) и мн. друг. Э. особенно изучалъ въ Финляндіи и за границей физіологію растеній. Подъ его руководствомъ построенъ въ Гельсингфорсѣ новый ботаническій институтъ.

Эльгаръ (Эдваръ Вильямъ Elgar)—англійскій композиторъ, род. въ 1857 г. Главныя его сочиненія: ораторіи «The light of life», «Сонъ Геронтія», «Апостолы»; кантаты—«The black knight», «King Olaf», «Caractacus»; концертныя увертюры—«Froissart», «Cockaigne», «Съ юга». См. J. Buckly, «Sir Edward Elgar» (1904).

***Эльзасъ-Лотарингія** (XL, 680—684), имперскія области Германіи. По переписи 1905 г. въ Э.-Лотарингіи было 1814626 жителей, т. е. 125 жителей на 1 кв. км. Изъ городовъ болѣе значительные: Страсбургъ (167 т. жит.), Мюльгаузенъ (95), Мецъ (60), Кольмаръ (42); остальные имѣютъ менѣе 20 т. жит. каждый. Бюджетъ областей на 1907 г. исчисленъ по доходу—54,5 милл. г. мар. и расходу въ 54,3 милл. г. мар. Долгъ (1904)—29,7 милл. г. мар.

Эльмаръ (Карлъ)—псевдонимъ Карла Свидака (см. XXIX, 112).

Эльстеръ (Эрнстъ)—нѣмецкій историкъ литературы (род. въ 1860 г.), профессоръ лейпцигскаго и марбургскаго университета. Гл. его труды: «Beiträge zur Kritik des Lohengrin» (Галле, 1884); «Heines Buch der Lieder nach den ersten Drucken oder Handschriften» (1887); «Zur Entstehungsgeschichte des Don Carlos» (Галле, 1889); «Die Aufgaben der Litteraturgeschichte» (1894); «Principien der Litteraturwissenschaft» (1897). Ему же принадлежитъ критическое изданіе полн. собранія соч. Гейне въ 7 т. (1887—90 и позже).

Эльтвиль—бѣлое рейнское столовое вино хорошаго качества, по мѣстной классификаціи—третьяго разряда.

Элюція—см. Сахаръ (XXIX, 12).

Эманій—см. Радіоактивность (доп.), Актиній (доп.).

Эмберъ (Hugues Imbert)—французскій писатель о музыкѣ, род. въ 1842 г. Изъ его трудовъ болѣе извѣстны: «Profils de musiciens», «Portraits et études», «La symphonie après Beethoven» (1903).

***Эмиграція** (XL, 732—759).—За послѣдніе годы движеніе эмигрантовъ изъ различныхъ странъ выражается слѣдующими данными:

Э. изъ Великобританіи:

	1903.	1904.	1905.	1906.
	Въ тысячахъ.			
Отбыло изъ портовъ Великобританіи .	449	454	460	553
Пріѣхало (иммигрировало)	200	242	197	229
Перевѣсъ эмигрант.	249	212	263	329

Часть иммигрантовъ въ Великобританію остается въ странѣ, часть ихъ уѣзжаетъ за океанъ, а потому перевѣсъ Э. надъ иммиграціей не показываетъ дѣйствительнаго числа эмигрантовъ собственно изъ самой Великобританіи; послѣднее выражается въ слѣдующихъ данныхъ:

	1903.	1904.	1905.	1906.
	Въ тысячахъ.			
Э. изъ Англіи (вм. съ Валлисомъ) .	178	176	170	220
Э. изъ Шотландіи .	37	37	42	53
» » Ирландіи . .	45	58	50	52
Э. изъ Великобрит.	260	271	262	325

За время 1853—1906 г. изъ Великобританіи выселилось 10360631 чел., изъ нихъ англичанъ (вм. съ валлійцами)—5676 тыс. (55%), шотландцевъ—1102 т. (10%), ирландцевъ—3623 т. (35%). Около половины эмигрантовъ изъ Великобританіи направляются въ Соед. Штаты Сѣверной Америки.

Эмигрировало въ 1903—6 гг.

Въ Соед. Шт. Сѣв. Америки	537 т.	или 48%
» Канаду	327 »	» 29
» Австралію	60 »	» 6
» Южн. Африку	126 »	» 11
» другія страны	68 »	» 6
Всего	1118 т.	или 100%

Э. въ Канаду и особенно въ Южн. Африку въ послѣдніе годы сильно возрасла. Въ Соед. Штаты, Канаду и Южную Африку переселяются большею частью англичане и шотландцы, ирландцы же по прежнему предпочитают Соед. Штаты Сѣв. Америки, куда въ 1906 г. ихъ переселилось 45407 чел. или свыше 88%.

Э. изъ Германіи: въ 1903 г.—36310 чел., въ 1904 г.—27984, въ 1905 г.—28075. Э. изъ Германіи по прежнему направляется главн. обр. въ Соед. Штаты Сѣв. Америки: въ 1903 г.—33649, въ 1904 г.—26085, въ 1905 г.—26005 чел. За періодъ 1820—1905 г. изъ Германіи выселилось 4648437 чел. Изъ Бремена, главнаго эмиграціоннаго порта европейскаго континента, отправилось моремъ эмигрантовъ разныхъ національностей: въ 1903 г.—175320, въ 1904 г.—133681, въ 1905 г.—186854.

Э. изъ Италіи (вмѣстѣ съ временными переселенцами) въ 1902 г. — 531509, въ 1903 г.—507976, въ 1904 г.—471191, въ 1905 г. —726331; изъ нихъ отправились въ европейскія страны и отчасти въ сѣв. побережье Африки (за тѣ же годы) 247 т., 225 т., 218 т. и 279 т.; за океанъ (главн. образ. въ Соед. Штаты Сѣв. Америки, въ Бразилію и др. южноамериканскія страны)—285 т., 283 т., 253 т. и 447 тыс.

Э. изъ Австро-Венгріи:

Годы.	Изъ Австріи.	Изъ Венгріи.
1902	93687	91762
1903	102635	119921
1904	79016	83617
1905	123747	163023

За періодъ 1871—1905 г. эмигрантовъ зарегистрировано изъ Австріи 1157538, изъ Венгріи 1037326, итого 2194864 чел. Главная ихъ масса по прежнему направляется въ Соед. Штаты, затѣмъ въ Канаду и Аргентину. По американскимъ свѣдѣніямъ изъ Австро-Венгріи прибыло:

	Въ С. Штаты.	Въ Канаду.	Въ Аргент.
Въ 1902 г.	185,7 т.	7,9 т.	2,1 т.
» 1903 »	234,6 »	13,1 »	1,4 »
» 1904 »	165,8 »	11,1 »	2,2 »
» 1905 »	285,0 »	10,4 »	5,3 »

Э. изъ Россіи (искл. Финляндіи). Переѣхало русскую границу за послѣдніе годы:

Годы.	Выбыло.	Прибыло.	Разница.
1904	6071 т.	5997 т.	— 74 т.
1905	7567 »	7363 »	— 203 »

Такого значительнаго перевѣса выбывшихъ изъ Россіи надъ прибывшими не было за все время регистраціи пассажирскаго движенія черезъ границу (начиная съ 1856 г.); до разсматриваемыхъ годовъ наибольшій перевѣсъ выбывшихъ составлялъ 60 тыс. (въ 1891 г.), 67 т. (1900) и 72 тыс. (1903). Чтобы вѣрнѣе судить объ Э. собственно русскихъ гражданъ необходимо разсмотрѣть движеніе ихъ чрезъ границу. Движеніе это выражается въ слѣдующихъ данныхъ:

По паспортамъ:

Годы.	Выбыло.	Прибыло.	Разница.
1904	215 тыс.	145 тыс.	— 70 тыс.
1905	243 »	146 »	— 97 »

*По паспортамъ и легитимац. билетамъ**):

Годы.	Выбыло.	Прибыло.	Разница.
1904	3323 тыс.	3195 тыс.	—128 тыс.
1905	4235 »	4016 »	—219 »

Значительный перевѣсъ выбывшихъ надъ прибывшими въ имперію, особенно за 1905 г., объясняется до извѣстной степени усиливающейся эмиграціей евреевъ изъ Россіи; такъ по свѣдѣніямъ варшавскаго информаціоннаго бюро (для эмигрантовъ, отправляющихся изъ Россіи въ Палестину) изъ имперіи выселилось евреевъ:

Въ 1899 г.	60982 чел.
» 1900 »	90787 »
» 1901 »	85257 »
» 1902 »	107000 »
» 1903 »	136093 »
» 1904 »	145141 »
» 1905 »	184622 »
» 1906 »	250000 »

(данныя 1906 г. касаются только первыхъ 7 мѣсяцевъ).

Тревожное время, переживаемое Россіей въ послѣдніе годы, вліяло не только на усиленіе Э., но и на сокращеніе иммиграціи; объ этомъ можно судить по слѣд. даннымъ о пассажирскомъ движеніи чрезъ русскую границу:

*) Легитимаціонными билетами обыкновенно снабжаютъ погранпчныхъ жителей на кратковременную отлучку за предѣлы страны.

Годы.	Русскихъ гражданъ выѣхало болѣе, чѣмъ прибыло (эмиграція).	Иностранцевъ прибыло болѣе (+) или менѣе (−) чѣмъ выѣхало изъ Россіи.						
		Всего иностранцевъ.	Въ томъ числѣ изъ государствъ:					
			Австро-Венгріи.	Германіи.	Китая.	Персіи.	Турціи.	Прочихъ государствъ.
1904	128211	+ 54669	+ 16264	+ 13711	+ 1849	+ 14727	+ 9855	— 1737
1905	218651	+ 15116	— 19794	+ 17283	+ 5807	+ 7588	+ 3273	+ 95

По даннымъ иностранной статистики Э. изъ Россіи выражается слѣдующими цифрами:

Число эмигрантовъ изъ Россіи черезъ порты:

	Гамбургъ.	Бременъ.	Итого.
Въ 1903 г. . . .	48855	39937	88792
» 1904 » . .	57939	49719	107658
» 1905 » . . .	55702	41378	97080

Русская Э. изъ этихъ двухъ портовъ направляется въ слѣдующія страны:

Годы.	Число эмигрантовъ изъ Россіи чрезъ Бременъ и Гамбургъ:							
	Въ Великобританію *).	Въ Соедин. Штаты Сѣв. Амер.	Въ Канаду.	Въ Аргентину.	Въ проч. страны Америки.	Въ Африку.	Въ Австралію.	Всего.
1903	15272	68105	1262	1048	146	1641	21	87495
1904	21434	80892	325	2280	353	255	15	105554
1905	18611	72455	122	5724	198			97110

По даннымъ американской статистики въ Соед. Штаты Сѣверной Америки переселилось изъ Россіи (вмѣстѣ съ Финляндіей): въ 1903 г. —126093 чел., въ 1904 г. — 145141, въ 1905 г. —184897.

Э. изъ Финляндіи въ 1902 г. — 23152, въ 1903 г.—16964, въ 1904 г. — 10952 чел.; возвратилось обратно: въ 1902 г. — 901, въ 1903 г.—1740, въ 1904 г.—1764 чел.

Э. изъ Швеціи: въ 1902 г.—37107, въ 1903 г. —39496, въ 1904 г.—22300, въ 1905 г.—23900 чел.; за періодъ 1861—1905 г. эмигрировало 1016566 чел., главнымъ образомъ въ Соедин. Штаты Сѣв. Америки; въ 1902—04 гг.—87123 чел., или 88%.

Э. изъ Норвегіи: въ 1902 г.—20343, въ 1903 г. —26781, въ 1904 г.—22332, въ 1905 г.—21059; Э. направлена преимущественно въ Соедин. Штаты Сѣверной Америки (93%).

Э. изъ Испаніи: въ 1902 г.—51593, въ 1903 г. —57261, въ 1904 г.—87292, въ 1905 г.—126067 чел. За время 1876—1903 гг. изъ Испаніи эмигрировало 836260 чел., преимущественно въ Бразилію, Уругвай, Аргентину.

Э. изъ Португаліи: въ 1902 г.—24170, въ 1903 г.—21608, съ 1872 по 1903 г.—643736 чел. Въ послѣдніе годы главная масса переселяется въ Соед. Шт. Сѣв. Америки: въ 1902 г.—21916, въ 1903 г.—19340 чел.

Э. изъ Бельгіи за послѣднее время уступаетъ иммиграціи, а именно:

Годы.	Эмигрантовъ.	Иммигрантовъ.
1902 . . .	23121	29404
1903 . . .	24971	34281
1904 . . .	27302	35615
1905 . . .	27963	36929

Въ періодъ съ 1881 по 1905 г. въ Бельгіи поселилось 602825 чел., эмигрировало оттуда 513081.

*) Изъ нихъ значительное число направляется далѣе—въ Соед. Штаты Сѣв. Америки.

Э. изъ Голландіи: въ 1902 г. — 45886, въ 1903 г.—53590, въ 1904 г.—49854, въ 1905 г. —56880 чел. Свѣдѣнія эти не даютъ точныхъ данныхъ объ Э. собственно изъ Голландіи, такъ какъ сюда вошли и переселенцы другихъ странъ, отправляющіеся чрезъ голландскіе портовые города за океанъ.

Объ *Э. изъ Франціи* можно судить по американскимъ свѣдѣніямъ: въ Соед. Штаты и Аргентину изъ Франціи прибыло въ 1902 г.—9688, въ 1903 г.—8069, въ 1904 г.—12038, въ 1905 г.—13070 чел.

Э. изъ Швейцаріи: въ 1903 г. — 5817, въ 1904 г.—4818, въ 1905 г.—5049 чел. Въ 1905 г. изъ Швейцаріи переселилось въ Соед. Штаты Сѣверной Америки 4296 чел. или 80%, остальные въ другія заокеанскія страны.

Э. изъ Даніи: въ 1902 г.—6823, въ 1903 г. —8214, въ 1904 г.—9034, въ 1905 г.—8051 чел.; съ 1871 по 1905 г. изъ Даніи выселилось 24216 чел., главн. образ. (свыше 80%) въ Соедин. Штаты.

Объ *Э. изъ государствъ Балканскаго полуострова* можно судить по нѣкоторымъ даннымъ объ иммигрантахъ другихъ странъ; такъ въ Россію за 2 года (1904 и 1905 гг.) болѣе прибыло, чѣмъ выѣхало:

Изъ Турціи (вм. съ азіат. частью) .	13128 чел.
» Болгаріи	1073 »
» Сербіи	543 »
» Греціи	341 »
» Румыніи	213 »
» Черногоріи	12 »

Сербія по прежнему остается страною, въ которой иммиграція превышаетъ Э.: въ 1902 г. на 7906, въ 1903 г.—на 3577 чел.

Э. изъ Китая направляется главн. образ. въ Соед. Штаты Сѣв. Америки, но за послѣдніе годы сильно сокращается; такъ за періодъ 1855—85 гг. въ среднемъ переселялось по 9200 чел., въ 1886—95—по 1500, въ 1896—1903 г. по 2000 чел. въ годъ. Перевѣсъ китайцевъ, прибывшихъ въ Россію, надъ выбывшими изъ нея составляетъ: въ 1904 г.—1849, въ 1905 г. —5807 чел.

Э. изъ Японіи до войны 1904—5 г. направлялась главн. образомъ въ Соед. Штаты и ихъ колоніи; такъ въ 1903 г. туда прибыло 19968 чел. Послѣ войны главная масса переселенцевъ изъ Японіи двинулась въ Корею и Маньчжурію, но свѣдѣній о ихъ числѣ не имѣется. Переселеніе японцевъ въ предѣлы русскихъ владѣній въ 1904—5 гг. совершенно пріостановилось.

Э. изъ Персіи въ Россію (перевѣсъ пріѣхавшихъ надъ выбывшими): въ 1904 г.—14727, въ 1905 г.—7588 чел. До 1903 г. въ среднемъ (за 8 лѣтъ) изъ Персіи прибывало по 21500 чел. Сокращеніе Э. за послѣдніе годы надо приписать крайне тревожному политическому положенію Закавказья и безработицѣ въ низовьяхъ Волги, куда главн. образомъ направлялись персы.

Ср. «The Statesman's year-book» на 1905, 6 и 7 гг. (Лонд., 1905—7); «Geographisch-Statist. Tabellen aller Länder d. Erde» (Франкф. на М., 1904, 5 и 6); «Обзоръ внѣшн. торговли Россіи» за 1903, 4 и 5 гг. (изд. дит. тамож. сборовъ, СПб., 1905 и 6); «Стат. ежегодникъ Финляндіи 1906 г.» (Гельсингф., 1906). *Д. Р.*

Эминъ (Мкртичъ [Никита Осиповичъ])—извѣстный арменистъ (1815—90). Род. въ Персіи; учился въ Москвѣ, въ Лазаревскомъ институтѣ, гдѣ былъ затѣмъ профессоромъ армянской словесности. Ему принадлежитъ снабженный обстоятельными комментаріями русскій переводъ «Исторіи Арменіи» Моисея Хоренскаго (1858, 2 изд. 1896) и многихъ другихъ историч. сочиненій, а также рядъ изслѣдованій, посвященныхъ прошлому Арменіи и ея литературѣ: «Очеркъ религіи языческихъ армянъ» (1864), «Очеркъ исторіи армянской восточной церкви» (1864), «Моисей Хоренскій и древній эпосъ армянскій» (1881) и др. Въ 1896 г. вышелъ сборникъ изслѣдованій и статей Э. по армянской миѳологіи, археологіи, исторіи и исторіи литературы (второй выпускъ «Этнографическаго фонда» имени Н. О. Э.). Ср. статью Гр. Халатьянца: «Два арменіста», въ сборникѣ «Братская помощь армянамъ» (М., 1898); «Празднованіе 50-тилѣтія учено-педагогической дѣятельности Э.» (М., 1887). *Ю. В.*

Эмульсинъ (хим.)—см. Энзимы.

Эмульсинъ, *эмульсія*—см. Косметики (XVI, 377).

Энантовый альдегидъ, см. Энантолъ.

***Энгель** (Густавъ Эдуардъ Engel)—нѣмецкій писатель о музыкѣ, авторъ остроумной «Aesthetik der Tonkunst»: ум. въ 1895 г.

Энгель (Юлій Дмитріевичъ) — музык. критикъ, род. въ 1868 г. Пишетъ въ «Русскихъ Вѣдомостяхъ». Собралъ и гармонизовалъ «Еврейскія народныя пѣсни».

Энгельгардтъ (Василій Павловичъ)—астрономъ, род. въ 1828 г. Образованіе получилъ въ училищѣ правовѣдѣнія. Имѣя склонность къ занятіямъ астрономіей, Э. въ 1872—79 гг. построилъ частную обсерваторію около Дрездена, гдѣ занимался наблюденіями и опредѣленіемъ мѣстъ небесныхъ свѣтилъ до 1895 г. Работы его опубликованы были въ 3 т., 1886—95 гг. Въ 1896—97 г. Э. построилъ новую обсерваторію около г. Казани и принесъ ее въ даръ, вмѣстѣ со всѣми инструментами и библіотекой, казанскому университету.

Энгельгардтъ (баронесса Елена ф. Engelhardt-Schnellenstein)—нѣмецкая писательница, жена Людвига Пабста (см. XXII, стр. 543). Род. въ 1850 г. въ Литвѣ, одно время жила въ Ригѣ. Переводила поэмы Пушкина и Лермонтова. Ея стихотворенія собраны въ «Morgenrot» (1870); «Weinalbum» (1880); «Eine Hochzeitsreise» (1882); «Nornannische Balladen» (1884); «Im Windesrauschen» (1890).

***Энгельгардтъ** (Фридрихъ-Вильгельмъ Engelhardt)—нѣм. скульпторъ: ум. въ 1902 г.

***Энгельсъ** (Фридрихъ)—германскій политическій дѣятель и ученый (см. XL, 800, а также Марксъ, Доп. II, 143). Съ 1905 г. начали появляться на русскомъ языкѣ сочиненія Э., до того времени бывшія въ Россіи подъ запретомъ. Таковы: «Положеніе рабочаго класса въ Англіи», «Философія, политическая экономія, соціализмъ» (переворотъ въ наукѣ, произведенный Дюрингомъ; другой переводъ подъ загл.: «Анти-Дюрингъ»); «К. Марксъ и Ф. Э. Литературное наслѣдство». Изданы также многочисленныя брошюры Э., по большей части въ нѣсколькихъ переводахъ: «Отъ утопіи къ научной теоріи» (СПб., 1905); «Крестьянскій вопросъ во Франціи и Германіи», съ предисл. Г. Плеханова (Одесса, 1905); «Къ аграрному вопросу на Западѣ» (ib., 1905); «Бакунисты за работой» (СПб.); «Жилищный вопросъ» (СПб.); «Соціализмъ въ Германіи»; «Къ критикѣ политической экономіи» (СПб., 1905) и др.

***Энгертъ** (Эдуардъ Freiherr von Engert) —австр. живописецъ: ум. въ 1897 г.

Энгстремъ (Otto Engström)—финляндскій гинекологъ, род. въ 1853 г., пользуется огромной извѣстностью въ Финляндіи какъ гинекологъ и искусный хирургъ; у него своя частная клиника въ Гельсингфорсѣ, на которую отпускается ежегодная казенная субсидія въ 30000 мар. Сообщенія о результатахъ изслѣдованій въ клиникѣ Э. и его учениковъ публикуются въ «Mittheilungen aus der gynaekologischen Klinik des Prof. Dr. Otto Engström» (съ 1897 г. до 1905 г. вышло 7 томовъ). Съ 1892 г. Э.—экстраорд. проф. гинекологіи въ гельсингфорс. унив. Изъ его сочиненій упомянемъ проф. диссерт. «Om förlossningens inverkan på fostrets respiration» (1889); «De l'Ovariotomie pendant la Grossesse» и др. Почет. предсѣдателемъ Э. былъ на интернаціон. конгрессахъ гинекологовъ въ Брюсселѣ (1892), Женевѣ (1896) и Амстердамѣ (1899). *В. М. С.*

***Энде** (Германъ Ende)—нѣм. архитекторъ: ум. въ 1904 г.

Эндемизмъ. — Многія растенія, равно какъ и животныя, встрѣчаются лишь на небольшомъ участкѣ земной поверхности. Такіе организмы называются *эндемическими* для данной мѣстности. Причины Э. могутъ быть различны. Если, напр., участокъ суши изолируется въ видѣ острова путемъ образованія пролива, отдѣляющаго его отъ материка, то флора и фауна этого острова уже почти совершенно перестаетъ смѣшиваться съ другими флорами и фаунами. Если изолированность этого участка суши продолжается достаточно долго, то на немъ могутъ появиться новые виды, не встрѣчающіеся, понятно, въ другихъ мѣстностяхъ, или, что наблюдается едва ли не чаще—здѣсь могутъ сохраниться представители такихъ группъ, которые успѣли уже вымереть на остальной поверхности земного шара, вытѣсненные вновь появившимися, бо-

По данным иностранной статистики Э. изъ Россіи выражается слѣдующими цифрами:

Число эмигрантовъ изъ Россіи черезъ порты:

	Гамбургъ.	Бременъ.	Итого.
Въ 1903 г. . . .	48855	39937	88792
» 1904 » . .	57939	49719	107658
» 1905 » . . .	55702	41378	97080

Русская Э. изъ этихъ двухъ портовъ направляется въ слѣдующія страны:

Годы.	Число эмигрантовъ изъ Россіи чрезъ Бременъ и Гамбургъ:							
	Въ Великобританію *).	Въ Соедин. Штаты Сѣв. Амер.	Въ Канаду.	Въ Аргентину.	Въ проч. страны Америки.	Въ Африку.	Въ Австралію.	Всего.
1903	15272	68105	1262	1048	146	1641	21	87495
1904	21434	80892	325	2280	353	255	15	105554
1905	18611	72455	122	5724	198			97110

По даннымъ американской статистики въ Соед. Штаты Сѣверной Америки переселилось изъ Россіи (вмѣстѣ съ Финляндіей): въ 1903 г. —136093 чел., въ 1904 г. — 145141, въ 1905 г. —184897.

Э. изъ Финляндіи въ 1902 г. — 23152, въ 1903 г.—16964, въ 1904 г. — 10952 чел.; возвратилось обратно: въ 1902 г. — 901, въ 1903 г.—1740, въ 1904 г.—1764 чел.

Э. изъ Швеціи: въ 1902 г.—37107, въ 1903 г. —39496, въ 1904 г.—22300, въ 1905 г.—23900 чел.; за періодъ 1861—1905 г. эмигрировало 1016566 чел., главнымъ образомъ въ Соедин. Штаты Сѣв. Америки; въ 1902—04 гг.—87123 чел., или 88%.

Э. изъ Норвегіи: въ 1902 г.—20343, въ 1903 г. —26781, въ 1904 г.—22332, въ 1905 г.—21059; Э. направлена преимущественно въ Соедин. Штаты Сѣверной Америки (93%).

Э. изъ Испаніи: въ 1902 г.—51593, въ 1903 г. —57261, въ 1904 г.—87292, въ 1905 г.—126067 чел. За время 1876—1903 гг. изъ Испаніи эмигрировало 836260 чел., преимущественно въ Бразилію, Уругвай, Аргентину.

Э. изъ Португаліи: въ 1902 г.—24170, въ 1903 г.—21608, съ 1872 по 1903 г.—643736 чел. Въ послѣдніе годы главная масса переселяется въ Соед. Шт. Сѣв. Америки: въ 1902 г.—21916, въ 1903 г.—19340 чел.

Э. изъ Бельгіи за послѣднее время уступаетъ иммиграціи, а именно:

Годы.	Эмигрантовъ.	Иммигрантовъ.
1902 . . .	23121	29404
1903 . . .	24971	34281
1904 . . .	27302	35615
1905 . . .	27963	36929

Въ періодъ съ 1881 по 1905 г. въ Бельгіи поселилось 602825 чел., эмигрировало оттуда 513081.

*) Изъ нихъ значительное число направляется далѣе—въ Соед. Штаты Сѣв. Америки.

Э. изъ Голландіи: въ 1902 г. — 45886, въ 1903 г.—53590, въ 1904 г.—49854, въ 1905 г. —56880 чел. Свѣдѣнія эти не даютъ точныхъ данныхъ объ Э. собственно изъ Голландіи, такъ какъ сюда вошли и переселенцы другихъ странъ, отправляющіеся чрезъ голландскіе портовые города за океанъ.

Объ *Э. изъ Франціи* можно судить по американскимъ свѣдѣніямъ: въ Соед. Штаты и Аргентину изъ Франціи прибыло въ 1902 г.—9688, въ 1903 г.—8069, въ 1904 г.—12038, въ 1905 г.—13070 чел.

Э. изъ Швейцаріи: въ 1903 г. — 5817, въ 1904 г.—4818, въ 1905 г.—5049 чел. Въ 1905 г. изъ Швейцаріи переселилось въ Соед. Штаты Сѣверной Америки 4296 чел. или 80%, остальные въ другія заокеанскія страны.

Э. изъ Даніи: въ 1902 г.—6823, въ 1903 г. —8214, въ 1904 г.—9034, въ 1905 г.—8051 чел.; съ 1871 по 1905 г. изъ Даніи выселилось 24216 чел., главн. образ. (свыше 80%) въ Соедин. Штаты.

Объ *Э. изъ государствъ Балканскаго полуострова* можно судить по нѣкоторымъ даннымъ объ иммигрантахъ другихъ странъ; такъ въ Россію за 2 года (1904 и 1905 гг.) болѣе прибыло, чѣмъ выѣхало:

Изъ Турціи (вм. съ азіат. частью) .	13128 чел.
» Болгаріи	1073 »
» Сербіи	543 »
» Греціи	341 »
» Румыніи	213 »
» Черногоріи	12 »

Сербія по прежнему остается страною, въ которой иммиграція превышаетъ Э.: въ 1902 г. на 7906, въ 1903 г.—на 3577 чел.

Э. изъ Китая направляется главн. образ. въ Соед. Штаты Сѣв. Америки, но за послѣдніе годы сильно сокращается; такъ за періодъ 1855—85 гг. въ среднемъ переселялось по 9200 чел., въ 1886—95—по 1500, въ 1896—1903 г. по 2000 чел. въ годъ. Перевѣсъ китайцевъ, прибывшихъ въ Россію, надъ выбывшими изъ нея составляетъ: въ 1904 г.—1849, въ 1905 г. —5807 чел.

Э. изъ Японіи до войны 1904—5 г. направлялась главн. образомъ въ Соед. Штаты и ихъ колоніи; такъ въ 1903 г. туда прибыло 19968 чел. Послѣ войны главная масса переселенцевъ изъ Японіи двинулась въ Корею и Манчжурію, но свѣдѣній о ихъ числѣ не имѣется. Переселеніе японцевъ въ предѣлы русскихъ владѣній въ 1904—5 гг. совершенно пріостановилось.

Э. изъ Персіи въ Россію (перевѣсъ пріѣхавшихъ надъ выбывшими): въ 1904 г.—14727, въ 1905 г.—7588 чел. До 1903 г. въ среднемъ (за 8 лѣтъ) изъ Персіи прибывало по 21500 чел. Сокращеніе Э. за послѣдніе годы надо приписать крайне тревожному политическому положенію Закавказья и безработицѣ въ низовьяхъ Волги, куда главн. образомъ направлялись персы.

Ср. «The Statesman's year-book» на 1905, 6 и 7 гг. (Лонд., 1905—7); «Geographisch-Statist. Tabellen aller Länder d. Erde» (Франкф. на М., 1904, 5 и 6); «Обзоръ внѣшн. торговли Россіи» за 1903, 4 и 5 гг. (изд. дит. тамож. сборовъ, СПб., 1905 и 6); «Стат. ежегодникъ Финляндіи 1906 г.» (Гельсингф., 1906). *Д. Р.*

Эминъ (Мкртичъ [Никита Осиповичъ])—извѣстный арменистъ (1815—90). Род. въ Персіи; учился въ Москвѣ, въ Лазаревскомъ институтѣ, гдѣ былъ затѣмъ профессоромъ армянской словесности. Ему принадлежитъ снабженный обстоятельными комментаріями русскій переводъ «Исторіи Арменіи» Моисея Хоренскаго (1858, 2 изд. 1896) и многихъ другихъ историч. сочиненій, а также рядъ изслѣдованій, посвященныхъ прошлому Арменіи и ея литературѣ: «Очеркъ религіи языческихъ армянъ» (1864), «Очеркъ исторіи армянской восточной церкви» (1864), «Моисей Хоренскій и древній эпосъ армянскій» (1881) и др. Въ 1896 г. вышелъ сборникъ изслѣдованій и статей Э. по армянской миѳологіи, археологіи, исторіи и исторіи литературы (второй выпускъ «Этнографическаго фонда» имени Н. О. Э.). Ср. статью Гр. Халатьянца: «Два арменіста», въ сборникѣ «Братская помощь армянамъ» (М., 1898); «Празднованіе 50-тилѣтія учено-педагогической дѣятельности Э.» (М., 1887). *Ю. В.*

Эмульсинъ (хим.)—см. Энзимы.

Эмульсинъ, *эмульсіи*—см. Косметики (XVI, 377).

Энантовый альдегидъ, см. Энантолъ.

***Энгель** (Густавъ Эдуардъ Engel)—нѣмецкій писатель о музыкѣ, авторъ остроумной «Aesthetik der Tonkunst»: ум. въ 1895 г.

Энгель (Юлій Дмитріевичъ) — музык. критикъ, род. въ 1868 г. Пишетъ въ «Русскихъ Вѣдомостяхъ». Собралъ и гармонизовалъ «Еврейскія народныя пѣсни».

Энгельгардтъ (Василій Павловичъ)—астрономъ, род. въ 1828 г. Образованіе получилъ въ училищѣ правовѣдѣнія. Имѣя склонность къ занятіямъ астрономіей, Э. въ 1872—79 гг. построилъ частную обсерваторію около Дрездена, гдѣ занимался наблюденіями и опредѣленіемъ мѣстъ небесныхъ свѣтилъ до 1895 г. Работы его опубликованы были въ 3 т., 1886—95 гг. Въ 1896—97 г. Э. построилъ новую обсерваторію около г. Казани и принесъ ее въ даръ, вмѣстѣ со всѣми инструментами и библіотекой, казанскому университету.

Энгельгардтъ (баронесса Елена ф. Engelhardt-Schnellenstein)—нѣмецкая писательница, жена Людвига Пабста (см. XXII, стр. 543). Род. въ 1850 г. въ Литвѣ, одно время жила въ Ригѣ. Переводила поэмы Пушкина и Лермонтова. Ея стихотворенія собраны въ «Morgenrot» (1870); «Weinalbum» (1880); «Eine Hochzeitsreise» (1882); «Nornannische Balladen» (1884); «Im Windesrauschen» (1890).

***Энгельгардтъ** (Фридрихъ-Вильгельмъ Engelhardt)—нѣм. скульпторъ: ум. въ 1902 г.

***Энгельсъ** (Фридрихъ)—германскій политическій дѣятель и ученый (см. XL, 800, а также Марксъ, Доп. II, 143). Съ 1905 г. начали появляться на русскомъ языкѣ сочиненія Э., до того времени бывшія въ Россіи подъ запретомъ. Таковы: «Положеніе рабочаго класса въ Англіи», «Философія, политическая экономія, соціализмъ» (переворотъ въ наукѣ, произведенный Дюрингомъ; другой переводъ подъ загл.: «Анти-Дюрингъ»); «К. Марксъ и Ф. Э. Литературное наслѣдство». Изданы также многочисленныя брошюры Э., по большей части въ нѣсколькихъ переводахъ: «Отъ утопіи къ научной теоріи» (СПб., 1905); «Крестьянскій вопросъ во Франціи и Германіи», съ предисл. Г. Плеханова (Одесса, 1905); «Къ аграрному вопросу на Западѣ» (ib., 1905); «Бакунисты за работой» (СПб.); «Жилищный вопросъ» (СПб.); «Соціализмъ въ Германіи»; «Къ критикѣ политической экономіи» (СПб., 1905) и др.

***Энгертъ** (Эдуардъ Freiherr von Engert) —австр. живописецъ: ум. въ 1897 г.

Энгстремъ (Otto Engström)—финляндскій гинекологъ, род. въ 1853 г., пользуется огромной извѣстностью въ Финляндіи какъ гинекологъ и искусный хирургъ; у него своя частная клиника въ Гельсингфорсѣ, на которую отпускается ежегодная казенная субсидія въ 30000 мар. Сообщенія о результатахъ изслѣдованій въ клиникѣ Э. и его учениковъ публикуются въ «Mittheilungen aus der gynaekologischen Klinik des Prof. Dr. Otto Engström» (съ 1897 г. до 1905 г. вышло 7 томовъ). Съ 1892 г. Э.—экстраорд. проф. гинекологіи въ гельсингфорс. унив. Изъ его сочиненій упомянемъ проф. диссерт. «Om förlossningens inverkan på fostrets respiration» (1889); «De l'Ovariotomie pendant la Grossesse» и др. Почет. предсѣдателемъ Э. былъ на интернаціон. конгрессахъ гинекологовъ въ Брюсселѣ (1892), Женевѣ (1896) и Амстердамѣ (1899). *В. М. С.*

***Энде** (Германъ Ende)—нѣм. архитекторъ: ум. въ 1904 г.

Эндемизмъ. — Многія растенія, равно какъ и животныя, встрѣчаются лишь на небольшомъ участкѣ земной поверхности. Такіе организмы называются *эндемическими* для данной мѣстности. Причины Э. могутъ быть различны. Если, напр., участокъ суши изолируется въ видѣ острова путемъ образованія пролива, отдѣляющаго его отъ материка, то флора и фауна этого острова уже почти совершенно перестаетъ смѣшиваться съ другими флорами и фаунами. Если изолированность этого участка суши продолжается достаточно долго, то на немъ могутъ появиться новые виды, не встрѣчающіеся, понятно, въ другихъ мѣстностяхъ, или, что наблюдается едва ли не чаще—здѣсь могутъ сохраниться представители такихъ группъ, которые успѣли уже вымереть на остальной поверхности земного шара, вытѣсненные вновь появившимися, бо-

лѣе приспособленными видами. Этотъ послѣдній типъ Э. носитъ названіе *реликтоваго Э.* Второй весьма важной причиной образованія эндемическихъ формъ является существованіе небольшихъ пространствъ, рѣзко отличающихся по своимъ жизненнымъ условіямъ отъ окружающей страны. Такъ высокія горы, обнаженія мѣла, крупныя озера и проч. нерѣдко обладаютъ свойственными имъ однимъ эндемическими формами. Наконецъ, третьей причиной Э. являются крупныя измѣненія жизненныхъ условій (главнымъ образомъ климата, но точно также почвы и проч.) въ области распространенія того или иного вида. Измѣненія эти могутъ сдѣлать невозможнымъ его существованіе на большей части его прежней области распространенія, оставляя лишь небольшой участокъ, гдѣ жизненныя условія измѣнились не такъ рѣзко и гдѣ возможно поэтому существованіе вида. Понятно, что и въ данномъ случаѣ мы имѣемъ дѣло съ реликтовымъ Э. При такихъ измѣненіяхъ климатическихъ условій растенія часто вытѣсняются на новыя мѣстообитанія, теперь сдѣлавшіяся пригодными для ихъ существованія,—и такимъ образомъ видъ можетъ сдѣлаться эндемичнымъ для области, занимаемой имъ сравнительно недавно. Если эндемическіе виды, образовавшіеся въ изолированныхъ участкахъ земной поверхности, благодаря расхожденію въ свойствахъ съ представителями того же исходнаго вида въ другихъ мѣстностяхъ, еще остаются очень близки имъ, то они называются *замѣщающими* или *викарирующими видами.* Надо замѣтить, однако, что далеко не всѣ замѣщающіе виды являются вмѣстѣ съ тѣмъ эндемическими въ вышеуказанномъ смыслѣ слова. *В. Арц.*

Эндомицетныя (Endomyceteae)—семейство грибовъ изъ отдѣла голосумчатыхъ, съ вѣтвистой, безцвѣтной, нитевидной грибницей, простирающейся внутри субстрата или выходящей на его поверхность. Нити грибницы расчленяются нерѣдко въ оидіи или же образуютъ хламидоспоры. Въ концахъ гифъ образуются шаровидныя или грушевидныя сумки, въ которыхъ находятся обыкновенно по четыре (рѣже по 8) полушаровидныхъ, одноклѣтныхъ, безцвѣтныхъ споры. Гименіальнаго слоя нѣтъ и особыхъ плодовмѣстилищъ тоже нѣтъ, такъ какъ сумки разбросаны по концамъ гифъ. Это маленькое семейство состоитъ изъ четырехъ родовъ (Podocapsa, Eremascus, Oleina, Endomyces), изъ которыхъ вниманія заслуживаетъ родъ Endomyces, виды котораго живутъ паразитами на растеніяхъ. Чаще всего встрѣчается Endomyces decipiens Tul., образующій паутинистый бѣлый налетъ на нижней поверхности шляпокъ опенковъ (Armillaria mellea), пластинки которыхъ въ такихъ случаяхъ утолщаются и уродуются. Endomyces vernalis Ludw. встрѣчается въ бѣломъ или красномъ обильномъ слизетеченіи, выходящемъ весной и осенью изъ ранъ или пней березы. Endomyces Magnusii Ludwig обусловливаетъ вмѣстѣ съ другими грибками бѣлое слизетеченіе, наблюдаемое лѣтомъ на различныхъ деревьяхъ, въ особенности на дубѣ. *Ячевскій.*

Эндоневрій (Endoneurium)—см. Періневрій.

Эндоспорій (Endosporium)—внутренняя, безцвѣтная, въ большинствѣ случаевъ тонкая оболочка споръ, состоящая изъ клѣтчатки и окрашивающаяся въ синій цвѣтъ при употребленіи хлоръ-цинкъ-іода. При прорастаніи споръ экзоспорій прорывается въ извѣстныхъ мѣстахъ и Э. вытягивается наружу въ видѣ удлиняющейся ростковой трубочки.

Эндотермическое превращеніе (Э. процессъ, Э. реакція)—см. Возбужденіе вещества, Термохимія, Химическія реакціи.

Эндотрофная или *эндофитная* **микорица**—такое срастаніе грибныхъ нитей съ корнемъ, при которомъ нити эти проникаютъ внутрь клѣточекъ корня, образуя тамъ болѣе или менѣе плотные клубочки (см. «Микорица», XIX, стр. 253).

Эндофитная микорица—см. Эндотрофная микорица (выше).

Энергія свободная—см. Энергія (химическая).

Энна (Августъ Enna)—датскій композиторъ, род. въ 1860 г. Особенную извѣстность дала Э. его опера «Die Hexe» (1892). Написалъ еще оперетку «Деревенская исторія», оперы «Areta», «Aglaja», «Kleopatra», «Aucassin und Nicolette» и др.

***Эно** (Лун Enault)—франц. писатель: ум. въ 1900 г.

Эноксидаза (хим.)—см. Энзимы.

Энсизо (Diego Хименесъ de Enciso)—испанскій драматургъ конца XVI вѣка. Лучшія его драмы: «La mayor hazana de Carlos V» и «El principe don Carlos», гдѣ изображена смерть донъ Карлоса.

Энтропія—см. Термохимія (XXXIII. 17) и Теплота (XXXII, 940).

Эпидермисъ (epidermis), или *верхняя кожица*—представляетъ собою многорядный мостовидный эпителій, покрывающій соединительнотканную часть кожи, или такъ назыв. дерму (derma, corium), откуда произошло и само названіе, данное эпителіальному покрову кожи. Въ немъ различаютъ не менѣе двухъ, рѣзко отличающихся другъ отъ друга слоевъ—глубокаго и поверхностнаго. Первый носитъ названіе *ростковаго слоя* (stratum germinativum s. Malpighi) и, въ свою очередь, состоитъ изъ одного ряда призматической формы клѣтокъ, которыя непосредственно прилегаютъ къ соединительнотканной части кожи, и изъ многихъ рядовъ многоугольныхъ болѣе или менѣе сплющенныхъ клѣтокъ съ круглой или овальной формы ядрами. Второй носитъ названіе *роговаго слоя* (stratum corneum) и въ тѣхъ мѣстахъ кожи, гдѣ эпителіальный покровъ достигаетъ значительной толщины, какъ напр., на ладоняхъ и подошвахъ, въ немъ можно рѣзко отличить три различныхъ слоя, а именно: *зернистый слой* (str. granulosum), *блестящій однородный слой* (str. lucidum) и, наконецъ, *собственно роговой слой* (strat. corneum). *Зернистый слой* непосредственно прилегаетъ къ ростковому слою и образуется нѣсколькими рядами плоскихъ многоугольныхъ клѣтокъ, въ тѣлѣ которыхъ помѣщается множество блестящихъ зерны-

шекъ, состоящихъ изъ особеннаго вещества, такъ назыв. *кератогіалина*. За этимъ слоемъ непосредственно слѣдуетъ *блестящій однородный слой*, состоящій изъ 2—3 рядовъ клѣтокъ, въ которыхъ зернышки кератогіалина слились въ однородную компактную массу, такъ назыв. *элеидинъ*, вслѣдствіе чего клѣтки утратили ядра, при чемъ границы между отдѣльными клѣтками исчезли. Наконецъ, надъ означеннымъ слоемъ располагается *собственно роговой слой*, въ составъ котораго входитъ множество рядовъ плоскихъ многоугольныхъ клѣтокъ; элеидинъ въ этихъ клѣткахъ превратился уже въ плотное роговое вещество, извѣстное подъ назв. *парэлеидина*, образующаго вокругъ клѣтокъ ороговѣвшую оболочку; располагающіяся подъ оболочкой каждой такой клѣтки протоплазма и ядро высыхаютъ, вслѣдствіе чего клѣтки теряютъ свои жизненныя свойства и являются въ видѣ мертвыхъ ороговѣвшихъ пластинокъ, самые поверхностные ряды которыхъ постоянно слущиваются съ эпителіальнаго покрова кожи. Подробнѣе см. Кожа и Ткани. *А. Догель.*

Эпимеритъ—называется придатокъ передняго отдѣла или протомерита грегаринъ (Gregarinidae Polycystideae); онъ имѣетъ видъ хоботка и у большинства усаженъ крючками или другими выростами, служащими для прикрѣпленія грегарины къ стѣнкѣ кишечника хозяина, въ которомъ она паразитируетъ. При переходѣ грегаринъ въ свободноподвижное состояніе (при копуляціи) Э. зачастую сбрасывается (см. Грегарины и Sporozoa). Этимъ именемъ называется еще передняя или нижняя часть боковыхъ пластинокъ или плевръ насѣкомыхъ. *В. Ш.*

Эпиневрій (epineurium)—соединительно-тканная оболочка цереброспинальныхъ нервовъ, связывающая вмѣстѣ совокупность (вторичныхъ) пучковъ нервныхъ волоконъ. Состоитъ изъ рыхлой соединит. ткани, эластическихъ волоконъ, а иногда и жировыхъ долекъ.

Эпиплазма (Epiplasma)—часть протоплазмы, остающейся въ сумкахъ, послѣ образованія въ нихъ споръ. Присутствіе Э. составляетъ одно изъ главныхъ отличій сумокъ отъ спорангіевъ; тогда какъ у послѣднихъ все содержимое идетъ на образованіе споръ, у сумокъ всегда выдѣляется Э., въ которой споры какъ бы погружены. Э. есть видоизмѣненная протоплазма, сильно преломляющая свѣтъ и содержащая большое количество *гликогена*, вслѣдствіе чего при употребленіи даже очень слабаго іодистаго раствора это вещество принимаетъ красновато-бурую весьма характерную окраску.

Эписпорій (Episporium), см. Экзоспорій.

Эпителій—относится къ одному изъ видовъ простыхъ тканей, извѣстному подъ назв. *эпителіальной ткани*. Въ составъ послѣдней входятъ клѣтки—эпителіальныя клѣтки,—связанныя между собою незначительнымъ количествомъ *межклѣточнаго (склеивающаго) вещества* и такъ назыв. *протоплазматическими мостиками*. Многія эпителіальныя клѣтки обладаютъ способностью вырабатывать различнаго рода вещества, которыя выдѣляются клѣтками и служатъ для извѣстныхъ цѣлей животному организму,—тогда ихъ называютъ *секретами*, или же относятся къ веществамъ ненужнымъ организму и удаляются изъ него, въ такомъ случаѣ ихъ называютъ *экскретами*. Клѣтки подобнаго рода составляютъ *эпителій железистый* (подр. см. Ткани).

Эпителій мерцательный—составляетъ особый видъ эпителіальной ткани; поверхность клѣтокъ этого эпителія, обращенная въ полость того органа, который онъ выстилаетъ, покрыта болѣе или менѣе длинными и тонкими придатками, имѣющими видъ волосковъ или рѣсницъ. Означенные волоски носятъ названіе мерцательныхъ волосковъ, или рѣсницъ, и находятся въ постоянномъ движеніи въ теченіе всей жизни клѣтокъ: это движеніе называютъ мерцательнымъ, а самый эпителій вслѣдствіе этого получилъ наименованіе мерцательнаго эпителія. Подр. см. «Ткани».

Эпителій призматическій—состоитъ изъ одного ряда эпителіальныхъ клѣтокъ, имѣющихъ форму болѣе или менѣе длинныхъ призмъ, какъ напр., клѣтки кишечнаго эпителія большинства позвоночныхъ. Подробнѣе см. «Ткани».

Эпителій плоскій—состоитъ изъ одного или многихъ рядовъ клѣтокъ, кажущихся въ видѣ болѣе или менѣе тонкихъ многоугольныхъ пластинокъ. Если эти клѣтки располагаются только въ одинъ рядъ, то эпителій получаетъ названіе плоскаго одноряднаго, если же ими образуется нѣсколько или много рядовъ, то въ такомъ случаѣ эпителій назыв. многоряднымъ. Подр. см. «Ткани».

Эпителій цилиндрическій—неправильное названіе, данное призматическому эпителію. Подр. см. «Ткани».

Эпителій чувствующій входитъ въ составъ нѣкоторыхъ органовъ чувствъ, напр., органовъ вкуса, зрѣнія и слуха. Подр. см. «Чувствующія клѣтки» и «Ткани».

Эпифизисъ (corpus pineale)—имѣетъ форму еловой шишки и помѣщается на передней парѣ бугорковъ четыреххолмія, при чемъ помощью тонкихъ пучковъ бѣлыхъ нитей соединяется съ заднею спайкою третьяго желудочка мозга. Подобно четыреххолмію, эпифизисъ покрытъ верхнимъ сосудистымъ сплетеніемъ. Декартъ и Картезій считали этотъ органъ за мѣсто пребыванія души. Онъ состоитъ изъ тонкой соединительнотканной оболочки, отдающей отпрыски внутрь органа, и изъ особенныхъ, снабженныхъ тонкими отростками клѣтокъ. Эпифизисъ происходитъ изъ складки первичной мозговой стѣнки, при чемъ въ немъ постоянно можно найти тѣльца въ формѣ тутовой ягоды, величиною отъ 1 до 5-ти μ, извѣстныя подъ назв. мозгового песка—acervulus cerebri. Въ составъ означенныхъ тѣлецъ входитъ органическое основное вещество и соли фосфорнокислой магнезіи и углекислой извести. *А. Догель.*

Эпифитная микорица—см. Эктотрофная микорица (выше).

Эпихлоргидринъ (α или обыкновенный), $CH_2.CH_2.CH_2Cl$ (O) —получается въ числѣ другихъ продуктовъ взаимодѣйствія PCl_5 съ глицериномъ, а также при нагрѣваніи не

выше 120° съ порошковатымъ ѣдкимъ натромъ дихлоргидриновъ глицерина. Э.—безцвѣтная, съ запахомъ, напоминающ. обыкновенн. эфиръ и хлороформъ, жидкость; темпер. кип. 118°—119°; $d_{20} = 1{,}180$; въ водѣ Э. нерастворимъ. Свойства окиси проявляются въ способности съ водою давать α-монохлоргидринъ $CH_2(OH)CH(OH).CH_2Cl$, а съ хлорист. водород. симм. дихлоргидринъ $CH_2Cl.CH(OH).CH_2Cl$; свойства же хлоргидрина — въ реакціи съ уксусно-натровой солью, идущей съ образованіемъ уксуснаго эфира $CH_2.CH.CH_2.O.COCH_3$ (с мостиком —O—).

Съ PCl_5 эпихлоргидринъ даетъ трихлоргидринъ, а съ KCN—эпиціангидринъ, полимерное соединеніе состава $C_3H_5O.CN$ (темп. пл. 162°). α-Э. изомеренъ β-Э. $CH_2.CHCl.CH_2$ (с мостиком —O—), получаемый въ смѣси съ аллиловымъ спиртомъ, α-Э. и α-эпіодгидриномъ при присоединеніи къ аллиловому спирту ClJ и послѣдующ. дѣйствіи ѣдкаго натра: $CH_2:CH.CH_2OH + ClJ = CH_2J.CHCl.CH_2OH$; $CH_2J.CHCl.CH_2OH - HJ = CH_2.CHCl.CH_2$ (с мостиком —O—). β-Э. при нагрѣваніи съ водою не измѣняется, а съ водородомъ въ моментъ выдѣленія даетъ аллиловый спиртъ. *К. Дебу.*

Epoophoron—эмбріональный остатокъ первичной почки, помѣщающійся у hilus яичника. Онъ состоитъ изъ изогнутыхъ и слѣпо оканчивающихся канальцевъ, стѣнку которыхъ составляетъ плотная соединительная ткань, выстланная призматическимъ мерцательнымъ эпителіемъ. У нѣкоторыхъ животныхъ (собаки, морской свинки) канальцы эти проникаютъ въ мозговой слой яичника и нерѣдко занимаютъ значительную часть послѣдняго.

Эпсомская (горькая, англійская) **соль**—см. Магній (XVIII, 332).

Эрдль (Michael Pius Erdl, 1815—1848)—нѣмецкій анатомъ, гистологъ и эмбріологъ. Былъ проф. физіологіи и сравнительной анатоміи въ мюнхенскомъ университетѣ. Главные его труды: «Vergleichende Darstellung des inneren Baues der Haare» (Мюнхенъ, 1841); «Untersuchungen über d. Bau der Zähne bei den Wirbelthieren etc.» (ib., 1841); «Die Entwickelung des Menschen u. des Hühnchens im Ei» (1-ая часть, Лейпцигъ, 1845); «Ueber eine neue Form elektrischen Apparates bei Gymnarchus niloticus» («Bull. Ak. München», 1846).

Эрдманнъ (Johann Julius Friedrich Erdmann, 1809—1858)—врачъ. Окончилъ курсъ на медицинскомъ факультетѣ дерптскаго университета; въ Дерптѣ былъ профессоромъ по каѳедрѣ терапіи и клиники. До 1851 г. Э. оставался единственнымъ представителемъ внутренней клиники, совмѣщая завѣдываніе терапевтической клиникой стаціонарной и амбулаторной, а также и поликлиникою. Напечаталъ: «De virtute et vi medica extracti Filicis maris vesinosi ad taenias expellendas» (диссертація, Дерптъ, 1833); «Aus der ärztlichen Praxis Beobachtungen und Ansichten etc.» (Галле, 1847).

***Эрдманнсдёрферъ** (Бернгардъ Erdmannsdörfer)—нѣм. историкъ: ум. въ 1901 г.

***Эрдманнъ** (Оскаръ Erdmann)—нѣм. филологъ: ум. въ 1895 г.

***Эриванская губернія** (XLI, 10—14).—По окончательному подсчету данныхъ переписи населенія 1897 г. въ Э. губ. было 829556 жителей, изъ нихъ 92323 городскихъ; изъ городовъ свыше 10 тыс. жителей имѣли Александрополь (30616) и Эривань (29006). Распредѣленіе населенія по отдѣльнымъ уѣздамъ см. «Россія» (XXVII, 113). Преобладающія народности: армяне—441000 (53,2%), татары (адербейджанскіе)—313176 (37,7%), курды—49389 (5,9%) и русскіе—15937 (2,1%). Армяне преобладаютъ въ уу. Александропольскомъ (85,5%), Новобаязетскомъ (66,3%) и Эчміадзинскомъ (62,4%), въ остальныхъ они уступаютъ татарамъ; въ Сурмалинскомъ у., промѣ татаръ (46,5%) и армянъ (30,4%), много курдовъ (21,4%). Русскіе живутъ большею частью въ городахъ и принадлежатъ главнымъ образомъ къ войсковымъ частямъ, вслѣдствіе чего среди нихъ преобладаютъ мужчины (74%). 13708 иностранцевъ, большею частью турецкихъ и персидскихъ подданныхъ. Армяне исповѣдуютъ григоріанство, русскіе—православіе, татары и курды—мусульманство. По даннымъ центр. стат. комит. въ 1905 г. въ Э. губ. было 901900 жителей. *Д. Р.*

Эриксенъ (Альфредъ Eriksen)—норвежскій политическій дѣятель. Род. въ 1864 г.; состоитъ пасторомъ на дальнемъ сѣверѣ, среди лапландцевъ; тамъ же издаетъ съ 1902 г. газету «Nordlys». Съ конца XIX в. принадлежитъ къ соц.-демократич. партіи, агитируя за нее въ печати. Въ 1903 г. избранъ, въ 1906 г. переизбранъ въ стортингъ, гдѣ является лидеромъ соц.-демократ. партіи. Послѣ разрыва уніи со Швеціей отстаивалъ республиканскій строй. Написалъ: «Lovbok for folket» (Карсе, 1903; популярная книжка, излагающая доктрину соц.-демократіи). *В. В—въ.*

Эрлнозъ—болѣзнь цвѣтковыхъ растеній, выражающаяся въ томъ, что на живыхъ листьяхъ, большею частью на нижней ихъ поверхности, образуется болѣе или менѣе густой, обыкновенно ярко окрашенный войлокъ, сосредоточивающійся въ углахъ составленныхъ развѣтвленіями жилокъ. Этотъ войлокъ происходитъ отъ удлиненія въ видѣ волосковъ эпидермическихъ клѣтокъ вслѣдствіе раздраженія, вызваннаго сосаніемъ различными видами микроскопическихъ клещиковъ рода Eriophyes (Phytoptus), которые ютятся въ войлокѣ. Эрлнозъ долго разсматривали какъ грибную болѣзнь и смотря по формѣ волосковъ были установлены три рода грибовъ Erineum, Phyllerium и Taphrina, между которыми распредѣлялись различные виды, получившіе свое названіе по питающимъ растеніямъ. Только въ тридцатыхъ годахъ прошлаго столѣтія Fée («Mémoire sur le groupe des Phylleriées», П. и Страсбургъ, 1834) обнаружилъ присутствіе клещиковъ между волосками и доказалъ, что образованіе войлока вызывается ихъ сосаніемъ. Эрлнозъ мѣшаетъ правильной ассимиляціи листьевъ и поэтому его развитіе на культурныхъ растеніяхъ нежелательно. Мѣры борьбы состоятъ въ обсыпкѣ растеній сѣрнымъ цвѣтомъ послѣ

распусканія почекъ до полнаго развитія листьевъ и въ уборкѣ и сжиганіи осенью опавшей листвы. Въ экономическомъ отношеніи наиболѣе значенія имѣетъ Eriophyes Vitis Land., обусловливающій появленіе бѣловатаго, впослѣдствіи краснаго или бураго войлока на листьяхъ лозы, которые при сильномъ развитіи болѣзни засыхаютъ и преждевременно опадаютъ. Эринозъ встрѣчается также довольно часто на слѣдующихъ растеніяхъ: на рябинѣ (Eriophyes Sorbi), на черемухѣ (Eriophyes Padi), на липѣ (Eriophyes Tiliae), на березѣ (Eriophyes roseum).

А. Ячевскій.

Эритренъ — см. Пирролиленъ.

Эритроантрахинонъ—см. Оксиантрахиноны.

Эритровая кислота—см. Аллоксанъ.

Эритродекстринъ—см. Крахмалъ.

Эритроза—см. Гидраты углерода (VIII, 643), Глюкозы (VIII, 923), Алдегидоспирты (доп.).

Эритрозинъ — см. Діантинъ и Краски органическія искусств. (XVI, 528).

Эритролеинъ, *эритролитминъ* — см. Лакмусъ.

Эритроциты—подъ этимъ названіемъ извѣстны красныя кровяныя клѣтки, принадлежащія къ форменнымъ элементамъ крови. Подробнѣе см. «Кровь».

Эритрулоза—см. Эритритъ.

Эріометръ Доллонда — см. Шерсть (XXXIX, 516).

***Эркъ** (Людвигъ-Христіанъ Erk)—издатель сборниковъ нѣм. народныхъ и школьныхъ пѣсенъ (1807—83). См. K. Schulze, «L. Erk» (1876).

Эрлангеръ (Карлъ, бар. von Erlanger) —нѣмецкій орнитологъ и путешественникъ, род. въ 1872 г. Предпринялъ съ научной цѣлью путешествія въ 1896—1897 г. въ Тунисъ и въ 1899—1901 г. въ южную Абессинію и въ страны Галла и Сомали. Научные результаты описаны въ «Eine ornithologische Forschungsreise durch Tunesien» (1899); «Meine Reise durch Süd-Schoa Galla und Somali-Länder» («Verhandl. d. deutsch. Kolonialges.», 1901—2); «Zoogeographie von Abyssinien, Galla und Somaliländer» («Ber. Senckenb. Naturforsch. Ges.», 1902); «Beiträge zur Kenntnis der Gruppe der Edelfalken» («Journ. f. Ornithol.», 1903); «Beiträge zur Vogelfauna Nord-Ost-Afrika's» (тамъ же, 1904 и сл.).

Эрлангеръ (Камиллъ Erlanger)—французскій композиторъ, род. въ 1863 г. Кромѣ оркестровыхъ пьесъ («La chasse fantastique», «Sérénade carnavalesque»), написалъ драматическую легенду «Saint Julien l'Hospitalier» и оперы «Le juif polonais», «Le fils de l'étoile».

Эрлихъ (Пауль Ehrlich)—нѣмецкій патологъ, род. въ 1854 г.; въ 1890—95 гг. работалъ въ институтѣ Р. Коха — въ Берлинѣ, затѣмъ директоръ для серотерапіи, позже института экспериментальной медицины въ Штеглицѣ. Э. усовершенствованіемъ методовъ окрашиванія микроскопическихъ препаратовъ крови и туберкулезныхъ бациллъ подвинулъ впередъ ученіе о діагнозѣ заболѣванія кровеносныхъ сосудовъ и чахотки. Съ 1890 г. Э. работалъ надъ опытами иммунизаціи при вспрыскиваніи разными жидкостями и явился творцомъ особой теоріи и новыхъ методовъ обработки антиинфекціонныхъ жидкостей. Главные печатные труды: «Farbenanalytische Untersuchungen über Histologie und Klinik des Blutes» (Б., 1891); «Die Wertbestimmung des Diphteritheilserums und ihre theoretischen Grundlagen» (Іена, 1897); «Die Anaemie» (Вѣна, 1898); «Gesammelte Arbeiten zur Immunitätsforschung» (Б., 1904).

***Эрранте** (Винченцо Errante) — итал. госуд. дѣятель: ум. въ 1891 г.

Эскулетинъ представляетъ собою диоксикумаринъ и отвѣчаетъ формулѣ:

$$3,4(OH)_2\,C_6H_2 < \begin{matrix} CH:CH \\ O-CO \end{matrix}$$

въ свободномъ состояніи находится въ сѣменахъ растенія Euphorbia Lathyris, а также можетъ быть полученъ изъ скополетина, вещества, находящагося во многихъ растеніяхъ изъ семейства Solaneae и являющагося метилэскулетиномъ, или изъ имѣющагося въ корѣ индійскаго каштановаго дерева эскулина. Э. кристаллизуется въ видѣ перламутровыхъ чешуекъ, плохо растворяется въ холодной водѣ и эфирѣ и хорошо въ горячей и спиртѣ. Водный растворъ Э. дихроиченъ, окрашенъ въ желтый цвѣтъ въ проходящемъ свѣтѣ и голубой—въ отраженномъ. Э. соединяется съ кислымъ сѣрнистокислымъ натріемъ, давая соединеніе $(C_9H_6O_4 + SO_3NaH)_2 + H_2O$, при разложеніи котораго обратно не выдѣляется. Вмѣсто него получается соедин. $2(C_9H_6O_4) + 5\,H_2O$, носящее названіе параэскулетина. Съ амміакомъ соединеніе параэскулетина съ $NaHSO_3$ даетъ краску, могущую имѣть примѣненіе въ алкалиметріи при титрованіи веществъ даже сильно окрашенныхъ (наприм. индигокарминомъ).

К. Дебу.

Эспозито (Михаилъ Esposito)—итальянскій композиторъ, род. въ 1855 г. Написалъ оперы: «The tinker and the fairy» и «Каморра» (Москва, 1902; текстъ Мамонтова), 2 симфоніи, 2 ирландскія рапсодіи для скрипки и орк., фантазію для 2 фортеп. и др.

Эссенція жемчужная — см. Стеклярусъ.

Эссенція мирбановая—см. Нитробензолъ.

Эстландеръ (Карлъ Густавъ) — финляндскій ученый и общественный дѣятель (род. въ 1834 г.), проф. эстетики и новой литературы въ гельсингфорсскомъ унив. Его научныя сочиненія посвящены, главнымъ образомъ, французской средневѣковой литературѣ («Pièces inédites du roman de Tristan», 1866; «Bidrag till den Provençaliska Litteraturens historia», 1868). По иниціативѣ Э. построенъ въ Гельсингфорсѣ художественный музей Ateneum. Нѣсколько критич. изслѣдованій Э. посвящено поэзіи Рунеберга. Какъ политическій дѣятель Э.—крайній шведоманъ. Онъ принималъ участіе на мюгихъ сеймахъ.

В. М. С.

***Эстляндская губернія** (XLI, 115—120).—По окончательному подсчету переписи 1897 г. въ Э. губ. было 412716 жит., въ томъ числѣ въ городахъ—77081; изъ городовъ только губ. г. Ревель имѣетъ 64572 жит., въ ос-

тальныхъ ихъ не болѣе 6 тыс. въ каждомъ. Распредѣленіе населенія по уѣздамъ см. «Россія» (XXVII, 111). — Эстонцевъ, коренныхъ жителей края, 365959; кромѣ того въ губерніи живутъ: русскіе—20899 (въ г. Ревелѣ и въ у. Везенбергскомъ), нѣмцы — 16037 (въ городахъ—11712), шведы—5768 (въ Гапсальскомъ у.) и др. Около 90% всего населенія принадлежатъ къ лютеранскому исповѣданію, 9%—къ православію, ост. 1%—евреи и др. По даннымъ центр. стат. комит. въ Э. губ. въ 1905 г. насчитывалось 449400 жит., изъ нихъ 81100 въ городахъ. Э. губ. въ 1905—6 гг. сильно пострадала отъ политическихъ и аграрныхъ волненій и связанныхъ съ ними карательныхъ экспедицій.

Эстраголъ—см. Хавиколъ.

Эстрагоновое масло (Ol. Dracunculi, Estragonöl, Ess. d'Estragon, Oil of Estragon)—получается паровой перегонкой изъ срѣзаннаго во время цвѣтенія растенія Artemisia Dracunculus. Свѣжая трава даетъ 0,1—0,4% масла, сухая—0,25—0,8%. Удѣльн. вѣсъ масла 0,900—0,945; $\alpha_D = +2$ до $+9°$. Главная составная часть масла метилхавиколъ; оптическая дѣятельность масла зависитъ отъ какихъ-то ближе не изученныхъ примѣсей. Э. масло имѣетъ примѣненіе въ фабрикаціи уксусной эссенціи и различнаго рода консервовъ. *К. Дебу.*

Эталинъ — см. Шерстяныя ткани (XXXIX, стр. 528).

Эталій (Aethalium) — плодовмѣстилище извѣстныхъ *слизевиковъ* (Mycomyceteae), состоящее изъ болѣе или менѣе сросшихся спорангіевъ, развившихся изъ плазмодіевъ. У нѣкоторыхъ видовъ слизевиковъ (Tubulina) отдѣльные спорангіи, изъ которыхъ составляется эталій, легко отличаются даже при полномъ созрѣваніи вмѣстилища. Въ иныхъ же случаяхъ срастаніе настолько плотно, что въ зрѣломъ состояніи нѣтъ возможности отличить отдѣльные спорангіи, капиллицій и столбики которыхъ составляютъ одно цѣлое (Amaurochaete, Brefeldia). Э. представляются въ видѣ округлыхъ или приплюснутыхъ подушечекъ, болѣе или менѣе объемистыхъ. У нѣкоторыхъ слизевиковъ наружные слои спорангіальныхъ стѣнокъ срастаются въ плотную, толстую оболочку въ видѣ коры (Fuligo, Rostafinskia).

Эталь—см. Спирты (XXXI, 260) и Цетиловый спиртъ.

Этаноилъ, согласно новой химической номенклатурѣ (см.), то же что *ацетилъ* (см.).

Этансульфоновая, *этандисульфоновая кислоты*—см. Сульфоновыя кислоты.

Этантрикарбоновая кислота — см. Трикарбоновыя кислоты.

Этенил-амидинъ—см. Ацедіаминъ и Амидины (доп.).

Этенил-амидоксимъ — см. Амидоксимы (доп.).

Этериновая теорія—см. Этериновая теорія.

Этил-*азауроловая кислота* — см. Нитроловыя кислоты. **Э.-*бензолъ***—см. Углеводороды ароматич. (XXXIV, 442). **Э.-*изоамилъ*** — см. Гептаны. **Э.-*изобутилъ***—см. Гексаны. **Э.-*ціанатъ*** (этилакарбимидъ)—см. Изоціановые эфиры. **Э.-*изоціануратъ*** (изоціануровоэтиловый эфиръ)—см. Изоціануровые эфиры. **Э.-*карбиламинъ***—см. Изонитрилы. **Э.-*карбимидъ***—см. Изоціановые эфиры. **Э.-*пропіоловая кислота***—см. Тетроловая кислота. **Э.-*лейказонъ***—см. Нитроловыя кислоты. **Э.-*меркантанъ*** — см. Тіоспирты. **Э.-*метил-ацетиленъ*** — см. Этилъ-метилъ-ацетиленъ. **Э.-*метил-карбинолъ*** —см. Бутильные алкоголи. **Э.-*метил-уксусная кислота***—см. Валеріановая кислота. **Э.-*нитроловая кислота*** — см. Нитроловыя кислоты. **Э.-*пиридонъ***—см. Пиридинъ (XXIII, 646). **Э.-*сульфонъ*** — см. Сульфоны. **Э.-*уретанъ*** — см. Этилъ-уретанъ и Карбаминовая кислота. **Э.-*фенолъ***—см. Фенолы (XXXV, 478). **Э.-*цетиловый эфиръ***—см. Эфиры простые. **Э.-*ціанамидъ***—см. Ціановая кислота (XXXVIII, 283). **Э.-*этиленъ***—см. Бутиленъ.

Этиленовая зелень — см. Зеленыя краски.

Этилен-псевдомочевина — см. Псевдомочевина.

Этиленъ сѣрнистый — $CH_2 . CH_2$ (S) — представляетъ собою простой эфиръ дитіогликоля $CH_2(HS) . CH_2(HS)$. Извѣстенъ только въ видѣ полимеровъ $C_4H_8S_2$ или $(C_2H_4S)_3$, а можетъ быть даже болѣе сложнаго, получаемыхъ при дѣйствіи воднаго или спиртового раствора K_2S на бромистый этиленъ. При этомъ при нагрѣваніи съ воднымъ растворомъ получаются полимеры исключительно $(C_2H_4S)_3$ и выше и сколько бы времени это нагрѣваніе ни продолжать, они остаются безъ перемѣны. Если же дѣйствовать на бромистый Э. спиртовымъ растворомъ K_2S, то вначалѣ также получаются продукты высшей полимеризаціи, но при нагрѣваніи въ теченіе нѣкотораго времени со спиртомъ, а еще лучше съ феноломъ, они распадаются съ образованіемъ исключительно соединенія $C_4H_8S_2$. Полимеръ $(C_2H_4S)_3$ — бѣлая, аморфная, нерастворимая въ водѣ, спиртѣ и эфирѣ, нелетучая масса. $C_4H_8S_2$ тѣло кристаллическое, легко растворимое въ водѣ, спиртѣ и эфирѣ, съ темп. пл. 111°; при 200° оно перегоняется безъ разложенія и вообще обладаетъ большой летучестью. Съ $HgCl_2$, $PtCl_2$, $AgNO_3$ и др. солями даетъ двойныя соединенія, при окисленіи азотной кислотой—окись $C_4H_8S_2O_2$ и сульфонъ $C_4H_8S_2O_4$, а при дѣйствіи галоидгидриномъ—сульфины [напримѣръ, $C_4H_8S_2 . CH_2J$ и $C_4H_8S_2 . (CH_2J)_2$]. *К. Дебу.*

Этиленъ фтористый — см. Фторопроизводныя углеводородовъ.

Этиленъ хлористый, $CH_2Cl.CH_2Cl$ или жидкость голландскихъ химиковъ, полученная въ Голландіи Deimann'омъ, Troostwyck'омъ, Bondt'омъ и Lauwerenburgh'омъ въ 1795 г. дѣйствіемъ хлора на этиленъ. Лучшій способъ полученія хлористаго этилена—пропусканіе этилена въ слабо нагрѣтую смѣсь изъ 2 ч. MnO_2, 3 ч. NaCl, 4 ч. H_2O и 5 ч. H_2SO_4. Хлористый Э. представляетъ собою безцвѣтное масло, сладковатаго вкуса и эфирнаго запаха; въ водѣ почти нерастворимъ и хорошо растворимъ въ спиртѣ и эфирѣ. Хлористый Э. является прекраснымъ раствори-

телемъ для фосфора. Темп. кип. 83,5°; D_0^4 = =1,2808. Изъ реакцій, кромѣ общихъ со всѣми подобнаго рода соединеніями (см. Хлороолефины), можно упомянуть слѣд.: при пропусканіи паровъ хлористаго Э. черезъ раскаленную до слабо краснаго цвѣта стеклянную трубку наблюдается разложеніе съ выдѣленіемъ C, CCl_4, HCl и образованіемъ нафталина; выставленный подъ водою на солнце хлористый Э. даетъ уксусный эфиръ по уравненію: $2C_2H_4Cl_2 + 2H_2O = C_2H_5O.COCH_3 + 4HCl$. *К. Дебу.*

Этиленъ ціанистый $CN.CH_2.CH_2CN$, —представляетъ собою нитрилъ янтарной кислоты. Получается при нагрѣваніи бромистаго этилена со спиртовымъ растворомъ KCN; твердое съ неясно выраженной кристалличностью тѣло; темп. пл. 51°—52°; темп. к. 265°—267° (съ разложеніемъ) при обыкн. давленіи и 147° при 10 мм.; легко растворяется въ водѣ и спиртѣ и плохо въ эфирѣ. При омыленіи водными щелочами или кислотами даетъ янтарную кислоту; съ водородомъ въ моментъ выдѣленія образуетъ бутилендиаминъ $C_4H_8(NH_2)_2$, а при дѣйствіи Na въ спиртовомъ растворѣ пирролидинъ $C_4H_8.NH$.

Этилиден-молочная кислота—см. Молочная кислота.

Этилиден-пропіоновая кислота—см. Пентеновыя кислоты.

Этилины—см. Триэтилинъ (см. XXXIII, стр. 852).

Этиловый спиртъ — см. Алкоголь, Винокуреніе, Спирты, Алкоголометрія и Спиртометрія.

Этиловый эфиръ—см. Эфиръ сѣрный.

Этилъ сѣристый—см. Тіоэфиры.

Этилъ фтористый—см. Фторопроизводныя углеводородовъ.

***Эттингенъ** (Артуръ Oettingen)—физикъ: ум. въ 1905 г.

Эуфорбій—см. Смолы (XXX, 564 и 565).

Эфармонія. Приспособленность растенія къ окружающей средѣ, гармонія между строеніемъ, функціями органовъ и окружающими растеніе жизненными условіями получила названіе Э. Варминга, сдѣлавшій изученіе Э. центральнымъ пунктомъ экологической географіи растеній (см.), называетъ Э. также *жизненной формой* растенія.

Эфирокислоты—см. Эфиры сложные.

Эфиръ нефтяной—см. Газолинъ.

Эфиры смѣшанные, — см. Эфиры простые.

Эффектъ тепловой—см. Термохимія.

Эффлоресценція—см. Вывѣтриваніе.

Эффузія—см. Диффузія (X, 717).

Эхиносферитовый ярусъ — см. Силурійская система.

Эштонъ (Эльджернонъ-Беннетъ-Лэнгтонъ Ashton) — англ. композиторъ, род. въ 1859 г. Гл его сочиненія: 4 симфоніи, 3 увертюры, англ., шотландскіе и др. танцы, скрипичныя, віолончельныя, фортеп. сонаты, фортепіан. квартеты, квинтетъ для духов. инструментовъ, хоровыя произведенія, романсы.

Ю

Ювелирный клей — см. Мастики (XVIII, 773).

Южныя желѣзныя дороги (казенныя) — образованы путемъ соединенія въ одномъ управленіи съ 1 января 1907 г. Харьково-Николаевской и Курско-Харьково-Севастопольской желѣзныхъ дорогъ. Общее протяженіе соединенныхъ дорогъ 2929 вер. (30 вер. узкой колеи) и 78 вер. вѣтвей. Строительная стоимость къ 1 января 1905 г.—338360 тыс. руб.; въ эту сумму входитъ стоимость участка Знаменка—Елисаветградъ (48 вер.), отошедшаго къ Юго-Западнымъ желѣзнымъ дорогамъ.

Юлій Африканскій—авторъ сочиненія «De partibus legis divinae» («О частяхъ божественнаго закона»), жившій въ VI в. по Р. Хр. Сочиненіе Ю. обыкновенно цитируется подъ вышеприведеннымъ заглавіемъ, но оно дано ему переписчиками и встрѣчается впервые въ рукописи 908 г. Самъ Ю. называлъ свой трудъ: «Instituta regularia», т. е. руководственныя правила. Переписчики называютъ его также Breviaria, Compendium, Instructiones. Сочиненіе Ю. было найдено и впервые издано Іоанномъ Гастіемъ въ 1545 г. Изъ позднѣйшихъ изданій цѣнными въ научномъ отношеніи признаются изданія Галланди (въ XII т. «Bibl. veter. patrum»), Миня (въ 68 т. «Patr. curs. compl.», series lat.) и Кина. По своему содержанію сочиненіе Ю. является памятникомъ богословія антіохійской школы и всюду носитъ на себѣ слѣды вліянія одного изъ замѣчательныхъ представителей этой школы Ѳеодора, епископа мопсуестскаго. См. Kihn, «Theodor von Mopsuestia und Junilius Africanus» (1880); сочиненіе это послужило главнымъ пособіемъ при составленіи проф. Рыбинскимъ статьи «Ю. Африканскій и его руководство къ изученію Библіи» («Труды Кіевской Духовной Академіи», 1903, октябрь). См. еще П. Гурьевъ, «Ѳеодоръ, епископъ мопсуестскій» (М., 1890).

Юонъ (Павелъ Juon) — композиторъ (швейцарецъ по происхожденію, род. въ Москвѣ, въ 1872 г.). Пишетъ въ духѣ Брамса. Главныя его произведенія: струнный квин-

тетъ, фортеп. тріо, фортеп. секстетъ, сонаты для скрипки и для віолы, симфонія, увертюра. Онъ составилъ учебникъ: «Praktische Harmonielehre» и 1000 задачъ къ учебнику Чайковскаго (М., 1900).

Юргенсонъ (Борисъ Петровичъ, род. въ 1868 г.)—владѣлецъ одной изъ крупныхъ русскихъ музык. издательскихъ фирмъ. Составилъ тематическій указатель сочиненій П. И. Чайковскаго; издалъ брошюру «Къ проекту законоположеній объ авторскомъ правѣ на музыкальныя произведенія».

Юридическія общества.—Возникновеніе Ю. обществъ въ Россіи относится къ началу 60-ыхъ годовъ прошлаго столѣтія и тѣсно связано съ судебной реформой, потребовавшей отъ будущихъ судебныхъ дѣятелей знакомства съ порядками устнаго и гласнаго процесса. Способствовалъ образованію ихъ и университетскій уставъ 1863 г., предоставившій университетамъ право учреждать ученыя общества. Первымъ по времени Ю. обществомъ было *московское*, уставъ коего былъ утвержденъ въ 1865 г. Оно оказало замѣтное вліяніе на развитіе юриспруденціи и юридическаго общественнаго мнѣнія въ Россіи. Вниманіе об-ва главнымъ образомъ сосредоточилось на разработкѣ теоретическихъ вопросовъ, но оно не чуждалось и текущихъ вопросовъ законодательства и давало заключенія по нѣкоторымъ законопроектамъ. Открытое въ 1882 г. при об-вѣ статистическое отдѣленіе много способствовало усовершенствованію пріемовъ земской статистики. По иниціативѣ об-ва въ 1875 г. состоялся первый—и до сихъ поръ единственный съѣздъ русскихъ юристовъ. Издававшійся съ 1867 г. об-вомъ «Юридическій Вѣстникъ» занималъ видное мѣсто среди лучшихъ органовъ русской публицистики (XLI, 413). Постъ предсѣдателя об-ва занимали послѣдовательно С. И. Баршевъ, В. Н. Лешковъ и С. А. Муромцевъ. Въ 1899 г. об-во, по представленію министра народнаго просвѣщенія Н. П. Боголѣпова, было закрыто. Ближайшимъ поводомъ къ этой мѣрѣ, въ сущности вызванной свободнымъ и просвѣтительнымъ характеромъ дѣятельности общества, послужила рѣчь, произнесенная отъ его имени С. А. Муромцевымъ на Пушкинскомъ празднествѣ въ Москвѣ. Слѣдующимъ по времени университетскимъ Ю. об-вомъ является *кіевское*, учрежденное въ 1876 г. Въ 1877 г. утвержденъ уставъ Ю. об-ва при *с.-петербургскомъ* университетѣ; но оффиціальному возникновенію этого об-ва предшествовалъ рядъ частныхъ кружковъ судебныхъ дѣятелей, изъ коихъ старѣйшій былъ основанъ еще въ 1859 г. Первоначально об-во функціонировало въ составѣ отдѣленій гражданскаго, уголовнаго и административнаго права; въ 1897 г., по иниціативѣ Э. Я. Фукса, образовано еще отдѣленіе обычнаго права. Въ с.-петербургскомъ Ю. об-вѣ, въ отличіе отъ московскаго, преобладала практическая разработка права. Об-вомъ неоднократно былъ возбуждаемъ вопросъ о созывѣ 2-го съѣзда юристовъ, но каждый разъ ходатайство о томъ отклонялось министерствомъ народнаго просвѣщенія «за несвоевременностью». Об-во имѣло свой періодическій органъ въ «Журналѣ Гражданскаго и Уголовнаго Права», переданный въ собственность об-ва Н. Таганцевымъ и А. Книрримомъ. Впослѣдствіи журналъ получилъ болѣе широкую программу и былъ переименованъ сначала въ «Журналъ Ю. общества при с.-петербургскомъ университетѣ», затѣмъ въ «Вѣстникъ Права», съ 1907 г. прекратившій свое существованіе, за отказомъ министерства юстиціи въ безплатномъ печатаніи въ сенатской типографіи. Предсѣдателями об-ва состояли Н. И. Стояновскій, Э. Я. Фуксъ и Г. А. Евреиновъ, теперь состоитъ К. К. Арсеньевъ. Въ 1878 г. учреждено Ю. об-во при *казанскомъ* университетѣ, въ 1879 г.—при *новороссійскомъ*, въ 1897 г.—*ярославское* Ю. об-во при Демидовскомъ Ю. лицеѣ, въ 1900 г.—Ю. об-во при *харьковскомъ* университетѣ; въ томъ же году учреждено при *варшавскомъ* университетѣ об-во исторіи, филологіи и права, въ составѣ коего имѣется Ю. отдѣленіе; въ 1901 г. учреждено Ю. об-во при *томскомъ* университетѣ. Наряду съ университетскими Ю. обществами функціонируютъ Ю. об-ва и въ неуниверситетскихъ городахъ, уставы коихъ большею частью утверждены министромъ юстиціи. Дѣятельность этихъ обществъ въ большинствѣ случаевъ носитъ практическій характеръ. Труды Ю. об-въ печатаются въ видѣ отчетовъ, протоколовъ и отдѣльныхъ сборниковъ. Литература о Ю. об-вахъ указана въ составленномъ А. Ф. Поворинскимъ «Систематическомъ указателѣ русской литературы по судоустройству и судопроизводству гражданскому и уголовному» (1896—1905).

Юрикасъ (Александръ)—писатель, священникъ. Главные его труды: «Къ вопросу о взаимоотношеніяхъ свѣтскаго общества и духовенства» (Харьковъ, 1905); «Къ вопросу о реформѣ духовно-учебныхъ заведеній» (1906); «Ученіе соціалистовъ о возникновеніи христіанскаго нравоученія на экономической почвѣ» (Харьковъ, 1904).

Юриспруденція или *наука о правѣ* принадлежитъ къ числу древнѣйшихъ наукъ, привлекавшихъ къ себѣ вниманіе ученыхъ. Не у всѣхъ народовъ она получила одинаковое развитіе и не у всѣхъ выдѣлилась въ особую отрасль изученія. Въ зависимости отъ того, въ какой степени правовые вопросы сами по себѣ становились центромъ политической и соціальной борьбы, выростала или уменьшалась и роль Ю. Древнѣйшими памятниками Ю. слѣдуетъ считать труды индусскихъ брахмановъ (см. Браманизмъ, IV, 572) и ирландскихъ брегоновъ (см. Брегонскій законъ, IV, 632); это—типическіе образцы древнѣйшей теоретической разработки права, на которую по отношенію къ древнему періоду остались лишь одни намеки у народовъ съ развитымъ правосознаніемъ (римляне, галлы). «Они содержатъ въ себѣ гораздо болѣе ритуала, нежели положительнаго права, говорятъ гораздо болѣе объ осквернніи, причиняемомъ прикосновеніемъ къ нечистымъ вещамъ, нежели о преступленіи и гораздо болѣе о правилахъ покаянія, нежели о наказаніяхъ» (Мэнъ); но эта связь съ религіей,

философіей и всей вообще литературой, выражающаяся и во внѣшней формѣ (цѣлые отдѣлы написаны стихами или рифмованной прозой) не ослабляетъ въ древнихъ юридическихъ трактатахъ юридическаго элемента и часто служитъ лишь къ укрѣпленію его авторитета, придавая трактатамъ значеніе священныхъ книгъ. По своему происхожденію они являются столько же изложеніемъ существующихъ обычаевъ народа, для котораго писались, сколько и продуктомъ творчества ихъ составителей. Наличность юридическихъ трактатовъ въ древности свидѣтельствуетъ обыкновенно о развитой классовой или кастовой системѣ общественнаго строя; такъ напримѣръ, «жреческія олигархіи Азіи, пользуясь безграничной монополіей въ дѣлѣ законовѣдѣнія, выпустили въ свѣтъ кодексы, составленные не столько изъ такихъ правилъ, которыя въ дѣйствительности считались обязательными, сколько изъ такихъ, которыя, по ихъ мнѣнію, должны считаться обязательными» (Мэнъ). Кодексы вызываютъ послѣдующія переработки, какъ результатъ толкованій, дѣлаемыхъ привилегированными законовѣдами, отчасти съ цѣлью приспособленія къ жизни, отчасти ради умственныхъ упражненій чисто схоластическаго характера, и въ концѣ концовъ совершенно упраздняющихъ практическое значеніе кодексовъ. Судьба такой Ю.—постепенное вымираніе или, въ лучшемъ случаѣ, обращеніе въ чисто школьную мудрость, служащую для обученія подростающихъ поколѣній въ духѣ стараго національнаго и уваженія къ древности. Къ числу памятниковъ такой Ю. долженъ быть причисленъ еврейскій Талмудъ. Изъ другихъ восточныхъ народовъ развитымъ правомъ и, вѣроятно, Ю. обладали ассиро-вавилоняне, египтяне и финикіяне. Ихъ правовыя воззрѣнія оказали большое вліяніе на развитіе классическаго римскаго права, но о характерѣ ихъ Ю. мы не имѣемъ достаточно свѣдѣній. Въ древней Греціи теоретическая разработка права спеціалистами не играла, повидимому, никакой роли (см. Древне-греческое право, XI, 133). Въ противоположность Греціи, Римъ сдѣлался страною классической Ю., получившей всемірное значеніе (см. Римская Ю. и Современное римское право). У новыхъ народовъ Западной Европы Ю. становится неизмѣннымъ спутникомъ культурнаго развитія. Съ раннихъ временъ до настоящаго времени жизнь этихъ народовъ, даже въ самыя мрачныя эпохи абсолютизма, стремится отлиться въ правовыя формы, дающія оправданіе существующаго порядка и охраняющія права отдѣльныхъ гражданъ. Постепенно развивающееся сословіе юристовъ въ Италіи, Англіи, Франціи и Германіи занято на протяженіи вѣковъ теоретической и практической разработкой какъ римскаго, такъ и отечественнаго права, а также философской разработкой доктринъ такъ называемаго естественнаго права. Трактаты юристовъ ложатся здѣсь въ основаніе законодательной и судебной дѣятельности; многіе изъ нихъ пріобрѣтаютъ авторитетъ равный законодательному. Въ отличіе отъ восточной и кельтской Ю., западно-европейскіе законовѣды съ первыхъ же шаговъ своей дѣятельности ставятъ себѣ чисто практическія задачи, чуждыя интересовъ религіи и политики. Первоначальные трактаты этихъ юристовъ, подобно трудамъ римлянъ, являются практическими сборниками формуляровъ для заключенія юридическихъ сдѣлокъ и судебнаго процесса. Они появляются въ особенности тамъ, гдѣ начала формализма были особенно живы и гдѣ судебные иски могли быть вчиняемы только съ разрѣшенія короля или его довѣренныхъ слугъ, на почвѣ строгой интерпретаціи дѣйствующаго закона. Это начало проводилось особенно строго въ Англіи; здѣсь появляются многочисленныя brevia (writs), содержащія индивидуализированные, подобно римскимъ, иски на каждый случай нарушенія правъ, охраняемыхъ законами. Постепенно такія brevia подвергаются юридической разработкѣ со стороны законовѣдовъ. Рядомъ съ сборниками brevia появляются сборники судебныхъ рѣшеній (records), комментаріи къ нимъ, судебныя руководства (reports), съ изложеніемъ наиболѣе важныхъ судебныхъ случаевъ и аргументаціи, на которой стороны основывали свои притязанія. Наконецъ, появляются цѣлые обзоры дѣйствующаго права, имѣвшіе огромное воспитательное и практическое юридическое значеніе. Въ XII и XIII столѣтіяхъ среди такихъ сборниковъ выдаются въ особенности «Tractatus de legibus et consuetudinibus regni Angliae», Глэнвиля, и «De legibus et consuetudinibus regni Angliae libri quinque» Генриха Брактона (Bracton)—наиболѣе замѣчательное изъ средневѣковыхъ юридическихъ сочиненій Англіи, представляющее собою обработку многочисленныхъ судебныхъ казусовъ и рѣшеній, проникнутую сильной и характерной для англійской Ю. логикой: научныя построенія соединяются съ необыкновенно яснымъ здравымъ практическимъ смысломъ. Трактатъ Брактона отличается также основательнымъ знакомствомъ съ римскимъ правомъ. За этими трудами слѣдуютъ сочиненія Торнтона, Бриттона и др. Англійская Ю. питается ими все XIV и первую половину XV стол., пока не появляются новые трактаты, затмѣвающіе значеніе предшествующихъ. Новый толчокъ къ развитію англійской Ю. во второй половинѣ XV столѣтія даютъ сочиненія Фортескью: «De laudibus legum Angliae» и Литльтона: «Tenures». Первое имѣетъ преимущественное значеніе въ области публичнаго, второе—въ области частнаго права. Въ судахъ авторитетъ Литльтона былъ настолько великъ, что, по словамъ Кока, ему неизвѣстенъ ни одинъ приговоръ, который былъ бы поставленъ въ противорѣчіе съ мнѣніями Литльтона. За Литльтономъ слѣдуютъ С. Жермэнъ, съ его «Dialogus de fundamentis legum Angliae et de conscientia» (1523), Фитцгербертъ, написавшій «New Natura Brevium» (1538), Стаунфордъ, старѣйшій англійскій криминалистъ, авторъ замѣчательнаго сочиненія «The Pleas of the Crown» (ум. 1558), Смитъ, сочиненіе котораго: «De republica Anglorum» представляетъ собою сжатый компендіумъ государственнаго, уголовнаго и гражданскаго права Англіи его времени (1565). Всѣхъ

этихъ юристовъ превосходитъ вліяніемъ знаменитый Кокъ, съ его «Institutes of the laws of England». За нимъ слѣдуетъ цѣлый рядъ второстепенныхъ юристовъ, послѣдовательно разрабатывающихъ отдѣльныя части и всю систему англійскаго права (изъ нихъ выдаются Hall, Hawkins, Comyns—юристы XVII вѣка). Новѣйшій періодъ въ развитіи англійской Ю. начинается сочиненіемъ Блэкстона: «Commentaries on the laws of England». Англійская Ю. новаго времени представлена многочисленными юристами, разрабатывающими различныя отрасли права, съ оригинальной концепціей философскихъ представленій о правѣ, особыми методами изслѣдованія права въ интересахъ его практическаго приложенія и съ точки зрѣнія историческаго развитія. Въ философскомъ отношеніи слѣдуетъ отмѣтить въ особенности Бентама, Остина, Мэркба, Голланда, изъ историковъ — Мэна, Стеббса, Майтланда и Поллока, изъ догматиковъ—Стифена, изъ государствовѣдовъ—Дайси. *Французская Ю.* до XV вѣка направляетъ свое вниманіе по преимуществу на изученіе римскаго права (см. Современное римское право) и на собираніе и обработку обычнаго права (см. Право обычное Франціи). Съ XV вѣка начинается серьезная обработка судебныхъ рѣшеній въ интересахъ практическаго примѣненія права, такъ наз. Jurisprudence des Arrêts, среди дѣятелей которой особенно выдаются Луэ (Louet), составившій сборникъ рѣшеній (около 1602 г.), и Денизаръ (Denisart). Затѣмъ слѣдуетъ рядъ юристовъ, направившихъ свое вниманіе, кромѣ изученія римскаго права, на обработку редижированнаго уже обычнаго права и многочисленныхъ ордонансовъ (см.), съ цѣлью объединенія всѣхъ видовъ источниковъ права. Среди нихъ выдѣляются Дю-Мулэнъ, Кокиль, Луазель, Лорьеръ, Савари (въ области торговаго права), Потье, Д'Агессо, Доматъ (X, 939). Изданіе новыхъ кодексовъ послѣ революціи создаетъ многочисленную группу ихъ комментаторовъ и вызываетъ научную дѣятельность, направленную на догматизацію положеній и историческое изученіе развитія права Франціи. Новое правовѣдѣніе Франціи развѣтвляется на цѣлый рядъ отраслей, соотвѣтственно тѣмъ направленіямъ, которыя развились въ изученіи современнаго права. *Германская Ю.* въ ранній періодъ своего развитія отстаетъ отъ англійской и французской. Изученіе римскаго права начинается сравнительно поздно. По мѣрѣ рецепціи римскаго права вниманіе ученыхъ сосредоточивается все болѣе и болѣе на этомъ правѣ; самостоятельная мысль проявляется лишь въ видѣ рѣдкихъ исключеній, образцомъ которыхъ является Ульрихъ Цазій. Практическое изученіе права сосредоточивается въ школѣ юристовъ, дѣйствовавшихъ въ области подсудности рейхскаммергерихта и его дѣятельности. Среди нихъ выдаются во 2-й половинѣ XVI вѣка Іоахимъ Минзингеръ ф.-Фрундекъ (протестантъ) и его противникъ Андрей Гайль (католикъ). Германское право изучается въ смыслѣ противоположенія его римскому (литература такъ наз. differentiae). Здѣсь обращаютъ на себя вниманіе «Differentiae juris civilis et sassonici» Бенедикта Рейнгарда (1549) и Людвига Факса (1567). Съ XVII вѣка германская Ю. пытается вступить въ оппозицію противъ господства римскаго права. Въ этомъ направленіи проявляютъ свою дѣятельность школа естественнаго права и германисты. Въ 1643 г. появляется сочиненіе Генриха Конринга: «De origine juris germanici», освѣтившее процессъ развитія національнаго германскаго права и его истинное отношеніе къ римскому. За нимъ слѣдуютъ работы Іоганна Шильтера—«Praxis juris romani in foro germanico» (1698) и Самуила Штрика—«Usus modernus pandectorum» (1690—1712). Въ XVIII вѣкѣ работы юристовъ сосредоточиваются на вопросѣ о кодификаціи общаго германскаго и мѣстныхъ правъ прусскаго, баварскаго и австрійскаго: здѣсь выдѣляются имена Самуила Кокцеи и Готтлиба Суареца. Съ конца XVIII столѣтія борьба между націоналистами и романистами съ одной стороны и представителями философскаго и историческаго направленія съ другой разгорается все болѣе и болѣе, достигая кульминаціоннаго пункта съ появленіемъ исторической школы (XIII, 478). Въ отличіе отъ Запада Европы *Россія* совсѣмъ не знаетъ Ю. почти до второй половины XVIII столѣтія. Лишь въ XIX в. русская Ю. получаетъ твердые устои (XXVIII, 838—851), отражая на себѣ теченія западной мысли и часто выступая на путь самостоятельнаго творчества.

Въ историческомъ своемъ развитіи Ю. переживаетъ различныя теченія, связанныя съ положеніемъ права въ данный моментъ развитія, съ политической и соціальной борьбой за новые идеалы и съ общимъ научно-философскимъ развитіемъ времени. Основными направленіями являются *естественно-правовое* и *положительное*, постоянно борющіяся между собою, постоянно возрождающіяся послѣ побѣды одного надъ другимъ. Когда старое право перестаетъ соотвѣтствовать потребностямъ жизни, изученіе существующихъ законовъ слабѣетъ, вѣра въ ихъ справедливость исчезаетъ; начинаются опыты построенія новыхъ системъ съ точки зрѣнія новыхъ понятій о справедливости, обоснованныхъ раціоналистически, въ противоположность историческому, относительному обоснованію дѣйствующаго порядка. Борьба направленій становится тѣмъ острѣе, чѣмъ дальше существующій строй отъ новыхъ потребностей. Расцвѣтъ идей естественнаго права въ Англіи и Франціи совпадаетъ, поэтому, съ революціонными эпохами XVII и XVIII столѣтій. Въ Германіи естественное право питается наносными вліяніями и часто падаетъ подъ ударами реакціи, но и здѣсь оно выступаетъ въ эпохи подъема политической мысли (конецъ XVIII и начало XIX столѣтія, 1848-й г.). Послѣ переворота, завершающагося обыкновенно созданіемъ новыхъ кодексовъ или реформой отдѣльныхъ областей права, начинается изученіе новаго положительнаго права съ точки зрѣнія практическаго его осуществленія. XIX-й вѣкъ характеризуется не только борьбой этихъ двухъ теченій (см. Философская шко-

ла права, Естественное право, Историческая школа), но и стремленіемъ поставить изученіе правовыхъ явленій на строго научную почву. Точнѣе опредѣляются различные пріемы изученія права, примѣнительно къ различнымъ задачамъ Ю.; послѣдняя развѣтвляется не только по спеціальностямъ, но и по различнымъ методамъ, прилагаемымъ раздѣльно или совмѣстно при изслѣдованіи юридическихъ вопросовъ. Старое дѣленіе на *публичное* и *частное* право становится недостаточнымъ. *Публичное право* отливается въ цѣлую систему *государственныхъ наукъ*: общее ученіе о государствѣ и государственномъ правѣ, ученіе объ управленіи административномъ и финансовомъ (административное или полицейское и финансовое право), ученіе о преступленіи и наказаніи (уголовное право съ процессомъ), ученіе о публичныхъ и частныхъ международныхъ юридическихъ отношеніяхъ (международное право), ученіе объ отношеніи государства, частныхъ лицъ и церковныхъ союзовъ (церковное право),—систему, сближающуюся съ науками экономическими и общеисторическими. Частное право распадается на отдѣльныя научныя отрасли римскаго права, гражданскаго, торговаго или торгово-промышленнаго права съ процессами. Съ точки зрѣнія методовъ различаютъ философское, историческое, догматическое и политическое направленія Ю. *Философское* или обще-теоретическое изученіе права имѣетъ своею задачею выяснить самое понятіе права, какъ самостоятельнаго элемента общественной организаціи и сознанія каждой отдѣльной личности (правовое чувство). Въ школѣ стараго естественнаго права это понятіе разсматривалось какъ самостоятельная сущность, свойственная душѣ человѣка и лишь проявляющаяся въ разныхъ формахъ. Право тѣсно связано съ законами природы вообще (древняя философія) или природой человѣческой личности. Отсюда схема правовыхъ представленій, выводимая логически и діалектически изъ понятія человѣческой личности, ея отношеній къ внѣшнему міру и себѣ подобнымъ. Въ исторической школѣ понятіе права было связано съ понятіемъ народнаго духа, раскрывающагося въ исторіи и потому постигаемаго историческимъ изученіемъ въ отдѣльныхъ фактахъ. Историко-философское изученіе позитивнаго или реалистическаго направленія стремится дать анализъ понятія права въ связи съ другими сторонами жизни и опредѣлить, на основаніи научнаго изслѣдованія реальныхъ явленій, законы правового развитія и роль права, какъ самостоятельнаго фактора общественной жизни (см. Философская школа права). Новое направленіе философскаго изученія права (см. Штаммлеръ) стремится дать, рядомъ съ историко-философскимъ изслѣдованіемъ, логическій анализъ понятія права, установить логическое содержаніе этого понятія въ противоположность другимъ логическимъ понятіямъ явленій общественной жизни («хозяйству») и такимъ образомъ опредѣленно очертить объектъ изученія Ю. Въ этой формѣ новая теорія сближается съ теоріей познанія въ примѣненіи ея къ обществовѣдѣнію. Другое направленіе «возрожденнаго» естественнаго права переноситъ анализъ правовыхъ явленій въ психологическую сферу, гдѣ они находятъ свой первоначальный источникъ. Первые опыты въ этомъ направленіи сдѣланы въ эмоціональной теоріи Петражицкаго («Введеніе въ изученіе права и нравственности»). *Историческое изученіе* права является или самостоятельной отраслью изслѣдованія, имѣющей цѣлью вскрыть въ процессѣ историческаго развитія опредѣленные факты и установить послѣдовательность смѣны тѣхъ или другихъ явленій, въ виду опредѣленной практической цѣли. Какъ отрасль «историко-философскаго» изслѣдованія, историческое направленіе въ Ю. знаменуетъ собою особый методъ изученія права, при посредствѣ котораго вскрываются законы правовыхъ явленій. Оно не ограничивается простымъ наблюденіемъ историческихъ явленій въ области права отдѣльнаго народа, а стремится понять смыслъ явленій («духъ права»), ихъ взаимную зависимость, и обнимаетъ процессъ правового развитія въ исторіи всѣхъ народовъ. Историческое изученіе превращается, такимъ образомъ, въ сравнительное или историко-сравнительное изученіе (см. XXXI, 328). Основателями новаго историческаго изслѣдованія являются Савиньи и Эйхгорнъ, историко-философскаго—Монтескье, Тибо и Іерингъ, въ Россіи—Муромцевъ, сравнительнаго—Мэнъ и англо-французская школа соціологовъ (см. Соціологія, XXXI, 77). Видными ея послѣдователями являются во Франціи Эсменъ и Віоле, въ Германіи особ. Постъ и Колеръ, въ Россіи—М. Ковалевскій. *Догматическое* или практическое направленіе Ю. имѣетъ своею задачею изученіе правовыхъ нормъ, въ интересахъ ихъ практическаго примѣненія къ жизни. Оно анализируетъ дѣйствующее право съ точки зрѣнія его послѣдствій для каждаго его субъекта (система субъективныхъ правъ) и стремится изобразить право какъ логическую систему понятій, изъ которыхъ путемъ анализа возможно вывести эти послѣдствія или «субъективныя права». Методомъ этого изученія является такъ назыв. юридическая конструкція (см. XVI, 88). Въ XIX вѣкѣ догматическое изученіе права въ Германіи поглощало вниманіе огромнаго большинства ученыхъ; на почвѣ приложенія отжившаго римскаго права создались особыя задачи его приложенія (см. Пандекты). Во Франціи оно вылилось въ систему интерпретаціи французскаго гражданскаго кодекса. Въ Англіи практическое изученіе права создало своеобразную систему пріемовъ, гдѣ логика правовыхъ идей соединяется съ тонкой оцѣнкой жизненныхъ явленій и внимательной индивидуализаціей юридическихъ отношеній. Въ области публичнаго права догматическое изученіе—дѣло второй половины XIX столѣтія. Его выдвинули представители юридическаго метода въ государствовѣдѣніи (Герберъ, Лабандъ, Іеллинекъ). *Политическое направленіе* («политика права») стремится создавать нормы для руководства новымъ порядкомъ жизни, призваннымъ замѣнить существующій въ данное вре-

мя. Поскольку вѣрили въ возможность найти вѣчное и постоянное право, политическое изученіе совпадало съ философскимъ въ смыслѣ стараго естественнаго права. Паденіе вѣры въ это право и выясненіе сложности процесса правообразованія и связи его съ другими факторами жизни установило соотношеніе политическаго изученія съ историко-философскимъ («Цѣль въ правѣ» Іеринга), представители котораго стремятся создавать новое право, опираясь на объективно-научныя данныя. Но такъ какъ научное пониманіе явленій отстаетъ отъ развитія жизни, не успѣваетъ охватывать всѣхъ ея сторонъ и различается по школамъ и отдѣльнымъ представленіямъ ученыхъ,—постройка реформъ на объективно-научныхъ данныхъ до сихъ поръ не даетъ результата. Отсюда провозглашеніе права компромиссомъ борющихся силъ (Меркель) и научно-позитивный оппортунизмъ (Іерингъ), какъ единственная основа политики права. Но и при такомъ пониманіи политики субъективизмъ мнѣній и принадлежность ученыхъ къ опредѣленнымъ политическимъ партіямъ постоянно отражаются на проектахъ улучшенія права, предлагаемыхъ «наукой»,—и въ этомъ смыслѣ ея предложенія не лучше предложеній практическихъ политиковъ. Между прочимъ это ясно опредѣлилось при выработкѣ общегерманскаго уложенія. Политика права, поэтому, до сихъ поръ менѣе научная дисциплина, чѣмъ какая-либо иная отрасль Ю. Въ послѣднее время вновь сдѣлана была попытка придать политикѣ права самостоятельное и первенствующее значеніе, въ замѣнъ философіи права (Петражицкій), но представителю этой мысли пришлось нѣсколько разъ перемѣнить базисъ своихъ политическихъ построеній и въ концѣ концовъ обратиться къ философскому обоснованію права на психологической почвѣ, до сихъ поръ не давшему опоры для политико-правовыхъ построеній научнаго характера. Если современный ученый юристъ и можетъ многое научно знать и понимать, то предсказывать, какъ и всякій соціологъ, онъ можетъ очень мало. Этимъ объясняется то, что современная Ю. гораздо меньше занимается политикой права, чѣмъ изученіемъ права съ цѣлями чисто научными и практическими. Иное дѣло—пониманіе дѣйствующаго права въ связи съ лежащими въ его основаніи цѣлями и процессомъ борьбы за право; но оно совпадаетъ съ историко-философскимъ изученіемъ права. *В. Н.*

Юркевичъ (Михаилъ Андреевичъ) — писатель, священникъ, воспитанникъ казанской духовной академіи. Главный его трудъ: «Изъ пережитаго» (3 вып., Одесса, 1904—1905).

Юрьянъ (Андрей Андреевичъ)—композиторъ (род. 1856), собиратель латышск. пѣсенъ, служащихъ ему въ большинствѣ случаевъ темами для собственнаго творчества. Онъ написалъ: торжественный латышскій маршъ, «Освобожденіе латышскаго народа» (симфон. картина), 4 латышск. народн. танца, кантаты — «Пиръ Валтасара», «Отчизнѣ», «Къ столѣтію присоединенія Курляндіи къ Россіи» и др. *Ник. Б—ъ.*

Юссфсаи (Юсуфсаи) — племя въ сѣв.-вост. Афганистанѣ и сѣв.-зап. Индіи; принадлежитъ къ афганцамъ и составляетъ большую группу значительнаго племени Бердурани. Существуетъ мнѣніе, что Ю.—потомки евреевъ, приведенныхъ въ вавилонскій плѣнъ; оно основано на сходствѣ обычаевъ и религіозныхъ обрядовъ съ древне-еврейскими. Ю. —ревностные сунниты; ихъ духовенство, происходящее изъ другого племени, живетъ десятиной, которую выплачиваютъ прихожане. Въ священныхъ городахъ Ю. каждый преступникъ можетъ найти себѣ пріютъ. Пашни передѣляются ими по жребію каждыя 10, 20 или 30 лѣтъ. Гл. города Ю.—Диръ и Алладандъ. Всѣхъ Ю. Эльфинстонъ насчитываетъ до 700 тыс.

Юстирные валки—см. Монетный чеканъ.

Юхта—см. Юфть.

Юшкевичъ (Семенъ Соломоновичъ) талантливый писатель. Род. въ 1868 г., въ зажиточной одесско-еврейской семьѣ. Окончилъ въ Парижѣ медицинскій факультетъ. Дебютировалъ въ печати разсказомъ «Портной», въ «Русскомъ Бог.» 1897 г. Въ 1895 г. написалъ разсказъ «Распадъ», но ни одна редакція не рѣшалась его печатать. Между тѣмъ, именно этотъ разсказъ, помѣщенный, наконецъ, въ 1902 г. въ «Восходѣ», создалъ Ю. извѣстность. Послѣ этого онъ помѣщалъ свои беллетристическія и драматическія произведенія въ «Мірѣ Божьемъ», «Журналѣ для всѣхъ», «Образованіи», сборникахъ «Знанія» и др. Нѣкоторыя произведенія Ю. переведены на нѣмецкій и древне-еврейскій языки, а товариществомъ «Знаніе» изданы два тома его разсказовъ (СПб., 1906). Въ разсказѣ «Распадъ» Ю. показалъ, какъ разлагаются устои старой еврейской жизни, городской и буржуазной, распадается прежняя общественная жизнь, теряя сдержку внѣшней организаціи, еще оставшуюся отъ былой внутренней спайки: распадается и сильная до сихъ поръ своимъ единствомъ, своей моральной устойчивостью еврейская семья, не связанная никакимъ духовнымъ верховнымъ началомъ, исковерканная бѣшеной борьбой за жизнь. Образы этой борьбы—кошмаръ Юшкевича. Въ «Итѣ Гайне», «Евреяхъ», «Нашихъ сестрахъ» онъ развернулъ потрясающую картину міра городскихъ подонковъ, съ его безпредѣльнымъ горемъ, голодомъ, преступленіями, сутенерами, «фабриками ангеловъ», вошедшей въ быть проституціей. Ю. любитъ находить здѣсь образы возвышенные, чистые среди облипшей ихъ грязи, романтически приподнятые. Эта приподнятость и надуманность—врагъ его реализма. Многія его произведенія, въ общемъ недурно задуманныя (драмы «Голодъ», «Городъ», разсказы «Наши сестры», «Новый пророкъ») мѣстами совершенно испорчены манерностью, которая, въ погонѣ за какой-то особенной правдой жизни, отворачивается отъ ея элементарной правды. Но даже въ этихъ произведеніяхъ есть просвѣты значительной силы и подкупающей нѣжности. Особенно характеренъ для внутреннихъ противорѣчій дарованія Юшкевича языкъ

его дѣйствующихъ лицъ, то грубо переведенный съ «жаргона», на которомъ говоритъ еврейская народная масса, то какой-то особенный, риторически высокопарный. Въ драмахъ Юшкевича слабо движеніе, а дѣйствующія лица, характеризуемыя не столько поступками, сколько однообразно-крикливыми разговорами, индивидуализированы очень мало. Исключеніе составляетъ послѣдняя драма Юшкевича «Король», имѣющая сценическія и идейныя достоинства. Писатель національный по преимуществу, Юшкевичъ по существу далеко не тотъ еврейскій бытописатель, какимъ его принято считать. Его сравнительно мало интересуетъ бытъ, онъ, въ сущности, не наблюдатель внѣшнихъ житейскихъ мелочей и охотно схватываетъ лишь общіе контуры жизни; оттого его изображеніе бываетъ иногда туманно, грубо и безвкусно, но никогда не бываетъ мелко, незначительно. Съ другой стороны, чувствуется, что изображеніе еврейства не является для него этнографической цѣлью: еврейство Юшкевича — только та, наиболѣе знакомая ему среда, въ которой развиваются общія формы жизни.

А. Горнфельдъ.

Я.

Ябиру (Mycteria senegalensis) — одинъ изъ видовъ миктерій или исполинскихъ аистовъ. Родъ исполинскихъ аистовъ отличается большимъ, изогнутымъ кверху клювомъ съ вогнутыми краями, очень высокими ногами и прямымъ хвостомъ. Къ нему относятся 4 вида, живущіе въ болотахъ жаркихъ странъ обоихъ полушарій. Самецъ Я. достигаетъ полуторыхъ метровъ въ длину и почти двухъ съ половиною метровъ въ размахѣ крыльевъ; водится въ средней и южной Африкѣ по берегамъ рѣкъ. У взрослой птицы голова, шея, кроющія перья крыльевъ, перья плечъ и хвоста—черныя съ металлическимъ отливомъ; всѣ прочія перья—чисто бѣлыя; клювъ—красный съ чернымъ поясомъ посрединѣ. Питается различными мелкими животными, а также падалью. Въ неволѣ легко приручается. Образъ жизни мало изученъ. *Ю. В.*

Яблоновскій (Александръ Александровичъ)—талантливый фельетонистъ и беллетристъ. Родился въ 1870 г. Окончилъ курсъ по юридическому факультету с.-петербургск. университета. Въ 1893 г. дебютировалъ разсказомъ «Послѣдыши», въ «Русскомъ Богатствѣ»; затѣмъ сотрудничалъ въ «Сынѣ Отечества» и «Мірѣ Божьемъ», гдѣ въ 1901 г. была помѣщена имѣвшая большой успѣхъ повѣсть его «Гимназисты». Въ 1903—5 гг. велъ въ журн. «Образованіе» сатирическій фельетонъ подъ общимъ заглавіемъ: «Родныя картины»; съ 1904 г. принималъ участіе въ возродившемся «Сынѣ Отечества»; теперь—видный сотрудникъ «Товарища». Въ 1906 г. былъ приглашенъ редактировать московскую газету «Русское Слово», но вынужденъ былъ оставить ее черезъ мѣсяцъ по требованію администраціи. Беллетристическія произведенія Я. собраны въ двухъ томахъ: 1-й изданъ товариществомъ «Знаніе», 2-й—московской фирмой Сытина. *Б. К.*

Яблочки содомскія—см. Орѣшки.

***Яблочковъ** (Михаилъ Тихоновичъ) — писатель и общественный дѣятель: ум. въ 1906 г.

Яблочная эссенція (Я. масло)—см. Валеріановая кислота и Эссенціи.

Яворовъ (П. К.)—талантливый болгарскій лирикъ. Род. около 1876 г. Въ первыхъ стихотвореніяхъ Я. является поэтомъ «гражданской скорби», мало затрагивающимъ свѣтлыя стороны жизни. Въ «Градушка» и «На нивата» онъ живо сочувствуетъ болгарскому крестьянину, обладающему физической и нравственной мощью; въ символическихъ картинахъ «упавшаго листка» рисуетъ загадку своей безотрадной судьбы. Chef d'oeuvre Я.—«Калиопа», символическая идиллія; элементы личный и общественный здѣсь тѣсно сплетаются другъ съ другомъ. Когда вспыхнула македонская революція, Я. принялъ участіе въ борьбѣ; его впечатлѣнія дали ему матеріалъ для ряда македонскихъ сонетовъ, посвященныхъ главнымъ образомъ трагически павшему борцу Г. Дѣлчеву; онъ написалъ также и лучшую біографію Дѣлчева (1904). Въ новыхъ стихотвореніяхъ Я. отчасти замѣтно вліяніе нѣмецкихъ и русскихъ декадентовъ. Въ «Шепотъ на самѣ» и «Пѣсеньта на човѣка» вѣетъ угрюмо - боязливое разочарованіе. Я. обладаетъ эластичнымъ, музыкальнымъ стихомъ. Его сборникъ «Стихотворения» выдержалъ нѣсколько изданій (послѣднее, съ предисловіемъ П. Славейкова, въ 1904 г.). Новыя стихотворенія Я. помѣщаются въ журн. «Мисъль». Оригинальностью отличаются «Путевыя впечатлѣнія изъ Македоніи», разсказы и критическіе этюды Я. Ср. Андрей Протичъ, «Яворовъ—Стихотворения» («Мисъль», № 5, 1904); Б. Ангеловъ, «Стихотворенията на Я.» (ib., № 8, 1904); д-ръ Миролюбовъ, «Стихотвор. Я.» (ib., 1901); К. Величковъ, «Стихотвор. Я.» («Лѣтописи», год. V); К. Кръстевъ, «Млади и Стари» 1906 г.; Къневъ, «Я. П. К.» (журн. «Ново Врѣме», 1904); Sania, «Стихотвор. Я.» (журн. «Общо Дѣло», 1904).

М. Г.

***Яворскій** — австрійскій политическій дѣятель: ум. въ 1904 г.

Яворскій (Иванъ Лавровичъ)—врачъ и

географъ, род. въ 1853 г. Окончилъ курсъ въ казанскомъ университетѣ. Въ 1878 г. былъ назначенъ врачемъ въ посольство ген. Столѣтова, отправившееся въ гор. Кабулъ, къ эмиру Ширъ-Али-хану. Я. остался при эмирѣ Ширъ-Али-ханѣ оффиціально въ качествѣ лейбъ-медика послѣдняго, а неоффиціально—въ качествѣ политическаго агента. Послѣ смерти эмира (февр. 1879 г.) начались безпорядки: Я. лишь съ большимъ трудомъ удалось выбраться изъ Афганистана въ Бухару. Съ 1894 г. онъ состоитъ профессоромъ новороссійскаго университета по каѳедрѣ географіи. Въ 1894 г. совершилъ научную экскурсію въ Закаспійскую область и горную Бухару. Главные его труды: «Долина Аму-Дарьи въ ея верхнемъ теченіи. Медико-географическій очеркъ» (Ташкентъ, 1879); «Путешествіе русскаго посольства по Афганистану и Бухарскому ханству въ 1878–79 гг.» (1882—83); «Опытъ медицинской географіи и статистики Туркестана» (дисс., 1889).

Ягъ (Николай Александровичъ)—извѣстный изобрѣтатель-самоучка (1849—1905). Учился въ Петровско-Разумовской земледѣльч. академіи. 20 лѣтъ онъ уже выступилъ со своими первыми изобрѣтеніями: гигрометромъ, сдѣланнымъ для физическаго кабинета академіи, и пульсирующимъ насосомъ, съ которымъ потомъ работали Д. И. Менделѣевъ и проф. Кирпичевъ и которымъ и теперь еще пользуются въ Германіи. За эти изобрѣтенія Я. получилъ дипломъ инженера-механика. Пробывъ въ академіи 3 года, Я. ее покинулъ, стремясь къ такой работѣ, гдѣ ему можно было бы примѣнять свои техническія познанія и вскорѣ поступилъ на чугунно-литейный заводъ Воейкова въ Симбирской губ. Въ своихъ дальнѣйшихъ изобрѣтеніяхъ Я. руководился стремленіемъ облегчить и обезопасить трудъ рабочаго. Такъ, несчастный случай на заводѣ натолкнулъ его на изобрѣтеніе «Друга кочегара»—приспособленіе для автоматическаго наполненія парового котла и поддержанія въ немъ воды на опредѣленномъ уровнѣ. Усовершенствовавъ его при содѣйствіи коммерсанта Копфельда на его заводѣ въ Дрезденѣ, Я. получилъ за него золотую медаль на выставкѣ въ Филадельфіи. По возвращеніи изъ Америки Я. изобрѣлъ охлаждающія занавѣски, гидромоторъ (работавшій на Невѣ и въЛіонѣ), качающійся винтъ, эластипедъ (приспособленіе для облегченія ходьбы, главн. обр. солдатъ), самоваръ-стерилизаторъ, опрѣснитель, сушилку для овощей, солеварку, простую, но чрезвычайно остроумную герметическую пробку. Онъ занимался еще воздухоплаваніемъ и получилъ почетный дипломъ съ послѣдней парижской выставки за аэропланъ. Во время русско-японской войны морское вѣдомство предложило русскимъ изобрѣтателямъ выработать типъ подводной лодки. Я. составилъ проектъ подводной лодки совершенно новой системы. Изъ его печатныхъ трудовъ общаго характера наиболѣе извѣстна «Гипотеза мірозданія».

Л. Нескова.

Ягодное винодѣліе. Не только виноградъ, но и всякаго рода другія ягоды, содержащія въ своемъ сокѣ количество сахара, достаточное для образованія путемъ броженія не менѣе 7—8 процент. спирта, пригодны для цѣлей винодѣлія, давая такъ называемыя ягодныя вина. Слѣдующая таблица показываетъ процентное содержаніе сахара (а также свободныхъ кислотъ) въ сокѣ различнаго рода плодовъ и ягодъ и то количество сока (въ ведрахъ), которое изъ 100 фунтовъ этихъ плодовъ или ягодъ можно выдѣлить прессованіемъ.

	Виноградъ.	Яблоки.	Груши.	Вишни.	Сливы.	Персики.	Крыжовн.	Красн. смородина.	Бѣлая смородина.	Черная смородина.	Земляника.	Малина.	Ежевика.	Черника.	Брусника.	Шелковица.
Сахару	14,59	8,16	8,2	10,2	6,1	4,5	7,13	6,4	6,4	6,0	6,3	3,9	4,4	5,0	1,8	10,5
Своб. кислоты	0,8	0,6	0,3	0,9	1,1	0,9	1,4	2,4	2,3	1,7	0,9	1,4	0,6	1,3	2,3	0,6
Изъ 100 фн. плодовъ получается ведеръ сока.	2,5	2,5	2,5	2,5	2,4	2,3	2,0	2,1	2,0	1,5	2,2	2,2	2,0	2,4	1,7	2,6

Изъ ягодъ для цѣлей винодѣлія на первое мѣсто надо поставить красную и бѣлую смородину и крыжовникъ. Вишня (владимірская) даетъ прекрасное интензивно окрашенное вино со своеобразнымъ букетомъ, но вслѣдствіе дороговизны этого плода, а также необходимости удалять изъ него предварительно косточки, что сильно удорожаетъ производство, вишневое вино рѣдко употребляется въ чистомъ водѣ, а главнымъ образомъ служитъ для подкраски и улучшенія другихъ винъ. Рѣдко въ чистомъ видѣ изъ-за черезчуръ сильнаго своеобразнаго букета употребляется вино изъ черной смородины и изъ малины; ими сдабриваютъ вина изъ красной смородины и крыжовника, а во Франціи черносмородинное вино прибавляютъ даже въ красное виноградное вино. Для той же цѣли (подкрашиванія виноградныхъ винъ) примѣняется вино изъ черники. Ежевика и шелковица даютъ хорошія ликерныя вина. Остальныя ягоды примѣняются въ ягодномъ винодѣліи рѣдко. Для полученія хорошаго ягоднаго вина сборъ ягодъ производится въ сухую погоду. Ягода снимается исключительно зрѣлая и только для красной смородины можно брать также и ягоду перезрѣлую, сморщившуюся на вѣткѣ. Незрѣлыя ягоды даютъ вино менѣе ароматическое, а перезрѣлыя весьма легко заражаютъ сусло различными болѣзнями. Нельзя долгое время держать собранныя ягоды и надо какъ можно скорѣе ихъ пускать въ обработку. Техника ягоднаго винодѣлія мало чѣмъ разнится отъ техники виноде-

граднаго. Ягоды прежде всего измельчаютъ. При этомъ надо въ значительно большей степени, чѣмъ при виноделіи плодовомъ слѣдить за тѣмъ, чтобы ягоды или ихъ сокъ во время этого процесса не приходили въ соприкосновеніе съ металлическими поверхностями. При производствѣ въ маломъ масштабѣ ягоды всего лучше растирать въ поливенной каменной чашкѣ деревяннымъ пестомъ, а при большомъ производствѣ раздавливать на плодовыхъ мельницахъ съ каменными вальцами. Далѣе, измельченныя ягоды поступаютъ на совершенно такіе же пресса, какъ для винограда, и изъ нихъ выжимается возможно полно сокъ. Весьма часто передъ прессованіемъ измельченныя ягоды подвергаютъ мацераціи, т. е. смачиваютъ водой и оставляютъ въ теченіе 12—48 часовъ въ помѣщеніи съ t° 15—20° Р. Выжимки отъ перваго прессованія иногда также мацерируютъ и прессуютъ вторично. Выжатому соку даютъ бродить при большомъ производствѣ въ деревянной посудѣ, а при маломъ въ стеклянной, при чемъ отъ чистоты и полноты обеззараживанія посуды въ сильной степени зависитъ успѣхъ производства. Рѣдко, однако, при ягодномъ виноделіи можно бываетъ сбраживать сокъ прямо въ томъ видѣ, какъ онъ получается изъ пресса. Для полученія хорошаго вина въ суслѣ должно быть въ мѣру сахара, кислотъ, бѣлковыхъ и дубильныхъ веществъ. Пополненіе недостающихъ въ суслѣ веществъ производится «сдабриваніемъ» сусла этими веществами, а уменьшеніе избытка разбавленіемъ водою или (для кислотъ) нейтрализаціей. Содержаніе кислоты въ суслѣ должно варіировать между 0,4—0,6%. Недостатокъ ея восполняется прибавкой винной кислоты или сока какихъ-либо кислыхъ ягодъ; избытокъ же уменьшается прибавленіемъ сока ягодъ мало-кислыхъ, разбавленіемъ водою (при этомъ уменьшается содержаніе сахара и другихъ веществъ) или частичной нейтрализаціей при помощи мѣла. Содержаніе сахара въ суслѣ должно быть при приготовленіи вина для домашняго употребленія, не выдерживающаго вовсе храненія (съ 7—8% содержанія спирта) отъ 11 до 13%, для вина столоваго (съ 10—12% содержанія спирта) отъ 16 до 19% и для вина ликернаго (съ 14—17% содержанія спирта) отъ 23 до 28%. Свыше 35% содержаніе сахара въ суслѣ вовсе не допустимо, ибо броженіе въ такихъ жидкостяхъ идетъ плохо. Какъ вышеприведенная таблица показываетъ, ни одна изъ обыкновенныхъ ягодъ не отвѣчаетъ по содержанію сахара даже минимальнымъ требованіямъ вина для домашняго потребленія и сахаръ въ сусло приходится добавлять искусственно, при чемъ прибавляютъ обыкновенно сахаръ тростниковый. Кромѣ сахара и кислотъ приходится нормировать въ суслѣ содержаніе бѣлковыхъ веществъ, нужныхъ для питанія дрожжей (содержаніе ихъ должно быть отъ 1,2 до 1,5%) и таннина, способствующаго освѣтленію вина и придающаго ему нѣкоторую нужную терпкость. Таннина должно быть въ суслѣ не менѣе 0,05%; недостатокъ его восполняютъ прибавкой чистаго таннина, настоя дубовой коры или экстракта катеху. Такъ или иначе сдобренное сусло подвергается броженію, для чего имъ наполняютъ на $^4/_5$—$^9/_{10}$ бочку или бутыль, которыя затѣмъ оставляютъ на нѣсколько дней, заткнувъ втулку или горлышко тампономъ изъ ваты, для естественнаго развитія въ суслѣ процессовъ броженія. Если есть основаніе опасаться, что броженіе само по себѣ не возникнетъ или будетъ идти не нормально, то либо задаютъ дрожжи (пивныя, а еще лучше винныя чистой культуры), либо прибавляютъ нѣкоторое количество водной вытяжки изюма. Какъ только по выдѣленію угольной кислоты будетъ констатировано начало процесса броженія, бочку или бутыль закрываютъ бродильнымъ шпунтомъ или Велеровской предохранительной воронкой—приспособленіями, позволяющими изъ сусла выдѣляться газамъ, но къ нему воздуха извнѣ не пропускающими. Первому, бурному броженію даютъ пройти въ помѣщеніи съ температурой 15—20° Р.; оно тянется отъ 1 до 6 недѣль. Когда будетъ замѣчено уменьшеніе выдѣленія угольной кислоты и отложеніе на днѣ хлопковатаго осадка, сусло сифономъ сливаютъ въ другую посуду, наполняемую до верху, и посуду эту помѣщаютъ въ погребъ съ температурой 8—12° Р. Здѣсь въ теченіе 4—7 недѣль протекаетъ второе, тихое броженіе. По окончаніи его вино вторично переливаютъ и даютъ въ теченіе 3—5 мѣсяцевъ дозрѣвать въ погребѣ съ температурой въ 5—8° Р. Слабыя вина зрѣютъ скорѣе, крѣпкія дольше. Признакомъ зрѣлости вина считается тотъ фактъ, что оно, оставленное въ стаканѣ на 1—2 дня при температурѣ 12—15° Р., не мутится и не выдѣляетъ осадка. Зрѣлое вино разливаютъ въ бутылки и выдерживаютъ при 5—8° Р. въ теченіе 1—5 лѣтъ; въ бутылкахъ вино образуетъ букетъ и пріобрѣтаетъ мягкость вкуса. Во время броженія, для его ускоренія, сусло хорошо нѣсколько разъ переливать и притомъ такъ, чтобы оно, по возможности, больше соприкасалось съ воздухомъ; такія переливки особенно необходимы, если броженіе ведется въ стеклянныхъ сосудахъ; въ бочкахъ воздухъ къ суслу въ достаточномъ количествѣ поступаетъ черезъ поры клепокъ. Послѣ первой переливки (т. е. по окончаніи бурнаго броженія) въ винѣ опредѣляютъ содержаніе кислоты и если оно увеличилось, кислоту нейтрализуютъ до нормы. Послѣ окончанія тихаго броженія опредѣляютъ въ винѣ содержаніе алкоголя и, если надо, прибавкой чистаго спирта или коньяка подымаютъ градусъ его до желательной нормы. Передъ разливомъ въ бутылки вино для полнаго просвѣтленія приходится иногда проклеивать.

Болѣзни ягоднаго вина въ общемъ тѣ же, что и виноградное, но кромѣ того при частомъ прерываніи процесса броженія Я. вино получаетъ запахъ мышами. Для его удаленія вино пастеризуютъ, сильно въ теченіе 3 часовъ перемѣшиваютъ и вызываютъ новое броженіе прибавкой сахара и изюма.

Въ заключеніе приведемъ нѣсколько рецептовъ для наиболѣе употребительныхъ ягодныхъ винъ. *Смородинное вино.* Наполняютъ маленькій боченокъ на $^1/_3$ сусломъ, выдав-

ленным изъ смородины. Къ выжимкамъ прибавляютъ воды, снова прессуютъ и полученнымъ сокомъ доливаютъ боченокъ. Далѣе на каждое ведро находящагося въ боченкѣ сусла прибавляютъ 22 фн. толченаго сахара-рафинада. Броженіе ведется, какъ обыкновенно. *Крыжовничное вино* можно готовить изъ спѣлыхъ или не вполнѣ спѣлыхъ ягодъ. Во второмъ случаѣ вино получается болѣе терпкое, въ первомъ болѣе сладкое. Въ обоихъ случаяхъ къ размолотымъ ягодамъ прибавляютъ сейчасъ же воды (на 50 фн. ягодъ—20 фн. воды) и немного сахара и прессуютъ черезъ сутки. Полученное сусло разбавляется равнымъ объемомъ воды и въ немъ растворяютъ 30 фн. сахару. Броженіе по обыкновенію. *Черничное вино.* Сокъ получаютъ совершенно такъ же, какъ указано для крыжовника, но только разбавляютъ половиннымъ количествомъ воды и прибавляютъ по 5 фн. сахару на каждые 15 фн. сусла. Сусло черники очень туго бродитъ въ виду высокаго содержанія въ ней таннина и потому особое вниманіе должно быть обращено на защиту сусла отъ заболѣванія. *К. Дебу.*

Ягре—см. Сахаръ пальмовый.

Ядассонъ (Соломонъ Jadassohn)—писатель о музыкѣ. Написалъ: «Harmonielehre», «Erläuterungen zur Harmonielehre», «Erläuterungen zum Kontrapunkt», «Kanon und Fuge», «Die Formen in den Werken der Tonkunst», «Lehrbuch der Instrumentation», «Methodik des musiktheoretischen Unterrichts», «Das Wesen der Melodie in der Tonkunst».

Ядовитыя растенія. Многія низшія и высшія растенія въ числѣ различныхъ продуктовъ своей жизнедѣятельности вырабатываютъ между прочимъ и вещества ядовитыя для животныхъ и человѣка. Изслѣдованія большинства ядовъ растительнаго происхожденія уже ознакомили насъ съ ихъ химической природой, но условія ихъ образованія, а также превращенія ихъ въ растеніяхъ пока еще не выяснены наукою детально. Въ настоящее время можно предполагать четыре слѣдующихъ типа образованія во взрослыхъ растеніяхъ ядовитыхъ веществъ. 1) Токсическое (ядовитое) начало содержится уже въ сѣмени, а по мѣрѣ развитія послѣдняго переходитъ въ корни, стебли, листья и въ другіе органы развивающагося растенія. Ядъ передается здѣсь уже наслѣдственно. Примѣромъ такого способа образованія ядовитыхъ веществъ у растеній является ракитникъ — Cytisus Laburnum L., у котораго неоднократно была наблюдаема наслѣдственная передача ядовитыхъ веществъ. 2) Ядовитое начало не существуетъ въ сѣмени, а образуется во взросломъ растеніи въ опредѣленный періодъ его развитія. Въ этомъ случаѣ наслѣдственно передается не самый ядъ а лишь способность воспроизводить его при извѣстныхъ внѣшнихъ и внутреннихъ условіяхъ. Примѣромъ для этого случая можетъ служить между прочимъ табакъ, сѣмена котораго не ядовиты, тогда какъ взрослое растеніе ядовито въ опредѣленный возрастъ своего существованія. 3) Ядовитое начало вырабатывается только въ сѣменахъ и уничтожается при прорастаніи послѣднихъ. Здѣсь ядовитое вещество также не передается наслѣдственно. Нѣчто подобное наблюдается у плевела — Lolium temulentum L. 4) Въ растеніи существуютъ лишь элементы яда въ различныхъ тканяхъ, но самого яда нѣтъ, а образуется онъ только въ томъ случаѣ, если эти ткани разрываются почему-либо, а элементы яда соединяются между собою и формируютъ послѣдній. Примѣромъ можетъ служить миндаль, лавровишня и другія розоцвѣтныя, въ различныхъ тканяхъ которыхъ содержатся безвредныя сами по себѣ вещества эмульсинъ и амигдалинъ, дающіе сильно ядовитую синильную кислоту лишь при взаимодѣйствіи. Количества ядовитаго вещества въ растеніи варьируютъ въ зависимости отъ различныхъ причинъ, отъ возраста самого растенія, отъ органа, въ которомъ оно находится, отъ различныхъ внѣшнихъ факторовъ, каковыми являются свѣтъ, теплота, время года, условія мѣстности, составъ почвы, обработка и удобреніе ея. Нѣкоторыя растенія бываютъ ядовиты только въ молодости, а затѣмъ теряютъ свои ядовитыя свойства и наоборотъ,—тогда какъ есть растенія, ядовитыя въ теченіе всей своей жизни. У однихъ растеній ядовитое вещество бываетъ равномѣрно распредѣлено по всѣмъ ихъ органамъ, тогда какъ у другихъ однѣ части растенія часто бываютъ ядовитѣе другихъ. Тоже самое можно сказать и о другихъ, только что перечисленныхъ факторахъ, способствующихъ большей или меньшей ядовитости растеній. Кромѣ того ядовитость того или другого растенія, низшаго или высшаго, зависитъ очень часто и отъ расы растенія. Это особенно рѣзко выражается у патогенныхъ микробовъ, грибовъ, бактерій и др. Очень часто наблюдается, напр., быстрая смерть человѣка, или животнаго отъ небольшого количества введеннаго въ его организмъ бактеріальнаго яда (токсина) и наоборотъ, иногда большія количества ядовитаго начала бактерій и другихъ низшихъ организмовъ вызываютъ лишь слабые признаки отравленія. На этомъ отчасти обоснованы такъ называемыя предохранительныя прививки, широко распространяющіяся теперь въ медицинѣ, по почину Пастера. Степень ядовитости того или другого растительнаго токсина, зависитъ и отъ состоянія животнаго организма, а также отъ его личныхъ индивидуальныхъ особенностей, отъ большей или меньшей воспріимчивости къ яду. Условія отравленія человѣка и животныхъ крайне разнообразны, есть случайныя отравленія, когда ядовитыя свойства растенія неизвѣстны а въ пищу оно попадаетъ случайно. Другую группу отравленій составляютъ отравленія по необходимости, какъ это бываетъ иногда съ травоядными животными, когда имъ за недостаткомъ здороваго корма приходится питаться ясно ядовитыми растеніями. Степень ядовитости растеній зависитъ не только отъ различныхъ свойствъ животнаго организма, но и отъ способа введенія яда. Наиболѣе тяжелые случаи отравленія обнаруживаются при введеніи ядовитыхъ началъ въ желудокъ и кишечникъ животныхъ, а также въ брюшную полость, гдѣ ядъ быстро разса-

сывается, а потому и энергично дѣйствуетъ. Перейдемъ теперь къ обзору главнѣйшихъ ядовитыхъ растеній и находящихся въ нихъ дѣйствующихъ началъ, при чемъ остановимся только на такихъ растеніяхъ, случаи отравленія которыми наиболѣе часты.

Хвойныя. Тиссъ (Taxus baccata L., см.). Одно изъ самыхъ ядовитыхъ растеній нашей южной флоры. Молодая листва его привлекаетъ очень часто домашнихъ животныхъ, которыя, главнымъ образомъ, и отравляются. У древнихъ писателей Теофраста, Плинія и др. есть указанія и на отравленія людей въ древности, когда изъ тисса, ошибочно принимая его за казачій можжевельникъ, изготавливали абортивныя лѣкарства. Дѣйствующее начало —таксинъ, вещество, мало изученное. Можжевельникъ (Juniperus Sabina L., Jun. virginiana L., см.). Очень ядовиты листья. Вызываютъ у животныхъ кровавое мочеиспусканіе, —болѣзнь, извѣстную на французскомъ языкѣ mal de brou или mal de bois. Животныя заболѣваютъ во время пастбища въ хвойныхъ лѣсахъ, особенно часто послѣ зимней стоянки.

Злаки. Плевелъ (Lolium temulentum, см.). Сорная трава, произрастающая на поляхъ между посѣвами въ Россіи, на Кавказѣ, Уралѣ и Туркестанѣ. Стебель и листья не ядовиты. Ядовитыми свойствами обладаютъ лишь сѣмена. Вредныя свойства сѣмянъ плевела не обнаруживаются ни запахомъ, ни вкусомъ. Употребленіе въ пищу ржаной, или пшеничной муки, съ примѣсью плевела, даже въ видѣ печенаго хлѣба, производитъ отравленія, напоминающія собою опьянѣніе, почему и самый плевелъ называется «опьяняющимъ». Байльи и Филоль нашли, что ядовитыми являются два дѣйствующихъ начала, мало въ общемъ изслѣдованныхъ. Одно—желтое вещество, соединенное съ нѣкоторымъ количествомъ холестерина, находящагося въ зеленомъ маслянистомъ веществѣ, извлекаемомъ изъ сѣмянъ эфиромъ. Другое — содержится въ экстрактѣ, выдѣленномъ изъ муки водою. Оба вещества, и желтое и вытяжное, распадаются при t° въ 100° Ц. Для человѣка часто смертельно такое количество плевела, когда на одну часть обыкновенной муки приходится около 5 частей муки плевела. Для отравленія 1 килограмма вѣса животнаго необходимы слѣдующія вѣсовыя количества сѣмянъ: для лошади около 7 граммъ, для собаки около 18 граммъ. Жвачныя животныя мало чувствительны. Кукуруза (Zea Mays L., см.)—широко распространенное въ южныхъ странахъ хлѣбное растеніе, безвредное въ свѣжемъ состояніи. Испорченныя гніющія зерна кукурузы очень часто вызываютъ отравленія. Весьма вѣроятно, что причиною ядовитости загнивающихъ зеренъ является грибокъ Oospora verticilloides, или другіе какіе-либо микроорганизмы, живущіе въ зернахъ кукурузы. Употребленіе въ пищу несвѣжихъ зеренъ кукурузы вызываетъ въ Италіи и у насъ въ Россіи, въ Бессарабіи, эпидемическое заболѣваніе, извѣстное подъ именемъ «пеллагры». Рожь (Secale cereale L., см.) и другіе злаки не ядовиты сами по себѣ, но, будучи поражены «спорыньей» (см.)—грибкомъ Claviceps purpurea Tul. (Sphacelia Segetum Lév., Sclerotium clavus C.), образующимъ на ржи особые «рожки» (склероціи гриба), становятся очень ядовитыми, вызывая иногда эпидемію «злой корчи», или «эрготизма». Ядовитыми въ данномъ случаѣ являются только рожки грибка, извѣстные въ медицинѣ подъ именемъ Secale cornutum (рогатая рожь) и употребляемые въ качествѣ кровоостанавливающаго, особенно при маточныхъ кровотеченіяхъ. Склероціи спорыньи довольно богаты различными веществами; такъ они содержатъ около 35% жира, нѣсколько многоатомныхъ спиртовъ, а также органическія кислоты. Ядовитымъ началомъ является сфацелиновая кислота и алкалоидъ корнутинъ.

Зимовниковыя. Чемерица (Veratrum album, см.). Ядовиты всѣ части растенія какъ въ свѣжемъ, такъ и въ сухомъ видѣ. Отравляются животныя, поѣдающія сѣно съ чемерицею. Дѣйствующими началами въ чемерицѣ являются алкалоиды: вератральбинъ Митчела, вератрамаринъ по Кеппену, жервинъ Симона и вератринъ.

Тимелейныя. Волчье лыко (Daphne mezereum, см.). Дико произрастаетъ въ горныхъ странахъ. Ядовиты всѣ части растенія. Достаточно дюжины ягодъ для отравленія ребенка. Ядовитыми началами являются умбеліферонъ Цвенгера и коккоюбинъ Кассельмана. У насъ въ Крыму попадается другой вѣчно-зеленый видъ—Daphne Laureola (франц. Laurier de bois), волчій лаврикъ. Отравляются животныя на пастбищѣ.

Молочайныя. Ядовитыми являются всѣ представители этого семейства, особенно часто встрѣчающіеся у насъ въ Крыму и на Кавказѣ. Листья у молочайныхъ поперемѣнно сидячіе, зубчатые или цѣльнокрайніе. Цвѣты однополые, однодомные или двудомные съ очень маленькимъ околоцвѣтникомъ, состоящимъ изъ 3—5 сросшихся между собою частей. Число тычинокъ или равно числу частей околоцвѣтника, или менѣе его. Завязь сидячая, 2-хъ—3-хъ гнѣздная. Плодъ—коробочка. Всѣ молочайныя содержатъ особый млечный сокъ бѣлаго цвѣта и ѣдкій на вкусъ.

Молочай придорожный (Euphorbia lathyris L., см). Попадается по краямъ дорогъ, въ садахъ и виноградникахъ. Ядовитымъ является млечный сокъ, сѣмена содержатъ масло, являющееся очень сильнымъ слабительнымъ. Молочай—лѣкарственное средство деревенскаго обихода. Отравленія людей довольно часты. Скотъ поѣдаетъ молодые листики молочая и также иногда отравляется. На кожѣ сокъ молочаевъ вызываетъ красныя опухоли и даже нарывы. Очень часто страдаютъ отъ него дѣти, собирающія молочаи для букетовъ и получающія при этомъ ожоги рукъ и лица. Ядовитыми являются смолы, находящіяся въ сокѣ молочаевъ. Кромѣ этого молочая ядовитыми оказываются еще: E. sylvatica, E. esula, E. cyparissias, E. characias, E. peplus, E. verrucosa, E. palustris, а также экзотическіе виды E. canariensis, E. abyssinica и E. cotinifolia, сокъ которыхъ особенно ядовитъ въ сравненіи съ другими молочаями.

Клещевина (Ricinus communis L., см). Это

растеніе родомъ изъ Индіи или Африки. Сѣмена крупныя, имѣютъ видъ клещей, откуда и происходитъ русское названіе растенія. Изъ сѣмянъ добывается касторовое масло. Ядовиты только сѣмена, которыя кромѣ масла содержатъ еще чрезвычайно ядовитую фитальбумозу рицинъ. Рицинъ—бѣлковое ферментативное вещество. Иногда достаточно проглотить два—три сѣмени, чтобы послѣдовала смерть отъ отравленія. Ядовитость сѣмянъ была извѣстна еще Діоскориду. Съ лѣчебной цѣлью сѣмена, какъ таковыя, употребляются въ Персіи. Они особенно прельщаютъ своимъ вкусомъ дѣтей и простолюдиновъ.

Лютиковыя. Горицвѣтъ (Adonis vernalis, см.). Растетъ въ средней и южной Европѣ. Цвѣтетъ весною. Корни имѣютъ противный запахъ и ѣдки на вкусъ. Ядовитое вещество, глюкозидъ адонидинъ, содержится въ корняхъ. Употребляется въ медицинѣ какъ сердечное средство.

Лютикъ ядовитый (Ranunculus sceleratus, см.). Растетъ въ низкихъ равнинахъ, топкихъ мѣстностяхъ, около большихъ лужъ. Въ Петербургской губерніи попадается и на сырыхъ грядахъ огородовъ какъ сорное растеніе. Считается самымъ ядовитымъ изъ всѣхъ лютиковъ. Кромѣ него ядовиты также слѣдующіе лютики: R. acris, R. bulbosus, R. flammula, R. thora, R. lingua, R. repens, R. ficaria и R. arvensis. По С. Мартену въ тканяхъ всѣхъ лютиковъ находится очень ядовитая кислота, названная имъ фикаровой кислотою.

Маковыя. Макъ снотворный (Papaver somniferum, см.). Этотъ видъ родиною съ Востока, но уже разводится въ культурѣ. Во Франціи различаютъ двѣ культурныя расы: черный макъ (Pavot noir) и бѣлый макъ (Pavot blanc). У первой расы сѣмена черныя, а у второй бѣлыя. Ядовитыя свойства мака извѣстны съ незапамятныхъ временъ. Въ лѣтописяхъ судебной медицины имѣется много случаевъ отравленія макомъ, какъ случайныхъ, такъ и хроническихъ, а также преступныхъ. Культурные народы борются и до сихъ поръ устояли въ этой борьбѣ—съ морфіоманіей Востока, т. е. съ куреніемъ опіума и вообще со страстью къ опьяненію морфиномъ, однимъ изъ ядовитыхъ началъ мака. Ядовиты всѣ части этого мака, но въ особенности коробочки. Ядовитое вещество мака, опіумъ, общеизвѣстно. При надрѣзѣ головокъ мака изъ него вытекаетъ сокъ, содержащій шесть главныхъ ядовитыхъ алкалоидовъ, которые въ опіумѣ соединены съ мекоповой кислотой: морфій, кодеинъ, тебаинъ, папаверинъ, наркотинъ и нарцеинъ. Ихъ относительное количество въ головкахъ мака колеблется въ зависимости отъ вышеперечисленныхъ внѣшнихъ и внутреннихъ причинъ. Papaver Rhoeas (макъ-самосѣйка), обильно растущій въ хлѣбныхъ поляхъ, также ядовитъ. Чистотѣлъ (Chelidonium majus L., см.)—многолѣтнее растеніе, растущее въ качествѣ сорнаго въ затѣненныхъ мѣстахъ, въ щеляхъ каменныхъ стѣнъ. Сильно ядовиты всѣ части растенія. Дѣйствующее начало—хелидоновая кислота. По показанію Шмидта, эта кислота тождественна съ сукциновою. Кромѣ того, чистотѣлъ содержитъ ядовитые алкалоиды хелидонинъ и сангвинаринъ. Въ народной медицинѣ употребляется противъ накожныхъ болѣзней.

Гвоздичныя. Куколь полевой (Agrostemma githago L., см.).—Растетъ въ посѣвахъ, вслѣдствіе чего сѣмена его смалываются съ зернами хлѣбныхъ растеній. Скотъ не ѣстъ въ полѣ куколя на корню. Ядовитое начало — глюкозидъ сапонинъ. Большія примѣси куколя въ хлѣбѣ вызываютъ эпидеміи «гитагизма».

Зверобойныя. Звѣробой обыкновенный (Hypericum perforatum L., см.) — растетъ часто вдоль дорогъ, на солнечныхъ открытыхъ мѣстахъ. Скотъ ѣстъ звѣробой очень неохотно. Ядовитъ для животныхъ и человѣка. Дѣйствующее начало не изучено.

Меліевыя. Клокóчина (Melia Azederach L., см.) родомъ изъ жаркихъ странъ Азіи. Акклиматизируется въ садахъ. Въ клочковинѣ заключается горькое на вкусъ, ядовитое основаніе азадиринъ, предложенное одно время какъ средство, замѣняющее хининъ.

Бобовыя. Ракитникъ (Cytisus Laburnum, см.). Общеизвѣстное растеніе. Сильно ядовиты всѣ части. Дѣйствующія начала плохо изучены. Желтый лупинъ (Lupinus luteus L.) вызываетъ отравленіе травоядныхъ, извѣстное подъ именемъ «лупиноза». Отравленіе скота бываетъ иногда эпидемическимъ. Такъ въ 1880 г., въ Помераніи, изъ 240000 овецъ погибло отъ лупиноза 14138 головъ, т. е. 5,89%. Лупиноз свирѣпствуетъ спеціально на овцахъ. Дѣйствующее начало точно не изучено.

Розоцвѣтныя. Миндаль (Amygdalus communis L.). Въ культурѣ имѣется много разновидностей. Особенно ядовита одна изъ нихъ, называемая горькимъ миндалемъ (A. communis var. amara). Въ горькомъ миндалѣ находятся два вещества амигдалинъ и эмульсинъ, которыя при растираніи сѣмени съ водою даютъ горькоминдальное масло и сильно ядовитую синильную кислоту. Лавровишня (Prunus Laurocerasus L.) также даетъ синильную кислоту.

Зонтичныя. Болиголовъ пятнистый (Conium maculatum L.)—весьма распространенное сорное растеніе. Какъ ядовитое растеніе извѣстно съ древнѣйшихъ временъ. Всѣ части растенія ядовиты. Дѣйствующими началами являются нѣсколько алкалоидовъ: конициннъ, конгидринъ, этилконициннъ и метилконициннъ. Конициннъ иначе называется цикутинъ. Въ этомъ семействѣ есть и другіе представители ядовитыхъ растеній: Cicuta virosa (Веха), принимаемая иногда по ошибкѣ за сельдерей (Apium graveolens L.), и Anthriscus sylvestris L. (купырь дикій). Оба растенія принадлежатъ къ числу сорныхъ травъ и часто вызываютъ отравленія. Ядовита также собачья петрушка (Aethusa cynapium L.), однолѣтнее зонтичн. сорн. растеніе, часто принимаемое по ошибкѣ за обыкновенную петрушку и являющееся причиною многихъ случаевъ отравленія.

Вьюнковыя. Вьюнокъ-скаммоній (Convolvulus Scammonia L.). Похожъ на обыкновенный полевой вьюнокъ (C. arvensis L.). Онъ содержитъ въ себѣ млечный сокъ, обладающій свойствомъ сильно раздражать кишечникъ и извѣстный въ аптекахъ подъ именемъ скаммонія. Скаммоній ядовитъ и содержитъ въ

себѣ, какъ дѣйствующее начало, глюкозидъ конвольвулинъ.

Пасленовыя. Картофель (Solanum tuberosum L.)—общеизвѣстное растеніе. Свѣдѣнія о ядовитости картофеля и объ условіяхъ образованія этого яда распространены сравнительно мало. Картофель содержитъ въ себѣ ядовитое начало — соланинъ, хотя и рѣдко причиняющее смерть, но тѣмъ не менѣе вызывающее иногда несчастные случаи. Слегка позеленѣвшіе клубни и ботва особенно ядовиты. Haaf даетъ слѣдующую таблицу распредѣленія соланина въ клубняхъ картофеля. Количества соланина высчитаны на полъ килограмма вѣса:

Соланина содержится.	Клубни проросшіе.	Клубни молодые.
Въ цѣломъ клубнѣ . .	0,21	0,16
» мясист. части клубня	0,16	0,12
» шелухѣ	0,24	0,18

При варкѣ картофеля соланинъ переходитъ въ воду отвара. Соланинъ является алкалоидомъ. При большомъ количествѣ соланина въ картофелѣ у людей появляются признаки отравленія. Бываютъ и несчастные случаи. Баклажанъ (Solanum melongena L.) и пасленъ сладко-горькій (Solanum dulcamara L.) также ядовиты. Белладона (Atropa Belladona). Называется иначе, по почину Линнея, бѣшенной ягодой. Ядовитое начало содержится во всѣхъ частяхъ растенія. Это общеизвѣстный алкалоидъ атропинъ, а кромѣ того, въ белладонѣ есть и гіосціаминъ. Дурманъ (Datura stramonium L.) — однолѣтнее растеніе, родомъ изъ Америки. Дѣйствующее начало – алкалоидъ датуринъ. Бѣлена (Hyoscyamus niger L.) — однолѣтнее сорное растеніе, часто около жилья. Сильно ядовито все растеніе. Дѣйствующее начало — алкалоидъ гіосціаминъ. Табакъ (Nicotiana Tabacum L.). Родомъ изъ Америки. Воздѣлывается въ Старомъ и Новомъ Свѣтѣ для общеизвѣстнаго употребленія. Дѣйствующее начало никотинъ —сильный ядъ. Нѣсколько капель никотина, впущенныя въ глазъ собаки убиваютъ ее въ нѣсколько минутъ. При куреніи медленно, хронически отравляетъ человѣческій организмъ и тѣмъ самымъ сокращаетъ жизнь.

Литература. O. Brasche, «Ueber Verwendbarkeit der Spectroscopie zur Unterscheidung der Farbenreactionen der Gifte» (Дерптъ, 1891); R. Bunge, «Beiträge zur Spectroscopie einzelner Gifte und Arzneimittel» (Юрьевъ, 1894); A. Coutance, «Venins et poisons, leur production et leurs fonctions» (П., 1888); R. Kordes, «Vergleichung der wichtigeren narkotischen Extracte der russischen Pharmacopöe mit den anderer Pharmacopöen» (Дерптъ, 1888); J. Roques, «Phytographie medicale» (П., 1835); A. Siegel, «Ueber die Giftstoffe zweier Euphorbiaceae»; H. Stillmark, «Ueber Ricin» (Дерптъ, 1888); K. Thunberg et Dalman, «De narcoticis observationes» (Упсала, 1816); Thunberg et Lindblom, «Dissertatio de viribus et usu Atropae Belladonae» (ib., 1816); Thunberg et Ljungberg, «De plantis venenatis» (ib., 1825); К. Корневэнъ, «Ядовитыя растенія» (СПб., 1895); И. Натансонъ, «О сѣменахъ полевого куколя» (СПб., 1867); G. Dragendorff, «Die Heilpflanzen» (Штуттгартъ, 1898); Гринъ, «Растворимые ферменты и броженіе» (Москва, 1905); В. Варлихъ, «Русскія лѣкарственныя растенія» (СПб., 1901); E. Häckel, «Ueber giftige Gräser» («Mitth. der naturwissenschaftl. Vereins für Steiermark», 1904).

И. Л. Сербиновъ.

Язвицы (Perameles)—см. Язвичныя.

Якимовичъ (Яковъ Никифоровичъ)—гистологъ, род. въ 1848 г. По окончаніи курса въ университетѣ св. Владиміра въ 1873 г. состоялъ помощникомъ прозектора при каѳедрѣ анатоміи въ томъ же университетѣ. Въ 1880 г. защитилъ диссертацію на степень доктора медицины. Въ 1884 г. назначенъ прозекторомъ при каѳедрѣ гистологіи, а въ 1891 г. — экстраординарнымъ профессоромъ кіевск. унив. Напечаталъ: «О регенераціи гладкихъ мышечныхъ волоконъ» (диссертація, Кіевъ, 1880); «Sur la structure du cylindreaxe et des cellules nerveuses» («Journal de l'anatomie et de la Physiologie G. Pouchet», Пар., 1888); «Къ ученію о непрямомъ или сложномъ дѣленіи клѣтокъ (Karyokinesis)» («Вѣстникъ Общ. Гигіены, Судебн. и Практ. Медицины», 1891); «Объ окрашенныхъ костякахъ» («Университетскія Извѣстія», 1900); «О микроскопическомъ строеніи молочныхъ зубовъ нижней челюсти человѣка каменнаго періода» (ib., 1900).

***Якоби** (Карлъ-Рудольфъ Jacobi)—прусскій государственный дѣятель: ум. въ 1904 г.

Якубовичъ (Александръ Ивановичъ)—декабристъ (1792—1845). По окончаніи курса въ московскомъ университетскомъ пансіонѣ, поступилъ на службу въ лейбъ-уланскій полкъ; за участіе въ дуэли графа Завадовскаго съ Шереметевымъ былъ переведенъ на Кавказъ, въ Нижегородскій драгунскій полкъ. Здѣсь онъ помогалъ Н. Н. Муравьеву при описаніи Кахетіи. Возвратясь въ Петербургъ, Я. сблизился съ многими изъ членовъ Сѣвернаго Общества, на которыхъ производилъ сильное впечатлѣніе страстностью и увлекательнымъ краснорѣчіемъ. Принималъ участіе въ событіи 14 декабря 1825 г., по отзывамъ нѣкоторыхъ—въ нѣсколько нерѣшительной формѣ. Осужденъ на вѣчныя каторжныя работы. Выйдя на поселеніе, Я. основалъ небольшую школу и открылъ мыловаренный заводъ. Пушкинъ говорилъ, что Я.—«герой его воображенія». Его письмо къ сестрѣ, отъ 1841 г., напечатано въ «Русскомъ Архивѣ», за 1893 г., № 11. Ср. «Записки Н. Н. Муравьева» («Русскій Архивъ», 1886—1888) и «Декабристы» (М., 1906). *В. Р—въ.*

***Якутская область** (XLI, 618—627). —По окончательному подсчету переписи населенія 1897 г. въ Я. области оказалось 269880 жителей, изъ нихъ въ 5 городахъ 9182: въ обл. городѣ Якутскѣ—6535, въ Олекминскѣ—1144, въ остальныхъ менѣе 1000 въ каждомъ. Жители Я. области говорятъ на 46 различныхъ языкахъ, но представители большинства ихъ немногочисленны; главнѣйшія народности слѣдующія: якуты—221467 чел. (82% всего насел.), русскіе—30807, тунгузы—11647, татары—1565, чукчи—1558, юкагиры—948 чел. Якуты и тунгузы живутъ главнымъ образомъ

въ уѣздахъ Якутскомъ и Вилюйскомъ, русскіе и татары—въ Олекминскомъ и Якутскомъ, чукчи—въ Колымскомъ, юкагиры—въ Колымскомъ и Верхоянскомъ. Разнообразіе прочихъ народностей объясняется отчасти массой ссыльнаго элемента, сосредоточеннаго преимущественно въ Олекминскомъ и Якутскомъ уѣздахъ. Почти все населеніе области (98,4%) причисляется къ православію; татары исповѣдуютъ мусульманство. Въ 1905 г. въ Я. области считалось 295900 жителей.

***Якушкинъ** (Евгеній Ивановичъ)—юристъ-этнографъ: ум. въ 1905 г. Издалъ почти безъ всякихъ пропусковъ «Записки» своего отца (М., 1905), составляющія цѣнный матеріалъ для эпохи декабристовъ.

Ялапинъ—см. Глюкозиды.

***Ямайка** — о-въ группы большихъ Антильскихъ о-вовъ. 1—3(14—16) января 1907 г. сильнымъ землетрясеніемъ разрушенъ главный городъ о-ва Кингстонъ (47 тыс. жит.) и многіе другіе города и селенія, при чемъ погибли многіе жители.

Ямуна (санскр. Yamunâ)—древнее индійское названіе рѣки Джамны (Jumna) въ Остиндіи (X, 522), притока Ганга, вытекающей изъ горы Калинда (т. е. солнце). Ямуна олицетворяется въ видѣ богини, дочери Солнца и его жены Санджни (см.).

Янонка (Томасъ-Балтазаръ Janowka)—чешскій органистъ (род. ок. 1660 г.), авторъ музыкальнаго словаря: «Clavis ad thesaurum magnae artis musicae» (1701).

***Японія** (XLI, 697—789)—конституціонная имперія въ Азіи. По даннымъ 1905 г. Я. (не считая отошедшихъ къ ней по Портсмутскому договору 5 сент. 1905 г. Квантуна и южн. части о-ва Сахалина) занимаетъ 417412 кв. км.; жителей—50853590. Свыше 100 тыс. жителей имѣютъ слѣдующіе города: Токіо—1819 т., Осака—996, Кіото—381, Іокогама—326, Нагоя—289, Кобе—285, Нагасаки—153, Хирошима—121, Сендай—100 тыс. Японцевъ, пребывающихъ за границей—148636; изъ нихъ въ Соед. Штатахъ Сѣв. Америки и ихъ колоніяхъ—97 т., въ Кореѣ—31 т., въ Англіи и ея колоніяхъ—10 т. Иностранцевъ въ Я.—14708; болѣе всего китайцевъ—9 т., англичанъ—2 т., американцевъ—ок. 2 т. Эмиграція изъ Я. въ 1904 г.—27377 д. *Торговый флотъ Я.* въ 1905 г. состоялъ изъ 1766 паровыхъ судовъ въ 797674 тонны, 3944 парусныхъ въ 329234 т. и 19886 джонокъ въ 2382867 тон. Японскій торговый флотъ по своей емкости (тоннажу) уступаетъ только великобританскому (11 милл. т.) и Соедин. Шт. Сѣв. Америки (6,5 милл. т.), а по емкости парового флота, кромѣ двухъ поименованныхъ—еще германскому и голландскому. Госуд. бюджетъ см. ниже. Коммунальные и сельскіе (1904—5) доходы—59 милл. іенъ, расходы—55 милл. іенъ. Долги провинцій, городовъ, коммунъ и селеній къ концу 1905 г. составляли 62569182 іенъ. *Д. Р.*

Исторія. 1904—07 гг. Съ открытіемъ военныхъ дѣйствій въ началѣ 1904 г. вся жизнь Я. свелась къ войнѣ. Война потребовала страшнаго напряженія всѣхъ народныхъ силъ; но такъ какъ она вызвала народный энтузіазмъ, не уменьшавшійся до окончанія войны, то Я. смогла вынести это напряженіе. Только соціалъ-демократія систематически критиковала какъ самое объявленіе войны, которое она объясняла интересами небольшой кучки капиталистовъ, такъ и веденіе войны, въ которомъ она подчеркивала между прочимъ чрезмѣрное вознагражденіе какъ деньгами, такъ и почестями высшихъ офицеровъ, при невниманіи къ интересамъ солдатъ. Критика соціалъ-демократовъ во время войны не имѣла ни малѣйшаго успѣха. Между тѣмъ уже въ первой половинѣ 1904 г. вредъ, нанесенный войною экономическому развитію страны, чувствовался очень явственно. Я. потеряла значительную часть американскаго рынка для сбыта своего чая, въ пользу Цейлона и Китая, и своего шелка, въ пользу Китая. Значительное число фабрикъ закрылось, безработица давала себя чувствовать. Тѣмъ не менѣе кредитъ Я. стоялъ высоко, и каждый новый ея заемъ заключался на иностранныхъ рынкахъ съ полнымъ успѣхомъ; второй иностранный заемъ на 80 милліоновъ іенъ, заключенный въ ноябрѣ 1904 г. по курсу 86$^3/_4$, былъ покрытъ по подпискѣ во много разъ. Во время хода военныхъ дѣйствій въ Я. не прекращалась чисто научная разработка различныхъ военныхъ вопросовъ; русскіе моряки, участвовавшіе въ морскихъ сраженіяхъ подъ Портъ-Артуромъ 28 іюля 1904 г. и при Цусимѣ 14 мая 1905 г., замѣтили, что за это время японская артиллерія значительно усовершенствовалась. Когда начались переговоры о мирѣ, народное настроеніе было очень возбуждено уступчивостью японской дипломатіи и обвиняло ее въ неумѣньѣ использовать блестящія побѣды японскаго оружія. Настроеніе это искусно поддерживалось придворной военной партіей, не желавшей прекращенія войны. Послѣ заключенія мира въ Токіо и въ другихъ городахъ бушующею толпою были разрушены зданія министерства внутреннихъ дѣлъ, правительственной газеты Кокуминъ и нѣсколько христіанскихъ церквей; не обошлось безъ кровавыхъ столкновеній. Правительство объявило во многихъ мѣстахъ осадное положеніе и запретило наиболѣе шовинистскія газеты; осадное положеніе, однако, было снято чрезъ нѣсколько дней и газеты вновь разрѣшены. Вскорѣ послѣ окончанія войны въ октябрѣ 1905 г. графъ Окума на собраніи торговой палаты въ Токіо сдѣлалъ попытку опредѣлить финансовые результаты войны. По его расчету послѣ окончательной ликвидаціи войны японскій государственный долгъ (внѣшній и внутренній) долженъ возрасти до 2$^1/_2$ милліардовъ іенъ, послѣ чего онъ будетъ требовать до 150 милліоновъ іенъ ежегодно на % % и погашеніе, т. е. вдвое болѣе, чѣмъ всѣ государственные расходы за 15 лѣтъ передъ тѣмъ. Налоговое бремя, до войны опредѣлявшееся въ 4 іены на голову населенія, по окончаніи войны будетъ опредѣляться въ 12 іенъ; тѣмъ не менѣе графъ Окума считалъ нужнымъ предостеречь противъ пессимистическихъ выводовъ изъ этихъ фактовъ, утверждая, что геній японскаго народа можетъ

вынести бремя, наложенное на него войною. Расчеты графа подверглись суровой критикѣ, но впослѣдствіи оказались весьма близкими къ истинѣ. По росписи на 1907—08 г. (финансовый годъ въ Я. начинается съ 1 апрѣля нов. ст.) обыкновенные доходы исчислены въ 424 милліона іенъ, чрезвычайные доходы—въ 187 милліоновъ, итого 611 милліоновъ; обыкновенные расходы—въ 412 милліоновъ, чрезвычайные—въ 199 милліоновъ, итого расходный бюджетъ въ 611 милліоновъ іенъ, т. е. нѣсколько болѣе чѣмъ по 12 іенъ на голову населенія (равняющагося по даннымъ 1905 г. 47812000 противъ 44805000 за пять лѣтъ передъ тѣмъ). Въ 1888—89 гг. доходы равнялись 92 милл., расходы—81 милліону, въ 1897—98 гг. доходы—226 милл., расходы—223 милл. іенъ, въ 1902—03 гг. доходы—297, расходы—289 милліоновъ (при сравненіи всѣхъ этихъ цифръ необходимо имѣть въ виду измѣненіе цѣны монетной единицы, вызванное денежной реформой 1897 г.: см. XLI, 762). По росписи 1907—08 гг. ожидается отъ подоходнаго налога 23 милліона, отъ поземельнаго налога 85 милліоновъ, отъ питейнаго 65 милліоновъ, отъ акциза на сахаръ 11 милліоновъ, всего отъ налоговъ 269 милліоновъ; отъ доходовъ съ государственныхъ предпріятій—127 милліоновъ. Расходы возвысились въ значительной степени вслѣдствіе войны; крупныя суммы идутъ на погашеніе долговъ, такъ какъ министерство финансовъ рѣшило погасить всѣ государственные долги Я. въ теченіе 30 лѣтъ. Если первый годъ войны отразился весьма неблагопріятно на японской промышленности, то напротивъ слѣдующій, 1905 г. былъ годомъ значительнаго ея подъема, по всей вѣроятности искусственно вызваннаго приливомъ въ страну иностраннаго золота и огромнымъ ростомъ тѣхъ предпріятій, которыя непосредственно связаны съ войною. Внѣшняя торговля Японіи въ 1885 г. опредѣлялась по ввозу и вывозу въ 60 милліоновъ іенъ, чрезъ 10 лѣтъ, въ 1895 г.—въ 276 милліоновъ, еще чрезъ 10 лѣтъ, въ 1905 г.—въ 810 милліоновъ (ввозъ—488, вывозъ 321 милл.; въ предыдущемъ 1904 г. ввозъ—371, вывозъ—319, въ 1903 г. ввозъ—317, вывозъ—289 милл. іенъ). Число фабрикъ къ концу 1905 г. поднялось до 2848 противъ 1287 въ концѣ предыдущаго года, т. е. болѣе, чѣмъ вдвое; число рабочихъ на нихъ поднялось до 526 тысячъ противъ 434. Желѣзнодорожная сѣть къ концу 1905 г. составляла 4093 англійскихъ мили противъ 2290 въ концѣ предыдущаго года. Сильно поднялись почтово-телеграфный оборотъ, сбереженія въ сберегательныхъ кассахъ и банкахъ и т. д. Вообще капиталистическому развитію Японіи война дала неимовѣрный толчекъ, крайне обострив вмѣстѣ съ тѣмъ классовыя противорѣчія и вызвавъ быстрый ростъ соціалъ-демократіи. Парламентъ прежде всего выразилъ недовѣріе министерству графа Кацуры за недостаточно выгодный для Японіи миръ. Его мѣсто занялъ кабинетъ маркиза Сайоми, сперва съ виконтомъ Гаяши въ должности министра иностранныхъ дѣлъ (7 января 1906 г.); позднѣе (съ 4 марта 1906 г.), когда Гаяши назначенъ посломъ въ Петербургъ, его портфель взялъ самъ премьеръ. Дѣятельность кабинета въ 1906—07 г. свелась главнымъ образомъ къ усиленію арміи и флота, къ борьбѣ съ внутренними безпорядками и къ укрѣпленію международнаго положенія Я. Неурожай 1905 г. вызвалъ въ 1906 г. голодъ и крестьянскія волненія. Ростъ рабочаго движенія сказался въ длинномъ рядѣ стачекъ. Съ тѣми и другими правительству пришлось бороться нерѣдко вооруженною рукою. Иностранная политика Я. была успѣшна. Правительству удалось сблизиться съ Великобританіей и съ Франціей. Съ послѣдней въ іюнѣ 1907 г. заключенъ формальный договоръ, рѣшающій спорные территоріальные вопросы въ Азіи и гарантирующій неприкосновенность и цѣлость Китая и невмѣшательство Россіи въ дѣла Маньчжуріи. Съ Россіей удалось заключить торговое соглашеніе, весьма выгодное для Я. Только съ Соединенными Штатами у Я. отношенія обострились. Въ Я. обнаружилось сильное стремленіе къ захвату Филиппинскихъ острововъ, принадлежащихъ Соединеннымъ Штатамъ. Вслѣдствіе этого въ послѣднихъ общественное мнѣніе оказалось весьма враждебнымъ Я., въ особенности въ западныхъ, тихо-океанскихъ штатахъ. Калифорнія открыла систематическій походъ противъ иммиграціи японцевъ; она стала запрещать поступленіе японскихъ дѣтей въ калифорнійскія школы. Центральное правительство Соединенныхъ Штатовъ, руководимое Рузвельтомъ, не сочувствовало какимъ бы то ни было агрессивнымъ мѣрамъ противъ Я., но было почти совершенно безсильно помѣшать отдѣльнымъ штатамъ вести свою политику противъ Я. Въ самомъ конгрессѣ Соединенныхъ Штатовъ сказалось анти-японское настроеніе и былъ принятъ законъ объ иммиграціи изъ Азіи, которымъ затрудненъ доступъ японскимъ иммигрантамъ, какъ ранѣе китайцамъ. Въ теченіе всего 1906 г. отношенія между Я. и Соединенными Штатами были настолько обострены, что нѣсколько разъ готова была разразиться война. Правительство Соединенныхъ Штатовъ каждый разъ умѣло смягчить эти отношенія и избѣгнуть войны, опасность которой, однако, до сихъ поръ еще не исчезла.

См. баронъ Иошитанне-Санномійя, «Государственный строй Японіи» (переводъ съ англ. Цвѣтиновича, М., 1906); Munzinger, «Die Japaner» (Б., 1898); J. Morris, «Japan and its trade» (Л., 1902); W. Stead, «Japan of to-day» (Л., 1902; рядъ статей, написанныхъ разными японскими учеными о разныхъ сторонахъ японской жизни); J. Lauterer, «J., das Land der aufgehenden Sonne» (Лпц., 1904); «J. in the beginning of the XX-th century» (Л., 1904); D. Murray, «J.» (въ коллекціи «Story of the nations», 5 изд., Л., 1904); W. Koch, «J., Geschichte nach japanischen Quellen und ethnographischen Skizzen» (Дрезденъ, 1904); J. Scherer, «Japan to day» (Л., 1904); его же, «Young J.» (Л., 1905). См. также литературу при ст. «Японско-русская война».

В. Водовозовъ.

***Японская музыка**—см. Н. Бернштейнъ, «Музыка и театръ у японцевъ» (СПб., 1905); B. Laszky, «Die Anfänge der Musik bei den Chinesen, Japanern und Indern» («SüddeutscheWochenschrift», № 1, апр. 1905); A. J. Polak, «Die Harmoniesierung indischer, türkischer und japanischer Melodien» (1905); Ю. Курдюмовъ, «Японская музыка» (1904, № 12 «Русск. музык. газ.»); Piggot, «The Musik and musical instruments of Japan» (1893); H. Riemann, «Ueber japanische Musik» («Musik. Wochenblatt», 1902); Müller, «Ueb. japanische Musik» («Mitteilungen der deutschen Gesellschaft für Ostasien», 1874). *Ник. Б—нъ.*

Японское деревянное масло см. Масла жирныя (XVIII, 723).

Японско-русская война 1904—05 г. Со времени выхода въ свѣтъ XLI т. «Энцикл. Словаря», въ которомъ исторія русско-японской войны доведена до битвы на рѣкѣ Шахэ (окт. 1904 г.), появился въ свѣтъ рядъ документовъ и матеріаловъ, проливающихъ въ значительной степени новый свѣтъ на начало войны. Между прочимъ раскрыта въ подробностяхъ исторія концессіи на эксплуатацію лѣсовъ по берегамъ Ялу, которая была одною изъ важныхъ причинъ войны. Въ 1898 г. владивостокскій купецъ Бринеръ получилъ отъ корейскаго правительства концессію на основаніе «Корейской Лѣсной Компаніи» для эксплуатаціи лѣсныхъ богатствъ по рѣкѣ Ялу на чрезвычайно выгодныхъ для него условіяхъ. Не имѣя ни средствъ, ни авторитета, Бринеръ въ 1902 г. продалъ свою концессію полковнику А. М. Безобразову, имѣвшему большія связи въ высшихъ сферахъ Петербурга. Безобразову, не смотря на несочувствіе его предпріятію тогдашнихъ министровъ финансовъ, иностранныхъ дѣлъ и военнаго, удалось заинтересовать своимъ предпріятіемъ министра внутреннихъ дѣлъ В. К. Плеве. Назначенный статсъ-секретаремъ, Безобразовъ организовалъ компанію, привлекъ въ нее весьма высокопоставленныхъ лицъ и какъ бы обратилъ предпріятіе, оффиціально признаваемое частнымъ, въ государственное. Намѣстникъ Дальняго Востока Алексѣевъ дѣятельно поддерживалъ компанію. Самая эксплуатація лѣсныхъ богатствъ на берегахъ Ялу велась компаніей безъ всякаго уваженія къ интересамъ туземцевъ и безъ признанія необходимости держаться въ границахъ концессіи. Японское правительство увидѣло въ дѣятельности компаніи одно изъ проявленій стремленія Россіи на Дальній Востокъ для полученія какъ политическаго преобладанія, такъ и экономическаго господства. Тоже стремленіе выражалось и въ другихъ фактахъ, какъ напр. захватъ Ляодунскаго полуострова, проведеніе жел. дороги черезъ Маньчжурію и отказъ вывести изъ нея войска, не смотря на принятое на себя обязательство. Въ іюнѣ 1903 г. начались дѣятельные переговоры между Россіей и Японіей о соглашеніи. Изъ документовъ какъ русскаго и японскаго, такъ и англійскаго правительствъ видно, что Японія вела эти переговоры, понимая крайнюю рискованность войны и не желая ея, но все же упорно добиваясь своей цѣли; напротивъ, Россія, дальневосточная политика которой руководилась оффиціально Ламсдорфомъ и Алексѣевымъ, а неоффиціально—закулисными совѣтниками въ лицѣ А. М. Безобразова и управлявшаго дѣлами особаго кабинета Дальняго Востока контръ-адмирала Абазы, вела переговоры въ полной увѣренности, что Японія не можетъ рискнуть на войну съ Россіей и что такая война, если бы она началась, была бы неопасна для Россіи. Начиная съ декабря 1903 г. въ оффиціальныхъ русскихъ документахъ начинаетъ сквозить сознаніе, что война весьма вѣроятна; въ январѣ 1904 г. война признается неизбѣжной; въ телеграфныхъ сношеніяхъ между Петербургомъ и Намѣстникомъ Дальняго Востока 26 января 1904 г. обсуждается вопросъ, выгоднѣе ли начать войну русскимъ или ждать открытія военныхъ дѣйствій со стороны японцевъ. Въ этотъ же день послѣдніе начали войну, чего русскія военныя власти въ Портъ-Артурѣ и въ Чемульпо въ данный моментъ не ожидали. Первые два періода военныхъ дѣйствій отъ открытія ихъ 27 января до пораженія русскихъ при Тюренченѣ 18 апрѣля и отъ 18 апр. до 25 іюня, дня очищенія русскими всего Ляодунскаго полуо-ва (кромѣ Портъ-Артура), и начало третьяго, т. е. періода борьбы одновременно за долину Ляохэ и за Портъ-Артуръ, см. XLI, 799—802. Въ этотъ третій періодъ погибла первая русская тихоокеанская эскадра (28 іюля 1904). Сообщеніе японской арміи на Азіатскомъ материкѣ съ Японіей стало совершенно легкимъ; подвозъ изъ Японіи не представлялъ больше затрудненій. Положеніе русской арміи, сообщеніе которой съ родиной было затруднено громадностью разстоянія и низкой провозоспособностью жел. дороги, было очень печально. Командующій арміей ген. Куропаткинъ постоянно обѣщалъ побѣды и требовалъ отъ арміи и отъ русскаго общества терпѣнія, но вмѣстѣ съ тѣмъ отступалъ вскорѣ послѣ приказовъ по арміи, въ которыхъ говорилъ, что «настало давно желанное время идти на встрѣчу врагу и заставить японцевъ повиноваться нашей волѣ» (18 сент.). Бой 24 сент.—3 октября на южномъ берегу рѣки Шахэ не имѣлъ опредѣленнаго результата, такъ какъ обѣ стороны остались приблизительно на прежнихъ позиціяхъ; но по числу жертвъ и послѣдствіямъ онъ былъ скорѣе побѣдой японцевъ, чѣмъ русскихъ. 12 окт. главнокомандующимъ всѣхъ русскихъ сухопутныхъ и морскихъ силъ на Дальнемъ Востокѣ вмѣсто Алексѣева назначенъ генералъ Куропаткинъ. Послѣ битвы на Шахэ на сѣверномъ театрѣ военныхъ дѣйствій наступило продолжительное затишье; японцы не рѣшались переходить въ наступленіе, русскимъ отступать поэтому не было надобности. Тѣмъ съ большимъ вниманіемъ слѣдилъ весь міръ за борьбою около Портъ-Артура. Почти лишенная поддержки флота (запертыя въ ея бухтѣ суда были по большей части повреждены и во всякомъ случаѣ не могли дѣйствовать) и не имѣющая возможности разсчитывать на подмогу съ сѣвера, осажденная съ суши и съ

моря сильной сухопутной арміей ген. Ноги и сильнымъ флотомъ адм. Того, эта крѣпость обречена была на сдачу, но сопротивлялась упорно. Въ Россіи и въ Европѣ заслугу этой защиты приписывали генералу Стесселю; но впослѣдствіи, уже послѣ взятія крѣпости, выяснилось, что именно ген. Стессель отвѣтственъ за полную неподготовленность крѣпости къ оборонѣ (см. Стессель и Портъ-Артуръ), и за господствовавшіе въ ней непорядки. Въ декабрѣ 1904 г. военный совѣтъ въ Портъ-Артурѣ рѣшилъ сдать крѣпость. По имѣющимся свѣдѣніямъ, это рѣшеніе было принято самимъ генераломъ Стесселемъ и проведено чрезъ военный совѣтъ при помощи сильнаго давленія на офицеровъ, однако не безъ протестовъ. 20-го декабря была подписана капитуляція. Въ силу этой капитуляціи весь составъ гарнизона Портъ-Артура и весь высаженный на сушу экипажъ эскадры былъ признанъ военно-плѣннымъ; офицерамъ было предоставлено возвратиться въ Россію подъ условіемъ обязательства не участвовать въ войнѣ; всѣ батареи, уцѣлѣвшія суда, амуниція, лошади, всѣ правительственныя зданія были сданы японцамъ. Число взятыхъ въ плѣнъ равнялось 70000 человѣкъ (изъ коихъ половина раненыхъ и больныхъ), въ томъ числѣ 8 генераловъ и 4 адмирала. Взято японцами и значительное количество каменнаго угля, провіанта и военныхъ запасовъ. Что касается флота, то лишь самые жалкіе остатки его достались въ руки японцамъ, такъ какъ бо́льшая часть судовъ, находившихся въ бухтѣ и спасшихся отъ японской канонады, были своевременно потоплены самими русскими. Нѣкоторыя изъ нихъ впослѣдствіи были подняты со дна бухты японцами, починены и вошли въ составъ японскаго военнаго флота. Взятіемъ Портъ-Артура закончился третій періодъ войны. Въ теченіе перваго года войны изъ русской арміи выбыло убитыми, ранеными и плѣнными до 200000 человѣкъ, кромѣ того больными около 25000; потеряны 720 орудій и почти вся первая тихоокеанская эскадра. Японскія потери людьми были не меньше, но за то японскій флотъ почти не пострадалъ, артиллерія усилилась захватомъ русскихъ пушекъ. *Четвертый періодъ войны. Отъ взятія Портъ-Артура до гибели второй русской эскадры у Цусимы. 20 декабря 1904—14 мая 1905.* Послѣ паденія Портъ-Артура въ рукахъ японцевъ былъ весь Ляодунскій полуостровъ и армія генерала Ноги могла быть направлена на сѣверъ на подмогу другимъ японскимъ арміямъ. На сѣверѣ начавшееся послѣ битвы на рѣкѣ Шахэ затишье все еще продолжалось. Двѣ грозныя арміи стояли одна противъ другой; такъ называемые секреты русскихъ и японцевъ отстояли другъ отъ друга мѣстами на 150—200 шаговъ; тѣмъ не менѣе ни японцы, ни русскіе не переходили въ наступленіе. Въ концѣ декабря 1904 г. былъ произведенъ смѣлый набѣгъ генерала Мищенко на Инкоу, т. е. далеко въ тылъ японской арміи. Набѣгъ этотъ не имѣлъ положительнаго значенія: отрядъ Мищенко былъ обнаруженъ и оттѣсненъ на западный берегъ рѣки Ляохэ, который въ глазахъ японцевъ, а тѣмъ болѣе китайцевъ считался территоріей китайской, неприкосновенной для войны; вслѣдствіе этого отступленіе генерала Мищенко по правому берегу Ляохэ дало японцамъ поводъ возбудить протестъ противъ нарушенія Россіей международнаго права. Генералу Мищенко удалось только сжечь нѣсколько японскихъ складовъ. 12—16 янв. произошло довольно значительное сраженіе между арміей ген. Гриппенберга и японцами. Первый сдѣлалъ нападеніе на укрѣпленную деревню Сандепу и вошелъ въ неукрѣпленную ея часть, но вскорѣ долженъ былъ удалиться, потерявъ не менѣе 12000 чел. убитыми и ранеными и 2000 плѣнными (потери японцевъ опредѣляются въ 7000 чел.). Куропаткинъ обвинялъ Гриппенберга въ неосмотрительности, Гриппенбергъ Куропаткина — въ томъ, что онъ не поддержалъ его въ рѣшительную минуту. Гриппенбергъ отказался отъ командованія и уѣхалъ въ Петербургъ. Въ концѣ января у Гунчжулина, значительно къ сѣверу отъ Мукдена, далеко въ тылу русской арміи, былъ обнаруженъ отрядъ японцевъ и хунхузовъ. Противъ нихъ былъ направленъ небольшой отрядъ пограничной стражи, подъ начальствомъ ротмистра Леницкаго; онъ встрѣтилъ 6 эскадроновъ и 4 роты японцевъ и свыше 2000 хунхузовъ и только съ большимъ трудомъ и значительными потерями успѣлъ пробиться назадъ. Японцамъ удалось испортить желѣзнодорожный мостъ и телеграфную линію на значительномъ протяженіи. 11—25 февраля 1905 г. произошелъ страшный бой близъ Мукдена (см.). Русская армія, понеся очень большія потери, принуждена была къ поспѣшному и безпорядочному отступленію. Въ Мукденѣ въ руки японцевъ попали громадные запасы провіанта, госпитали съ 1600 нашими ранеными, казармы съ японцами, бывшими у насъ въ плѣну. Потери убитыми и ранеными съ японской стороны опредѣляются по оффиціальнымъ даннымъ всего въ 41 тыс., по частнымъ—въ 50 или 60 тыс. человѣкъ. Японская армія была настолько истомлена, что не могла преслѣдовать русскихъ. Вся долина рѣки Ляохэ, борьба за которую началась 26 іюня 1904 г., оказалась въ рукахъ японцевъ. Путь къ Гирину и Харбину былъ для нихъ открытъ. Ближайшимъ результатомъ боя была отставка генерала Куропаткина отъ званія главнокомандующаго, которую онъ получилъ 3-го марта. На его мѣсто назначенъ командовавшій 1-ой маньчжурской арміей генералъ Линевичъ, а Куропаткинъ занялъ его мѣсто. Около того же времени на мѣсто ген. Гриппенберга, командовавшаго II-ой маньчжурской арміей, назначенъ генералъ Каульбарсъ, а мѣсто послѣдняго, командовавшаго III-ей арміей, занялъ сперва генералъ Бильдерлингъ, затѣмъ, черезъ нѣсколько дней, генералъ Батьяновъ. Японцы не находили нужнымъ или возможнымъ переходить въ наступленіе, и послѣ Мукденскаго боя началось такое же грозное затишье, какъ послѣ битвы при Шахэ. Арміи стояли другъ противъ друга близъ Гунчжулина и только готовились къ будущему бою. Общее вниманіе

было обращено вновь на морской театръ военныхъ дѣйствій. Еще въ октябрѣ 1904 г. изъ Балтійскаго моря вышла вторая тихоокеанская эскадра подъ командой вице-адмирала Рожественскаго. 26 апрѣля къ ней присоединилась 3 эскадра, 2 февр. вышедшая, подъ командой контръ-адмирала Небогатова, изъ Либавы. Но присоединеніе это не усилило, а ослабило эскадру Рожественскаго, такъ какъ она состояла изъ старыхъ, тихоходныхъ и непригодныхъ къ бою судовъ, являвшихся обузою, тормозившихъ движенія и дѣятельность второй эскадры. Самъ Рожественскій былъ рѣшительно противъ отправки третьей эскадры, но она явилась результатомъ агитаціи за ея отправку, поднятой «Новымъ Временемъ» и въ немъ капитаномъ Кладо. Рожественскій дѣлалъ даже попытку уклониться отъ встрѣчи съ Небогатовымъ, но попытка не удалась, соединеніе эскадръ произошло, и Небогатовъ поступилъ подъ команду Рожественскаго. 14 мая соединенныя эскадры столкнулись близъ острова Цусимы съ эскадрой адмирала Того (см. Цусима). Въ результатѣ боя, длившагося нѣсколько часовъ, большая часть судовъ адмирала Рожественскаго затонула, а нѣсколько судовъ сдались въ плѣнъ. Въ плѣнъ попали и адмиралы Рожественскій и Небогатовъ. Во Владивостокъ успѣлъ прорваться только одинъ крейсеръ II-го ранга «Алмазъ» и два контръ-миноносца. Около 7000 человѣкъ погибли, около 6000 человѣкъ попали въ плѣнъ. Денежная стоимость погибшихъ судовъ исчисляется въ 150—200 милліоновъ рублей. Японская эскадра отдѣлалась потерей всего трехъ миноносцевъ и болѣе или менѣе значительными, но поправимыми поврежденіями нѣсколькихъ броненосцевъ и крейсеровъ. Такимъ образомъ цусимскій бой былъ катастрофой, по своему значенію далеко превзошедшей мукденскую. *Пятый періодъ войны, отъ Цусимы до заключенія мира. 15 мая — 23 августа 1905 г.* 26 мая 1905 г. президентъ Соединенныхъ Штатовъ Рузвельтъ обратился къ Россіи и къ Японіи съ нотой, въ которой предлагалъ прекратить дальнѣйшее кровопролитіе и приступить къ мирнымъ переговорамъ. Обѣ стороны приняли предложеніе. 20 іюля въ Соединенные Штаты прибыли русскіе уполномоченные, предсѣдатель комитета министровъ С. Ю. Витте и русскій посолъ при Американскихъ Соединенныхъ Штатахъ баронъ Розенъ—и японскіе уполномоченные, министръ иностранныхъ дѣлъ баронъ Комура и посланникъ при Американскихъ Соединенныхъ Штатахъ Такахира. 27 іюля начались переговоры въ Портсмутѣ. Обѣ стороны обнаруживали сперва значительное упорство; нѣсколько разъ казалось, что переговоры будутъ прерваны. Рузвельтъ употреблялъ все свое вліяніе, чтобы склонить стороны къ уступчивости. Наконецъ 23 августа (ст. ст.) былъ подписанъ миръ. Японцы отказались отъ своихъ первоначальныхъ требованій — военной контрибуціи, выдачи всѣхъ русскихъ военныхъ судовъ, укрывшихся отъ японскаго преслѣдованія въ иностранныхъ портахъ, уступки всего Сахалина и предоставленія японцамъ полнаго права рыбной ловли вдоль русскихъ береговъ по Тихому океану. Россія признала за Японіей преобладающіе политическіе, военные и экономическіе интересы въ Кореѣ и обязалась не препятствовать тѣмъ мѣрамъ руководства, покровительства и надзора, какія японское правительство могло бы почесть необходимымъ принять въ Кореѣ. Россія и Японія обязались совершенно и одновременно эвакуировать Маньчжурію, за исключеніемъ Ляодунскаго полуострова, переходящаго въ обладаніе Японіи на тѣхъ арендныхъ началахъ, на какихъ онъ раньше принадлежалъ Россіи. Маньчжурія возвращается Китаю. Желѣзная дорога между Куан-чен-цзы и Портъ-Артуромъ безъ вознагражденія переходитъ къ Японіи, со всѣмъ своимъ имуществомъ и съ каменноугольными копями, разрабатываемыми въ пользу желѣзной дороги. Россія и Японія обязуются эксплуатировать принадлежащія имъ въ Маньчжуріи желѣзныя дороги исключительно въ цѣляхъ коммерческихъ и промышленныхъ, но никоимъ образомъ не въ цѣляхъ стратегическихъ; это не распространяется на желѣзныя дороги на Ляодунскомъ полуостровѣ. Россія уступаетъ Японіи южную половину Сахалина до 50° широты. Военноплѣнные взаимно возвращаются, при чемъ Россія обязуется возмѣстить Японіи разницу между размѣромъ произведенныхъ Японіей расходовъ на содержаніе русскихъ плѣнныхъ и размѣромъ произведенныхъ Россіей расходовъ на содержаніе японскихъ плѣнныхъ. Остальныя статьи установляютъ взаимную обязанность уважать права частной собственности, намѣчаютъ въ общихъ чертахъ предстоящія къ заключенію торговое соглашеніе и соглашеніе о рыбной ловлѣ и говорятъ о возстановленіи мира и дружбы. Такимъ образомъ Японія получила въ полное обладаніе наиболѣе цѣнную часть Сахалина, во владѣніе на арендномъ началѣ—Ляодунскій полуостровъ съ Портъ-Артуромъ, въ фактическое обладаніе—Корею, ставшую окончательно ея вассаломъ, и значительную часть Маньчжуріи, чрезъ которую проходитъ японская отнынѣ желѣзная дорога, полученная безъ вознагражденія. Война нанесла сильный ударъ политическому могуществу Россіи, а Японію сдѣлала равноправнымъ членомъ въ концертѣ европейскихъ и американскихъ державъ и вмѣстѣ съ тѣмъ весьма серьезнымъ соперникомъ Соединенныхъ Штатовъ на Тихомъ океанѣ. Это—главный политическій результатъ войны съ точки зрѣнія международныхъ отношеній. 22 декабря 1905 г. былъ заключенъ японско-китайскій договоръ, являющійся завершеніемъ русско-японскаго. Въ силу этого договора Японія обязалась возвратить Китаю Маньчжурію, а Китай призналъ переходъ Ляодуна и части желѣзной дороги въ руки Японіи и передалъ японскому правительству ту самую концессію на эксплуатацію лѣсовъ на правомъ берегу Ялу, которая раньше принадлежала компаніи Безобразова. Денежная стоимость войны до сихъ поръ съ точностью не исчислена. Государств. долгъ Россіи возросъ на 2 милліарда р.; это и есть приблизительная ея стоимость для Россіи. Для Японіи она ниже.

Литература. Во время войны въ Россіи выходило два періодическихъ изданія, спеціально посвященныхъ войнѣ: еженедѣльная «Лѣтопись русско-японской войны» и ежемѣсячная «Иллюстрированная лѣтопись русско-японской войны»; первая имѣла до нѣкоторой степени оффиціозный характеръ, такъ какъ издавалась офицерами главнаго штаба, при участіи главнымъ образомъ военныхъ сотрудниковъ; вторая издавалась редакціей «Новаго Журнала Иностранной Литературы». Самостоятельныя статьи въ обоихъ этихъ журналахъ имѣютъ мало цѣны, но цѣнонъ, особенно во второмъ, довольно полный подборъ оффиціальныхъ (русскихъ) телеграммъ, сообщеній, назначеній и т. д., касающихся войны. Во время войны выпусками выходили различныя обозрѣнія войны; изъ этихъ обозрѣній составились цѣлыя книги. Назовемъ: Graf E. zu Reventlow, «Der russisch-japanische Krieg» (Берлинъ, 1904—06; очень серьезный разборъ военныхъ дѣйствій; въ приложеніи имѣются очерки Японіи, написанные Döring'омъ; первые 4 выпуска, въ сильно испорченномъ цензурою видѣ, но съ цѣнными дополненіями военнаго сотрудника «Русскихъ Вѣдомостей» Михайловскаго, появились въ русскомъ переводѣ подъ заглавіемъ: графъ Ревентловъ, «Русско-японская война», СПб., 1904). Значительно выше въ чисто военномъ отношеніи книга W. E. von Kalinowsky, «Der Krieg zwischen Russland und Japan» (Берлинъ, 1904—05). Книга H. W. Wilson, «Japan's fight for freedom» (Лондонъ, 1904—06) проникнута симпатіей къ Японіи и съ самаго начала увѣренностью въ ея побѣдѣ. Подобное же японское изданіе: Asakawa, «The russo-japanese conflict» (Токіо, 1904—05). Предстоитъ выходъ въ свѣтъ въ русскомъ переводѣ японскаго изданія (появившагося въ Токіо по-англійски): «Русско-японская война по оффиціальнымъ японскимъ донесеніямъ». Всѣ эти изданія выходили во время самой войны и вслѣдствіе этого страдаютъ отсутствіемъ правильной перспективы. Немало книгъ, посвященныхъ войнѣ, вышло и послѣ нея. Въ книгѣ А. И. Гиппіуса: «О причинахъ нашей войны съ Японіей» (СПб., 1905) цѣнны приложенія, въ числѣ которыхъ имѣется переводъ японской Бѣлой и англійской Синей Книгъ, текстъ корейской лѣсной концессіи 1896 г. и другихъ договоровъ, а также разные статистическіе матеріалы. Русскимъ правительствомъ лѣтомъ 1905 г. издана такъ называемая Малиновая Книга подъ названіемъ: «Документы по переговорамъ съ Японіей 1903—04 г., хранящіеся въ канцеляріи особаго комитета Дальняго Востока». Англійскій переводъ этихъ документовъ появился въ «Times» въ іюлѣ 1905 г., а извлеченія—въ № 73 «Освобожденія». Цѣнное дополненіе къ ней представляетъ записка гр. Ламсдорфа: «Записка по поводу Сборника документовъ и т. д.» (напечатана въ «Вѣстн. Европы», 1907, 4). Въ ней авторъ рѣзко критикуетъ сборникъ, доказываетъ тенденціозность подбора документовъ, раскрываетъ значеніе нѣкоторыхъ изъ нихъ и требуетъ конфискаціи сборника (что и было исполнено). Отчетъ о мирныхъ переговорахъ изданъ тоже въ видѣ малиновой книги подъ заглавіемъ: «Министерство иностранныхъ дѣлъ. Протоколы Портсмутской мирной конференціи и текстъ договора между Россіей и Японіей, заключеннаго въ Портсмутѣ 23 августа (5 сентября) 1905 г.» (СПб., 1906). Въ 1906 г. въ нѣсколькихъ томахъ вышелъ отчетъ о войнѣ ген. Куропаткина (такъ называемые его мемуары); книга эта публикѣ недоступна; извлеченія изъ нея появились въ «Times» и др. газетахъ. См. еще В. Семеновъ, «Бой при Цусимѣ» (СПб., 1906); Гамильтонъ (британскій военный агентъ, состоявшій въ арміи маршала Куроки), «Записная книжка штабнаго офицера во время русско-японской войны» (переводъ капитана В. Семенова, СПб., 1907); Е. К. Ножинъ, «Правда о Портъ-Артурѣ» (СПб., 1906); «Процессъ адм. Н. И. Небогатова» (СПб., 1907). Изъ многихъ книгъ, разсматривающихъ войну исключительно съ точки зрѣнія того, что она даетъ для стратегіи, тактики, фортификаціи и морского дѣла, болѣе цѣнны: Н. Л. Кладо, «Современная морская война. Морскія замѣтки о русско-японской войнѣ» (СПб., 1905); Дженъ, «Ереси въ ученіи о морской силѣ»; рядъ книгъ, изданныхъ редакціей оффиціальнаго журнала «Militär-Wochenblatt»: «Die Schlacht bei Mugden», «Die Schlacht bei Liaujang» и друг.; J. L. de Lanessan, «Les enseignements maritimes de la guerre russo-japonaise» (Парижъ, 1905); Löffler, «Der russisch-japanische Krieg in seinen taktischen und strategischen Lehren» (Берлинъ, 1905—1906); Волонтеръ, «Русско-японская война. Причины, ходъ и послѣдствія» (СПб., «Новый Міръ», 190). Для объясненія событій, предшествовавшихъ началу войны и для выясненія ея причинъ, — П. И. Торгашевъ, «Авантюры на Дальнемъ Востокѣ. Изъ-за чего мы воевали съ Японіей» (Москва, 1907); П. Головачевъ, «Россія на Дальнемъ Востокѣ» (СПб., 1904). Съ точки зрѣнія финансовой: А. Д. Билимовичъ, «Годъ войны и наши финансы» (Кіевъ, 1905); K. Helfferich, «Das Geld im russisch-japanischen Kriege» (Берлинъ, 1906). См. еще легкомысленную книгу (крайне отрицательно относящуюся къ оффиціальной Россіи и очень сочувственно къ Японіи) Рудольфа Мартина: «Будущность Россіи и Японіи» (переводъ съ нѣмецкаго, Москва, 1907). Изъ беллетр. произведеній, вызванныхъ войною, особенное вниманіе обратилъ на себя психологич. очеркъ Л. Андреева: «Красный смѣхъ» («Сборникъ Знанія», кн. III, СПб., 1905), и Вересаевъ, «О войнѣ» и «На войнѣ» («Міръ Божій», 1906, 2, 5, и «Сборникъ Знанія», XVII—XIX, 1907). *В. В—въ.*

Ярецкій (Генрихъ)—польскій композиторъ (род. въ 1846 г.). Написалъ оперы: «Миндове», «Ядвига, польская королева», «Возвращеніе отца», «Завѣтное письмо», оперетку «Ночлегъ въ Апеннинахъ», баллады, мессы, фортеп. пьесы и др.

Ярно (Георгъ Jarno) — венгерскій композиторъ (род. въ 1868 г.). Написалъ оперы: «Die schwarze Kaschka» (1895); «Der zerbrochene Krug» (1903) и др.

Яровицкій (Алексѣй Васильевичъ, ум. въ 1903 г.)—писатель. Учился въ московскомъ унив. Помѣстилъ въ «Нижегородскомъ Листкѣ» много разсказовъ и стихотвореній подъ псевдонимомъ *А. Корневъ*; писалъ также въ «Курьерѣ», «Самарской Газетѣ», «Сѣверномъ Краѣ» и «Южномъ Обозрѣніи».

***Ярославская губернія** (XLI, 820—828).—По окончательному подсчету данныхъ о переписи 1897 г. въ Я. губерніи оказалось 1071355 жителей (460597 мжч. и 610758 жнщ.); изъ нихъ въ городахъ было 146310 жителей. Изъ городовъ свыше 10 тыс. жителей имѣли: Ярославль—71616, Рыбинскъ—25290, Ростовъ Великій—13715. Огромный перевѣсъ женскаго населенія надъ мужскимъ (на 100 мжч. приходится 132 жнщ.) происходитъ отъ значительнаго отхода мужского населенія на сторону; такъ, по даннымъ той же переписи въ г. С.-Петербургѣ находилось 68260 лицъ мужского пола уроженцевъ Я. губ., въ Москвѣ—16375. Распредѣленіе населенія по отдѣльнымъ уѣздамъ см. «Россія» (XXVII, 111).—Въ 1905 г. въ Я. губ. числилось 1166800 жителей.

Ярцовъ—см. Стол. дѣло (XXXI, 694).

Ястребовъ (Митрофанъ Филипповичъ, 1845 — 1906)—писатель, воспитанникъ кіевской духовной академіи, въ которой преподавалъ догматическое богословіе. Главные его труды: «Ученіе Аугсбургскаго исповѣданія и его апологія о первородномъ грѣхѣ» (Кіевъ, 1877, магист. диссерт.); «Католич. догматъ о непогрѣшимости папы» (Кіевъ, 1881); «Происхожденіе литургіи по свидѣтельствамъ книги Дѣяній и посланій апостола Павла» (Кіевъ, 1897); «Что такое церковь?» (Кіевъ, 1902); «Соглашеніе библейскаго сказанія о міротвореніи съ научными данными и выводами естествознанія» (ib., 1903). См. «Профессоръ Митрофанъ Филипповичъ Ястребовъ» (Кіевъ, 1906).

Яхонтовъ (Иванъ Андреевичъ) — писатель, воспитанникъ казанской духовной академіи. Главный его трудъ: «Житія святыхъ сѣверно-русскихъ подвижниковъ Поморскаго края, какъ историческій источникъ» (Казань, 1882, магист. диссертація).

Яцимирскій (Александръ Ивановичъ)—славистъ. Род. въ 1870 г.; окончилъ курсъ въ московскомъ университетѣ. За изслѣдованіе «Григорій Цамблакъ» (СПб., 1904, изданіе академіи наукъ) Я. получилъ прямо степень доктора слав. филологіи. Съ 1906 г. читаетъ лекціи въ петербургскомъ университетѣ. Главныя его работы: «Опись стар. слав. и русскихъ рукописей собранія П. И. Щукина» (М., 1896 и 1897); «Изъ слав. рукописей. Тексты и замѣтки. I—V» (М., 1898); «Слав. и русскія рукописи румынскихъ библіотекъ» (СПб., 1905, изд. акад. наукъ); «Изъ исторіи слав. письм. въ Молдавіи и Валахіи XV—XVII вв.» (СПб., 1906); «Изъ исторіи слав. проповѣди въ Молдавіи» (СПб., 1906); «Мелкіе тексты и замѣтки по стар. слав. и русск. литературамъ. I—L» (СПб., 1907). Въ настоящемъ Словарѣ Я. помѣстилъ много статей, главнымъ образомъ по польской литературѣ. Нѣкоторыя статьи Я. напечатаны на болгарскомъ, сербскомъ, чешскомъ и польскомъ языкахъ. См. А. И. Александровъ. «О трудахъ А. Я. по слав. филологіи» («Ученыя Зап. Казанскаго Унив.» за 1906 г.).

Яцыгія (Jász-Nagykun-Szolnok) — комитатъ средней Венгріи; пересѣкается Тиссой и ея притоками Загива (Zagyva) и Кёрёсъ (Körös). 5251 кв. км., 350269 жителей, главн. образомъ венгры; нѣмцевъ—1138, евреевъ—10707; большая часть населенія—католики, протестантовъ—134191. Мѣстность очень плодородная. Гл. гор. Солнокъ (25379 жит.).

Ячевскій (Леонардъ Антоновичъ)—геологъ, горный инженеръ. Род. въ 1858 г. Окончилъ курсъ въ горномъ институтѣ. Геологическія изслѣдованія производилъ въ Забайкальской области, затѣмъ въ окрестностяхъ Нерчинска и по притокамъ р. Онона (золотые промыслы) и въ 1889 г. каменноугольныхъ мѣсторожденій Киргизскихъ степей, а въ 1900 г. условій золотоносности Енисейскаго горнаго округа. Съ началомъ постройки Сибирской ж. д. Я. вошелъ въ составъ геологической партіи, производившей изслѣдованія вдоль средне-сибирскаго и круго-байкальскаго участковъ Сибирской магистрали. Въ 1896 и 1897 гг. имъ были открыты обширныя коренныя мѣсторожденія нефрита по системѣ рр. Онота и Урѣка въ Иркутской губ. Позже Я. состоялъ профессоромъ минералогіи въ екатеринославскомъ высшемъ горномъ училищѣ. Печ. труды: «Геологическій очеркъ золотыхъ промысловъ вблизи сліянія рѣкъ Онона и Ингоды»; «Алиберовское мѣсторожденіе графита»; «Геотермическія наблюденія въ Сибири»; «Ueber die thermische Regime der Erdoberfläche» и др.

Ѳ.

Ѳаддей (*Успенскій*, род. въ 1872 г.)—писатель, архимандритъ, воспитанникъ московской духовной академіи. Главные его труды: «Единство книги пророка Исаіи» (Сергіевъ-Посадъ, 1901, магист. диссерт.); «Записки по дидактикѣ» (Уфа, 1902).

Ѳ(Ф)ѣдоровъ (Иванъ Ивановичъ)—акушеръ и гинекологъ, род. въ 1857 г.; окончилъ курсъ на медицинскомъ факультетѣ варшавскаго унив. въ 1883 г. Въ 1886 г. назначенъ ординаторомъ при клиникѣ акушерства и женскихъ болѣзней варшавскаго унив. Въ 1891 г.

за диссертацію: «Матеріалы къ вопросу о терапіи родовъ при узкомъ тазѣ» (Варшава) удостоенъ степени доктора медицины и назначенъ доцентомъ варшавскаго унив. по каѳедрѣ акушерства и женскихъ болѣзней съ клиникою; въ 1894—1906 гг. занималъ каѳедру по той же спеціальности. Кромѣ диссертаціи Ѳ. принадлежитъ «Введеніе въ курсъ гинекологіи. Вып. I. Къ нормальной и патологической физіологіи женскаго организма» (Варшава, 1899) и рядъ работъ, напечатанныхъ въ «Варшавск. Унив. Изв.», «Журналѣ акушерства и женскихъ болѣзней», «Русской Медицинѣ» и др. медицинскихъ изданіяхъ.

Ѳеодоритово слово — памятникъ древне-русской письменности, составленный въ Россіи неизвѣстно кѣмъ и въ первый разъ появившійся въ рукописномъ сборникѣ соловецкаго архимандрита Досиѳея, написанномъ въ 1460 г. Слово это не принадлежитъ Ѳеодориту, епископу киррскому; названо же оно «Словомъ Ѳеодорита» вслѣдствіе желанія автора показать, что важность сложенія перстовъ для обозначенія догматическихъ мыслей засвидѣтельствована еще Ѳеодоритомъ, въ его разсказѣ о св. Мелетіи. Въ древнѣйшихъ редакціяхъ Ѳ. слова разумѣется православное троеперстіе. Первая попытка превратить Ѳ. слово въ свидѣтельство о двуперстіи принадлежитъ митрополиту Даніилу. Въ XVII в. Ѳ. слово подверглось новой передѣлкѣ и находящееся въ немъ наставленіе о перстосложеніи получило новую редакцію, мало по малу распространившуюся и внесенную въ нѣкоторыя старопечатныя книги. Она подтверждаетъ принятое раскольниками перстосложеніе и признается ими единственно правильною. См. прот. І. Виноградовъ, «О Ѳ. словѣ» (М., 1886); «Такъ называемое Ѳ. слово въ разныхъ его редакціяхъ» («Братское Слово», 1876, кн. IV); архим. Павелъ, «Бесѣда о Великомъ Катихизисѣ, Ѳ. словѣ и Мелетіи Антіохійскомъ» (ib., 1875, кн. II); И. Артоболевскій, «О именуемомъ Ѳ. словѣ» (ib., 1894, т. II).

Ѳеодоръ (*Ивановъ*)—писатель, діаконъ московскаго Благовѣщенскаго собора. Сначала онъ тайно придерживался раскола, но потомъ былъ уличенъ въ принадлежности къ нему и осужденъ соборомъ 1666 и 1667 гг., а гражданскою властью лишенъ языка, сосланъ въ Пустозерскъ и тамъ сожженъ 1 апрѣля 1681 г. Главныя его сочиненія: «Сказаніе о церковныхъ догматѣхъ и обличеніе на еретиковъ и отступниковъ»; «Письмо», поданное собору россійскихъ архипастырей на допросѣ 11 мая 1666 г.; «О познаніи антихристовой прелести»; «Посланіе ко всѣмъ православнымъ объ антихристѣ»; «Преніе съ Аѳанасіемъ митрополитомъ иконійскимъ», гдѣ излагается ученіе раскольниковъ о перстосложеніи; «Посланіе изъ Пустозерска къ сыну Максиму и прочимъ сродникамъ и братьямъ по вѣрѣ». Сочиненія Ѳ. напечатаны въ VI т. «Матеріаловъ для исторіи раскола». См. «Діаконъ Ѳ., его сочиненія и ученіе» («Правосл. Собесѣдникъ», 1859, II); П. С. Смирновъ, «Внутренніе вопросы въ расколѣ въ XVII вѣкѣ» (СПб., 1898).

Ѳеодосій (въ мірѣ Петръ Наркисовичъ *Олтаржевскій*, род. въ 1867 г.) — писатель, воспитанникъ кіевской дух. акад., епископъ прилукскій, викарій полтавской епархіи. Главн. его трудъ: «Палестинское монашество въ IV—VI вв.» (Кіевъ, 1899, магист. диссерт.).

Ѳеодосій Бродовичъ—архипресвитеръ греческаго уніатскаго капитула луцкаго, авторъ цѣнныхъ записокъ о событіяхъ на Волыни и Подоліи въ 1789 г. «Widok przemocy na slabą newinność strogo wywartej roku 1789». Записки эти напечатаны въ Львовѣ въ 1861—62 гг. проф. Головацкимъ и въ Москвѣ въ 1870 г. Имп. обществомъ исторіи и древностей россійскихъ.

Ѳеоклитъ Фармакидъ (ум. въ 1860 г.) —новогреческій писатель, іеромонахъ. Въ его воззрѣніяхъ былъ протестантскій оттѣнокъ; онъ требовалъ приспособленія церковныхъ началъ къ современнымъ условіямъ жизни и отдавалъ предпочтеніе свидѣтельству разума предъ всѣми другими. Изъ его сочиненій особенно извѣстны: «Ἀπολογία» (Аѳины, 1840) и «Ὁ συνοδικὸς τόμος ἢ περὶ ἀληθείας» (Аѳины, 1852)—критическій обзоръ дѣянія константинопольскаго собора 1850 г., узаконившаго независимость элладской церкви.

***Ѳеотокисъ** — греческій политич. дѣятель. Въ янв. 1904 г. онъ изложилъ палатѣ свою программу, главнымъ пунктомъ которой была реорганизація арміи; для достиженія этой цѣли дѣлались сбереженія по другимъ статьямъ бюджета и вводились новые налоги на 5 милл. драхмъ. Программа была принята, но въ декабрѣ 1904 г. Ѳ. палъ и его мѣсто занялъ Деліанисъ, затѣмъ Ралли. Въ дек. 1905 г. послѣдній палъ и Ѳ. въ четвертый разъ сформировалъ кабинетъ, который немедленно распустилъ палату и на новыхъ выборахъ (апр. 1906 г.) получилъ значительное большинство.

***Ѳеофанъ** (*Говоровъ*)—епископъ. О немъ: П. Смирновъ, «Преосвящ. Ѳ., вышенскій затворникъ» (Тамбовъ, 1904); его же, «Жизнь и ученіе преосвященнаго Ѳ., вышенскаго затворника» (Шацкъ, 1905); «Самобытный отечественный «мыслитель» епископъ Ѳ. въ письмахъ на общественныя темы» (СПб., 1903); іером. Ѳеофанъ, «Обозрѣніе главныхъ сочиненій преосвящ. Ѳ. Тамбовскаго» (Одесса, 1904).

Ѳеофанъ (въ мірѣ Василій Дмитріевичъ *Быстровъ*, род. въ 1872 г.)—писатель, архимандритъ, воспитанникъ спб. духовной академіи, въ которой состоитъ инспекторомъ. Главный его трудъ: «Тетраграмма или ветхозавѣтное божественное имя Іегова» (СПб., 1905, магист. диссерт.).

Ѳеофилактъ (*Лопатинскій*)—писатель, волынскій уроженецъ. Обучался въ кіевской академіи, закончилъ образованіе за границей; былъ ректоромъ московской академіи, совѣтникомъ св. синода, епископомъ, затѣмъ архіепископомъ тверскимъ, вторымъ вице-президентомъ синода. Ѳ.—знатокъ греческаго языка, исправитель Библіи; его лекціи по богословію, читанныя въ московской академіи и изложенныя въ строго-схоластическомъ духѣ по системѣ Ѳомы Аквината, надолго утвердили здѣсь преобладаніе схоластическаго направленія. По богословскому направленію

Θ. былъ сторонникомъ Стефана Яворскаго и не сочувствовалъ направленію Θеофана Прокоповича. Противъ трактата Прокоповича: «Объ игѣ неудобоносимомъ» Θ. выступилъ съ сочиненіемъ: «Объ игѣ Господнемъ благомъ». Сочувствіе его направленію Яворскаго выразилось, между прочимъ, въ изданіи «Камня вѣры» (см. Стефанъ Яворскій, XXXI, 640) и защитѣ его. Въ этомъ предпріятіи усмотрѣна была политическая неблагонадежность. Въ 1735 г. Θ. былъ вызванъ въ Петербургъ къ допросу, лишенъ свободы, обвиненъ «въ злоумышленныхъ, непристойныхъ и продерзостныхъ разсужденіяхъ и нареканіяхъ», и въ 1738 г. присужденъ къ лишенію архіерейства и монашества и заключенію въ выборгскомъ замкѣ. Въ заключеніи Θ. оставался до 31-го декабря 1740 г., когда былъ освобожденъ. Св. синодъ «возстановилъ» его въ архіерейскомъ санѣ. Онъ скончался 6 мая 1741 г. Кромѣ указаннаго выше труда, Θ. принадлежатъ, между прочимъ, «Политиколѣпная апотеозисъ» (М., 1709, описаніе торжественной встрѣчи полтавскому побѣдителю); комедія «Божіе уничижителей гордыхъ уничиженіе, при вшествіи свейскія силы разорителя» (Москва, 1710); «Слово о богодарованномъ мирѣ, заключенномъ россійскою имперіею съ короною шведскою» (М., 1722; съ нѣмецкимъ переводомъ); «Зерцало горячайшаго къ Господу Богу духа» (М., 1782); «Обличеніе неправды раскольнической» (написано Θ. по порученію св. синода въ опроверженіе «Поморскихъ отвѣтовъ»; напечат. лишь въ 1745 г.). Книга, написанная Θ. въ защиту «Камня вѣры», носила слѣд. заглавіе: «Апокризисъ или отвѣтъ на писаніе отвѣтно Франциска Буддея и пр.». См. Н. А. Покровскій, «Θ. Лопатинскій» («Православное Обозрѣніе», 1872, № 12); И. Я. Морошкинъ, «Θ. Лопатинскій, архіепископъ тверской, въ 1706—1741 гг.» («Русская Старина», 1886, I и II); И. А. Чистовичъ, «Θеофанъ Прокоповичъ и его время» (СПб., 1868); Пекарскій, «Наука и литература въ Россіи при Петрѣ Великомъ» (СПб., 1862); С. Рункевичъ, «Исторія русской церкви подъ управленіемъ св. синода» (т. I., СПб., 1900); его же, «Преосвященный Θ. (Лопатинскій) въ его перепискѣ съ Петромъ Великимъ» («Странникъ», 1906, сентябрь).

Θеофилактъ (*Горскій*, ум. въ 1788 г.)—писатель, епископъ коломенскій, воспитанникъ и ректоръ московской духовной академіи. Главные его труды: «Orthodoxae orientalis ecclesiae dogmata seu doctrina christiana de credendis et agendis» (Лейпцигъ, 1784, СПб., 1818); «Догматы христіанской православной вѣры» (на русскомъ, нѣмецкомъ, латинскомъ и французскомъ языкахъ).

Θпицкій (Михаилъ)—священникъ, писатель и переводчикъ. Главные его труды: «Шотландскій проповѣдникъ Эдвардъ Ирвингъ и его послѣдователи» (М., 1887); «Учебникъ священной исторіи Новаго Завѣта» (М., 1897); «Духовныя дарованія въ первоначальной христіанской церкви» (М., 1907).

Θрловъ (Николай Николаевичъ)—историкъ, род. въ 1864 г. Окончилъ курсъ въ казанскомъ унив., въ которомъ состоитъ профессоромъ русской исторіи. Напечаталъ: «Вступленіе на престолъ императрицы Елисаветы Петровны» (Казань, 1888); «Русскія торгово-промышленныя компаніи въ первой половинѣ XVIII стол.» (магистерская диссертація, Казань, 1897); «Правительство и общество въ ихъ отношеніяхъ къ внѣшней торговлѣ Россіи въ царствованіе имп. Екатерины II» (докторская диссертація, Казань, 1903); «Изъ области народныхъ картинъ» (ib., 1890); «Правительство московской Россіи и Петръ Великій въ ихъ отношеніяхъ къ торгово-промышленному классу» (ibid., 1890); «Содержаніе и характеристика галицко-волынской лѣтописи» (Казань, 1891); «Голодъ предъ смутнымъ временемъ въ Московскомъ государствѣ» (ib., 1900); «Русское законодательство о хлѣбномъ винѣ въ XVIII ст.» (ib., 1892); «Царь Иванъ Васильевичъ Грозный» (Казань); «Политическое и финансовое значеніе колонизаціонной дѣятельности Ивана Ивановича Неплюева» (ib., 1900); «Русскія балансовыя вѣдомости XVIII стол., какъ историко-статистическій источникъ»; «Нѣкоторыя черты изъ исторіи торгово-промышленной жизни Поволожья»; «Петръ Великій, какъ хозяинъ»; «Разиновщина, какъ соціологическое и психологическое явленіе народной жизни» и др.

Θома Кантипратанскій, живший въ XIII столѣтіи — извѣстный составитель жизнеописаній святыхъ (гагіографъ), игравшій въ то же время важную роль въ средневѣковомъ естествознаніи. Годы рожденія и смерти точно неизвѣстны. Самое важное его сочиненіе: «De naturis rerum». Ему же принадлежитъ «Bonum de apibus», гдѣ онъ является болѣе моралистомъ, чѣмъ натуралистомъ. Считается ученикомъ Альберта Великаго. Животныя въ его главной книгѣ описываются по алфавиту. Иногда одно и тоже животное описывается подъ нѣсколькими названіями. Сфинксы, драконы, омоцентавры, древесные гуси фигурируютъ наряду съ реально-существующими формами. Анатомо-физіологическія Θ. воззрѣнія не ушли отъ взглядовъ Аристотеля, но онъ иногда задается и сравнительно-анатомическими обобщеніями, все время оставаясь на телеологической почвѣ. Вообще въ каждой его строкѣ виденъ монахъ и моралистъ; тѣмъ не менѣе онъ послѣ Альберта Великаго въ средневѣковой естественно-исторической литературѣ занимаетъ первое мѣсто. Его сочиненія, судя по большому числу списковъ и переводовъ, были охотно читаемы современниками.

В. М. Ш.

РОССІЯ

(Оглавленіе—см. въ концѣ статьи).

I) **Населеніе.** Разработка данныхъ первой всеобщей переписи населенія Россіи (безъ Финляндіи), 1897-го г., и изданіе результатовъ этой разработки окончились лишь въ 1905 г. Окончательно установленное число жителей имперіи—125680682, а не 126411736, какъ было опредѣлено на основаніи мѣстныхъ подсчетныхъ вѣдомостей. Изъ общаго числа жителей подлежало переписи 40661 чел., находившихся за предѣлами страны (русское населеніе въ Финляндіи—13276, въ Бухарѣ—10308, въ Хивѣ—3919, въ заграничномъ плаваніи на военныхъ судахъ—13158); за вычетомъ ихъ, въ предѣлахъ имперіи было 125640021 жит. Центральный статистическій комитетъ министерства внутреннихъ дѣлъ въ изданномъ имъ «Ежегодникѣ Россіи» за 1905 г., путемъ прибавки къ даннымъ переписи естественнаго прироста населенія, исчислилъ число жителей имперіи къ 1-му января 1905-го года, оговариваясь, что полученная такимъ образомъ цифра «болѣе или менѣе точна» для всего государства; что же касается отдѣльныхъ губерній и уѣздовъ, то, вслѣдствіе отсутствія данныхъ о переселеніи изъ одной губерніи въ другую, цифра населенія не представляетъ большой достовѣрности. Полученная путемъ такого вычисленія цифра населенія Россіи (безъ Финляндіи) равна 143980100 чел.

Части имперіи.	Число жителей.			
	Въ 1897 году.		Въ 1905 году.	
	Всего.	Въ томъ числѣ въ городахъ.	Всего.	Въ томъ числѣ въ городахъ.
Въ Европейской Россіи	93442864	12064812	107625800	13215100
» губерніяхъ Царства Польскаго	9402253	2158662	10774900	2377100
» Кавказскомъ краѣ	9289364	1200256	10259600	1151800
» Сибири	5758822	496635	6568000	526600
» Среднеазіатскихъ владѣніяхъ	7746718	934370	8751800	1096200
Въ Россіи	125640021	16854735	143980100	18366800
Въ Финляндіи *)	2555462	281216	2857038	383837
Всего	128195483	17135951	146837138	18750637

Распредѣленіе числа жителей по отдѣльнымъ губерніямъ и областямъ имперіи приведено въ слѣдующей таблицѣ.

---

*) По свѣдѣніямъ «Статист. Ежегодника Финляндіи 1906 года», изданнаго центральнымъ статист. бюро въ Гельсингфорсѣ.

Губернія и область.	Пространство въ кв. географ. верстахъ.	Населеніе. Въ 1897 году. Общее число.	Въ 1897 году. Въ томъ числѣ въ городахъ.	Въ 1905 году. Общее число.	Въ 1905 году. Въ томъ числѣ въ городахъ.	На 1 кв. вер. въ 1897 году.	На 1 кв. вер. въ 1905 году.
Европейская Россія.							
1. Архангельская губ.	742050,7	346536	34044	389800	33600	0,5	0,5
2. Астраханская . .	207193,3	1003542	135066	1146700	176900	4,8	5,5
3. Бессарабская . .	39014,9	1935112	293332	2236900	334000	49,5	57,4
4. Виленская . . .	36825,3	1591207	198007	1787100	213800	43,2	48,6
5. Витебская . . .	38619,5	1489246	215919	1695300	239800	38,5	44,6
6. Владимірская . .	42831,8	1515691	190618	1711600	205600	35,4	40,0
7. Вологодская . . .	353349,4	1341785	62982	1493200	66300	3,8	4,2
8. Волынская . . .	63036,8	2989482	233847	3501600	261700	47,4	55,6
9. Воронежская . . .	57902,0	2531253	169632	3023600	179000	43,7	52,2
10. Вятская	135019,7	3030831	95642	3496100	93600	22,4	25,9
11. Гродненская . .	33900,8	1603409	254591	1807000	271300	47,3	53,3
12. Донская область	144586,1	2564238	318693	3066200	312900	17,7	21,3
13. Екатериносл. губ.	55705,6	2113674	241005	2659800	291000	37,9	47,8
14. Казанская	55951,8	2170665	185588	2462800	191400	38,8	44,1
15. Калужская . . .	27177,9	1132843	95295	1278000	99200	41,7	47,2
16. Кіевская	44777,9	3559229	459253	4148900	517300	79,7	92,8
17. Ковенская	35315,5	1544564	143141	1681500	154100	43,7	48,0
18. Костромская . . .	73809,1	1387015	94365	1567600	100800	18,8	21,2
19. Курляндская . . .	23747,2	674031	155761	708700	169800	28,4	29,9
20. Курская	40821,1	2371012	221527	2752000	235900	58,1	67,5
21. Лифляндская . . .	39995,5	1299365	380781	1399000	408400	32,5	35,1
22. Минская	80152,3	2147621	224945	2539100	253000	26,8	31,7
23. Могилевская . . .	42134,6	1686764	147187	1992600	156200	40,0	47,4
24. Московская . . .	29236,4	2430581	1134382	2656300	1184100	83,1	91,6
25. Нижегородская . .	45036,7	1581774	143031	1799500	150300	35,2	40,0
26. Новгородская . .	104163,4	1367022	85470	1532000	87300	13,1	14,7
27. Олонецкая	112322,0	364156	25508	398400	26200	3 3	3,6
28. Оренбургская . .	166710,9	1600145	152601	1795500	171300	9,6	10,8
29. Орловская	41057,7	2033798	244008	2336800	258100	49,5	57,0
30. Пензенская . . .	34129,1	1470474	139838	1677300	154600	43,1	49,2
31. Пермская	290168,7	2994302	179339	3406900	170400	10,3	11,7
32. Подольская . . .	36921,7	3018299	231778	3482300	243400	81,8	94,4
33. Полтавская . . .	43844,0	2778151	274294	3263400	313300	63,4	74,5
34. Псковская . . .	37955,7	1122317	72598	1263800	81000	29,6	33,3
35. Рязанская	36844,7	1802196	169874	2074600	178900	48,9	56,4
36. Самарская	132724,5	2751336	158842	3206800	170700	20,7	24,2
37. С.-Петербургская .	39203,2	2112033	1421753	2175400	1734100	53,9	63,5
38. Саратовская . . .	74244,8	2405829	309549	2812400	359500	32,4	37,9
39. Симбирская . . .	43191,0	1527818	108049	1750600	114400	35,1	40,7
40. Смоленская . . .	49212,2	1525279	120895	1746200	128200	31,0	35,6
41. Таврическая . . .	53053,8	1447790	289316	1602700	236700	27,3	30,2
42. Тамбовская . . .	58511,0	2684030	226264	3124100	244600	45,9	53,9
43. Тверская	56837,0	1769135	154769	2037200	159300	31,1	35,9
44. Тульская	27204,4	1419456	171980	1626200	186300	52,2	59,8
45. Уфимская	107209,7	2196642	107303	2566900	119500	20,5	23,9
46. Харьковская . . .	47884,8	2492316	367343	2919700	411700	52,1	61,1
47. Херсонская . . .	62213,2	2733612	788960	3215700	886600	43,9	51,7
48. Черниговская . .	46042,3	2297854	209453	2693800	232300	49,9	58,6
49. Эстляндская . . .	17306,3	412716	77081	449400	82100	23,2	26,4
50. Ярославская . . .	31230,7	1071355	146310	1166800	154400	31,3	37,4
Итого въ Европ. Россіи . . .	4238711,7	93442864	12064812	107625800	13215100	22,0	25,4

Губерніи и области.	Пространство въ кв. географическихъ верстахъ.	Населеніе. Въ 1897 году. Общее число.	Въ томъ числѣ въ городахъ.	Въ 1905 году. Общее число.	Въ томъ числѣ въ городахъ.	На 1 кв. вер. Въ 1897 году.	Въ 1905 году.
Губерніи Ц. Польскаго.							
51. Варшавская . . .	1535,2	1931867	845243	2233300	953800	125,8	148,9
52. Калишская . . .	9961,3	840597	115992	964400	127800	84,4	97,4
53. Кѣлецкая	8868,6	761995	70402	898500	67300	85,9	102,1
54. Ломжинская . . .	9265,9	579592	74824	644800	79800	62,5	70,1
55. Люблинская . . .	14789,4	1160662	160824	1340600	165200	78,5	91,2
56. Петроковская . .	10763,4	1403901	511563	1639800	584600	130,4	153,3
57. Плоцкая	8287,3	553633	88237	613000	93800	66,8	74,8
58. Радомская	10854,0	814947	100230	917200	103900	75,1	84,9
59. Сувалкская . . .	10824,3	582913	73648	629100	75600	53,8	58,3
60. Сѣдлецкая . . .	12580,8	772146	117699	894200	125300	61,4	71,5
Итого въ губерн. Ц. Польскаго	111551,2	9402253	2158662	10774900	2377100	84,3	96,6
Кавказъ.							
61. Бакинская губ. . .	34276,5	826716	169995	851000	163100	24,0	24,9
62. Батумская обл. . .	6129,4	144584	35599	155800	38400	23,6	25,5
63. Дагестанская обл.	26105,7	571154	44607	599200	35300	21,9	23,0
64. Елисаветпол. губ. .	38667,9	878415	89259	942600	89700	22,6	24,4
65. Карсская обл. . .	16473,2	290654	37838	343500	37800	17,5	21,0
66. Кубанская обл. . .	83394,4	1918881	221208	2223490	183100	23,0	26,7
67. Кутаисская губ. .	25788,4	913657	61917	1020700	57700	35,4	39,6
68. Ставропольская .	47003,3	873301	83025	989400	56300	18,4	21,0
69. Терская обл. . . .	63497,6	933936	120048	1023700	145900	14,7	16,0
70. Тифлисская губ. .	39406,3	1051032	224796	1138400	229200	26,8	28,9
71. Черноморская . .	5865,8	57478	19641	70000	25800	9,8	12,1
72. Эриванская . . .	24408,2	829556	92323	901900	90500	33,9	37,0
Итого по Кавказу .	411016,4	9289364	1200256	10259600	1151800	22,6	25,0
Сибирь.							
73. Амурская обл. . .	393315,6	120306	32834	143700	36800	0,3	0,4
74. Енисейская у .	2233929,5	570161	62884	649000	65700	0,3	0,3
75. Забайкальская обл.	522339,1	672037	42778	734500	47900	1,3	1,4
76. Иркутская губ. . .	638198,2	514267	62795	544100	64400	0,8	0,9
77. Приморская обл. .	1621694,6	223336	62285	246800	65600	0,1	0,2
78. Сахалинъ о-въ . .	66762,0	28113	8595	—	—	0,4	—
79. Тобольская губ. . .	1219229,7	1433043	87351	1626500	89200	1,1	1,3
80. Томская	741576,7	1927679	127931	2327500	147000	2,6	3,1
81. Якутская обл. .	3482533,3	269880	9182	295900	10000	0,1	0,1
Итого въ Сибири .	10922578,7	5758822	496635	6568000	526600	0,5	0,6
Средняя Азія.							
82. Акмолинская обл.	512221,8	682608	74752	778200	85600	1,3	1,5
83. Закаспійская .	486688,2	382487	41877	392200	46500	0,8	0,8
84. Самаркандская . .	60597,6	860021	135313	1002200	159000	14,2	16,7
85. Семипалатинская .	405819,0	681590	54488	728000	54800	1,6	1,8
86. Семирѣченская . .	324966,1	987863	62974	1070600	64200	3,0	3,3
87. Сыръ-Дарьинская .	441837,2	1478398	205596	1756200	248200	3,3	4,0
88. Тургайская. . . .	386502,8	453416	19530	504400	29200	1,2	1,3
89. Уральская	313328,2	645121	55482	725300	65000	2,1	2,3
90. Ферганская . . .	80667,0 *)	1572214	284358	1794700	343700	19,4	22,3
Итого въ Ср. Азіи .	3016627,9	7746718	934370	8751800	1096200	2,6	2,9
Итого въ имперіи (безъ Финлянд.)	18700488,9	125640021	16854735	143980100	18366800	6,7	7,2
Въ Финляндіи . .	291625,9	2555462	281216	2857038	383837	8,8	9,8
ВСЕГО	18992114,8	128195483	17135951	146837138	18750637	6,8	7,7

*) За исключеніемъ Памира, свѣдѣній о пространствѣ котораго не имѣется.

Населеніе великаго княжества Финляндіи къ 1 января 1905 г. («Стат. Ежегодн. Финляндіи 1906 г.») по губерніямъ распредѣлялось такъ:

Губерніи.	Пространство въ кв. вер.	Общее число жителей.	Въ томъ числѣ въ городахъ.	Жителей на 1 кв. вер.
1. Або-Бьернеборгская	20327,3	470077	70446	23,1
2. Вазаская	33658,3	479259	33587	14,2
3. Выборгская	27595,9	458269	51941	16,6
4. Куопіоская	31386,4	318611	19344	10,1
5. Нюландская	9779,7	326592	128312	33,4
6. С.-Михельская	15177,8	191717	8321	12,6
7. Тавастгусская	15778,8	317326	45806	20,1
8. Улеоборгская	137921,7	295187	26080	2,1
Всего по Финляндіи	291625,9	2857038	383837	9,8

Густота населенія (какъ видно изъ приведенной таблицы) нѣсколько увеличилась повсюду. Произошло перемѣщеніе губерній Европейской Россіи изъ одной группы въ другую (ср. XXVII, 76 — 77): I группа (св. 75 жит. на 1 кв. вер.) по составу своему осталась безъ измѣненія, перемѣстились только самыя губерніи, ее составляющія: вм. Московской, на первомъ мѣстѣ помѣстилась Подольская губ. (94,4), затѣмъ Кіевская (92,8) и Московская (91,6). II группа (50—75 ж.), состоявшая изъ 7 губерній, по даннымъ 1905 г. заключаетъ въ себѣ 14: въ нее вошли изъ III группы губ. Бессарабская (57,4), Волынская (55,6), Гродненская (53,3), Тамбовская (53,9), Воронежская (52,2), Херсонская (51,7) и Рязанская (56,1). Въ III гр. (30—50 ж.) перешли изъ IV-й губ. Псковская (33,3), Минская (31,7) и Таврическая (30,2); такимъ образомъ III гр., прежде состоявшая изъ 23 губ., заключаетъ ихъ въ себѣ 19. Въ IV гр. (20—30 ж.) перешли изъ V-ой Костромская губ. (21,2) и Донская обл. (21,3); общее число губерній этой группы, вмѣсто 8, стало 7. Въ V гр. (10—20 ж.) изъ VI перешла Оренбургская губ. (10,8) и вся группа состоитъ изъ 3 губерній; наконецъ, VI гр. (менѣе 10 жит. на 1 кв. в.) состоитъ изъ 4 губерній—Астраханской (5,5), Вологодской (4,2), Олонецкой (3,6) и Архангельской (0,5). Въ губерніяхъ Царства Польскаго густота населенія въ 1904 г. колеблется между 153,3 въ Петроковской и 58,3—въ Сувалкской губерніи, въ среднемъ же по всему краю—96,6 жит. на 1 кв. в., т. е. гуще чѣмъ въ наиболѣе населенной губерніи коренной Россіи. Густота населенія Кавказскаго края поднялась съ 22,6 (въ 1897 г.) до 25,0 жит. на 1 кв. в.; по отдѣльнымъ губерніямъ она колеблется между 39,6 (въ Кутаисской) и 12,1 жит. (въ Черноморской губ.). Густота населенія Сибири поднялась всего на 0,1 жит. и къ 1905 г. составляетъ 0,6 жит. на 1 кв. вер. Въ средне-азіатскихъ владѣніяхъ она поднялась съ 2,6 ж. (въ 1897 г.) до 2,9 жит. на 1 кв. вер. (въ 1905 г.); порядокъ слѣдованія отдѣльныхъ частей (губерній и областей) по густотѣ населенія остался прежній, только колебаніе нѣсколько измѣнилось. Наиболѣе населенными въ 1905 г. являются въ Сибири—Томская губ. (3,1 ж.), въ Средней Азіи—Ферганская обл. (22,3 ж.); самыми слабонаселенными—Якутская обл. (0,1 ж.) въ Сибири и Закаспійская (0,8 ж. на 1 кв. в.)—въ Средней Азіи. О числѣ жителей въ оставшейся за Россіей (въ 1905 г.) части о-ва Сахалина свѣдѣній нѣтъ. Въ Финляндіи къ началу 1905 г. на 1 кв. в. приходится 9,8 жит. (вм. 8,8 жит. къ 1897 г.); въ наиболѣе густо населенной губерніи, Нюландской—33,4 ж. (вм. 27,6), въ самой слабо населенной, Улеоборгской—2,1 ж. (вм. 1,9 ж. въ 1897 г.).

Населеніе по мѣсту рожденія. По даннымъ переписи 1897 г. изъ общаго числа населенія Россіи было:

Уроженцевъ того же уѣзда, гдѣ живутъ	107267896	или 85,4%
» другихъ уѣздовъ той же губерніи	6507297	» 5,2 »
» другихъ губерній	11286295	» 9,0 »
» другихъ государствъ	578533	» 0,4 »

По отдѣльнымъ частямъ Р. населеніе по мѣсту рожденія распредѣляется такъ:

	Уроженцы: Мѣстные.	Той же губерніи	Другихъ губ.	Другихъ государствъ.
Европ. Р.	87,0%	5,2%	7,6%	0,2%
Царство Польское	77,1 »	10,2 »	11,4 »	1,3 »
Кавказъ	80,2 »	4,2 »	14,0 »	1,6 »
Сибирь	72,3 »	3,3 »	23,4 »	1,0 »
Средняя Азія	92,6 »	1,0 »	5,6 »	0,8 »
По Имперіи	85,4%	5,2%	9,0%	0,4%

Значительный % уроженцевъ другихъ губерній въ Сибири объясняется приливомъ въ эту часть имперіи переселенцевъ и ссыльныхъ; такъ изъ 1347319 жителей Сибири, родившихся за предѣлами губерніи, въ которой ихъ застигла перепись, 645522 жит. (ок. 50%) приходится на Томскую губернію, въ которой этотъ пришлый элементъ составляетъ 34% всего населенія. Много пришлаго элемента также въ губерніяхъ: Тобольской—235 тыс. (16%), Енисейской—154 тыс. (27%), Амурской 64 тыс. (53%) и въ Приморской обл.—137 тыс (61%); въ послѣдней много китайцевъ и корейцевъ*). Пришлаго населенія сравнительно много среди жителей городовъ (считая за мѣстныхъ и уроженцевъ уѣзда, въ которомъ находится городъ): 7851918 или 42%, тогда какъ среди сельскаго населенія ихъ всего 10546547 или 9,7%. Изъ городовъ особенно много пришлыхъ въ крупныхъ центрахъ: въ Петербургѣ—869 тыс. (69%), Москвѣ—766 тыс. (74%), Варшавѣ—348 тыс. (51%), Одессѣ—228 тыс. (56%). Уроженцевъ другихъ государствъ въ Петербургѣ—14 тыс., Москвѣ—8 тыс., Одессѣ—13 тыс., Варшавѣ—12 тыс. Помимо Сибири и губерній съ перечисленными большими городами, пришлаго населенія много въ Донской обл.—435 тыс. (17%), Оренбургской—262 тыс. (16,4%), Таврической губ.—238 тыс. (16,4%) и Екатеринославской—320 тыс. (15,1%); въ Польшѣ—въ Петроковской губ.—300 т. (21,3%); на Кавказѣ въ Кубанской обл.—616 т. (33,0%), Ставропольской г.—202 т. (23,3%), Терской обл.—118 тыс. (12,9%); въ Средней Азіи въ Акмолинской обл.—146 тыс. (21,1%). Во всѣхъ этихъ мѣстностяхъ пришлый элементъ состоитъ изъ переселенцевъ-земледѣльцевъ; только въ Петроковскую губ. идутъ рабочіе на фабрики г. Лодзи и его окрестностей и въ Донскую — кромѣ земледѣльцевъ — на шахты и въ крупные города (Ростовъ на Дону, Таганрогъ).

Распредѣленіе жителей по населеннымъ мѣстамъ. Данныя переписи 1897 г. (см. XXVII, 81) не представляются вполнѣ точными относительно городовъ: многіе изъ нихъ были зачислены въ разрядъ негородскихъ поселеній. Неточности эти при окончательномъ подсчетѣ переписи, были исправлены но не всѣ; такъ напр. посады Павловскій (9991 ж.) и Сергіевскій (15155) Московской губ., Колпино (12241) С.-Петербургской губ., и многіе другіе, имѣющіе городское самоуправленіе, въ число городовъ не вошли. Послѣ составленія переписи 1897 г. рядъ поселковъ преобразованъ въ города (Алушта и Геническъ—Таврической губ., Ново-Вилейскъ—Виленской и др.). Внеся эти поправки и пользуясь данными центральнаго статистическаго комитета объ общемъ числѣ селеній, можно составить слѣдующую таблицу числа населенныхъ мѣстъ по отдѣльнымъ частямъ Россіи:

Число населенныхъ мѣстъ, имѣющихъ жителей:

Части имперіи.	Св. 20 т.		10—20 т.		5—10 т.		2—5 т.		1—2 т.		1 т.—500.		Менѣе 500		Всего.	
	Городовъ.	Сельск.	Городовъ.	Сельск.	Городовъ.	Сельск.	Городовъ.	Сельск.	Городовъ.	Сельск.	Городовъ.	Сельск.	Городовъ.	Сельск.	Городовъ.	Сельск.
50 губ. Европ. Р.	114	10	129	78	185	627	170	4171	55	9966	17	19800	2	457196	672	491848
10 г. Ц. Польск.	16	—	17	3	55	21	27	181	3	372	—	1845	—	40815	118	43237
Кавказъ . . .	16	—	12	47	13	149	8	474	3	1007	1	2121	—	8469	53	12267
Сибирь . . .	8	—	8	—	14	6	5	151	11	687	2	2201	5	9508	53	12553
Средн. Азія .	13	—	9	3	10	15	10	271	1	1531	2	2378	1	3465	46	7663
Въ имперіи .	167	10	175	131	277	818	220	5248	73	13563	22	28345	8	519453	942	567568

Изъ городовъ, имѣющихъ свыше 20 тыс. жителей, было:

Имѣющихъ св. 1000000 жит.	. . . 2	города.
» отъ 500 т. до 1 милл.	. . 1	»
» » 100 т. » 500 т.	. . 16	»
» » 50 т. » 100 т.	. . 36	»
» » 20 т. » 50 т.	. . 112	»

Имѣютъ свыше 100 тыс. жителей:

С. Петербургъ	1264920	жит.
Москва	1038591	»
Варшава	683692	»
Одесса	403815	»
Лодзь	314020	»
Рига	282230	»
Кіевъ	247723	»
Харьковъ	173989	»
Тифлисъ	159590	»
Ташкентъ	155673	»
Вильна	154532	»
Саратовъ	137147	»
Казань	129959	»
Ростовъ-на-Дону	119476	»
Тула	114733	»
Астрахань	112880	»
Екатеринославъ	112839	»
Баку	111904	»
Кишиневъ	108483	»

Въ нѣкоторыхъ изъ перечисленныхъ городовъ были произведены переписи послѣ 1897 г., при чемъ число жителей въ нихъ оказалось слѣдующее:

С.-Петербургъ (1900)	1439613	жит.
Москва (1902)	1174673	»
Варшава (1901)	711988	»
Кіевъ (1905)	333000	»
Баку (1903)	207913	»

Отъ 50 до 100 тыс. жителей:

Николаевъ	92012	»
Минскъ	90912	»
Нижній-Новгородъ	90053	»

*) На о-вѣ Сахалинѣ пришлый элементъ въ 1897 г. составлялъ ок. 75% всего населенія (каторжане и ссыльные).

Самара	89999 жит.
Кокандъ	81354 »
Воронежъ	80599 »
Курскъ	75721 »
Оренбургъ	72425 »
Ярославль	71616 »
Ковно	70920 »
Орелъ	69735 »
Двинскъ (Динабургъ)	69675 »
Бѣлостокъ	66032 »
Житоміръ	65895 »
Витебскъ	65871 »
Екатеринодаръ	65606 »
Ревель	64572 »
Либава	64489 »
Кременчугъ	63007 »
Наманганъ	62017 »
Елизаветградъ	61488 »
Пенза	59981 »
Кронштадтъ	59525 »
Херсонъ	59076 »
Царицынъ	55186 »
Самаркандъ	55128 »
Иваново-Вознесенскъ	54208 »
Полтава	53703 »
Севастополь	53595 »
Тверь	53544 »
Бердичевъ	53351 »
Томскъ	52210 »
Новочеркасскъ	51963 »
Иркутскъ	51473 »
Таганрогъ	51437 »
Люблинъ	50385 »

Самые малолюдные города (имѣющіе менѣе 500 жит.) слѣдующіе:

Богатый, Курской губ.	455 жит.
Гижига, Приморск. обл.	435 »
Петропавловскъ, тамъ же	395 »
Теджень, Закаспійской обл.	382 »
Верхоянскъ, Якутской обл.	354 »
Александровскъ, Архангельской губ. (1902 г.)	314 »
Охотскъ, Приморской обл.	304 »
Туруханскъ, Енисейской губ.	212 »

Въ вел. княж. *Финляндіи* (1905 г.) 1 городъ имѣетъ свыше 100, 3—отъ 20 до 50 тыс. жителей, а именно:

Гельсингфорсъ	111654 жит.
Або	42639 »
Таммерфорсъ	40261 »
Выборгъ	34672 »

Изъ остальныхъ городовъ страны имѣютъ:

Менѣе 1000 жителей	2 города
Отъ 1000 до 2000 жит.	8 »
» 2000 » 5000 »	14 »
» 5000 » 10000 »	5 »
» 10000 » 20000 »	4 »

Менѣе 1000 жит. въ городахъ:

Каскe, Вазаской губ.	975 жит.
Нодендаль, Або-Бьернеб. губ.	917 »

Крупныхъ негородскихъ поселеній (свыше 20000 жит.) въ Р. 10:

Ижевскій заводъ, Вятской г.	41074 жит.
Бѣлая Церковь, мст. Кіевской г.	35378 »
Нижне-Тагильскій заводъ, Пермской губ.	31449 »
Юзовка (заводское посел.), Екатеринославской губ.	28076 »
Никольское, мст. Владимірской г.	25233 »
Бутурлиновка, слб. Воронежской г.	23443 »
Воткинскій заводъ, Вяткой губ.	21621 »
Покровская, слб. Самарской г.	21599 »
Петроковка, мст. Екатеринославской губ.	21071 »
Николаевская, слб. Астраханской г.	20725 »

Селеній, имѣющихъ отъ 10 до 20 тыс. жителей болѣе всего въ губерніяхъ и областяхъ: Кубанской—26 (казачьи станицы), Ставропольской—19, Таврической—12, Пермской—10 (заводы), Воронежской, Кіевской (мѣстечки) и Херсонской—по 7.

Составъ населенія по полу. По окончательному подсчету данныхъ переписи 1897 г. въ Россіи на 100 мжч. приходится 101,05 жщ. (по предварительному—всего 99,8), а именно:

	Жителей мужского пола.	Жителей женскаго пола.	На сто душъ муж. пола приходится жщ.
Въ 50 губ. Евр. Р.	45749575	47693289	104,28
» 10 » Царства Польскаго	4712090	4690163	99,53
Въ 12 губ. Кавказа	4886713	4402651	90,09
» 9 » Сибири	2964419	2794403	94,26
» 9 обл. Средней Азіи	4164551	3582167	86,01
За предѣлами Россіи	35350	5311	15,02
Во всей Россіи	62512698	63167984	101,05

Преобладаніе мужчинъ надъ женщинами въ губерніяхъ Царства Польскаго объясняется развитіемъ городовъ, въ которыхъ вообще преобладаетъ по численности мужской полъ надъ женскимъ; изъ 16826395 душъ городского населенія Россіи было 8912140 мжч. и 7916255 жщ., на 100 мжч. приходилось 88,82 жщ. Въ азіатскихъ частяхъ Россіи замѣчается сильное преобладаніе мужского пола, что объясняется инородческимъ составомъ ихъ населенія (см. ниже). Русское населеніе, подлежавшее переписи за предѣлами страны, состоитъ главнымъ образомъ изъ военнослужащихъ, вслѣдствіе чего женскій элементъ среди нихъ незначителенъ (15,02%).

Среди отдѣльныхъ сословныхъ группъ на 100 мужчинъ приходится женщинъ:

Среди лицъ духовнаго званія	113,53
» потомственныхъ дворянъ	109,00
» личныхъ дворянъ и чиновниковъ	107,51
» мѣщанъ	104,87
» купцовъ	104,46
» казаковъ	102,22
» крестьянъ	102,00
» потом. и личн. почетн. гражданъ	95,19
» инородцевъ	87,57
» иностранцевъ	67,05

По вѣроисповѣднымъ группамъ соотношеніе по полу выразится слѣдующими цифрами:

	На 100 мжч. приходится женщинъ.
Среди старовѣровъ	114,24
» протестантовъ	105,04
» евреевъ	104,77
» православныхъ	102,83
» католиковъ	101,61
» армяно-грегоріанъ	89,01
» магометанъ	88,36
» буддистовъ и ламантовъ	80,22

Магометане, буддисты и ламаиты, къ которымъ принадлежатъ преимущественно инородцы, выдѣляются значительнымъ превышеніемъ мужского населенія. Если только при составленіи переписи инородцы не находили особенно существеннымъ показывать всѣхъ лицъ женскаго пола, то можно сдѣлать заключеніе, что турецко-татарскія народности (къ которымъ главнымъ образомъ принадлежатъ инородцы, исповѣдующіе магометанство, буддизмъ и ламаизмъ) отличаются особо сильнымъ преобладаніемъ лицъ мужского пола.

Въ Финляндіи по даннымъ 1900 г. населеніе по поламъ распредѣлялось такъ:

	Мжч.	Жищ.	На 100 мжч. приходится женщинъ.
Въ селеніяхъ	1181516	1189444	107,7
» городахъ	160566	181036	112,7
Всего	1342082	1370480	102,1

Преобладаніе числа женщинъ надъ мужчинами замѣчается повсюду въ Финляндіи, за исключеніемъ Улеоборгской губ., въ которой на 100 мжч. приходится 99,6 жищ.

Составъ населенія по возрастамъ. Добытыя при переписи 1897 г. данныя даютъ слѣдующее распредѣленіе населенія всей имперіи (безъ Финляндіи) по возрастамъ:

Возрасты:	Число лицъ, мужского пола.	Женскаго пола.	Итого.
Моложе 1 года	2155093	2136632	4291725
Отъ 1 года до 2 лѣтъ	1832734	1846619	3679353
» 2 лѣтъ » 3 »	1867748	1875889	3743637
» 3 » » 4 »	1852433	1874454	3726887
» 4 » » 5 »	1705079	1732843	3437922
» 5 » » 6 »	1640446	1639095	3279541
» 6 » » 7 »	1588350	1590639	3178989
» 7 » » 8 »	1529948	1561743	3091691
» 8 » » 9 »	1586402	1587753	3174155
» 9 » » 10 »	1372774	1362844	2735618
Моложе 10 лѣтъ	17131007	17208511	34339518
Отъ 10 лѣтъ до 11 лѣтъ	1582027	1549621	3131648
» 11 » » 12 »	1205566	1180777	2386343
» 12 » » 13 »	1637597	1598221	3235818
» 13 » » 14 »	1318828	1312476	2631304
» 14 » » 15 »	1285721	1297667	2583388
» 15 » » 16 »	1315766	1308930	2624696
» 16 » » 17 »	1238425	135 341	2590766
» 17 » » 18 »	1203129	1323275	2526404
» 18 » » 19 »	1282311	1375573	2657884
» 19 » » 20 »	1025032	1060499	2085531
Отъ 10 лѣтъ до 20 лѣтъ	13094402	13359380	26453782
» 20 » » 21 года	1203695	1601899	2805594
» 21 года » 22 лѣтъ	1027337	771514	1798491
» 22 лѣтъ » 23 »	1158645	1099310	2257955
» 24 » » 24 »	1053373	998226	2051599
» 24 » » 25 »	929468	885048	1814516
» 25 » » 30 »	4772548	4859907	9632455
Отъ 20 лѣтъ до 30 лѣтъ	10145066	10215904	20360970
» 30 » » 40 »	7893941	7912107	15806048
» 40 » » 50 »	5873596	5832868	11706464
» 50 » » 60 »	4110800	4210657	8321457
» 60 » » 70 »	2664196	2745512	5409708
» 70 » » 80 »	1150351	1228806	2379157
» 80 » » 90 »	327007	351228	678235
» 90 » » 100 »	54215	64248	118463
Свыше 100 лѣтъ	6827	8830	15657
Всего	62451428	63138151	125589579
Неизвѣстнаго возраста	25920	24522	50442
Итого	62477348	63162673	125640021

Глухонѣмыхъ болѣе всего въ губ. Калишской (137), Кѣлецкой (134), Курляндской (134), Витебской (130), Могилевской (130), Якутской обл. (128); менѣе всего—въ Ферганской обл. (9), Сыръ-Дарьинской (12), Закаспійской (16), Самаркандской (19), Донской (27), Астраханской губ. (75). Нѣмыхъ много въ губ. Казанской (44), Черниговской (42), Волынской (39) губ., мало въ Сыръ-Дарьинской обл. (10), въ губ. Бакинской (13), Эриванской и Тифлисской (по 14).

Болѣе всего глухонѣмыхъ среди полярныхъ племенъ (164), затѣмъ среди латышей (138), бѣлоруссовъ (120), поляковъ (113), малороссовъ (109), великороссовъ (105) и мордвы (104); ихъ сравнительно мало среди среднеазіатскихъ народовъ — кара-киргизъ (5), кара-калпаковъ (6), сартовъ (9), таджиковъ (12).

Нѣмыхъ болѣе всего среди вотяковъ (47), полярныхъ племенъ и башкиръ (по 45), чувашей (44), жмуди, черемисъ (39), пермяковъ, тептярей (38), бурятъ (36), евреевъ (35) и зырянъ (33); ихъ сравнительно мало среди тюркскихъ племенъ и кара-киргизъ (10—11 изъ 100 тысячъ).

По возрастамъ глухонѣмые и нѣмые распредѣляются такъ (изъ 100 тысячъ):

	До 1 г.	1—10 л.	10—20 л.	20—30 л.	30—40 л.	40—50 л.	50—60 л.	св. 60 л.
Глухонѣмыхъ	1	56	129	145	118	91	93	96
Нѣмыхъ	0,2	18	37	34	28	23	25	28

Глухонѣмые по сословіямъ: среди духовенства — 121, сельскихъ сословій — 116, горожанъ—96, дворянъ и чиновниковъ—84, иностранцевъ—53, финляндскихъ уроженцевъ — 51, инородцевъ—41 изъ 100 тыс.

Нѣмые: среди сельскихъ сословій—31, городскихъ сословій—27, духовенства—23, инородцевъ — 20, дворянъ и чиновниковъ — 17, иностранцевъ — 15, финляндскихъ уроженцевъ—14 изъ 100 тысячъ.

Умалишенные. При неопредѣленности понятія объ умалишенномъ среди массы населенія, собранныя при переписи данныя, по разъясненію руководителей работъ, неполны и выражаютъ собою только «число лицъ съ рѣзко выраженными признаками душевнаго разстройства»; только въ остзейскихъ губерніяхъ, «обнаруженное переписью число умалишенныхъ можно признать близкимъ къ дѣйствительности». Всѣхъ умалишенныхъ переписью зарегистрировано 117709 челов., что составляетъ 94 на 100 тысячъ всего населенія; изъ нихъ 67755 мужчинъ (108) и 49954 жищ. (79). Значительное превышеніе среди умалишенныхъ мужчинъ надъ женщинами замѣчается особенно въ азіатскихъ частяхъ имперіи: такъ въ Сибири приходится среди мужчинъ 104 умалишенныхъ на 100 т., а среди женщинъ—всего 75; соотвѣтствующія относительныя данныя для Кавказа — 105 и 63, для Средней Азіи—61 и 26. По мнѣнію руководителей переписью данныя эти не являются характеристикой большей предрасположенности мужчинъ къ душевнымъ болѣзнямъ, а обусловливаются главнымъ образомъ неточностью показаній.

По отдѣльнымъ частямъ имперіи на 100000 населенія значится умалишенныхъ:

Въ 50 губ. Европ. Россіи	100
» остзейскихъ губерніяхъ	228
» 34 земскихъ »	102
» неземскихъ »	83
» 10 губ. Царства Польскаго . . .	80
На Кавказѣ	82
Въ Сибири	90
» Средней Азіи	45

За исключеніемъ Остзейскаго края, болѣе всего зарегистрировано переписью умалишенныхъ въ губерніяхъ, въ которыхъ имѣются психіатрическія заведенія или лучше организована врачебная помощь, особенно въ губ. С.-Петербургской (203), Московской (137), Рязанской (121), Варшавской (115) и Тверской (114). Исключеніе составляютъ губерніи Кутаисская (154) и Елисаветпольская (115), въ которыхъ врачебная помощь слаба; вѣроятно здѣсь къ умалишеннымъ причислены кретины, весьма многочисленные въ этихъ гористыхъ странахъ.

По возрастамъ отмѣченные переписью умалишенные распредѣляются такъ (на 100 тыс.):

	До 1 года.	1—10 л.	10—20 л.	20—30 л.	30—40 л.	40—50 л.	50—60 л.	св. 60 л.
Среди мжч. . . .	0,3	13	87	169	196	179	140	112
» жищ. . . .	0,1	9	58	110	136	138	123	110
» об. п. . . .	0,2	11	72	140	166	159	132	111

Составъ населенія по семейному положенію. По переписи 1897 г. въ Россіи (безъ Финляндіи и переписаннаго населенія внѣ предѣловъ страны) было:

	Мжч.	Жищ.	Об. п.	Въ о/о
Холостыхъ и дѣвицъ	35700925	32852969	68553894	54,5
Состоящихъ въ бракѣ	24650652	24986141	49036793	39,5
Вдовыхъ	2053804	5226164	7280268	5,8
Разведенныхъ	34388	53300	87688	0,1
Не указавшихъ семейн. положенія.	37579	43799	81378	0,1
Всего	62477348	63162673	125640021	100,0

Въ Финляндіи въ 1900 г. было:	Мжч.	Жищ.	Об. п.	Въ о/о.
Холостыхъ и дѣвицъ	847950	808619	1656569	61,1
Состоящихъ въ бракѣ	453361	453904	907265	33,4
Вдовыхъ и разведенныхъ	40771	107957	148728	5,5
Всего	1342082	1370480	2712562	100,0

РАСПРЕДѢЛЕНІЕ ГЛАВНѢЙШИХЪ НАРОДНОСТЕЙ ЕВРОПЕЙСКОЙ РОССІИ (ПО РОДНОМУ ЯЗЫКУ)

ВЪ %% КЪ НАСЕЛЕНІЮ ВООБЩЕ, ПО ДАННЫМЪ ПЕРЕПИСИ 1897 Г.

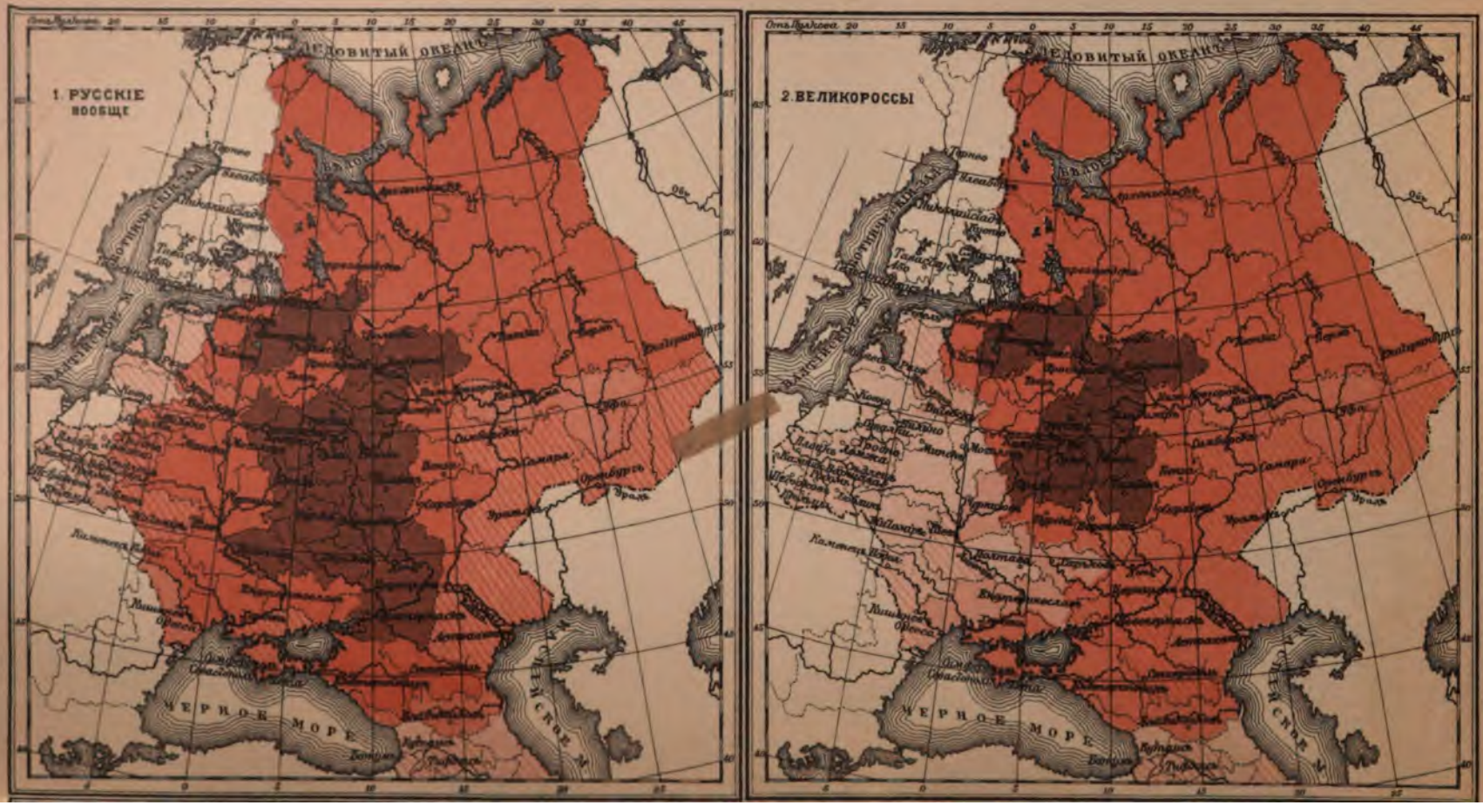

до 1%
1 - 5%
5 - 10%
10 - 25%
25 - 50%
50 - 75%
75 - 95%
свыше 95%

Граница картограммы.

Составилъ Д. Фихтеръ.

РАСПРЕДѢЛЕНІЕ ГЛАВНѢЙШИХЪ НАРОДНОСТЕЙ ЕВРОПЕЙСКОЙ РОССІИ (ПО РОДНОМУ ЯЗЫКУ)

ВЪ %% КЪ НАСЕЛЕНІЮ ВООБЩЕ, ПО ДАННЫМЪ ПЕРЕПИСИ 1897 Г.

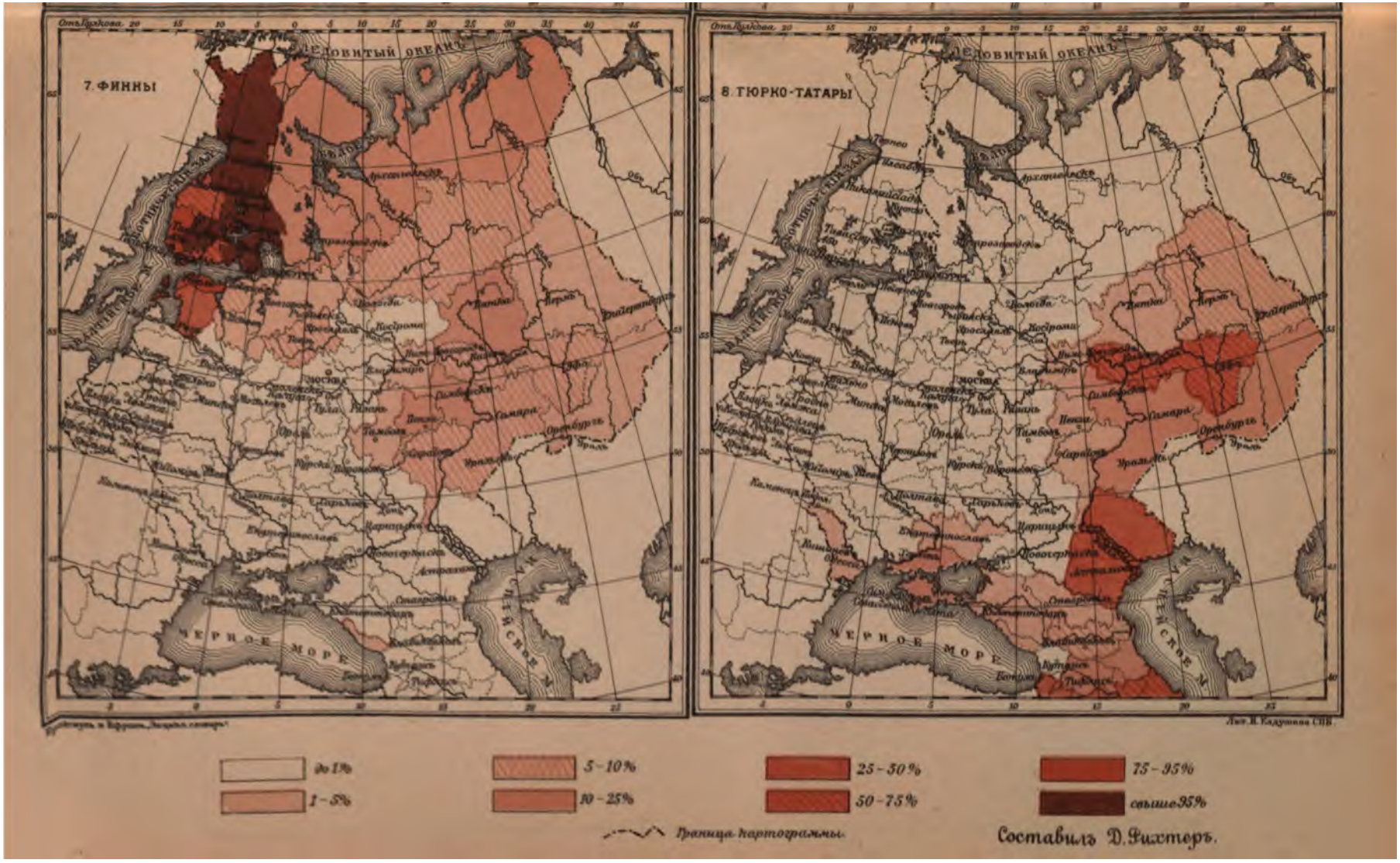
7. ФИННЫ
8. ТЮРКО-ТАТАРЫ
ЛЕДОВИТЫЙ ОКЕАНЪ
ЧЕРНОЕ МОРЕ
МОСКВА
до 1%
1 - 5%
5 - 10%
10 - 25%
25 - 50%
50 - 75%
75 - 95%
свыше 95%
Граница картограммы.
Составилъ Д. Рихтеръ.

ГРАМОТНЫЕ ОБОЕГО ПОЛА ВЪ %% КЪ НАСЕЛЕНІЮ ВООБЩЕ

(по даннымъ переписи 1897 г.)

Составилъ Д. Рихтеръ.

Значительный % холостыхъ и дѣвицъ зависитъ отъ включенія въ разсчетъ дѣтскаго и ранняго юношескаго возраста (до 15 л.), въ которомъ лица состоящія въ бракѣ составляютъ исключеніе; такъ на 10000 человѣкъ каждаго пола ихъ приходится среди мжч. 1, среди жнщ. — 7, послѣднія преимущественно на Кавказѣ.

Среди населенія старше 15-лѣтняго возраста въ Р. было:

	Мужского пола.				Женскаго пола.			
	Холостыхъ.	Женат.	Вдовц.	Разведен. и неизв.	Дѣвицъ.	Замужн.	Вдовъ.	Разведен. и неизв.
	Въ процентахъ.				Въ процентахъ.			
Въ Европ. Россіи	28,9	65,2	5,7	0,2	23,6	62,6	13,5	0,3
» П. Польскомъ	34,0	62,4	3,4	0,2	28,1	59,9	11,6	0,4
На Кавказѣ	31,9	63,3	4,6	0,2	13,6	71,0	15,0	0,4
Въ Сибири	30,8	61,7	7,1	0,4	20,6	66,2	12,8	0,4
» Средней Азіи	35,1	60,9	3,7	0,3	9,0	77,0	13,7	0,3
Всего по имперіи	30,1	64,3	5,4	0,2	22,3	64,0	13,4	0,3
Въ Финляндіи	41,9	53,3	4,7	0,1	37,2	50,1	11,8	0,9

Въ Р. по сравненію съ западно-европейскими государствами брачность наиболѣе развита; въ этомъ отношеніи Финляндія стоитъ ближе къ Западной Европѣ, чѣмъ къ Р., что ясно изъ слѣдующихъ данныхъ о числѣ (въ %) лицъ несостоящихъ въ бракѣ:

	Мжч.	Жнщ.
Въ Ирландіи	49,3%	43,5%
» Австріи	43,8	40,0
» Финляндіи	41,9	37,2
» Германіи	40,9	36,5
» Италіи	40,9	33,2
» Англіи	39,5	37,3
» Франціи	36,0	30,0
» Венгріи	31,5	22,0
» Россіи	30,1	22,3

Въ Р. (безъ Финляндіи) холостыхъ мужчинъ болѣе всего среди дворянъ и чиновниковъ (6171 изъ 10 тыс. лицъ даннаго пола всѣхъ возрастовъ) и менѣе всего среди сельскихъ сословій (5677) и инородцевъ (5627). Дѣвицъ болѣе всего среди духовнаго званія (5820), менѣе всего среди инородцевъ (4226); послѣдніе занимаютъ первое мѣсто по числу мужчинъ (4092) и женщинъ (4859), состоящихъ въ бракѣ. Менѣе всего состоящихъ въ бракѣ мужчинъ (3442) и женщинъ (2977) среди духовныхъ, что объясняется вліяніемъ числа монашествующихъ. Вдовцовъ болѣе всего среди духовенства (662), отчасти вслѣдствіе запрещенія вторичнаго брака священнослужителямъ, отчасти отъ значительнаго числа вдовцовъ среди монаховъ. Вдовъ болѣе всего среди дворянъ и чиновниковъ (1400), а также среди духовныхъ (1199). Менѣе всего вдовцовъ среди горожанъ и инородцевъ (по 269), а вдовъ—среди сельскихъ сословій (787). Расторженіе брака чаще всего встрѣчается у дворянъ и чиновниковъ (18 мжч., 20 жнщ.) и у горожанъ (11 мжч., 25 жнщ.), рѣже всего—среди лицъ духовнаго званія (4 каждаго пола) и сельскихъ сословій (4 мжч., 5 жнщ.). Среди населенія старше 15-лѣтняго возраста наибольшіе проценты холостыхъ мужчинъ въ 50 губ. Европ. Р. оказались въ губерніяхъ: С.-Петербургской (45,4%), Лифляндской (43,6), Эстляндской (42,2), Ковенской (41,9); наименьшіе въ Нижегородской (20,6) и Саратовской (20,8); женатыхъ мужчинъ болѣе всего въ Саратовской губ. (72,2), менѣе всего—въ С.-Петербургской (50,7%).

Распредѣленіе населенія по семейному положенію среди городскихъ и сельскихъ жителей Р. (1897) и Финляндіи (1900) въ %% выражается въ слѣдующихъ цифрахъ:

	Среди мужчинъ.				Среди женщинъ.			
	Холостыхъ.	Женат.	Вдовц.	Разведен. и неизв.	Дѣвицъ.	Замужн.	Вдовъ.	Разведен. и неизв.
	Въ процентахъ.				Въ процентахъ.			
Въ Россіи:								
Въ городахъ	58,4	38,8	2,6	0,2	52,1	35,8	11,7	0,4
» селеніяхъ	56,4	39,6	3,4	0,6	52,0	40,1	7,8	0,1
Въ Финляндіи:								
Въ городахъ	65,2	32,3	2,4	0,1	62,9	28,8	8,2	0,1
» селеніяхъ	62,9	33,9	3,1	0,1	58,4	33,7	7,8	0,1

Распредѣленіе населенія по родному языку. При переписи 1897 г. отмѣчался языкъ, который данное лицо признаетъ за родной, что даетъ возможность опредѣлить, приблизительно, племенной составъ населенія.

На основаніи данныхъ о языкѣ населеніе имперіи (безъ Финляндіи) дѣлится на пять основныхъ отдѣловъ:

I. Индо-европ.	100331516 ч.	или	79,86%
II. Семиты	5070205 »	»	4,04
III. Урало-алтайцы	17667067 »	»	14,06
IV. Изолированныя по языку народности	2477919 »	»	1,97
V. Культурные народы крайн. вост.	86113 »	»	0,07

Не вошли въ перечисленные отдѣлы 5201 лицо, изъ которыхъ 74 африканца и полинезійца и 5127 — не показавшихъ при переписи роднаго языка.

Каждый изъ отдѣловъ при разработкѣ переписного матеріала раздѣленъ на нѣсколько группъ, а послѣднія — по языкамъ и нарѣчіямъ.

Изъ группъ болѣе значительныя: славянская, состоящая изъ 92089733 душъ или 73,3% общаго числа жителей имперіи; тюрко-татарская—13601251 д. или 10,9%; семитская (составляющая особый отдѣлъ)—5070205 д. или 4,0%; финская—3500147 д. или 2,8%; литовско-латышская—3094469 душъ или 2,5%; германская—1813717 душъ или 1,4%; картвельская—1353535 душъ или 1,1%. Изъ остальныхъ группъ каждая составляетъ менѣе 1% общаго числа жителей государства.

Языковъ и нарѣчій перепись (въ опубликованномъ матеріалѣ) насчитано 146, что далеко не полно, такъ какъ во многихъ случаяхъ, особенно среди инородцевъ и горскихъ племенъ Кавказа, при перечисленіи нарѣчій прибавлено выраженіе «и другія». Среди индо-европейцевъ насчитано 38 языковъ и нарѣчій (въ томъ числѣ 13 славянскихъ), среди семитовъ — 3, среди урало-алтайцевъ—65 (17 финскихъ, 31 тюрко-татарскихъ) среди картвельской группы — 10, среди кавказскихъ горцевъ—14, среди культурныхъ народовъ крайняго востока—3 (китайцы, японцы и корейцы), среди полярныхъ инородцевъ—13.

Распредѣленіе населенія по родному языку на отдѣлы, группы и языки (на которыхъ говорятъ не менѣе 100 тыс. человѣкъ), съ подраздѣленіемъ на главнѣйшія части имперіи (безъ Финляндіи), приведено въ слѣдующей таблицѣ:

Распредѣленіе населенія Россіи (искл. Финляндіи) *по родному языку* (1897 г.).

Отдѣлы.	Группы языковъ.	Языки.	Число лицъ обоего пола.					
			Въ 50 губ. Европ. Россіи.	Въ 10 губ. Царства Польск.	На Кавказѣ.	Въ Сибири.	Въ Средней Азіи.	Всего по имперіи.
Индо-европейцы (100331516).	Славянская (92089733).	Русскій	74796970	631844	3154898	4659423	690432	83933567
		Въ т. ч. великорусс.	48558721	267160	1829793	4423803	587992	55667469
		» » малорусс.	20414866	335337	1305463	223274	101611	22380551
		» » бѣлорусс.	5823383	29347	19642	12346	829	5885547
		Польскій	1109934	6755503	25117	29177	11576	7931307
		Болгарскій	171446	698	442	41	32	172659
		Прочіе славянск. яз.	41822	6667	3413	141	157	52200
	Литовско-латышская (3094469).	Латышскій	1422021	5064	1511	6714	627	1435937
		Литовскій	897148	305322	5121	1877	1042	1210510
		Жмудскій	447636	245	55	75	11	448022
	Романская (1143000).	Молдав. и румынск.	1108361	5223	7232	672	181	1121669
		Прочіе романск. яз.	17425	1849	1723	220	114	21331
	Германская (1813717).	Нѣмецкій	1312188	407274	56729	5424	8874	1790489
		Проч. германскіе яз.	21475	506	773	401	73	23228
	Иранская (784746).	Таджикскій	—	—	—	71	350326	350397
		Осетинскій	445	4	171127	71	59	171716
		Остальн. иранск. яз.	1631	13	246928	315	13746	262633
	Армянская (1173096).	Армянскій	49329	182	1118094	629	4862	1173096
	Греческій	Греческій	81334	150	105169	165	107	186925
	Прочихъ индо-европейск. яз. (232755).	Остальн. индо-европейскіе яз.	34405	1063	3080	6256	1026	45830
Семиты (5070205).	Семитская (5070205).	Еврейскій	3714995	1267194	40198	32597	7872	5063156
		Проч. семитскіе яз.	86	—	6241	51	671	7049
Урало-алтайцы (17667067).	Финская (3500147).	Финскій	140948	158	78	1852	32	143068
		Вотякій	420402	231	37	163	134	420970
		Карельскій	208031	44	8	18	—	208101
		Эстонскій	989443	4372	4281	4202	440	1002738
		Зырянскій	144078	290	1	9122	127	153618
		Пермяцкій	103339	4	4	547	797	104691
		Мордовскій	985535	1618	2806	20802	13080	1023841
		Черемисскій	373954	245	127	55	1058	375439
		Остальныя финскія нарѣчія	44881	194	80	24518	8	69681
	Тюрко-татарская (13601251).	Татарскій	1753155	4336	1509785	210154	60197	3737627
		Башкирскій	1316764	80	948	924	2647	1321363
		Тептярскій	117734	3	5	14	17	117773
		Чувашскій	837872	929	411	4232	311	843755
		Турецкій	68807	156	139419	172	268	208822
		Туркменскій	7908	6	24522	124	248767	281357
		Киргизъ-Кайсацкій	264059	123	98	32637	3787222	4084139
		Кара-Киргизскій	—	—	—	11	201671	201682
		Кара-Калпакскій	—	—	1	2	104271	104274
		Сартскій	184	—	158	305	968008	968655
		Узбекскій	43	—	—	77	726414	726534
		Якутскій	—	—	—	227387	—	227387
		Тюркскія нарѣчія	466	—	—	16	439930	440412
		Остальн. туреччо-татарск. нарѣчія	53799	—	204561	87	79027	337474
	Монгольская (480128).	Калмыцкій	172828	161	14812	113	2734	190648
		Бурятскій	41	—	—	289354	85	289480
	Прочихъ урало-алтайскихъ яз. (85541).	Самоѣдскій и тунгузскій	3941	6	—	81594	—	85541

Отдѣлы.	Группы языковъ.	Языки.	Число лицъ обоего пола.					
			Въ 50 губ. Европ. Россіи.	Въ 10 губ. Царства Польск.	На Кавказѣ.	Въ Сибири.	Въ Средней Азіи.	Всего по имперіи.
Изолированныя по яз. народы. (2477919).	Картвельская или іверская (1332535).	Грузинскій	1422	39	821720	549	238	823968
		Имеретинскій	—	—	272184	1		272186
		Мингрельскій	—	—	239615	2		239625
	Кавказскихъ горцевъ (1091782).	Сванетскій	—	—	15756	—	—	15756
		Чеченскій	—	—	226496	—	—	226496
		Аварско-андійскій	12	—	212680	—	—	212692
		Кюринскій	—	—	159213	—	—	159213
		Даргинскій	—	—	130209	—	—	130209
		Прочія нарѣчія кавказскихъ горцевъ.	780	26	359775	2035	556	363172
	Сѣверныхъ племенъ Сибири (33602). Нарѣчія сѣверныхъ народовъ		—	—	—	33593	9	23602
	Языки культурныхъ народовъ крайняго вост.		53	—	15	69688	16357	86113
	» африканскіе и полинезійскіе		42	—	32	—	—	74
	Лица не указавшія роднаго языка		3652	428	370	155	516	5127
	ВСЕГО		93412864	9402253	9289364	5758822	7746718	125640021

Русскіе (всѣ три группы) являются преобладающимъ племенемъ въ имперіи, они составляютъ 66,8% всѣхъ жителей ея; въ 50 губ. Европ. Р. ихъ 80,05%, въ Царствѣ Польскомъ—6,72, на Кавказѣ—33,96, въ Сибири—80,91 и въ Средней Азіи—8,91%. Изъ 50 губерній Европ. Р. почти сплошь заселены русскими (свыше 95% всего населенія): Владимірская и Воронежская (по 99,7%), Костромская, Калужская, Тульская и Курская (по 99,6%), Ярославская и Рязанская (по 99,5), Орловская (99,3), Харьковская (98,7), Смоленская (98,4), Московская (97,8; въ г. Москвѣ—95,5), Новгородская (96,9), Тамбовская (95,8), Полтавская (95,7) и Донская обл. (95,2); русскихъ отъ 75 до 95% въ губерніяхъ: Псковской (94,9), Черниговской (94,6), Нижегородской (93,2), Тверской (92,9), Вологодской (91,3), Пермской (90,4), Екатеринославской (86,3), Могилевской (86,1), Кіевской (85,3), Архангельской (85,2), С.-Петербургской (84,5; въ гор. С.-Петербургѣ — 87,1), Подольской (84,3), Пензенской (83,1), Саратовской (83,0), Минской (80,4), Олонецкой (78,3), Вятской (77,5) и Херсонской (75,4; въ гор. Одессѣ — 58,8); отъ 50 до 75%: въ Волынской (73,7), Оренбургской (73,1), Гродненской (71,2), Таврической (70,8), Самарской (68,9), Симбирской (68,2), Витебской (66,3), Виленской (61,1) и Астраханской (54,1); въ остальныхъ 7 губерніяхъ русское населеніе составляетъ меньшинство: въ Казанской (38,4%), Уфимской (38,2), Бессарабской (27,8), Ковенской (7,8), Курляндской (5,7), Лифляндской (5,4) и Эстляндской (5,0%). Въ 10 польскихъ губерніяхъ русскіе составляютъ 6,7% всего населенія и только въ нѣкоторыхъ уѣздахъ губерній Люблинской (21,1) и Сѣдлецкой (16,5) представляютъ собою значительную часть населенія: въ Люблинской губ. (въ Холмской Руси)—въ Грубешовскомъ 61,4%, Томашевскомъ 52,1 и Холмскомъ 39,7, въ Сѣдлецкой губ. (въ Подляшьѣ) — въ Влодавскомъ 58,2 и Бѣльскомъ 43,7; въ остальныхъ частяхъ края они сосредоточены преимущественно въ городахъ и принадлежатъ, главнымъ образомъ, къ военнымъ и чиновникамъ. На Кавказѣ русскихъ много въ сѣверной части: въ Ставропольской губ. — 92,0%, въ Кубанской обл. — 90,6%, Терской — 33,7, въ Черноморской губ.—60,1; въ Закавказьѣ число ихъ не превышаетъ 10% (въ Карсской обл. 9,6) и въ Эриванской губ. составляетъ всего 1,6%. Русскіе Закавказья—главнымъ образомъ, военнослужащіе. Сибирь, не смотря на свою разноплеменность, въ общемъ—русская страна; въ Тобольской губ. русскіе составляютъ 91,5% всего населенія, Томской—91,4, Енисейской—86,8, Амурской обл.—86,3, Иркутской губ.—73,6, Забайкальской обл.—66,2, на о-вѣ Сахалинѣ (до войны)—65,2, въ Приморской обл.—50,9 и только въ Якутской обл.—11,4%. Русскіе въ Сибири занимаютъ южную ея часть, болѣе пригодную для земледѣлія. Изъ областей Средней Азіи русскихъ сравнительно много только въ Акмолинской (33,1) и Уральской (25,4), гдѣ издавна живутъ казаки и куда направляется много переселенцевъ изъ центральныхъ губерній; въ остальныхъ областяхъ края русскихъ не болѣе 10% (Семипалатинская обл.), въ Туркестанѣ же ихъ совсѣмъ мало: въ Сыръ-Дарьинской обл.—3,0, Самаркандской—1,6, Ферганской—0,6%. За исключеніемъ этихъ трехъ областей, въ которыхъ и большая часть городского населенія состоитъ изъ туземцевъ (87,5—96,8%), въ остальныхъ средне-азіатскихъ областяхъ среди городского населенія русскій элементъ значителенъ—отъ 45,6 (въ Семирѣченской обл.) до 82,8% (въ Уральской обл.).

Русскіе раздѣляются на три вѣтви:

Великороссы	55667469	д. об. п. или	66,33%
Малороссы	22380551	» » » »	26,66
Бѣлороссы	5885547	» » » »	7,01
Всего русскихъ	83933567	д. об. п. или	100,00%

Великороссы занимаютъ большую часть страны, за исключеніемъ мѣстностей, въ которыхъ преобладаютъ представители двухъ другихъ вѣтвей. Такъ *малороссами* почти сплошь заселены губерніи Подольская (96,1), Волынская, Полтавская и Кіевская; они составляютъ большинство населенія въ губ. Харьковской, Екатеринославской, Херсонской и Черниговской (за исключеніемъ великорусскихъ уѣздовъ—Мглинскаго, Стародубскаго и Новозыбковскаго); затѣмъ малороссійскій элементъ преобладаетъ въ отдѣльныхъ уѣздахъ сосѣднихъ съ поименованными губерній: Бессарабской (въ Хотинскомъ), Воронежской (Бирюченскомъ, Богучарскомъ и Валуйскомъ), Курской (Грайворонскомъ, Ново-Оскольскомъ и Путивльскомъ) въ Таганрогскомъ окр. Донской обл., въ Таврической губ. (въ уу. Бердянскомъ, Днѣпровскомъ Мелитопольскомъ), Гродненской губ. (Брестскій и Кобринскій уѣзды) и въ русскихъ уѣздахъ Люблинской и Сѣдлецкой губ. На Кавказѣ малороссовъ много въ Кубанской обл. (52,3%) и въ губ. Ставропольской и Черноморской. Въ Сибири малороссы-переселенцы живутъ главнымъ образомъ въ Амурской обл. и въ Барнаульскомъ уѣздѣ Томской губ. Въ Средней Азіи ихъ болѣе всего въ Акмолинской и Сыръ-Дарьинской областяхъ. *Бѣлоруссы* составляютъ большинство населенія губерній Могилевской, Минской, Виленской и Витебской (св. 50% всѣхъ жителей и отъ 80 до 95,7% русскаго населенія); затѣмъ они заселяютъ большую часть Гродненской губ., Новоалександровскій уѣздъ Ковенской, Августовскій—Сувалкской и Краснинскій—Смоленской. Въ губ. Курляндской и Елисаветпольской (въ Закавказьѣ) бѣлоруссы составляютъ 32,1 и 16,4% русскаго населенія, но послѣднее само въ этихъ мѣстностяхъ немногочисленно. Въ остальныхъ частяхъ Р. бѣлоруссовъ мало или совсѣмъ нѣтъ.

Поляки (7931207 д.) составляютъ 71,8% всего населенія 10 губ. Царства Польскаго. По отдѣльнымъ губерніямъ край % этотъ, составляя отъ 80—90 на З, постепенно падаетъ по направленію къ В и въ губерніяхъ Люблинской и Сѣдлецкой равенъ 62—66, а въ Сувалкской—23%; населеніе послѣдней крайне смѣшанное, преобладаетъ литовскій элементъ (52,[illegible]%). Затѣмъ поляки живутъ главнымъ образомъ въ Западномъ краѣ, особенно въ городахъ губ. Гродненской (10,1%), Ковенской (9,1), Виленской (8,2) и Волынской (6,2), затѣмъ въ Витебской, Минской, Курляндской, Подольской, С.-Петербургской (въ г. С.-Петербургѣ) и Кіевской (2—2,1%); въ остальныхъ губерніяхъ поляковъ мало, число ихъ рѣдко достигаетъ 1% общаго числа жителей. На Кавказѣ, въ Сибири и Средней Азіи поляки образуютъ небольшія колоніи; лишь на безлюдномъ островѣ Сахалинѣ, благодаря ссыльному элементу, они до войны составляли 5,8% всего населенія.

Болгары (172650 д.) живутъ колоніями въ Бессарабской, Таврической и Херсонской г.

Изъ остальныхъ славянскихъ народностей (52200 чел.) болѣе всего чеховъ со словаками—50385 д. (Волынская губ., г. Лодзь), затѣмъ сербовъ, хорватовъ и словинцевъ—1815 д.

Латыши (1435937 д.) заселяютъ Курляндію, южную половину Лифляндіи и западную часть Витебской губ. (Инфляндію); въ послѣдніе годы селятся въ сѣв.-зап. губерніяхъ Европ. Р., въ Царствѣ Польскомъ, въ Кубанской обл., въ Уфимской губ. и въ Западной Сибири.

Литовцы (1210510) *и жмудь* (448022 д.) составляютъ коренное населеніе Ковенской, Виленской и Сувалкской губ. и въ прилегающихъ къ нимъ уѣздахъ губерній Курляндской, Лифляндской и Могилевской. Довольно много литовцевъ въ Москвѣ (2993) и на Кавказѣ (5121).

Молдаване и *румыны* (1121669) живутъ въ Бессарабской губ. (920919), затѣмъ въ прилегающихъ къ ней частяхъ Подольской (26764) и, какъ колонисты, въ Херсонской (147218), Екатеринославской, Таврической губ. и въ Кубанской обл. Изъ другихъ романскихъ народовъ въ Р. (большею частью въ городахъ) проживаютъ: французы — 16413 (5782 мжч. и 10631 жщ.), итальянцы — 4760, испанцы и португальцы—138 д.

Нѣмцы (1790189 д.) составляютъ коренное населеніе въ Прибалтійскихъ губерніяхъ, гдѣ они живутъ главнымъ образомъ въ городахъ, а также составляютъ классъ крупныхъ землевладѣльцевъ. Затѣмъ главная масса нѣмцевъ поселилась въ Р. въ концѣ XVIII (въ Нижнемъ Поволжьѣ) и въ теченіе XIX ст. Болѣе всего нѣмцевъ въ Самарской губерніи (224336 д. или 8,1% всего населенія губ.), затѣмъ въ губ. Лифляндской (7,6%), Курляндской (7,5), Саратовской (166528 д или 6,9%), Волынской (171331 д. или 5,7%), Таврической (5,4), Херсонской (123453 или 4,5%), Екатеринославской и Эстляндской (по 3,8), Бессарабской (3,1), С.-Петербургской (3,0), въ Донской обл. и Ковенской губ. (по 1,4%); въ остальныхъ губерніяхъ Европ. Р. ихъ менѣе чѣмъ по 1%. Въ Царствѣ Польскомъ нѣмцевъ болѣе всего въ Петроковской губ. (148765 д. или 4,4%), Варшавской (4,0), Калишской (7,3), Плоцкой (6,5), Сувалкской (5,2), Люблинской (2,5) и въ Сѣдлецкой (1,5%). На Кавказѣ только въ малолюдной Черноморской губ. нѣмцы составляютъ 1,3%, а въ остальныхъ—менѣе 1%; въ Сибири (0,09%) и въ Средней Азіи (0,11) ихъ мало. Довольно много нѣмцевъ въ Петербургѣ—50780 д., въ Москвѣ—17717, въ Одессѣ—10248, въ Лодзи и его окрестностяхъ—около 97000. Изъ другихъ представителей германскаго племени (23228) болѣе всего шведовъ—14199 д., въ Эстляндской губ. и въ Петербургѣ (3623), затѣмъ англичанъ—7054 (Петербургъ, Москва, Одесса), норвежцевъ и датчанъ—1640, голландцевъ—335 чел.

Изъ народностей, говорящихъ на иранскихъ языкахъ, въ Россіи болѣе всего *таджиковъ* (350397 д.), главная масса которыхъ живетъ въ обл. Самаркандской (230384), Ферганской и Сыръ-Дарьинской. Затѣмъ слѣдуютъ *осетины* (171716), главнымъ образомъ въ Терской обл. и Тифлисской губ. Изъ другихъ народностей языковъ иранскаго корня (232633) въ Р. живутъ: персы (31723)—въ Закавказьѣ

(въ гор. Баку и его окрестностяхъ — 5793), въ Закаспійской области и въ гор. Астрахани, талышинцы—34994 (въ Ленкоранскомъ уѣздѣ Бакинской губ.), таты—95056 (Бакинская губ.), курды—99949 (Эриванская губ., Карсская область) и авганцы—614, въ Мервскомъ оазисѣ Закаспійской и въ Самаркандской области.

Армяне (1173096) *) живутъ главнымъ образомъ на Кавказѣ (1118094), въ томъ числѣ въ губ. Эриванской (441000 или 53,2% всего населенія), Елисаветпольской (33,3%), Тифлисской (18,7), Черноморской (10,9), Бакинской (6,3). Въ Европ. Р. армянъ всего болѣе въ гг. Нахичевани и Ростовѣ-на-Дону (27000), Симферополѣ, Ѳеодосіи и Астрахани; въ Средней Азіи—въ Закаспійской области (Асхабадскій уѣздъ).

Греки (186925 д.) живутъ, главнымъ образомъ, по побережью Чернаго моря, въ губ. Екатеринославской (Маріупольскій у.) и Таврической, въ обл. Кубанской, Карсской, Батумской.

Изъ остальныхъ народовъ, говорящихъ на индо-европейскихъ языкахъ, въ Россіи болѣе всего цыганъ (44582), главнымъ образомъ въ Бессарабіи (8336); далѣе идутъ албанцы или арнауты (936)—въ Измаильскомъ у. Бессарабской губ., и индусы (312 д.)—въ Ферганѣ.

Евреи (5063995 д.) **) главнымъ образомъ проживаютъ въ зап губерніяхъ Европ. Р. и въ Царствѣ Польскомъ, особенно среди городского и мѣстечковаго населенія, а именно:

Губернія.	Всего евреевъ.	Въ томъ числѣ въ городахъ.	На 100 жит. прих. евреевъ. Въ губерн.	Въ город.
Въ Европ. Россіи	3714995	1684895	4,0	13,9
Гродненская	278542	146907	17,4	57,7
Минская	313166	132278	16,0	58,8
Ковенская	212028	61694	13,7	43,1
Волынская	394774	118727	13,2	50,8
Виленская	202374	85250	12,7	43,1
Подольская	369306	102204	12,2	43,5
Кіевская	430489	142222	12,1	30,0
Херсонская	332537	223769	12,1	30,0
Могилевская	203507	77082	12,0	52,3
Бессарабская	228168	109065	11,7	37,0
Витебская	174240	112480	11,7	52,1
Курляндская	37689	22181	5,6	14,2
Черниговская	113787	51401	5,0	26,0
Екатеринославская	99152	62602	4,7	25,9
Полтавская	110352	80491	4,0	29,4
Таврическая	55418	34248	3,8	11,8
Лифляндская	23728	20355	1,8	5,0
Въ остальныхъ 33 губ.	105338	99039	0,2	1,4
Въ Царствѣ Польскомъ	1267194	763393	13,5	35,4
Варшавская	317169	252236	16,4	29,8
Ломжинская	91236	35013	15,7	46,8
Сѣдлецкая	120152	63290	15,6	53,8
Петроковская	213562	156256	15,2	30,6
Радомская	112123	50671	13,7	50,6
Люблинская	155398	72928	13,4	45,3
Кѣлецкая	83017	35954	10,9	51,7
Сувалкская	59129	29463	10,1	40,0
Плоцкая	51215	30685	9,2	34,8
Калишская	64193	36897	7,7	31,8
На Кавказѣ	40498	29030	0,4	2,4
Въ Сибири	32197	17506	0,6	3,5
Въ Средней Азіи	7872	7393	0,2	0,8
Въ Имперіи	5063995	2502217	4,0	14,8

На Кавказѣ только въ Черноморской губ. евреи составляютъ 1,7% и въ Дагестанской обл.—1,3% общаго числа жителей; во всѣхъ остальныхъ губерніяхъ и областяхъ какъ Кавказа, такъ и Сибири и Средней Азіи, ихъ менѣе 1%.

Изъ прочихъ народностей, говорящихъ на семитскихъ нарѣчіяхъ (7049), въ Россіи живутъ: сиро-халдеи или айсоры—5353 (въ Закавказьѣ) и арабы—1696 (въ Дагестанѣ и въ Средней Азіи).

Финны (не считая Финляндіи)—3500147 д., живутъ главн. образ. въ сѣв. и восточн. частяхъ Европ. Р. (3410611 д.). За исключеніемъ племенъ, живущихъ сплошными массами, многіе изъ финновъ, разселенные среди другихъ народностей, ассимилировались съ ними, утратили свой языкъ и потому ускользнули отъ переписи; особенно многіе изъ нихъ обрусѣли. Всѣ финскія племена распадаются на 4 вѣтви: 1) *прибалтійскіе финны* (1393313), живущіе на СЗ. Евр. Р.: *финны* (1430681)—разныя племена болѣе сродныя съ финляндцами (савакоты, эвремейсетъ, водь

*) По религіи—1218181 чел.

**) По религіи—5215805 чел.

и друг.), живутъ главнымъ образомъ въ СПб. губ. (130413) и въ незначительномъ числѣ въ губ. Псковской и Олонецкой; большинство ихъ—лютеране. *Эсты* или эстонцы (1002738) живутъ въ Эстляндской губ. (89% всѣхъ жит.), въ сѣв. половинѣ Лифляндской (39,9) и прилегающихъ къ нимъ частяхъ губ. СПб. и Псковской; за послѣднія 20—30 лѣтъ много эстовъ селится въ глубинѣ Россіи (въ губ. Тверской, Новгородской) въ Польшѣ, на Кавказѣ, въ Сибири и въ Средн. Азіи. Эсты—большею частью лютеране и представляютъ собою самое культурное изъ финскихъ племенъ Р. *Карелы*—208101—въ Тверской (117679), Новгородской, Олонецкой и Архангельской губ.; *чудь* (чухари, кайваны)—25820, въ Новгородской и Олонецкой губ.; *ижора*—13774, въ СПб. г.; *лопари*—1892, на Кольскомъ полуо-вѣ Архангельс ой губ. Всѣ эти народности (кромѣ эстовъ) принадлежатъ большею частью къ правосл. церкви; исключеніе составляетъ небольшое число (80 ч.) норвежскихъ лопарей или фильмановъ, исповѣдующихъ лютеранство. 2) *Приволжская вѣтвь* (1399280 д.) состоитъ изъ мордвы и черемисовъ, мѣстами сильно обрусѣвшихъ. *Мордва* (1023841)—въ губ. Самарской, Симбирской, Пензенской, Саратовской, Тамбовской, кромѣ того въ меньшемъ числѣ въ Нижегородской, Казанской, Уфимской и Оренбургской, среди переселенцевъ мордвы много въ Томской и Енисейской губ., а также въ Акмолинской обл. *Черемисы* (375439)—въ губ. Вятской, Казанской и Уфимской, а также въ Пермской и въ сравнительно небольшомъ числѣ въ Нижегородской (6704) и Костромской губ. (2001). 3) *Пріуральскіе* финны (679279): *зыряне* (153618)—въ Вологодской и Архангельской губ., отчасти въ Пермской и Тобольской; *пермяки* (104691)—въ Пермской и Вятской губ., *вотяки* (420970)—въ Вятской и отчасти въ сосѣднихъ губ. Уфимской, Казанской, Пермской и въ Самарской (2118); среди вотяковъ много язычниковъ. 4) *Угорская* вѣтвь (28275 д.) состоитъ изъ *остяковъ* (19663), въ Тобольской и отчасти Томской губ., и *вогуловъ* (7651), на С зауральской части Пермской и въ смежныхъ съ нею частяхъ Тобольской г.; въ дѣйствительности вогуловъ значительно больше, но большая часть ихъ обрусѣла, а потому при переписи вошла въ число русскихъ. Къ угорскимъ финнамъ по сродству языка надо причислить и проживающихъ въ Р. (большею частью въ городахъ) *венгерцевъ* (961).

Тюрко-татарскія племена живутъ въ Европ. Р. по среднему и нижнему Поволжью, составляя значительную часть населенія губ. Уфимской — 55,1%, Казанской—54,3, Астраханской — 30,5, Оренбургской — 23,8, Симбирской — 19,2, и на югѣ—въ Таврической губ. 13,8%, на Кавказѣ 20,2%; въ Елисаветпольской и Бакинской губ. они составляютъ около 60% всего населенія; въ Сибири преобладаютъ только въ Якутской области (82,8%), во всей же странѣ составляютъ всего 8,3%; въ Средней Азіи ихъ 85,4%, меньше всего въ обл. Самаркандской (70,9) и Акмолинской (64,4).—Главные представители тюрко-татарскаго племени: *татары* (3737627), большая часть которыхъ (1953155) живетъ въ Европ. Россіи, преимущ. по среднему и нижнему Поволжью, въ губ. Нижегородской, Казанской (675418), Самарской (165191), Симбирской (133977), Саратовской и Астраханской, по Камѣ и въ Пріуральѣ—въ губ. Уфимской (184817), Вятской (125514), Оренбургской и Пермской, и на З отъ Волги—въ губ. Пензенской, Тамбовской и Рязанской (касимовскіе). Крымскіе татары (196354) представляютъ собою смѣсь тюрко-татаръ съ аборигенами края (греками, генуэзцами и др.); въ ихъ число включены и говорящіе по-татарски караимы (5600). Отатарившіеся греки Екатеринославской губ. (15330) остались православными, остальные татары—всѣ магометане. На Кавказѣ татарами называютъ *адербейджанцевъ* (1475553) и *горскихъ татаръ* (34232; всѣ въ Терской обл.); адербейджанцы живутъ главнымъ образомъ въ губ. Елисаветпольской (534086), Бакинской (485146), Эриванской (313176), Тифлисской (107383). Въ Сибири (210154) татаръ больше всего въ губ. Томской, Тобольской и Енисейской; въ Средней Азіи (60197) татары живутъ главн. обр. въ городахъ степныхъ областей. *Чуваши* (843755) заселяютъ южную часть Казанской губ. (502042) и Буинскій у. Симбирской; кромѣ того живутъ въ губ. Самарской, Саратовской, Уфимской и Оренбургской. *Башкиры* (1321363) составляютъ преобладающую народность въ Уфимской губ. (899910), затѣмъ живутъ въ губ. Оренбургской (254561), Пермской, Самарской, отчасти Вятской, въ обл. Акмолинской и Тургайской обл. *Тептяри* (17773)—въ губ. Самарской, Уфимской и смежныхъ уѣздахъ Оренбургской, Вятской и Пермской. *Мещеряки* (53847)—главн. обр. въ Уфимской и Пермской губ.; многіе изъ мещеряковъ совершенно обрусѣли. Въ предгорьяхъ Сѣв. Кавказа живутъ тюркскія племена: *карачаевцы* (27223)—въ Кубанской обл., *кумыки* (83408)—въ обл. Терской и Дагестанской, вдоль берега Каспійскаго моря, *ногайцы* или кара-ногайцы (64080)—въ Ставропольской губ и Терской обл.; въ Закавказьѣ—*карапапахи* (29902), въ Карсской обл.; собственно *турки*-османы (208822)—въ Карсской, Батумской обл. и Тифлисской губ. (всего въ Закавказьѣ 139419), а также въ Европ. Р., преимущественно на югѣ Бессарабской губ. (55790); среди послѣднихъ—особый народецъ тюркскаго племени, гагаузы, поселившіеся въ Р. въ XVIII и въ началѣ XIX ст., православнаго исповѣданія. Средне-азіатскіе тюрки—самые многочисленные; изъ нихъ первое по численности мѣсто занимаютъ *киргизъ-кайсаки* (4084139 д. или 30% всѣхъ тюрковъ Р.), составляющіе почти половину жителей въ русскихъ владѣніяхъ Средней Азіи и самую многочисленную часть населенія въ областяхъ: Уральской—460173, Тургайской—410904, Семипалатинской — 604564, Семирѣченской — 794815, Сыръ-Дарьинской—952061, Акмолинской—427389 д. Въ Евр. Р. киргизы живутъ въ губ. Астраханской (250820) и смежныхъ съ нею частяхъ Оренбургской и Самарской, образуя особую Букеевскую орду; ост. киргизы дѣлятся на 3 орды—Большую, Среднюю и Ма-

лую. *Кара-киргизы* (буруты)—въ Ферганской обл. (201682), *кара-калпаки* (104274)—въ обл. Сыръ-Дарьинской и Ферганской. Изъ тюрковъ, населяющихъ Среднюю Азію, болѣе значительныя народности: *туркмены* (281357)—въ Закаспійской обл., на Кавказѣ въ Ставропольской г. (14896) и въ Карсской обл. (8442). *Сарты* (968655)—въ обл. Ферганской (788989) и Сыръ-Дарьинской (144275); *узбеки* (726534)—въ Самаркандской обл. (507587), Кокандскомъ у. Ферганской (153780) и Сыръ-Дарьинской (64235). Въ Семирѣченскую обл. въ 80-хъ годахъ XIX ст. переселились изъ Кульджи *таранчи* (56469), въ Ферганскую—*кашгарцы* (14938) и родственные съ киргизами *кипчаки* (7607). Наконецъ, главн. образ. въ обл. Ферганской, Сыръ-Дарьинской и Самаркандской, переписью зарегистрировано 440412 челов. разныхъ тюркскихъ нарѣчій, которые вслѣдствіе неясности и неточности показаній не могли быть отнесены къ какой-либо опредѣленной народности. Къ тюркамъ относятся еще *якуты* (227387), живущіе главн. образомъ въ Якутской обл. (221467), въ которой они составляютъ свыше 82% всего населенія; въ число якутовъ зачислены *долгане* (ок. 1000 д.), оякутившееся тунгузское племя, живущее въ Туруханскомъ краѣ Енисейской губ. Къ *монголамъ* въ Р. принадлежатъ: *калмыки* (190648), главная масса которыхъ живетъ на ЮВ Европ. Р. (172828), въ Калмыцкой степи Астраханской губ. и въ Сальскомъ окр. Донской обл., а также на С Ставропольской губ. и Терской обл. *Буряты* (288663) — въ Забайкальской обл. и Иркутской губ.; въ Забайкальѣ живутъ 817 настоящихъ *монголовъ* *). Всѣ монгольскія племена исповѣдуютъ буддизмъ. Къ уралоалтайцамъ еще принадлежатъ: *самоѣды* (15877), живущіе вдоль побережья Сѣв. Ледовитаго океана, начиная отъ р. Мезени на В до низовьевъ Енисея. *Тунгузы* (66270) разсѣяны по всей Вост. Сибири; живутъ большею частью между другими народностями, болѣе сплошной массой въ Забайкальѣ (30436). Къ тунгузамъ примыкаютъ родственные имъ манчжуры (3394) въ Амурской обл. Изъ всѣхъ тунгузскихъ племенъ единственнымъ культурнымъ считаются *дауры* (446 д.).

Отдѣльно по языку стоятъ кавказскіе народы картвельской или иверской группы (1352535): *Грузины* (823968)—въ губ. Тифлисской, Кутаисской и въ Батумской обл.; среди многихъ грузинскихъ племенъ, исповѣдующихъ христіанство, *инпилойцы* (въ Закатальскомъ окр.)—магометане. *Имеретины* (273186)—въ Кутаисской г.; *мингрельцы* (239625)—въ Кутаисской губ.; *сваноты* (15756)—въ горныхъ частяхъ Кутаисской губ. (Лечхумскаго у.). Особо по языку стоятъ также *кавказскіе горцы* (1091782), обыкновенно раздѣляемые на черкесскую, чеченскую и лезгинскую группы. Къ чеченской группѣ принадлежатъ: *чеченцы* (226496) въ Терской обл., родственные съ ними *ингуши* (47409) и небольшое племя—*кистины* (402) въ Тіонетскомъ у. Тифлисской г. Къ черкесской группѣ—*кабардинцы* (98561), по сѣв. склону Кавказа въ Терской и Кубанской обл., и *абхазцы* (72103)—въ Кутаисской губ. и другія племена (46286) въ Кубанской обл. Лезгинская группа (600314) заключаетъ въ себѣ рядъ племенъ, населяющихъ главн. обр. Дагестанъ и говорящихъ на нарѣчіяхъ аварскоандійскомъ (212692), даргинскомъ (130209) и кюринскомъ (159213); къ той же группѣ принадлежатъ живущіе въ разныхъ частяхъ Закавказья лаки, табасаранцы, крызцы, удины и др. (98401).

Палеазіаты или гиперборейцы (33602) представляютъ собою остатки прежнихъ болѣе многочисленныхъ обитателей СВ Сибири, частью вымершихъ, частью обрусѣвшихъ или слившихся съ сосѣдними, болѣе значительными народностями края. По языку и своимъ физическимъ особенностямъ эти народности представляютъ большое разнообразіе и приближаются частью къ монголамъ, частью—къ эскимосамъ, а аины—къ бѣлой расѣ. Племена эти слѣдующія: енисейскіе остяки (994)—въ Туруханскомъ краѣ Енисейской губ.; юкагиры (948) — на СВ Якутской и Приморской обл.; чуванцы (506)—въ Анадырскомъ окр. Приморской обл.; коряки (6058)—въ сѣв. части Приморской обл.; чукчи (11795)—по берегамъ Берингова прол. и въ прилегающихъ частяхъ Приморской и Якутской обл.; эскимосы (1099)—по берегу Берингова прол.; гиляки (6194) — по низовьямъ Амура и въ сѣв. части о-ва Сахалина; алеуты (584) — на Командорскихъ о-вахъ; камчадалы (3978)—въ южн. части Камчатки; аины (1446)—въ южной части о-ва Сахалина *).

Изъ культурныхъ народовъ крайняго востока въ Р. (по переписи 1897 г.) живутъ: *китайцы* (57459)—въ Приморской, Амурской и Забайкальской обл., а также въ Семирѣченской и Ферганской обл.; послѣдніе принадлежатъ къ племени дунганъ—окитаившихся тюрковъ. *Корейцы* (26005)—въ Приморской обл. на границѣ Кореи и въ Амурской обл. *Японцы* (2649)—преимущественно въ городахъ Приморской обл. и на о-вѣ Сахалинѣ (рыбаки) **). На прилагаемыхъ 8 картограммахъ приведено распредѣленіе главнѣйшихъ народностей (по родному языку) Европейской Россіи въ процентахъ къ населенію вообще по даннымъ переписи 1897 г., а именно: 1) Русскіе вообще, 2) великороссы, 3) малороссы, 4) бѣлоруссы, 5) поляки, 6) евреи, 7) финны и 8) тюрко-татары.

Въ *Финляндіи* (къ концу 1900 г.) по родному языку населеніе распредѣлялось такъ:

*) Въ таблицѣ (стр. 12) монголы показаны вм. съ бурятами.

*) По всей вѣроятности въ настоящее время всѣ аины отошли къ Японіи.

**) Послѣдніе послѣ русско-японской войны вѣроятно живутъ въ японскихъ владѣніяхъ.

Губерніи:	Говорящихъ на языкахъ: финскомъ.	шведскомъ.	русскомъ.	нѣмецкомъ.	датландскомъ.	на прочихъ языкахъ.	Всего.
Нюландская	161210	134124	1432	755	—	292	297813
Або-Бьернеборгская . .	379622	67260	109	58	—	48	447097
Тавастгусская.	296499	4536	4	149	—	84	301272
Выборгская	407817	8821	3960	886	—	126	421610
С.-Михельская	188247	1016	187	10	—	—	189460
Куопіоская	312875	861	196	11	—	8	313951
Вазаская	329249	131082	46	37	—	46	460460
Улеоборгская . . .	277471	2033	5	19	1336	35	280899
Во всей странѣ .	2352990	349733	5939	1925	1336	639	2712562

Составъ населенія по вѣроисповѣданіямъ. По даннымъ переписи 1897 г. въ Россіи (искл. Финляндіи) считалось:

Вѣроисповѣданія.	Европ. Россія.	Царство Польское.	Кавказъ.	Сибирь.	Средняя Азія.	Вся Имперія.
Православные и единовѣрцы	76344717	607591	4589285	4940379	641632	87123604
въ % . .	81,7	6,5	49,4	85,8	8,3	69,4
Старовѣры и уклоняющіеся отъ православія.	1754860	9423	135627	239642	65044	2204596
въ % .	1,9	0,1	1,5	4,2	0,8	1,8
Армяно-григоріане . . .	47884	221	1125795	503	4838	1179241
въ % . .	0,0	0,0	12,1	0,0	0,1	0,9
Римско-католики *) . . .	4344165	7032366	81492	35196	13615	11506834
въ % . .	4,6	74,8	0,9	0,6	0,2	9,1
Лютеране	3079276	414769	51654	15372	8582	3572653
въ % . .	3,3	4,4	0,6	0,3	0,1	2,8
Прочіе христіане . .	178031	11433	6809	892	1073	198238
въ % . .	0,2	0,1	0,0	0,0	0,0	0,2
Евреи	3789448	1321100	56783	34792	13682	5215805
въ % . .	4,1	14,1	0,6	0,6	0,2	4,2
Магометане	3572617	4903	3206224	126574	6996654	13906972
въ % . .	3,8	0,0	34,5	2,2	90,3	11,1
Буддисты и ламаиты . .	170006	117	14923	247566	1251	433863
въ % . .	0,2	0,0	0,2	4,3	0,0	0,3
Остальныя нехристіанскія **) исповѣданія .	161860	330	17772	117906	347	298215
въ % . .	0,2	0,0	0,2	2,0	0,0	0,2
Всего . .	93442864	9402253	9289364	5758822	7746718	125640021

Религія въ Россіи въ значительной степени связана съ національностью; такъ громадное большинство русскихъ (95,5%) принадлежитъ къ православію (вмѣстѣ съ единовѣрцами), старовѣровъ среди нихъ 2,6%, католиковъ (бѣлоруссы)—1,8%. Среди поляковъ католиковъ—98,3%; остальныя славянскія народности (главн. образ. болгары)—гл. образ. православные, 87,3%. Литовско-латышскіе народы: католики—61,1 (литовцы и жмудь), лютеране—36,7 (латыши); молдаване и румыны—главн. образ. православные (98,2); нѣмцы—лютеране (84,1) и католики (13,5); армяне—армяно-грегоріанскаго (97,0) и армяно-католическаго исповѣданія (38840 или около 3%), остальные индо-европейскіе народы частью магометане—58% (таджики, часть осетинъ и др.), частью православные—36% (греки, часть осетинъ и др.). Евреи почти всѣ (98,8%) іудейскаго исповѣданія; среди нихъ многіе сохранили свою вѣру, но забыли родной языкъ и по этому при переписи причислили себя къ другимъ національностямъ; исповѣдующіе іудейство показали какъ свой родной языкъ: русскій—67065, польскій—47060, нѣмецкій—22782, другіе яз.—24598. Народы картвельской группы (грузины, имеретинцы, мингрельцы) въ главной массѣ православные (91,8) и отчасти магометане (4,9). Кавказскіе горцы почти всѣ (94,2) магометане; остальные—большею частью православные (5,2). Финскія племена (исключая заселяющихъ Финляндію)—большею частью православные (36,7) и лютеране (28,6%—эсты и финны, живущіе въ С.-Петербургской губ. въ сосѣдствѣ съ Финляндіей); нехристіанъ среди финновъ—около 4% (черемисы и вотяки). Изъ тюркотатаръ мусульманъ—89,5%, православныхъ—10,1% (чуваши, якуты). Монголы—буддисты, 75,3% (калмыки, буряты; среди бурятъ есть православные—12,5 и шаманствующіе—11,6). Среди культурныхъ народовъ крайняго востока

*) Въ томъ числѣ армяно-католиковъ (главн. образомъ въ Закавказьѣ)—38840 чел.
**) Въ томъ числѣ караимовъ (главн. образомъ въ Европ. Р.)—12891.

больше всего буддистовъ—72,3%, затѣмъ магометанъ — 11,6 (китайцы) и православныхъ—6,7%. Полярныя народности Сибири въ большинствѣ крещены въ православіе (64,4%), но среди нихъ развиты шаманство (28,6) и отчасти буддизмъ (6,9%—тунгузы въ Забайкальѣ). Отношеніемъ религіи къ національности объясняется и сходство распредѣленія представителей тѣхъ и другихъ по территоріи имперіи.

Населеніе вел. княж. *Финляндіи* (къ концу 1904) распредѣлялось по вѣроисповѣданіямъ такъ: лютеранъ—2803470 (98,1%), православныхъ—49001 (1,7), баптистовъ—3321 (0,1), римско-католиковъ — 810 и методистовъ — 436. Къ православному населенію Финляндіи, кромѣ живущихъ въ краѣ русскихъ, принадлежитъ часть финновъ, живущихъ въ губ. Выборгской (36572) и Куопіоской (10336).

Населеніе Россіи (искл. Финляндіи) по сословіямъ (1897 г.):

Дворяне потомственные	1220169	чел. или	1,0%
Дворяне личные, чиновники не изъ дворянъ	630119	» »	0,5 »
Лица духовнаго званія всѣхъ христ. исповѣданій	588947	» »	0,5 »
Потомственные и личные почетные граждане	342927	» »	0,3 »
Купцы	281179	» »	0,2 »
Мѣщане	13386392	» »	10,6 »
Крестьяне	96896648	» »	77,1 »
Войсковые казаки	2928842	» »	2,3 »
Инородцы	8297965	» »	6,6 »
Финляндскіе уроженцы	35585	» »	0,0 »
Лица, не принадлежащія къ этимъ сословіямъ	353913	» »	0,3 »
Лица, не указавшія сословія	71835	» »	0,1 »
Иностранцы	605500	» »	0,5 »
Итого	125640021	чел. или	100%

Относительное число потомственныхъ дворянъ болѣе всего на Кавказѣ (1,8%) и въ Польшѣ (1,4); ихъ мало въ Сибири (0,3) и Средней Азіи (0,1). Изъ потом. дворянъ болѣе половины (52,7%) живутъ внѣ городовъ. Личные дворяне и чиновники довольно равномѣрно распредѣлены по имперіи, исключая Средней Азіи, гдѣ они составляютъ всего 0,2%; представители этого сословія живутъ преимущественно въ городахъ (75%). Лицъ духовнаго званія мало въ Польшѣ (0,08%) и Средней Азіи (0,04). Почетныхъ гражданъ и купцовъ сравнительно мало въ Польшѣ (0,01 и 0,1%) и Средней Азіи (0,03 и 0,06); купцы живутъ преимущественно въ городахъ (225011 или 80%). Мѣщане составляютъ значительный % населенія польскихъ губерній (23,5), что объясняется развитіемъ городского населенія въ этой части имперіи. Бо́льшая часть мѣщанъ—горожане (56%). Крестьянъ болѣе всего (абсолютно и относительно) въ Европ. Р., гдѣ они составляютъ 84,2%; въ Польшѣ ихъ 73,0, на Кавказѣ—74,6, въ Сибири—70,9, въ Средней Азіи — только 5,0%, что объясняется тѣмъ, что громадное большинство жителей этой части имперіи (89%) зачислено при переписи въ группу инородцевъ. За исключеніемъ Средней Азіи, крестьяне являются преобладающимъ сословіемъ во всѣхъ губерніяхъ и областяхъ имперіи; относительное число ихъ падаетъ тамъ, гдѣ рядомъ съ ними живутъ казаки.

Крестьяне—по преимуществу сельское населеніе:—90370540 или 93,3% живетъ въ уѣздахъ, 6526108 или 6,7%—въ городахъ; въ громадномъ большинствѣ губерній % крестьянъ, живущихъ внѣ городовъ, превышаетъ 90; въ городахъ живетъ ихъ много въ губерніяхъ съ крупными, быстро развивающимися центрами: въ С.-Петербургской—839345 или 58% (въ гор. Петербургѣ—745905), Московской—710480 или 37,5% (въ г. Москвѣ—661623), Варшавской—20,2%, въ Петроковской и Лифляндской—по 20%. Казаки распредѣлены такъ:

	Число душъ об. пола.	Въ процентъ ко всему населенію.
Въ Европ. Р.	1439750	1,5
» Польшѣ	10087	0,1
На Кавказѣ	968742	10,4
Въ Сибири	256401	4,5
» Средней Азіи	253862	3,3
Всего	2928842	2,3

Инородцевъ, кромѣ Средней Азіи (89%), довольно много въ Сибири (14,6%), въ Астраханской губ. (39,2), въ Терской обл. (10,3) и въ Ставропольской губ. (4,7). Иностранцы проживаютъ:

	Число лицъ об пола.	Въ процентъ ко всему населенію.
Въ Европ. Р.	256015	0,3
» Польшѣ	108033	1,1
На Кавказѣ	156608	1,7
Въ Сибири	62085	1,1
» Средней Азіи	22759	0,3
Всего	605500	0,5

Иностранцевъ болѣе всего въ губерніяхъ пограничныхъ и столичныхъ, изъ городовъ—въ Петербургѣ (22105), Москвѣ (13657) и Одессѣ (19422). Они—граждане 30 (не считая мелкихъ, особо не переименованныхъ) государствъ; болѣе всего уроженцевъ Германіи—158103 или 26,1% общаго числа иностранцевъ въ Р. (въ Европ. Р. и Польшѣ), Австро-Венгріи—121599 или 20,1% (тамъ же), Тур-

ція—120720 или 19,9% (на Кавказѣ и въ Европ. Р.), Персіи—73920 или 12,2% (на Кавказѣ и въ Средней Азіи), Китая—47571 (въ Приморской и Амурской обл.), Греціи—12619 (на югѣ Европ. Р. въ г. Одессѣ и на Кавказѣ), Кореи—11918 (въ Приморской обл.). Кромѣ того въ Р. проживаютъ иностранцы изъ другихъ государствъ: европейскихъ—44844, азіатскихъ — 13403, американскихъ — 767, африканскихъ—36 челов.—Среди большинства иностранцевъ, особенно среди выходцевъ изъ азіатскихъ государствъ, преобладаетъ мужской полъ; такъ среди турокъ на 100 мжч. приходится всего 58 жнщ., среди корейцевъ—39, персовъ—38, китайцевъ 10.

Грамотность и степень образованія населенія Р. Грамотныхъ въ имперіи (не считая Финляндіи) по переписи 1897 г. оказалось 26569585 душъ об. пола или 21,1% общаго числа жителей, а именно:

	Число грамотныхъ.			Въ проц. ко всему населенію.		
	Мжч.	Жнщ.	Об. пола.	Мжч.	Жнщ.	Об. пола.
Европ. Россія	14919524	6509632	21429156	32,6	13,7	22,9
Польша	1612402	1256118	2868520	34,2	26,8	30,5
Кавказъ	888258	265385	1153643	18,2	6,0	12,4
Сибирь	569054	142073	711127	19,2	5,1	12,3
Средняя Азія	329574	77565	407139	7,9	2,2	5,3
Въ Имперіи	18318812	8250773	26569585	29,3	13,1	21,1
» Финляндіи (1900)	—	—	2194429	—	—	80,9

Городское населеніе грамотнѣе уѣзднаго повсюду въ имперіи.

	Среди городского населенія грамотныхъ.		
	Мжч.	Жнщ.	Об. п.
Въ Европ. Р.	58,5%	38,3%	48,9%
» Польшѣ	50,5	38,6	44,7
На Кавказѣ	42,4	22,3	33,7
Въ Сибири	48,0	28,3	39,4
» Средней Азіи	24,9	10,3	18,5
Въ Имперіи	54,0%	35,6%	45,3%
Въ Финляндіи (1900)	—	—	80,9%

Уѣздное (сельское) населеніе по грамотности близко подходитъ къ общей для всего населенія. Въ Финляндіи грамотность распространена равномѣрно. Въ имперіи число грамотныхъ наибольшее въ губерніяхъ Эстляндской — 79,9%, Лифляндской — 77,7, Курляндской — 70,9, С.-Петербургской — 55,1, Ковенской — 41,9, Московской — 40,2, Варшавской — 39,1, Ярославской—36,2. Наименѣе грамотны въ Европ. Р. губерніи Бессарабская и Симбирская (по 15,6%), Астраханская и Подольская (по 15,5), Пензенская (14,7) и Псковская (14,6), на Кавказѣ — Эриванская (6,4) и Елисаветпольская (4,8), въ Сибири — Тобольская (11,3) и Якутская обл. (4,1), въ Средней Азіи—обл. Самаркандская (3,2) и Ферганская (2,9); послѣднія двѣ—самыя малограмотныя части Р. (О распредѣленіи % грамотности въ Евр. Р. см. картограмму).

Распредѣленіе процента грамотности по возрастнымъ группамъ для всей имперіи (исключая Финляндіи) выражется въ слѣдующихъ цифрахъ:

Процентъ грамотныхъ къ общему числу лицъ каждаго возраста.

Полъ.	Всѣхъ возрастовъ.	Въ возрастѣ: 4—10 л.	10—20 л.	20—30 л.	30—40 л.	40—50 л.	50—60 л.	60—70 л.	70—80 л.	80—90 л.	90—100 л.	Св. 100 л.
Мужчинъ	29,3	8,4	45,5	44,9	39,5	33,2	26,5	22,4	18,6	13,0	8,6	5,9
Женщинъ	13,1	4,9	21,8	19,5	15,7	12,6	11,1	10,2	9,6	7,6	5,1	3,4

Грамотность болѣе распространена въ молодомъ возрастѣ; начиная съ 40 и въ особенности съ 40-лѣтняго возраста она падаетъ. Объясняется это развитіемъ школьнаго дѣла въ пореформенное время. Лицъ съ образованіемъ выше начальнаго по даннымъ переписи 1897 года было 1364143 или 1,102%: мужчинъ—848932, или 1,359%, женщинъ — 535211, или 0,847%. Среди нихъ получили образованіе:

	Мужчины.			Женщины.		
	Число лицъ.	Процентъ.	Процентъ къ населенію.	Число лицъ.	Процентъ.	Процентъ къ населенію.
Въ университетахъ и другихъ высшихъ	131798	15,5	0,212	6979	1,3	0,011
» среднихъ общихъ и спеціальныхъ	717134	84,5	1,147	528232	98,7	0,836
Всего выше начальнаго	848932	100,0	1,359	535211	100,0	0,847

О степени грамотности и распространеніи образованія среди различныхъ сословныхъ группъ населенія Россіи можно судить по слѣдующимъ относительнымъ цифрамъ (въ процентахъ къ числу лицъ каждаго сословія):

Сословія.	Грамотныхъ вообще.		Въ томъ числѣ получившихъ образованіе. Высшее.		Среднее.	
	Мжч.	Жщ.	Мжч.	Жщ.	Мжч.	Жщ.
Дворяне	73,2	69,2	10,5	0,5	29,7	23,9
Духовнаго званія	77,8	66,5	2,0	0,1	53,0	11,9
Городскія сословія	50,1	31,1	0,4	0,02	3,1	2,6
Сельскія сословія	27,4	9,7	0,0	0,0	0,1	0,1
Иностранцы	38,8	39,0	0,8	0,1	4,4	5,2
Остальные	6,8	2,2	0,03	0,01	0,3	0,2

Распредѣленіе населенія Россіи (не считая Финляндіи) *по занятіямъ*. При распредѣленіи населенія по источнику средствъ существованія, всѣ зарегистрированныя переписью 1897 г. занятія соединены въ 389 видовъ, а виды—въ 65 группъ. Соединяя послѣднія въ болѣе широкія группы, получимъ:

Характеръ занятій.	Мужчинъ.	Женщинъ.	Всего.	% %
Государственная и общественная служба	523325	426036	949361	0,75
Военное дѣло	1165290	76520	1241810	0,99
Профессіи, связанныя съ общественными потребностями	764742	845852	1610594	1,28
Служба частная и личное услуженіе	2497649	3291328	5788977	4,61
Живущіе на счетъ государства, частныхъ лицъ и на собственныя средства	1026888	1280781	2307669	1,84
Сельско-хозяйственныя занятія	45902201	47799363	93701564	74,57
Горное дѣло	321963	232784	554747	0,44
Обрабатывающая промышленность и ремесла	6302693	5428122	11730815	9,34
Средства сообщенія	1108657	842353	1951010	1,55
Торговля	2316219	2679168	4995387	3,99
Прочія профессіи (частью неопредѣленныя)	347721	460366	808087	0,64
Всего	62477348	63162673	125640021	100,00

Въ приведенной таблицѣ приведены всѣ жители имперіи, получающіе средства существованія отъ того или другого занятія, т. е. лица, самостоятельно занимающіяся и члены ихъ семей, а именно:

	Число лицъ. Мжч.	Жщ.	Об. пола.	Въ процентахъ. Мжч.	Жщ.	Об. п.
Самостоятельно занимающихся	26940528	6260967	33201495	43,1	9,9	26,4
При нихъ членовъ семей	35536820	56901706	92438526	56,9	90,1	73,6
Всего	62477348	63162673	125640021	100	100	100

Войска (1897 г.) по имперіи распредѣляются такъ:

	Число лицъ муж. пола.	Въ проц. къ населенію.
Въ Европ. Россіи	661770	0,7
» Ц. Польскомъ	239364	2,5
На Кавказѣ	107388	1,2
Въ Сибири	59408	1,0
» Средней Азіи	54752	0,7
По имперіи	1132682	0,9

Почти $^3/_4$ населенія (74,6%) имперіи существуетъ отъ сельскаго хозяйства, въ томъ числѣ 88294010 лицъ (70,3%) — въ тѣсномъ смыслѣ отъ земледѣлія. По имперіи послѣдняя цифра распредѣляется такъ:

	Живущихъ земледѣліемъ. Число лицъ.	Процентъ.
Въ Европ. Россіи	68744188	73,6
» Ц. Польскомъ	5187401	55,2
На Кавказѣ	6919625	74,5
Въ Сибири	3956478	68,7
» Средней Азіи	3186318	45,0
Всего	88294010	70,3

Значительно меньшій процентъ лицъ, существующихъ земледѣліемъ въ Царствѣ Польскомъ происходитъ отъ бо́льшаго развитія въ этомъ краѣ городского населенія и промышленности. Городское населеніе въ Польшѣ составляетъ около 23%, всѣхъ жителей края, тогда какъ для всей имперіи—всего 13,4%; получаютъ средства къ существованію отъ обра-

батывающей промышленности въ Польшѣ 1427752 лица обоего пола или 15,2%, во всей Россіи—9,3. Въ Средней Азіи значительная часть жителей состоитъ изъ кочевниковъ (киргизовъ), главный источникъ существованія которыхъ—животноводство; имъ существуютъ здѣсь 2870949 лицъ обоего пола (37,1%), тогда какъ во всей имперіи—4516567 или всего 3,6%. Животноводство развито и въ Сибири (имъ занято 485990 лицъ обоего пола или 8,4%), чѣмъ объясняется нѣсколько меньшій здѣсь % населенія, живущаго земледѣліемъ.

Изъ видовъ обрабатывающей промышленности выдѣляются: обработка металловъ — 1693 тыс. лицъ (особенно въ губ. С.-Петербургской, Московской, Пермской, Екатеринославской, Нижегородской, Варшавской), обработка волокнистыхъ веществъ—1665 тысячъ (губерніи Московская, Владимірская, Петроковская, Костромская, Рязанская, Петербургская), обработка дерева—1097 тыс. Изъ видовъ промышленности ремесленнаго характера болѣе распространены: изготовленіе одежды—2780 тыс. и работы по устройству жилищъ—1886 тыс.; распространеніе обоихъ этихъ видовъ промышленности зависитъ отъ присутствія въ мѣстностяхъ крупныхъ городовъ, а потому большее число лицъ существуетъ ими въ губ. Московской, С.-Петербургской, Варшавской, Кіевской, Херсонской и Лифляндской.

Что касается до видовъ торговли, то въ Россіи, какъ странѣ земледѣльческой, значительное число лицъ существуетъ торговлею продуктами сельскаго хозяйства — 1848 тысячъ; болѣе всего въ губерніяхъ столичныхъ и на Ю Европейской Россіи.

Въ *Финляндіи* (1900 г.) населеніе получаетъ средства къ существованію отъ слѣдующихъ занятій:

	Число лицъ. Мужч.	Жищ.	Всего.	Въ проц. къ населенію.
Отъ земледѣлія и побочныхъ промысловъ	775380	779977	1555357	57,3
» охоты и рыбной ловли	8643	8374	17017	0,7
» промышленности	145463	142880	288343	10,7
» занятій по коммуникаціи	41662	32779	74441	2,7
» торговли	23707	30524	54231	2,0
Лица, состоящія на общественной службѣ	34715	35600	70315	2,6
Свободными профессіями	2729	3258	5987	0,2
Рантье	29640	43844	73484	2,7
Безъ опредѣленныхъ занятій	212165	217515	429680	15,8
Лица, занятія коихъ неизвѣстны	67978	75729	143707	5,3
Всего	1342082	1370480	2712562	100

Лицъ, занимающихся самостоятельно: мужчинъ 633859, женщинъ 245121, всего 878980 или 32,4%; при нихъ членовъ семей: мужчинъ 698807, женщинъ 1093642, всего 1792449 или 66,1%; занято личнымъ услуженіемъ — мужчинъ 7646, женщинъ 28656, всего 36302 или 1,4%; семьи послѣднихъ—мужчинъ 1770, женщинъ 3061, всего 3831 или 0,1%.

Ср. изданія центр. статистическ. комитета министерства внутреннихъ дѣлъ (1897—1906): «Первая всеобщая перепись населенія Росс. имперіи 1897 г.», по каждой губерніи, области и 4 городамъ (С.-Петербургъ, Москва, Варшава и Одесса), вып. I—LXXXIX (1899—1905); подъ тѣмъ же названіемъ краткія свѣдѣнія въ 8 вып. (1897—1905); «Общій сводъ по имперіи результатовъ разработки данныхъ первой всеобщей переписи населенія, произведенной 28 января 1897 г.», т. I и II (1905); «Населенныя мѣста Россійской имперіи въ 500 и болѣе жителей» (1905); «Ежегодникъ Р.» за 1904 и 1905 гг. (СПб., 1905 и 1906). «Статистич. ежегодн. Финляндіи» за 1903—1906 гг. (изд. центр. статистич. бюро въ Гельсингфорсѣ, 1903—1906).

Д. Рихтеръ.

2) **Государственное устройство.** Главными законодательными актами, опредѣляющими строй Россійской имперіи, въ настоящее время служатъ Основные Государственные Законы 23 апрѣля 1906 г., Учрежденіе Государственнаго Совѣта 24 апрѣля 1906 г., Учрежденіе Государственной Думы 20 февраля 1906 г. и Положеніе о выборахъ въ Государственную Думу 3 іюня 1907 г. Высочайшимъ манифестомъ 17 октября 1905 г. на обязанность правительства возложено было выполненіе непреклонной воли императора «даровать населенію незыблемыя основы гражданской свободы на началахъ дѣйствительной неприкосновенности личности, свободы совѣсти, слова, собраній и союзовъ; привлечь къ участію въ думу тѣ классы населенія, которые нынѣ (т. е. до 17 октября) совсѣмъ лишены избирательныхъ правъ, предоставивъ засимъ дальнѣйшее развитіе началъ общаго избирательнаго права по вновь установленному законодательному порядку; установить какъ незыблемое правило, чтобы никакой законъ не могъ воспріять силу безъ одобренія Государственной Думы и чтобы выборнымъ отъ народа обезпечена была возможность дѣйствительнаго участія въ надзорѣ за законномѣрностью дѣйствія властей». До 17 октября 1905 г. Россія была самодержавной неограниченной монархіей. Манифестъ 17 октября обѣщалъ сдѣлать ее монархіей конституціонной. Статья 4 Основныхъ Законовъ 23 апрѣля 1906 г. гласитъ: «Императору всероссійскому принадлежитъ верховная самодержавная власть». Эта статья замѣнила статью I прежнихъ Основныхъ Законовъ, гласившую: «Императоръ всероссійскій есть монархъ самодержавный и неограниченный». Такимъ образомъ новая редакція закона сохранила признакъ самодержавія и верховенства и отвергла признакъ неогра-

пиченности. До сихъ поръ терминъ самодержавія признавался синонимомъ неограниченности. Въ настоящее время признано, что эти термины имѣютъ разный смыслъ; оффиціозный «Almanach de Gotha» опредѣляетъ государственный строй Р. какъ ограниченное самодержавіе. Члены государственной думы даютъ торжественное обѣщаніе на вѣрность «его императорскому величеству государю императору и самодержцу всероссійскому». По ходячимъ теперь опредѣленіямъ законодательную власть императоръ всероссійскій дѣлитъ съ государственнымъ совѣтомъ и государственной думой, самодержавнымъ же онъ признается потому, что власть свою имѣетъ по праву наслѣдства, «Божіею поспѣшествующею милостію», а не волей народа и не въ видѣ лена отъ другого монарха. Ст. 47 Основныхъ Законовъ (по изд. 1892 г.) перешла въ новое изданіе основныхъ законовъ, съ редакціонными измѣненіями, въ видѣ статьи 84, гласящей: «Имперія россійская управляется на твердыхъ основаніяхъ законовъ, изданныхъ въ установленномъ порядкѣ». На самомъ дѣлѣ, однако, значительная часть Р. находится на какомъ-либо исключительномъ положеніи (либо военномъ, либо на положеніи чрезвычайной или усиленной охраны), и въ этой ея части генералъ-губернаторамъ или другимъ высшимъ должностнымъ лицамъ предоставлена возможность дѣйствовать, весьма мало стѣсняясь существующими узаконеніями. 3 іюня 1907 г. издано положеніе о выборахъ въ государственную думу, не прошедшее ни чрезъ государственный совѣтъ, ни чрезъ Государственную Думу, тогда какъ въ статьѣ 87 Основныхъ Законовъ оговорено, что законы, касающіеся избирательной системы, не могутъ издаваться помимо государственнаго совѣта и государственной думы. Не проведены въ русскомъ государственномъ строѣ начала «дѣйствительной неприкосновенности личности, свободы совѣсти, слова, собраній и союзовъ», обѣщанныя манифестомъ 17 окт. Тѣмъ не менѣе государственный строй Р. послѣ 17 октября 1905 г. сильно отличается отъ государственнаго строя предшествовавшаго періода. Какъ ни ограниченна роль государственной думы и какъ ни легко она распускается, въ случаѣ ея несоотвѣтствія желаніямъ правительства, тѣмъ не менѣе она самымъ фактомъ своего существованія вноситъ нѣчто совершенно новое въ государственную жизнь Р. Законодательная власть въ россійской имперіи, въ силу основныхъ законовъ 1906 г., принадлежитъ государю императору вмѣстѣ съ государственнымъ совѣтомъ и государственной думой. Государственный совѣтъ и государственная дума являются какъ бы двумя палатами русскаго парламента, хотя въ нашихъ законахъ нѣтъ ни термина парламентъ, ни какого либо другого, ему соотвѣтствующаго, какъ нѣтъ и термина «палаты». Государственный совѣтъ и госуд. дума опредѣляются въ ихъ учрежденіяхъ какъ «государственныя установленія», въ коихъ «обсуждаются законодательныя предположенія, восходящія къ верховной самодержавной власти въ силу основныхъ государственныхъ законовъ и въ порядкѣ, установленномъ въ ихъ учрежденіяхъ». По своему составу государственный совѣтъ есть учрежденіе по преимуществу бюрократическое. Онъ состоитъ изъ членовъ по Высочайшему назначенію и изъ членовъ по выборамъ. «Къ присутствованію въ госуд. совѣтѣ» призываются Высочайшею властью лишь нѣкоторые изъ назначенныхъ его членовъ, число которыхъ не должно превышать числа членовъ по выборамъ. Избираемые члены дѣлятся на 5 категорій: 1) члены отъ духовенства православной россійской церкви; они, въ числѣ 6-ти, «избираются святѣйшимъ синодомъ въ порядкѣ, имъ съ Высочайшаго утвержденія опредѣляемомъ». 2) Шесть членовъ государственнаго совѣта избираются выборщиками, избранными по три отъ императорской академіи наукъ и отъ каждаго изъ университетовъ. 3) 12 членовъ государственнаго совѣта избираются выборщиками, избранными совѣтомъ торговли и мануфактуръ, биржевыми комитетами и купеческими управами. 4) 18 членовъ государственнаго совѣта избираются выборщиками, избранными дворянскими обществами всѣхъ тѣхъ губерній, въ которыхъ производятся дворянскіе выборы, и 5) 34 члена государственнаго совѣта избираются по одному отъ каждаго губернскаго земскаго собранія. Департаменты госуд. совѣта, числомъ два, состоятъ изъ членовъ госуд. совѣта по назначенію, призываемыхъ въ нихъ Высочайшей властью. Имъ предоставлены нѣкоторыя спеціальныя дѣла, какъ-то: дѣла объ учрежденіи заповѣдныхъ имѣній, дѣла объ отвѣтственности за преступленія, совершенныя членами госуд. думы, членами госуд. совѣта, министрами и т. д. Кодификаціонный отдѣлъ при госуд. совѣтѣ уничтоженъ; обязанности его возложены на госуд. канцелярію, функціи которой нѣсколько расширены. Государственная дума выбирается по закону 3 іюня слѣдующимъ образомъ. Система выборовъ—куріальная, т. е. населеніе въ каждой губерніи дѣлится для цѣлей выборовъ на 5 категорій или курій: 1) землевладѣльцы; 2) городскіе избиратели перваго разряда; 3) городскіе избиратели второго разряда; 4) крестьяне и казаки и 5) рабочіе. Выборы многостепенные, не равные, но баллотировка вездѣ закрытая. Избирательной единицей является не избирательный округъ, а губернія; въ особыя избирательныя единицы выдѣлены только 7 большихъ городовъ (Петербургъ, Москва, Одесса, Кіевъ, Рига, Варшава, Лодзь). Выборы—по спискамъ (scrutin de liste). Въ куріяхъ правомъ голоса пользуются лица удовлетворяющія требованію имущественнаго ценза, мужского пола, достигшія 25 лѣтъ. Судившіеся по обвиненію въ тяжкомъ преступленіи и судомъ не оправданные лишены права голоса безусловно, на всю жизнь, хотя бы они были амнистированы или хотя бы судебное о нихъ дѣло по какимъ-либо причинамъ было прекращено до судебнаго приговора. Цензъ осѣдлости опредѣленъ въ годъ (для лицъ, пользующихся правомъ голоса по владѣнію недвижимымъ имуществомъ—годъ владѣнія, по платежу налога—годичный платежъ, по найму квартиры—годичное про-

живаніе въ одномъ мѣстѣ). Цензъ осѣдлости не существуетъ только для активнаго избирательнаго права рабочихъ; но для права быть избраннымъ рабочими требуется по меньшей мѣрѣ шестимѣсячная работа на одной и той же фабрикѣ. Лицо, удовлетворяющее требованію двухъ или болѣе цензовъ въ одномъ или нѣсколькихъ мѣстахъ, пользуется только однимъ голосомъ, въ куріи и въ мѣстѣ по собственному выбору. Для крестьянъ и для рабочихъ права выбора нѣтъ: крестьянинъ, имѣющій прикупную землю, голосуетъ обязательно въ крестьянской куріи; рабочій, который по найму квартиры могъ бы голосовать какъ горожанинъ, голосуетъ обязательно только какъ рабочій. Каждая изъ 5 категорій избирателей выбираетъ особеннымъ способомъ выборщиковъ; выборщики каждой губерніи образуютъ губернское собраніе, выбирающее членовъ Думы. Землевладѣльцы дѣлятся на лично участвующихъ въ избирательныхъ съѣздахъ, созываемыхъ для выборовъ выборщиковъ, и на выбирающихъ на предварительныхъ съѣздахъ уполномоченныхъ, которые уже участвуютъ на вышеупомянутыхъ съѣздахъ. Къ числу первыхъ относятся владѣющіе землею въ размѣрѣ не меньшемъ земскаго, въ данной мѣстности, избирательнаго ценза, или инымъ недвижимымъ имуществомъ соотвѣтствующей цѣнности, не составляющимъ торгово-промышленнаго заведенія. Остальные землевладѣльцы и собственники недвижимыхъ имуществъ, а также настоятели церквей и молитвенныхъ домовъ, владѣющихъ землею, причисляются къ землевладѣльцамъ мелкимъ. Они созываются на предварительные съѣзды, на которыхъ выбираютъ уполномоченныхъ, считая по одному на полный избирательный цензъ. Такимъ образомъ крупные землевладѣльцы выбираютъ членовъ Думы двухстепеннымъ образомъ (черезъ выборщиковъ), а мелкіе землевладѣльцы, — трехстепеннымъ чрезъ уполномоченныхъ и выборщиковъ.

Къ городскимъ избирателямъ перваго разряда—или, по другой терминологіи, къ тѣмъ избирателямъ, которые составляютъ первый съѣздъ городскихъ избирателей,—относятся лица, владѣющія въ предѣлахъ городскихъ поселеній недвижимымъ имуществомъ, оцѣненнымъ для взиманія земскаго или городского сбора въ столицахъ—не менѣе 3000 р., въ Кіевѣ, Одессѣ, Ригѣ—не менѣе 1500 р., въ другихъ большихъ городахъ — не менѣе чѣмъ въ 1000 р., въ маленькихъ—не менѣе, чѣмъ въ 300 руб., и лица, владѣющія въ предѣлахъ уѣзда крупнымъ торгово-промышленнымъ предпріятіемъ, требующимъ выборки промысловаго свидѣтельства: торговымъ — одного изъ первыхъ двухъ разрядовъ, промышленнымъ—одного изъ первыхъ пяти разрядовъ, пароходнымъ, — съ котораго уплачивается промысловаго налога не менѣе 50 руб. въ годъ (въ столицахъ, а также въ Кіевѣ, Одессѣ, Ригѣ, норма нѣсколько иная). Остальные городскіе избиратели относятся ко второму разряду или составляютъ второй съѣздъ. Къ нимъ относятся: 1) собственники недвижимаго имущества въ предѣлахъ городскихъ поселеній и 2) лица, владѣющія въ предѣлахъ уѣзда (а не только города) торгово-промышленнымъ предпріятіемъ, если тѣ и другіе не входятъ въ первый разрядъ городскихъ избирателей; 3) всѣ лица, нанимающія на свое имя въ предѣлахъ городскихъ поселеній уѣзда отдѣльныя квартиры; 4) всѣ лица, состоящія или состоявшія на государственной, земской, городской, всесословной или желѣзнодорожной службѣ и получающія по этой службѣ жалованье или пенсію; 5) лица, уплачивающія въ предѣлахъ уѣзда промысловый налогъ, на личныя промысловыя занятія (все это при условіи годичной осѣдлости). Такимъ образомъ къ городскимъ избирателямъ причислены какъ лица, живущія въ городахъ, такъ и лица, живущія внѣ городовъ, послѣднія—въ тѣхъ случаяхъ, когда ихъ родъ занятій (торговля, веденіе промышленнаго предпріятія и служба) является въ глазахъ избирательнаго закона спеціально городскимъ. На съѣздахъ первомъ и второмъ выбираются выборщики въ губернское собраніе. Такимъ образомъ горожане выбираютъ членовъ государственной думы двухстепеннымъ порядкомъ (чрезъ посредство выборщиковъ). Волостные сходы выбираютъ каждый по два уполномоченныхъ не только изъ своей среды, но и изъ числа всѣхъ крестьянъ-домохозяевъ данной волости. Точно такъ же выбираютъ уполномоченныхъ казачьи станичные сборы. Уполномоченные отъ волостей и станицъ собираются на уѣздные съѣзды (въ Астраханской губ. созывается одинъ общій губернскій съѣздъ уполномоченныхъ отъ станицъ астраханскаго казачьяго войска, расположенныхъ какъ въ Астраханской, такъ и въ Самарской и Саратовской губерніяхъ). Съѣзды выбираютъ выборщиковъ на губернское собраніе. Такимъ образомъ волостные сходы и казачьи сборы избираютъ членовъ Думы трехстепеннымъ способомъ (черезъ уполномоченныхъ и выборщиковъ), а если присчитать избраніе и самыхъ волостныхъ сходовъ или станичныхъ сборовъ, то окажется, что крестьяне и казаки выбираютъ членовъ Думы четырехстепеннымъ способомъ. Рабочіе имѣютъ право выборовъ далеко не повсемѣстно: такъ, вовсе не имѣется выборщиковъ отъ рабочихъ въ Бессарабской, Витебской, Вятской, Ковенской, Олонецкой, Псковской и Ставропольской губерніяхъ. Тамъ, гдѣ рабочіе имѣютъ право голоса, они выбираютъ изъ своей среды уполномоченныхъ по одному на фабрику съ 50—1000 рабочихъ, по два на фабрику съ 1000—2000 рабочихъ, по 3 на фабрику съ 2—3 тысячами и т. д. Фабрики съ числомъ рабочихъ меньшимъ 50 не выбираютъ вовсе. Уполномоченные отъ рабочихъ съѣзжаются на губернскіе съѣзды, выбирающіе выборщиковъ въ губернское избирательное собраніе. Такимъ образомъ рабочіе выбираютъ членовъ Думы трехстепеннымъ способомъ. Министру внутреннихъ дѣлъ предоставлено раздѣлять на отдѣленія какъ предварительные и окончательные съѣзды землевладѣльцевъ, такъ и съѣзды городскихъ избирателей и съѣзды уполномоченныхъ отъ волостей. Это дѣленіе можетъ происходить либо по мѣстностямъ, либо по роду или размѣру ценза, либо по національностямъ.

Общее число выборщиковъ въ 50 губерніяхъ Европейской Россіи равняется 5116. Изъ нихъ землевладѣльцы выбираютъ 2594 выборщиковъ, т. е. 50,86%. Такимъ образомъ землевладѣльцы имѣютъ абсолютное большинство выборщиковъ во всей Р. и таковое же въ 28 губерніяхъ; въ 4 губерніяхъ они имѣютъ ровно 50% выборщиковъ (въ Виленской 38 изъ 76, въ Нижегородской 50 изъ 100, въ Рязанской 52 изъ 104); въ остальныхъ 18 губерніяхъ, гдѣ землевладѣльцевъ почти совсѣмъ нѣтъ или мало, они имѣютъ меньше половины выборщиковъ. Повсемѣстно землевладѣльцы вмѣстѣ съ выборщиками отъ первыхъ съѣздовъ городскихъ избирателей имѣютъ абсолютное большинство. Общее число выборщиковъ отъ первыхъ съѣздовъ городскихъ избирателей въ 50 губерніяхъ равняется 714, т. е. 13,9%. Число выборщиковъ отъ вторыхъ городскихъ съѣздовъ, не смотря на то, что эти съѣзды многочисленнѣе первыхъ въ 10, 15, 20 разъ, равняется только 564 или 11,0%. Выборщиковъ отъ рабочихъ 112, т. е. 2,2%. Такимъ образомъ удѣльный вѣсъ различныхъ категорій избирателей на губернскихъ собраніяхъ совершенно не соотвѣтствуетъ не только ихъ численности, но даже ихъ экономической состоятельности: землевладѣльцы ни ни по стоимости обладаемаго ими имущества, ни по количеству получаемаго ими дохода, ни по платимымъ ими налогамъ не имѣютъ права на столь господствующее мѣсто въ избирательной системѣ.— На губернскихъ избирательныхъ собраніяхъ выборщики въ полномъ своемъ составѣ выбираютъ одного члена думы изъ числа выборщиковъ отъ съѣздовъ уполномоченныхъ отъ волостей; далѣе во всѣхъ губерніяхъ, кромѣ Архангельской и Донской области, они выбираютъ одного члена Думы изъ числа выборщиковъ отъ съѣздовъ землевладѣльцевъ, въ 23 губерніяхъ— одного члена непремѣнно изъ городскихъ выборщиковъ отъ перваго или второго съѣзда, а въ остальныхъ губерніяхъ, кромѣ Ставропольской, по одному члену Думы отъ выборщиковъ какъ перваго, такъ и второго съѣзда городскихъ избирателей; въ губерніяхъ Астраханской, Оренбургской и въ Области Войска Донскаго — по одному члену Думы изъ числа выборщиковъ, казаковъ; въ губерніяхъ Петербургской, Московской, Владимірской, Екатеринославской, Костромской и Харьковской—по одному члену Думы изъ числа выборщиковъ отъ съѣздовъ уполномоченныхъ отъ рабочихъ. Затѣмъ избирательное собраніе въ томъ же составѣ избираетъ изъ числа всѣхъ вообще имѣющихъ право участія въ немъ выборщиковъ остальное положенное росписаніемъ число членовъ Думы.

Изъ 50 губерній Европейской Россіи для производства выборовъ выдѣлены 5 большихъ городовъ (Петербургъ, Москва, Рига, Кіевъ, Одесса), которые образуютъ отдѣльныя избирательныя единицы и выбираютъ отдѣльно отъ губерній: первый — 6 членовъ Думы, второй—4, остальные—по 2 поровну городскими избирателями обоихъ разрядовъ, прямо, посредствомъ закрытой баллотировки.

Таковы общія правила объ избраніи членовъ Думы отъ Европейской Россіи. Для нѣкоторыхъ губерній существуютъ частичныя отклоненія, въ родѣ устройства общихъ съѣздовъ городскихъ избирателей перваго разряда съ крупными землевладѣльцами и предварительныхъ съѣздовъ мелкихъ землевладѣльцевъ съ городскими избирателями второго разряда (въ Архангельской губ.), или общихъ съѣздовъ городскихъ избирателей перваго разряда со съѣздами землевладѣльцевъ (въ Ставропольской губ.) и т. д.. Наиболѣе существенная особенность — избраніе членовъ Думы отдѣльно отъ русскаго населенія Виленской и Ковенской губ. Общій законъ съ нѣкоторыми частичными отклоненіями распространенъ еще на Ставропольскую, Томскую и Тобольскую губ.

Для Царства Польскаго, Кавказа и Вост. Сибири даны особыя правила, установляющія, между прочимъ, особое представительство въ самой Думѣ (а не только въ губернскихъ собраніяхъ) отъ русскаго или православнаго населенія. Въ Сибири вовсе лишена права участія въ выборахъ Якутская область. Въ Амурской и Приморской областяхъ правомъ участія въ выборахъ пользуется только городское и сельское населеніе, не принадлежащее къ числу инородцевъ и казаковъ. Въ Забайкальской области одного члена Думы получаетъ Забайкальское казачье войско и одного—все прочее населеніе. Амурское и Уссурійское казачьи войска вмѣстѣ получаютъ одного представителя. Въ Уральской области одного представителя получаетъ только войсковое населеніе казачьяго войска. Средне-Азіатскія владѣнія вовсе не представлены въ Государственной Думѣ.

Выборами завѣдуютъ уѣздныя и губернскія коммиссіи по дѣламъ о выборахъ. Въ губернскую коммиссію приносятся жалобы на уѣздныя; на губернскую коммиссію приносятся жалобы въ сенатъ. Окончательная провѣрка правъ избранныхъ членовъ Думы принадлежитъ самой Думѣ, при чемъ, однако, Дума можетъ отмѣнить только выборы, произведенные въ губернскихъ собраніяхъ, или выборы членовъ Думы въ особо выдѣленныхъ городахъ. Провѣрка избранія выборщиковъ Думѣ не подлежитъ, и сенатъ по отношенію къ ней является окончательной инстанціей (такъ по избирательному закону 3 іюня 1907 г.; по 102 ст. Основн. Закон. Дума провѣряетъ полномочія своихъ членовъ, не будучи ограничена въ этомъ отношеніи. Это противорѣчіе до сихъ поръ не разъяснено).

Членовъ Думы всего 442, въ томъ числѣ отъ Европейской Россіи и Ставропольской губерніи—403, отъ Царства Польскаго — 14, отъ Кавказа—10, отъ Сибири—15.

Избирателямъ и выборщикамъ предоставляется образовывать особыя подготовительныя собранія для совѣщанія о лицахъ, достойныхъ быть избранными; но на этихъ собраніяхъ могутъ присутствовать только члены даннаго избирательнаго съѣзда. На подготовительныхъ собраніяхъ имѣетъ право присутствовать полиція; она можетъ закрывать собраніе, какъ только оно, по ея мнѣнію,

уклоняется отъ предмета занятій. Дума избирается на 5-лѣтній срокъ, но подлежитъ, по усмотрѣнію Государя Императора, досрочному роспуску. Предсѣдатель государственной думы избирается самою думою (предсѣдатель государственнаго совѣта назначается Высочайшею властью). Членъ думы во время ея сессіи можетъ быть арестованъ (кромѣ случаевъ ареста на мѣстѣ совершенія преступленія или на слѣд. день послѣ него) лишь съ предварительнаго разрѣшенія думы. Члены государственной думы за преступное дѣяніе, совершенное при исполненіи или по поводу исполненія обязанностей, лежащихъ на нихъ по сему званію, привлекаются къ отвѣтственности въ порядкѣ и на основаніяхъ, установленныхъ для привлеченія къ отвѣтственности высшихъ чиновъ государственнаго управленія, т. е. на основаніи Высочайше утвержденнаго постановленія одного изъ департаментовъ госуд. совѣта. Члены государственной думы устраняются отъ участія въ ея собраніяхъ въ случаѣ привлеченія къ слѣдствію или суду по тяжкому преступленію; для такого привлеченія не требуется предварительнаго разрѣшенія, но устраненіе отъ участія въ собраніяхъ думы производится по постановленію самой думы. Государственной думѣ предоставлено разсмотрѣніе законопроектовъ, внесенныхъ министрами; предоставлена ей и законодательная инициатива, но съ тѣмъ, что основные принципы предполагаемаго законопроекта, вносимые не менѣе чѣмъ 30 членами думы, обсуждаются въ думѣ не ранѣе чѣмъ черезъ мѣсяцъ послѣ ихъ внесенія. Дума имѣетъ также право разсмотрѣнія росписи государственныхъ расходовъ и доходовъ, вмѣстѣ съ финансовыми смѣтами министерствъ и денежными ассигнованіями, росписью не предусмотрѣнными и отчета государственнаго контроля по исполненію государственной росписи. Дума можетъ дѣлать запросы министрамъ по поводу незакономѣрныхъ дѣйствій ихъ самихъ или подвѣдомственныхъ имъ лицъ и установленій. Изъ сферы законодательной инициативы думы исключены основные государственные законы, инициатива измѣненія которыхъ принадлежитъ только верховной власти. Въ случаѣ неутвержденія государственной росписи государственной думой или государственнымъ совѣтомъ, остается въ силѣ послѣдняя установленнымъ порядкомъ утвержденная роспись, съ тѣми измѣненіями, какія обусловливаются исполненіемъ послѣдовавшихъ послѣ ея утвержденія узаконеній. Обсужденію государственнаго совѣта и государственной думы не подлежатъ кредиты на расходы министерства императорскаго двора, платежи по государственнымъ долгамъ, чрезвычайные сверхсмѣтные кредиты на потребности военнаго времени и на особыя приготовленія, предшествующія войнѣ. Во время прекращенія занятій государственной думы, совѣтъ министровъ можетъ дѣлать государю императору представленія объ изданіи постановленій, необходимость въ которыхъ вызывается чрезвычайными обстоятельствами. Такія постановленія не могутъ, въ силу статьи 87 Основныхъ Законовъ, вносить измѣненія ни въ основные законы, ни въ учрежденія государственнаго совѣта или государственной думы, ни въ постановленія о выборахъ въ государственный совѣтъ или въ государственную думу. Дѣйствіе ихъ прекращается, если они не будутъ внесены въ государственную думу въ теченіе 2 мѣсяцевъ послѣ возобновленія ея сессіи, или если они будутъ отвергнуты либо государственной думой, либо государственнымъ совѣтомъ. Практика истолковала эту статью чрезвычайно широко. Съ ссылкою на нее проводились такія мѣры, которыя ни въ какомъ случаѣ не могутъ быть признаны неотложными, какъ напримѣръ правила 9 ноября о выходѣ изъ крестьянской общины. Вопреки прямому смыслу этой статьи 3 іюня 1907 г. былъ опубликованъ новый избирательный законъ, не прошедшій ни чрезъ государственную думу, ни даже чрезъ государственный совѣтъ. — Исполнительная власть принадлежитъ императору, который пользуется ею чрезъ посредство совѣта министровъ (II Доп., 647) и другихъ подвѣдомственныхъ ему учрежденій. Министры и другія должностныя лица не отвѣтственны предъ государственной думой и предъ государственнымъ совѣтомъ; даже отъ отвѣта на запросъ, предъявленный государственной думой, министръ можетъ отказаться, извѣстивъ о причинахъ, «по коимъ онъ лишенъ возможности сообщить требуемыя свѣдѣнія и разъясненія». Въ порядкѣ верховнаго управленія, т. е. совершенно независимо отъ государственной думы и государственнаго совѣта, императору принадлежитъ право объявленія мѣстностей на военномъ или исключительномъ положеніи, право чеканки монеты и опредѣленія внѣшняго ея вида, верховное начальствованіе надъ арміей установленіе ограниченій въ отношеніи правъ жительства и пріобрѣтенія недвижимаго имущества въ мѣстностяхъ, которыя составляютъ крѣпостные районы и опорные пункты для арміи и флота, объявленіе войны и заключеніе мира, заключеніе договоровъ съ иностранными державами и т. д. Государю императору принадлежитъ помилованіе осужденныхъ, смягченіе наказаній и общее прощеніе совершившихъ преступное дѣяніе, съ прекращеніемъ судебнаго противъ нихъ преслѣдованія и освобожденіемъ отъ наказанія. — Полной научной разработки современнаго русскаго государственнаго права нѣтъ. Есть статьи и брошюры по отдѣльнымъ вопросамъ; послѣ 11 декабря 1905 г. появилось довольно много работъ, имѣющихъ, впрочемъ, скорѣе популяризаторскій, чѣмъ научный характеръ, по избирательному праву, но всѣ онѣ устарѣли послѣ изданія закона 3 іюня. Заслуживаютъ вниманія статьи В. М. Гессена, В. Н. Нечаева и Г. Н. Штильмана о самодержавіи и неограниченности верховной власти въ Россіи, въ «Полярной звѣздѣ», 1906 г., №№ 4, 5, 9, 11, 13, и А. С. Алексѣева, «Начало современнаго правового государства» («Русск. Мысль», 1905, 11). Вопросъ объ амнистіи, разработанъ П. И. Люблинскимъ: «Право амнистіи». (СПб., 1907). См. Лазаревскій, «Законодательные акты переходнаго времени 1904—07» (СПб., 2 изд. 1907). *В. В—ъ.*

3) **Церковь.** Неудовлетворительность церковнаго устройства и необходимость его реформы, въ видахъ возрожденія соборнаго начала и оживленія приходской жизни, сознавались въ обществѣ и частью въ духовенствѣ съ давнихъ поръ; но съ новой силой церковный вопросъ возникъ въ послѣдніе годы. Онъ былъ обсуждаемъ въ СПб. въ религіозно-философскомъ обществѣ, протоколы засѣданій котораго печатались въ журналѣ «Новый Путь». Въ мартѣ 1905 г. св. синодомъ былъ признанъ неотложнымъ созывъ *собора* «для преобразованія нашего церков. управленія на началахъ каноническихъ». Въ началѣ 1906 г. учреждено было при синодѣ особое присутствіе «изъ представителей церк. іерархіи, другихъ духовныхъ лицъ и мірянъ, извѣстныхъ своими учеными трудами и познаніями въ области богословія, церк. исторіи, каноническаго права и церк. практики, для предварительнаго обсужденія вопросовъ, подлежащихъ разсмотрѣнію будущаго собора. Матеріаломъ для присутствія должны были служить отзывы епархіальныхъ преосвященныхъ, съ приложеніемъ при нѣкоторыхъ изъ нихъ соображеній епарх. съѣздовъ и окружныхъ собраній духовенства. Присутствіе раздѣлилось на 7 отдѣленій: 1) о составѣ помѣстнаго собора, о порядкѣ разсмотрѣнія и рѣшенія дѣлъ на соборѣ и о преобразованіи центральнаго управленія; 2) о раздѣленіи Россіи на церк. округа и организаціи ихъ, а также о преобразованіи мѣстнаго церк. управленія; 3) объ организаціи церковнаго суда и пересмотрѣ законовъ по дѣламъ брачнымъ вообще и о смѣшанныхъ бракахъ; 4) о благоустроеніи прихода, о церк. школѣ, о порядкѣ пріобрѣтенія церк. собственности, объ епархіальныхъ съѣздахъ и участіи св.-служителей въ обществ. и сословныхъ учрежденіяхъ; 5) о преобразованіи дух. учебныхъ заведеній; 6) о единовѣріи, старообрядчествѣ и друг. вопросахъ вѣры; 7) о мѣрахъ къ огражденію правосл. вѣры и христ. благочестія отъ неправыхъ ученій и толкованій, въ виду укрѣпленія началъ вѣротерпимости въ имперіи. Изъ работъ присутствія 25 апрѣля 1907 г. опубликовано «положеніе о составѣ предстоящаго чрезвычайнаго собора русской церкви и порядкѣ производства дѣлъ на ономъ», принятое синодомъ и Высочайше одобренное. Соборъ состоитъ изъ всѣхъ епархіальныхъ епископовъ, клириковъ и мірянъ. Отсутствующіе епископы могутъ посылать замѣстителей, съ правомъ голоса, хотя бы то были и не епископы. Право рѣшающаго голоса принадлежитъ епископамъ. Съ епископомъ являются на соборъ по 1 члену изъ клира и 1 изъ мірянъ, выбранныхъ епископомъ изъ кандидатовъ, указанныхъ на благочинническихъ собраніяхъ. Предсѣдателемъ собора является первенствующій членъ синода. Мѣсто собора — Москва.

Положеніемъ о Госуд. Думѣ священники не были лишены участія въ выборахъ, а новымъ учрежденіемъ Госуд. Совѣта въ его составъ были введены представители духовенства (см. выше, Госуд. устройство). Вслѣдъ за распоряженіемъ правительства (циркуляръ совѣта м-овъ отъ 14 сент. 1906 г.) о непринадлежности чиновниковъ къ политическимъ партіямъ и союзамъ, оберъ-прокуроръ св. синода выступилъ (окт. того же года) съ циркуляромъ о характерѣ пастырской дѣятельности, проводившимъ ту же точку зрѣнія. Въ сентябрѣ 1906 г. митр. Антоній обратился, по порученію св. синода, съ письмомъ къ епархіальн. преосвященнымъ «объ объединеніи пастырскихъ силъ не мѣрами строгости, а путемъ общенія и назиданія». Когда нѣкоторые изъ числа священниковъ, избранныхъ во вторую Госуд. Думу, отсутствовали, вмѣстѣ съ другими представителями крайнихъ фракцій, при обсужденіи запроса по поводу заговора на жизнь Государя, синодъ, опредѣленіемъ отъ 12 мая, поручилъ митрополиту Антонію, по вызовѣ этихъ священниковъ, объявить имъ о немедленномъ оставленіи ими тѣхъ партій, къ которымъ они себя причисляютъ, или снятіи съ себя сана, съ тѣмъ, что въ противномъ случаѣ они будутъ отданы на усмотрѣніе ихъ епархіальныхъ начальствъ.—Оберъ-прокурорами св. синода въ 1905—1907 гг. были кн. А. Д. Оболенскій, смѣнившій К. П. Побѣдоносцева (окт. 1905 г.), кн. А. А. Ширинскій-Шихматовъ (апрѣль 1906 г.) и П. П. Извольскій (съ іюля 1906). *М. П.*

4) **Вооруженныя силы.** I. Сухопутное войско.—Въ 1905 г. учрежденъ совѣтъ государственной обороны (см. Доп. II, 546). Въ томъ же году главный штабъ, преобразованный въ 1903 г. (Доп. I, 578), подвергся вторичному преобразованію: изъ его состава выдѣлены управленіе 2-го генералъ-квартирмейстера, управленіе военныхъ сообщеній и военно-топографическое управленіе, образовавшія самостоятельное вѣдомство—главное управленіе генеральнаго штаба. Въ 1904 и 1905 гг. возстановлены должности генералъ-инспекторовъ пѣхоты, артиллеріи и инженеровъ; въ 1906 г. упразднена инспекція стрѣлковой части въ войскахъ (Доп. I, 833). Въ 1904 г. упразднена комиссія по вооруженію крѣпостей, и вмѣсто нея учрежденъ главный крѣпостной комитетъ. Въ 1906 г. возстановленъ при военномъ совѣтѣ комитетъ по образованію войскъ, и учреждена должность помощника военнаго министра. Въ видахъ улучшенія положенія строеваго командная состава арміи, въ 1906 г. созданы удобныя условія для выхода изъ арміи тѣхъ элементовъ, которые оказываются для нея болѣе неподходящими (временныя льготныя пенсіонныя правила); изданы новыя правила замѣщенія командныхъ должностей, построенныя на принципѣ коллегіальности; учреждена высшая аттестаціонная комиссія при совѣтѣ государственной обороны; издано временное положеніе объ аттестаціяхъ и кандидатурѣ капитановъ и старшихъ строевыхъ начальниковъ; сокращены сроки выслуги для производства въ генеральскіе чины. Приказомъ 6 декабря 1905 г. увеличено нижнимъ чинамъ жалованье, улучшено продовольствіе, введенъ отпускъ чая, сахара, мыла, одѣялъ и постельныхъ принадлежностей. Строевымъ сверхсрочно-служащимъ унтеръ-офицерамъ дана возможность черезъ

2 года достигать званія подпрапорщика. Закономъ 26 апрѣля 1906-го г. сокращенъ срокъ дѣйствительной службы въ пѣхотѣ и пѣшей артиллеріи до 3 лѣтъ, а въ прочихъ родахъ оружія до 4 лѣтъ; въ виду выяснившейся на войнѣ непригодности запасныхъ старшихъ возрастовъ для полевыхъ дѣйствій, введено раздѣленіе запаса на два разряда, съ тѣмъ, чтобы нижніе чины запаса младшихъ возрастовъ назначались на укомплектованіе полевыхъ войскъ, а запасные старшихъ возрастовъ — по возможности на укомплектованіе резервныхъ войскъ и тыловыхъ учрежденій. Нижніе чины, выслужившіе установленный срокъ дѣйствительной службы, зачисляются въ запасъ I разр. на 7 лѣтъ, а затѣмъ перечисляются въ запасъ II разр.: служившіе на дѣйствительной службѣ три года — на 8 лѣтъ, а прочіе—на 6 лѣтъ. Состояніе въ запасѣ ограничивается достиженіемъ 39-лѣтняго возраста. Въ виду сокращенія срока службы запрещено увольненіе нижнихъ чиновъ на вольныя работы. Въ 1900 г. учрежденъ интендантскій курсъ для подготовки интендантскихъ офицеровъ и чиновниковъ (Доп. I, 833). Въ 1901 г. изданo новое положеніе о юнкерскихъ училищахъ, установившее для нихъ трехгодичный курсъ; такой же курсъ установленъ для артиллер.. инженерн. и топограф. училищъ. Во всѣхъ пѣхотныхъ, стрѣлковыхъ, резервныхъ полкахъ и баталіонахъ сформированы пулеметныя команды. Число отдѣльныхъ казачьихъ полковъ возросло до 41; сверхъ того, имѣются 2 дивизіона и 15 отдѣльныхъ сотенъ. Въ связи съ перевооруженіемъ артиллеріи въ скорострѣльную батарейныя батареи въ пѣшихъ бригадахъ превращены въ легкія. Инженерныя войска получили значительное развитіе, преимущественно въ азіатскихъ округахъ. Въ 1904 г. сформированъ одесскій морской баталіонъ для службы при перевозкахъ войскъ моремъ и для подготовки въ мирное время личнаго состава, технически ознакомленнаго съ условіями и порядкомъ производства этихъ перевозокъ. Въ 1901 г. введено новое положеніе о частяхъ кавалерійскаго запаса и объ инспекторѣ ремонтовъ и запаса кавалеріи. Вслѣдствіе сокращенія срока службы въ 1906 г. контингентъ новобранцевъ возросъ до 470 тыс. чел. Къ 1905 г. въ регулярныхъ войскахъ числилось 32879 офиц. и 1032 тыс. нижнихъ чиновъ (въ томъ числѣ 40 тыс. чол. пограничной стражи). На пѣхоту приходилось 72,26%, на кавалерію 7,96%, на артиллерію 16,29% и на инженерныя войска 3,49%. Расходъ на содержаніе военнаго министерства съ 331,5 милл. руб. въ 1900 г. возросъ до 378 милліоновъ руб. въ 1905 г. См. Всеподданнѣйшіе отчеты военнаго министра за 1900—1905 гг.; «Столѣтіе военнаго министерства» (1902—1906, юбил. изданіе, еще не окончено); П. Зауцинскій, «Къ столѣтію военнаго министерства. Краткій историческій очеркъ развитія военнаго управленія въ Россіи» (1904); А. Л—скій, «Военное вѣдомство и высшее военное управленіе» («Политич. Энциклопедія», подъ ред. Л. З. Слонимскаго, т. 1, 1906). *Н. Н.*

II. Военный флотъ. Потерпѣвъ уронъ въ русско-японской войнѣ, нашъ флотъ приведенъ былъ къ очень незначительной величинѣ. Война показала, что и вся организація вѣдомства нуждается въ коренномъ измѣненіи; тѣмъ не менѣе, за 2-хъ годичный срокъ послѣ заключенія Портсмутскаго мира, сдѣлано очень мало въ этомъ направленіи. Образованіемъ совѣта государственной обороны дѣятельность флота согласована съ дѣятельностью сухопутныхъ силъ при разработкѣ плана обороны государства; званіе генералъ-адмирала оставлено какъ почетное; управляющій министерствомъ переименованъ въ министра, съ передачей ему правъ главнаго начальника флота и вѣдомства; учреждена должность товарища м-ра, съ возложеніемъ на него завѣдыванія хозяйственной и технической частью; учрежденъ морской генеральный штабъ и особый комитетъ по организаціи прибрежной обороны; число экипажей уменьшено въ Балтійскомъ морѣ съ 20 до 9, съ такимъ расчетомъ, чтобы каждому экипажу соотвѣтствовалъ опредѣленный отрядъ судовъ. Расширенъ контингентъ лицъ, принимаемыхъ въ морской корпусъ и морское инженерное училище; второе сдѣлано всесословнымъ, а въ первомъ составъ поступающихъ приблизительно такой же, какой раньше былъ во второмъ. Инженеръ-механикамъ флота и корабельнымъ инженерамъ возвращены офицерскіе чины. Положеніе о цензѣ 1885 г. кореннымъ образомъ измѣнено новымъ положеніемъ о прохожденіи службы офицерами флота (28 мая 1907 г.). Новое положеніе возстанавливаетъ чинъ капитанъ-лейтенанта, установляетъ званіе старшаго лейтенанта, даетъ новый списокъ распредѣленія судовыхъ должностей по чинамъ; должности командировъ замѣщаются по избранію особыхъ аттестаціонныхъ комиссій; переводъ съ одного судна на другое допущенъ, главнымъ образомъ, при повышеніи по службѣ. Новое положеніе допускаетъ и прохожденіе службы на береговыхъ должностяхъ, съ производствомъ въ чины до капитана I р. включительно, послѣ чего даются генеральскіе чины по адмиралтейству. Программа возсозданія флота еще разсматривается (май 1907 г.); изъ капитальныхъ построекъ заказываются два броненосца, вод. около 19000 тоннъ, съ артиллеріей въ десять 12″ пушекъ и около двадцати 120 миллиметровыхъ пушекъ, для отраженія минныхъ аттакъ. Проекты эти созданы на основаніи опыта войны и должны осуществить типъ боевой единицы будущаго флота. Заказано также нѣсколько канонерскихъ рѣчныхъ лодокъ для обороны Амура, съ двигателями Дизеля. Послѣднія, какъ и вообще двигатели съ внутреннимъ сгораніемъ, начали сильно распространяться; въ балтійскомъ флотѣ уже построенъ отрядъ миноносокъ (постройки Никсона) съ моторами. Безпроволочный телеграфъ введенъ какъ обязательная принадлежность боевого корабля. Свѣдѣнія о судахъ и обзоръ техническихъ данныхъ имѣются въ сочиненіяхъ: «Военные флоты и морская

справочная книга», B. K. A. M; lord Brassey, «Naval Annual»; Jane, «The Fighting ships» (выпуски послѣднихъ лѣтъ). *Р. Л—нъ.*

5) Государственное хозяйство Россіи въ двадцатомъ вѣкѣ. На положеніе русскихъ финансовъ въ двадцатомъ вѣкѣ оказали опредѣляющее вліяніе три событія: неурожаи, война и революціонное движеніе. Послѣднія два явленія, находящіяся между собой въ тѣсной связи, привели не только къ измѣненіямъ въ размѣрѣ и составѣ государственнаго бюджета, но и къ перевороту въ области бюджетнаго права, соотвѣтственно общимъ перемѣнамъ въ сферѣ государственнаго устройства Россіи.

I. Бюджетное право. Согласно ст. 31 учрежденія Государственной Думы, вѣдѣнію народнаго представительства подлежитъ «государственная роспись доходовъ и расходовъ, вмѣстѣ съ финансовыми смѣтами министерствъ и главныхъ управленій, равно какъ денежныя изъ казны ассигнованія, росписью не предусмотрѣнныя, на основаніи установленныхъ правилъ». Эти правила, изложенныя въ указѣ 8 марта 1906 г., вносятъ цѣлый рядъ ограниченій въ бюджетныя права Государственной Думы. Такъ, статья пятая изъемлетъ изъ обсужденія кредиты на расходы министерства Императорскаго двора и состоящихъ въ его вѣдѣніи учрежденій, если суммы этихъ кредитовъ не превышаютъ ассигнованій росписи на 1906 годъ. Не подлежатъ обсужденію и такія измѣненія указанныхъ кредитовъ, которыя обусловливаются постановленіями учрежденія объ Императорской фамиліи. Статья 6-я гласитъ, что расходы Собственной Его Величества канцеляріи и канцеляріи по принятію прошеній, а также расходы, непредусмотрѣнные смѣтами на экстренныя въ теченіе года надобности, подлежатъ обсужденію лишь въ той мѣрѣ, въ которой превышаютъ назначеніе по росписи 1906 года. Сумма этихъ изъятій равна $27^1/_2$ милл. руб. По статьѣ 7-й назначенія на платежи по государственнымъ долгамъ и по другимъ принятымъ на себя государствомъ обязательствамъ не подлежатъ сокращенію. Одни платежи по займамъ достигли по росписи на 1906 г. 334,7 милліоновъ рублей, а въ 1907 г. они превысили 380 милл. руб. Такимъ образомъ, свыше 400 милл. руб., т.-е. приблизительно $^1/_6$ бюджета, изъемлется изъ вѣдѣнія народныхъ представителей. Статья 9-я, въ силу которой не могутъ быть исключаемы или измѣняемы доходы и расходы, внесенные въ проектъ росписи на основаніи дѣйствующихъ законовъ, положеній, штатовъ и расписаній, а также Высочайшихъ повелѣній, въ порядкѣ верховнаго управленія послѣдовавшихъ, исключаетъ возможность при обсужденіи бюджета вносить попутно измѣненія въ существующее законодательство. Очень существенное ограниченіе вноситъ въ права народныхъ представителей статья, говорящія о неотложныхъ расходахъ. Статья 16-я допускаетъ производство непредусмотрѣнныхъ росписью неотложныхъ расходовъ, если они не могутъ быть покрыты ни кредитомъ на экстренныя въ теченіе года надобности, ни сбереженіями въ предѣлахъ ассигнованій по главнымъ подраздѣленіямъ росписи—допускаетъ не иначе, какъ въ законодательномъ порядкѣ, за исключеніемъ случаевъ, указанныхъ въ ст. 17-й и 18-й. По ст. 17-й необходимый на покрытіе непредвидѣннаго расхода кредитъ открывается по постановленію совѣта министровъ, о чемъ вносятся въ Государственную Думу особыя представленія. Въ случаѣ открытія кредитовъ во время сессіи, представленія, оправдывающія неотложность упомянутыхъ ассигнованій, вносятся, по возможности, до окончанія сессіи, а во всѣхъ прочихъ случаяхъ—въ теченіе двухъ слѣдующихъ за открытіемъ новой сессіи мѣсяцевъ. Изъятія изъ этого правила допускаются лишь въ отношеніи кредитовъ, требующихъ тайны, о коихъ представленія вносятся въ Думу по минованіи необходимости въ сохраненіи тайны. Слѣдуетъ имѣть въ виду, что эта статья вовсе не относится къ чрезвычайнымъ расходамъ на потребности военнаго времени. Такіе расходы, какъ и издержки на особыя приготовленія, предшествующія войнѣ, производятся, по статьѣ 18-й, порядкомъ, установленнымъ въ 1890-мъ году, когда о народномъ представительствѣ не было и рѣчи. Оговорка относительно кредитовъ, требующихъ тайны, открываетъ широкій просторъ для злоупотребленій. Кромѣ отмѣченныхъ ограниченій, бюджетное право Думы стѣснено существованіемъ предѣльнаго военнаго бюджета, размѣръ коего установленъ на періодъ 1904—1908 г. и не можетъ быть до истеченія указаннаго срока сокращаемъ. Относительно распредѣленія суммъ этого бюджета и распоряженія ими военному вѣдомству предоставлены особыя права и полномочія. Такимъ образомъ, можно считать, что и 380 милл. руб., проектируемые по военному бюджету, изъяты пока изъ компетенціи народныхъ представителей. Вмѣстѣ съ ранѣе указанными, сумма всѣхъ изъятій превышаетъ 780 милл. руб., составляя почти $^1/_2$ всего бюджета на 1907 годъ.

Компетенція Государственной Думы въ установленіи бюджета ограничена правами Государственнаго Совѣта. Государственный Совѣтъ имѣетъ равныя права съ Государственной Думой какъ относительно общаго законодательства, такъ и по отношенію къ бюджету. Разногласіе между этими двумя учрежденіями ст. 12-й и 13-й правилъ 8 марта регулируютъ такъ: «если разница мнѣній касается размѣра кредитовъ, внесенныхъ въ роспись, то по постановленію Совѣта вопросъ можетъ быть переданъ въ особую комиссію изъ равнаго числа членовъ отъ Думы и Совѣта. Если комиссія не приведетъ къ соглашенію, то спорный кредитъ вносится въ роспись въ цифрѣ назначенія послѣдней росписи; при этомъ, если оба установленія согласны увеличить или уменьшить это назначеніе и не сходятся лишь въ цифрѣ уменьшенія или увеличенія, принимается цифра ближайшая къ назначенію послѣдней росписи». Между тѣмъ нашъ государственный совѣтъ состоитъ изъ лицъ назначенныхъ и изъ лицъ выбранныхъ состоятельными группами населенія; онъ не можетъ быть безпристрастнымъ

компетентнымъ судьей въ дѣлѣ собиранія и расходованія тѣхъ суммъ, главная масса которыхъ поступаетъ отъ недостаточнаго населенія.—На случай, если роспись своевременно не будетъ утверждена представительными учрежденіями, ст. 14-я правилъ (ст. 116-я осн. зак.) постановляетъ: «если государственная роспись не будетъ утверждена къ началу смѣтнаго періода, то остается въ силѣ послѣдняя, установленнымъ порядкомъ утвержденная роспись, съ тѣми лишь измѣненіями, которыя обусловливаются исполненіемъ послѣдовавшихъ послѣ ея утвержденія узаконеній».

По ст. 118-й основныхъ законовъ, «государственные займы для покрытія какъ смѣтныхъ, такъ и сверхсмѣтныхъ расходовъ разрѣшаются порядкомъ, установленнымъ для утвержденія государственной росписи доходовъ и расходовъ». Изъ этого правила допускаются исключенія въ двухъ случаяхъ: во-первыхъ, займы для покрытія чрезвычайныхъ сверхсмѣтныхъ кредитовъ на нужды военнаго времени и на особыя приготовленія, предшествующія войнѣ, разрѣшаются въ порядкѣ верховнаго управленія; во-вторыхъ, такимъ же способомъ производятся займы для покрытія расходовъ при сохраненіи въ силѣ прошлогодней росписи на основаніи статьи 116-й осн. зак. Во всѣхъ, однако, случаяхъ время и условія займовъ опредѣляются въ порядкѣ верховнаго управленія черезъ комитетъ финансовъ, который состоитъ изъ предсѣдателя совѣта министровъ, министра финансовъ, государственнаго контролера и другихъ членовъ, назначаемыхъ по Высочайшему усмотрѣнію (указъ 28 марта 1906 г.). Этотъ порядокъ сохраняетъ безконтрольность правительства въ дѣлѣ осуществленія кредитныхъ операцій. Нѣтъ никакихъ указаній на то, что принятіе на себя государствомъ какихъ-либо гарантій можетъ быть совершаемо не иначе какъ законодательнымъ порядкомъ, хотя это само собой вытекаетъ изъ существа конституціоннаго строя.

II. Государственное хозяйство. 1) *Расходный бюджетъ*. Ростъ государственныхъ расходовъ съ конца XIX вѣка былъ очень быстрый. Сумма обыкновенныхъ и чрезвычайныхъ расходовъ по отчетамъ государственнаго контроля измѣнялась такъ:

1899	1755051586 р.
1900	1873771595 »
1901	1935588360 »
1902	2135668058 »
1903	2035181036 »
1904	2574889402 »
1905	3111041241 »

(по даннымъ проекта росписи на 1907 г.—3059696927 руб.). Въ 1906 г. израсходовано было по предварительнымъ свѣдѣніямъ министерства финансовъ—3298228000 руб., а на 1907 годъ проектъ росписи предполагаетъ назначить 2471684872 р. (назначеніе по росписи 1906 г. равнялось 2510972775 р.). Обыкновенные и чрезвычайные расходы измѣнялись такъ:

	Обыкновенные расходы.	Чрезвычайные расходы.
1899 . .	1414341763	340709823
1900 . .	1533282719	340488876
1901 . .	1673735668	261852692
1902 . .	1777718819	357949239
1903 . .	1847279576	187901460
1904 . .	1888628460	686260942
1905 . .	1877312728	1233728713

Въ 1906 г. обыкновенные расходы поднялись до 2050398000 р., чрезвычайные—до 1247830000 руб. На 1907 г. предположено обыкновенныхъ расходовъ 2173130171 р., чрезвычайныхъ—298554701 р. Расходная классификація находилась до сихъ поръ въ крайне неудовлетворительномъ состояніи. Теперь въ эту область внесено серьезное улучшеніе, благодаря чему можно сдѣлать приблизительно точное распредѣленіе бюджетныхъ назначеній, пользуясь предметнымъ сводомъ расходовъ по проекту росписи на 1907 годъ. Распредѣленіе расходовъ за прежніе годы по новой классификаціи сдѣлать очень трудно, вслѣдствіе чего приходится отказаться отъ сравненій по предметамъ назначенія. Всѣ обыкновенные расходы, если внести поправки согласно новой классификаціи въ приведенныя выше данныя контроля, выразятся за 1902—1907 годы такъ (о 1906 г.—предварительныя свѣдѣнія, о 1907 г.—проектъ росписи):

	Израсходовано въ милл. р.	Процентъ увеличенія по сравненію съ предыдущимъ годомъ
1902 . . .	1802,1	—
1903 . . .	1883,0	4,5%
1904 . . .	1906,8	1,3%
1905 . . .	1925,2	1,0%
1906 . . .	2050,4	6,5%
1907 . . .	2173,1	6,0%

Обыкновенные государственные расходы по росписи 1906 г. и проекту росписи на 1907 г. распредѣлялись слѣдующимъ образомъ:

	Назначено по росписи 1906 г. въ милл. руб.	Предполож. по проекту росписи 1907 г.
1. Императорскій Дворъ	16,4	16,4
2. Высшія госуд. учрежденія	7,1	8,6
3. Церковное управл. и духовенство . . .	30,9	31,2
4. Гражданское управл.	424,2	461,4
5. Оборона государства	470,6	457,4
6. Казенныя операціи:		
Казенная продажа питей	175,7	217,1
Казенныя желѣзныя дороги	442,7	471,5
Другія операціи . .	31,7	29,5

	Назначено по росписи 1906 г.	Предполож. по проекту росписи 1907 г.
	въ милл. руб.	
7. Государств. займы .	335,1	380,7
8. Расходы на пенсіи и аренды	86,0	87,3
9. Невыполненные расходы прежн. лѣтъ	2,3	2,0
10. Расходы, не предусмотрѣн. смѣтами	10,0	10,0
Всего	2032,7	2173,1

Сводя расходы къ основнымъ подраздѣленіямъ, находимъ, что въ 1907 г. предполагается истратить на

1. Платежи по займамъ	380,7	милл. р. или	17,6%
2. Оборону государства .	457,4	»	» 21 %
3. Казенныя операціи . .	718,1	»	» 33 %
4. Управленіе и пр. расходы	616,9	»	» 28,4%

Въ общемъ обыкновенные расходы за послѣдніе годы растутъ довольно медленно, за исключеніемъ 1906 и 1907 годовъ; но увеличеніе расходовъ въ эти годы вызвано повышеніемъ платежей по займамъ, вслѣдствіе увеличенія государственнаго долга,—съ одной стороны, усиленіемъ расходовъ на казенныя желѣзныя дороги и по винной монополіи—съ другой. Ростъ бюджета обусловленъ, главнымъ образомъ, чрезвычайными расходами. *Составъ чрезвычайныхъ расходовъ.* Главнѣйшими назначеніями въ этомъ отдѣлѣ за послѣдніе годы были расходы, вызванные войной съ Японіей. Считая вмѣстѣ съ погашеніемъ краткосрочныхъ обязательствъ, эти расходы надо опредѣлить для 1904-го года въ 676841005 р., для 1905 г.—въ 1002399180 р., для 1906 г.—въ 919476560 р., по проекту росписи на 1907 г.—124304975 р. (+53 милл.—на погашеніе краткосрочныхъ обязательствъ 1906-го года). Второе мѣсто занимаетъ покрытіе дефицита по исполненію росписи на 1905 г., на что въ 1906-мъ году истрачено было 157990820 р. Затѣмъ идетъ сооруженіе желѣзныхъ дорогъ и ссуды частнымъ ж.-д. обществамъ: въ 1904 г.—145756839 р., въ 1905 г. 78760656 р., въ 1906 г.—41120450 р.; въ 1907 г.—предположено 56113821 р. Пособія пострадавшему отъ неурожая населенію: въ 1904 г. $1^1/_2$ милл. р., въ 1905 г. 40605000 р., въ 1906 г. 110 милл. р., въ 1907 г. предположено 61157000 р. Ссуды нефтепромышленникамъ въ 1905 г. равнялись 2421750 р., въ 1906 г.—11200000 р.; ссуды землевладѣльцамъ въ 1906 г. составили 8 милл. р. Передъ войной отдѣлъ чрезвычайныхъ расходовъ былъ однообразнѣе и состоялъ, главнымъ образомъ, изъ желѣзнодорожныхъ расходовъ.

2) *Государственные доходы.* Доходы государства увеличивались параллельно росту расходовъ. Сумма обыкновенныхъ и чрезвычайныхъ доходовъ измѣнялась такъ:

1899 . . .	1857162003
1900 . . .	1736697489
1901 . . .	1963373070
1902 . . .	2107552768
1903 . . .	2202708141
1904 . . .	2403613951
1905 . .	2818073649

Въ 1906 г. получено, по предварительнымъ свѣдѣніямъ, 3358805422 р. (по росписи на 1906 г. ожидалось 2510972775 р.). На 1907 г. предположено 2471684872 р. Какая часть этихъ средствъ получена была отъ обыкновенныхъ доходовъ и какая отъ чрезвычайныхъ, видно изъ слѣдующей таблицы:

	Обыкновен. доходы	Чрезвычайные доходы
1899 . .	1673313062	183848941
1900 . .	1701128506	32568983
1901 . .	1799457155	163915915
1902 . .	1905404442	202148326
1903 . .	2031800814	170907327
1904 . .	2018261315	385352636
1905 . .	2024558452	793515197

Въ 1906 г. обыкновенныхъ доходовъ получено было 2271239082 р., чрезвычайныхъ—1087666340 р. На 1907 г. предположено обыкновенныхъ доходовъ 2174963544 р., чрезвычайныхъ поступленій—296721328 р. Появленію чрезвычайныхъ потребностей и чрезвычайныхъ расходовъ соотвѣтствуетъ быстрый ростъ за послѣдніе годы чрезвычайныхъ источниковъ дохода; обыкновенный же бюджетъ остается и въ отдѣлѣ доходовъ сравнительно устойчивымъ. *Составъ доходовъ русскаго государства*, по даннымъ контроля и объяснительной записки къ росписи на 1907 г., таковъ:

	Поступило								1907		
	1899	1900	1901	1902	1903	1904	1905	1906	ожидается по проекту росписи	процентъ къ общему итогу	
	въ милліонахъ рублей										
1. Прямые налоги .	121,3	131,9	130,9	133,1	135,2	134,9	126,9	162,7	157,8	7,3	
2. Косвенные налоги	533,0	505,8	470,9	428,5	440,2	418,6	408,7	495,9	456,9	21,0	
3. Пошлины	95,9	88,3	94,6	101,1	107,3	104,2	100,0	112,7	109,3	5,0	

	Поступило							1907	
	1899	1900	1901	1902	1903	1904	1905	1906	ожидается по проекту росписи	проценты къ общему итогу
	въ милліонахъ рублей									
4. Правительственныя регаліи . . .	313,5	329,2	439,1	545,8	606,5	614,4	685,8	776,9	736,5	34,8
Въ томъ числѣ казенная винная операція	246,7	270,3	379,1	484,6	542,3	543,5	609,4	697,5	673,0	30,9
5. Казенные имущества и капиталы	440,0	473,5	493,7	523,7	570,7	571,7	553,0	600,6	607,6	27,9
Въ томъ числѣ казенныя ж. дороги	347,5	361,6	378,6	407,9	453,4	454,6	431,5	491,1	489,0	22,5
6. Отчужденіе госуд. имуществъ . . .	1,2	0,6	0,7	0,9	0,7	0,8	0,6	0,7	0,5	(0,02)
7. Выкупные платежи	95,5	96,2	89,9	89,7	88,8	81,6	55,4	35,0	0,5	(0,02)
8. Возмѣщеніе расходовъ госуд. казначейства .	65,2	71,1	71,9	75,1	75,2	82,3	77,7	72,1	76,9	3,5
9. Доходы разнаго рода	7,5	7,5	7,5	7,4	7,3	9,8	16,4	14,7	8,9	0,4
Итого . . .	1673,3	1704,1	1799,5	1905,4	2031,8	2018,3	2024,6	2271,2	2174,9	—

Изъ приведенной таблицы видно, что чрезвычайно выросли: а) доходы отъ правительственныхъ регалій (съ 313,5 до 776,9 милл. р.), среди коихъ первое мѣсто занимаетъ винная монополія (увеличеніе дохода съ 246,7 до 697,5 м. р.); b) поступленія отъ казенныхъ имуществъ и капиталовъ (съ 440 до 600.6 милл. рублей), среди коихъ на первомъ мѣстѣ стоятъ желѣзныя дороги (повышеніе съ 347,5 до 491,1 милл. р.). Объясняется повышеніе поступленій отъ казенной продажи вина, съ одной стороны, распространеніемъ винной монополіи на рядъ новыхъ мѣстностей, съ другой — увеличеніемъ потребленія. Ростъ доходовъ отъ казенныхъ желѣзныхъ дорогъ вызванъ, главнымъ образомъ, расширеніемъ сѣти. Доходы отъ прямыхъ налоговъ въ общемъ повышаются, хотя и съ колебаніями; косвенные налоги, наоборотъ, даютъ меньше, чѣмъ прежде, несмотря на повышенія нѣкоторыхъ ставокъ, вслѣдствіе перехода все большей части акциза съ питей въ отдѣлъ доходовъ отъ казенной винной операціи. Пониженіе выкупныхъ платежей въ 1905 г. объясняется неурожаемъ, крестьянскими волненіями, революціоннымъ движеніемъ. Съ 1906 года окладъ платежей пониженъ на половину, а съ 1907 г. платежи эти отмѣнены совсѣмъ (законъ 3 ноября 1905 г.).

На поступленіе обыкновенныхъ доходовъ въ самые послѣдніе годы вліяли, съ одной стороны, такія событія, какъ война съ Японіей, неурожаи 1905 и 1906 г., внутреннія волненія, съ другой — повышеніе въ 1905 г. цѣнъ на вино (потребленіе котораго все росло), акциза съ пивоваренія, съ зажигательныхъ спичекъ, съ дрожжей и нефти, пошлинъ съ наслѣдствъ, гербовыхъ пошлинъ и пенсіонныхъ вычетовъ съ служащихъ, а также повышеніе въ 1906 г. ставокъ промысловаго налога.

Что касается состава доходовъ вообще, то, какъ видно изъ приведенной таблицы, самый крупный доходъ—1162 милл. руб. или болѣе половины (53,4%) общаго итога ожидаемыхъ на 1907 г. обыкновенныхъ поступленій—предположенъ отъ двухъ предпріятій казны: винной монополіи и казенныхъ желѣзныхъ дорогъ; отъ косвенныхъ налоговъ ожидается 456,9 милл. руб. или 21%, отъ всѣхъ остальныхъ поступленій, кромѣ прямыхъ налоговъ, 398,2 милл. р. или 18,3%, и отъ прямыхъ налоговъ 157,8 милл. р. или 7,3%.

Винная монополія въ настоящее время введена повсемѣстно въ Россіи, за исключеніемъ Закавказья, Туркестанскаго края и обл. Амурской, Приморской, Закаспійской и Семирѣченской. Продано было вина въ 1902 г. 66 милл. ведеръ (40°), въ 1903—71,5 милл., въ 1904 — 71,2 милл., въ 1905 — 75 милл., въ 1906—85,4 милл. ведеръ. Изъ свода финансовыхъ результатовъ по операціямъ казенной продажи питей въ 1905 г. видно, что чистый доходъ отъ операціи за этотъ годъ составлялъ 443,2 милл. р., а за вычетомъ акциза (4 руб. 40 коп. съ ведра) — 113 милл. р., причемъ 26,6 милл. р. изъ этой суммы получено было вслѣдствіе повышенія съ 1 января 1905 года продажной цѣны ведра обыкновеннаго вина на 40 к. и столоваго на 1 р., а для губерній и областей Сибири—обыкновеннаго вина на 20 к. и столоваго на 40 к.

Желѣзнодорожное хозяйство въ двадцатомъ вѣкѣ даетъ крупные убытки: въ 1900 году—3½ милл. р., въ 1901 г.—35 м. р., въ 1902 г.—40½ милл. р., въ 1903 г.—20½ милл. р., въ 1904 г.—около 63 милл. р. Въ 1905 г., по приблизительнымъ подсчетамъ, сдѣланнымъ относительно обыкновеннаго бюджета по общему отчету Государственнаго Контроля, убытокъ значительно превысилъ сто милліоновъ руб. Въ

послѣдніе годы (1906—1907) повышены желѣзнодорожные тарифы, но вліяніе этого повышенія скажется сполна лишь въ 1907 г. Такъ, поднятъ тарифъ на сахаръ рафинадъ и сахарный песокъ; установленъ общій тарифъ на перевозку лѣсныхъ грузовъ (повышеніе для сѣверной полосы); повышены тарифы классные и дифференціальные, на перевозку соли и др. Съ января 1907 г. повышены тарифы на перевозку во внутреннемъ сообщеніи муки и крупы и для вывозимыхъ за границу нѣкоторыхъ хлѣбныхъ грузовъ (отруби и жмыхи).

Прямые налоги въ нашемъ бюджетѣ играютъ небольшую роль: поземельные, съ недвижимыхъ имуществъ и подати давали въ 1899 г. 43,5 милл. р., въ 1906 г. — 60,5 милл. р.; государственн. промыслов. налогъ въ 1899 г.— 61 милл. р., въ 1900 г. — 69,8 милл. р., въ 1901 г.—68,8 милл. р., въ 1902 г.—65,9 милл. рублей, въ 1903 г.—67,6 милл. р., въ 1904 г.— 67,0 милл. р., въ 1905 г. — 62 милл. р., въ 1906 г.—82,3 милл. р.; сборъ съ доходовъ отъ денежныхъ капиталовъ въ 1899 г. принесъ 16,7 милл. р., въ 1906 г.—19,8 милл. р.

Увеличеніе поступленій по первому виду прямыхъ налоговъ объясняется повышеніемъ для всей Европейской Россіи и Кавказа по закону 28 марта 1905 г. налога съ городскихъ недвижимыхъ имуществъ на 33%, затѣмъ прекращеніемъ льготъ по уплатѣ поземельныхъ налоговъ (на основаніи манифеста 14 мая 1896 г. государственный поземельный налогъ до 1906 г. взимался въ половинномъ размѣрѣ, а добавочные поземельные налоги въ губерніяхъ Царства Польскаго—въ размѣрѣ 75%). Промысловый налогъ былъ повышенъ въ 1905 г. съ предпріятій не обязанныхъ публичной отчетностью, а по закону 2 января 1906 г. были увеличены вообще нѣкоторые оклады промысловаго обложенія какъ по основному, такъ и по дополнительнымъ промысловымъ налогамъ, и, кромѣ того, установлено взиманіе основного налога съ лицъ, служащихъ въ правленіяхъ подотчетныхъ предпріятій. Къ уплатѣ дополнительнаго налога съ предпріятій, не обязанныхъ публичной отчетностью, привлечены: a) оптовые склады вина и спирта, b) фабрики и заводы, выдѣлывающіе оплачиваемые акцизомъ продукты, и c) нѣкоторыя мелкія торговыя предпріятія, не платившія раньше этого налога.

Закономъ 13 іюня 1905 г. установленъ сборъ съ доходовъ отъ денежныхъ капиталовъ, ссужаемыхъ частными лицами и учрежденіями торгово-промышленнымъ предпріятіямъ.

Косвенные налоги слагаются изъ: 1) сборовъ съ питей, коихъ поступило въ 1899 г.—174,3 милл. р., а въ 1906 г. всего 39,2 милл. р., 2) табачнаго дохода (въ 1899 г.—38,9 милл. р., въ 1906 г. — 59,8 милл. р.), 3) сахарнаго дохода (въ 1899 г.—67,5 милл. р., въ 1900 г. — 62,3 милл. р., въ 1901 г. — 71,7 милл. р., въ 1902 г. — 81,3 милл. р., въ 1903 г.—75,5 милл. руб., въ 1904 г.— 78,8 милл. р., въ 1905 г.— 78,7 милл. р., въ 1906 г.—108,9 милл. р.), 4) нефтянаго дохода (въ 1899 г.—26,2 милл. р., въ 1906 г.—29,8 милл. р.), 5) спичечнаго дохода (въ 1899 г.— 6,8 милл. р., въ 1906 г.— 15,0 милл. р.) и 6) таможеннаго дохода (въ 1899 г. 219,3 милл. р., въ 1900 г. — 203,9 милл. р., въ 1901 г.—219,7 милл. р., въ 1902 г. 225,0 милл. р., въ 1903 г.—241,5 милл. р., въ 1904 г. — 212,8 милл. р., въ 1905 г. — 212,8 милл. р., въ 1906 г.—243,1 милл. р.).

Значительное сокращеніе сборовъ съ питей объясняется пониженіемъ суммы акциза со спирта и вина вслѣдствіе расширенія района казенной продажи питей. Это крупное сокращеніе не могло быть сколько-нибудь смягчено повышеніемъ (съ 1 мая 1905 года, по закону 13 апрѣля 1905 года) обложенія пивоваренія болѣе чѣмъ на 33% и дрожжей (съ 1 іюля 1905 года) вдвое противъ прежнихъ нормъ. Ростъ дохода отъ обложенія сахара вызванъ увеличеніемъ количества сахара, выпускаемаго на рынокъ: въ 1901-2 гг. всего выпущено 46 милл. п., въ 1906-7 гг.—58 милл. п. Закономъ 13 апрѣля 1905 г. былъ повышенъ съ 1 апрѣля 1905 г. акцизъ съ тяжелыхъ освѣтительныхъ маслъ съ 50 до 60 к. съ пуда, и уплата этого налога распространена на всѣ продукты перегонки и другой обработки нефти, которые до того времени были свободны отъ акциза. Тогда же поднятъ на 100% акцизъ со спичекъ шведскихъ и фосфорныхъ. Съ 16 февраля 1906 г. вошелъ въ силу новый таможенный тарифъ, значительно повысившій ставки на мѣдныя, чугунныя и жестяныя издѣлія, машины изъ чугуна, желѣза и стали, мѣдь, алюминій, никкель, свинецъ, электрическіе кабели, бумажныя ткани, пряжу бумажную, шерсть и др. Въ силу этого въ первые мѣсяцы 1906 г. усиленно привозили указанные товары, что повліяло на повышеніе таможеннаго дохода за 1906 годъ. Наиболѣе значительныя *пошлины*: 1) гербовыя, судебныя, канцелярскія и съ записи документовъ (въ 1899 г. — 39,3 милл. р., въ 1906 г.—53,8 милл. руб.); 2) съ переходящихъ имуществъ (въ 1899 г.— 30,4, въ 1906 г.—22,0 милл. р.); 3) съ пассажировъ и грузовъ, перевозимыхъ по желѣзнымъ дорогамъ (въ 1899 г.—12,8, въ 1906 г.— 18,6 милл. р.). Закономъ 30 мая 1905 г. повышена такса простого и актоваго гербоваго сбора, и вновь обложены имъ нѣкоторые документы. Пошлины съ переходящихъ имуществъ раздѣляются на a) крѣпостныя (въ 1905 г. 14,4 милл. р.) и b) съ имуществъ, переходящихъ безмездными способами (обложеніе наслѣдствъ; въ 1905 г. 6 милл. р.). По закону 13 апрѣля 1906 г. пошлины съ имуществъ, переходящихъ безмездными способами, увеличены на 50%. Правительственныя регаліи состоятъ изъ: 1) горнаго дохода (въ 1899 г.—4,3 милл. р., въ 1906 г.—35 тыс. р.), 2) монетнаго дохода (въ 1899 г.—15,4, въ 1906 г.—5,2 милл. р.), 3) почтоваго дохода (въ 1899 г.—28,8, въ 1906 г.—45,8 милл. р.), 4) телеграфнаго и телефоннаго дохода (въ 1899 г.—18,3, въ 1906 г.—28,2 милл. р.), 5) доходовъ отъ казенной продажи питей, о которыхъ сказано выше. Казенные имущества и капиталы слагаются изъ: 1) оброчныхъ статей и промысловъ (въ 1899 г.—16,6 милл. р., въ 1906 г.—

21,9 м. р.), 2) лѣсного дохода (въ 1899 г.—48,1, въ 1900 г.—55,7, въ 1901 г.—56,7, въ 1902—58,2, въ 1903—62,0, въ 1904—60,0, въ 1905 г.—52,1, въ 1906 г.—57,8 милл. р.; чистый доходъ въ 1904 г. равнялся 49 милл. р.), 3) казенныхъ желѣзныхъ дорогъ, о доходахъ которыхъ сказано выше, 4) казенныхъ заводовъ, технич. заведеній и складовъ (въ 1899 г.—12,1, въ 1906 г.—11,8 милл. р.), 5) прибылей отъ принадлежащихъ казнѣ капиталовъ и отъ банковыхъ операцій (въ 1899 г.—12,8, въ 1905 г.—17,4 милл. р.), 6) прибылей отъ участія казны въ доходахъ частныхъ желѣзныхъ дорогъ (въ 1899 г.—1,8, въ 1906 г.—0,4 милл. р.). Отдѣлъ возмѣщенія расходовъ государственнаго казначейства состоитъ изъ слѣд. подраздѣленій: 1) обязательные платежи обществъ желѣзныхъ дорогъ (въ 1899 г.—8,8, въ 1906 г.—6,9 милл. р.), 2) возвратъ ссудъ и другихъ расходовъ (въ 1899 г.—33,6, въ 1906 г.—35,1 милл. р.), 3) пособія государственному казначейству изъ постороннихъ источниковъ (въ 1899 г.—16,6, въ 1906 г.—19,8 милл. р.), 4) военное вознагражденіе (въ 1899 г.—6,2, въ 1906 г. —10,2 милл. р.).

Чрезвычайные доходы состоятъ, главнымъ образомъ, изъ займовъ различнаго рода. Такъ, вклады въ государственный банкъ на вѣчное время составляли въ 1904 г. 2,3, въ 1905—1,8, въ 1906—1,6 милл. р.; отъ реализаціи займовъ выручено въ 1904 г. 382 милл. р., въ 1905—638,3 милл. р., да къ тому же еще отъ краткосрочныхъ обязательствъ получено въ этомъ году 151,2 милл. р. Въ 1906 г. получено отъ реализаціи 4% ренты 35 милл. р., отъ реализаціи 5% займа 704,5 милл. р. и отъ реализаціи краткосрочныхъ обязательствъ 336,4 милл. р. Кромѣ того, заимствовано изъ свободныхъ средствъ госуд. казначейства въ 1904 г. 319 милл. р., въ 1905 г.—61,9 милл. р.

Въ результатѣ исполненія всѣхъ указанныхъ расходовъ за счетъ отмѣченныхъ доходовъ получились за послѣдніе годы, съ одной стороны, бюджетные дефициты, съ другой—увеличеніе государственнаго долга.

3) *Результаты исполненія росписей* были таковы:

	Превышеніе доходовъ +, расходовъ —
1899	+102110417 р.
1900	—137074106 »
1901	+ 27784710 »
1902	— 28115290 »
1903	+167527105 »
1904	—171275451 »
1905	—292967592 »
1906	+388930862 »

По обыкновенному бюджету все время наблюдается значительное превышеніе доходовъ надъ расходами, обратно съ чрезвычайнымъ бюджетомъ:

	Превышеніе обыкнов. доходовъ надъ обыкн. расходами.	Превышеніе чрезвычайныхъ расходовъ надъ чрезвыч. дох.
1899	258,9 милл. р.	156,9 милл. р.
1900	170,8 »	307,9 »
1901	125,7 »	97,9 »
1902	127,7 милл. р.	155,8 милл. р.
1903	184,5 »	17,0 »
1904	129,6 »	300,9 »
1905	147,2 »	410,2 »
1906	220,8 »	159,4 »

Дефициты послѣднихъ лѣтъ привели къ тому, что свободная наличность государственнаго казначейства была полностью израсходована и, кромѣ того, пришлось прибѣгнуть къ усиленному заключенію займовъ.

Размѣръ *свободной наличности* равнялся на

1 января 1900 г.	216,7 милл. руб.
» 1901 »	104,9 »
» 1902 »	268,4 »
» 1903 »	257,4 »
» 1904 »	381,3 »
» 1905 »	61,9 »

На 1 января 1906 г., за полнымъ израсходованіемъ свободной наличности, недоставало около 158 милліоновъ рублей (дѣйствительный дефицитъ 1905-го года, покрытый изъ избытковъ 1906 г.).

4) *Государственные долги* составляли:

на 1 янв. 1900 г.	6275 милл. р.
» 1901 »	6233 »
» 1902 »	6431 »
» 1903 »	6644 »
» 1904 »	6652 »
» 1905 »	7082 »
» 1906 »	7841 »
» 1907 »	8573 »

Если къ этой суммѣ прибавить долгъ удѣльному вѣдомству (18,6 милл. р.), разнымъ мѣстамъ и лицамъ (2,8 милл. р.) и вѣчныхъ вкладовъ (2 милл. руб.), получимъ полный итогъ въ 8594193288 р., изъ которыхъ желѣзнодорожный долгъ составляетъ 3156412383 р. или 36,7%. Во всей массѣ преобладаютъ 4% займы, а именно 5180540640 руб. или 63,9%; затѣмъ слѣдуютъ 5% (1796 милл. р. или 20,9%). Свыше половины всѣхъ займовъ выпущено въ иностранной валютѣ (4714 м. руб. или 55%). Платежи по займамъ поглощали вообще 19,34% госуд. доходовъ. Чтобы судить о бремени долга, лежащаго на Россіи, надо принять во вниманіе положеніе дѣлъ въ другихъ странахъ. Заимствуемъ у проф. Мигулина слѣд. таблицу:

Государства.	Сумма долга. въ милл. р.	Расходы по содержанію кредита. милл. р.	Проц. отношеніе расхода по долгу къ обыкн. госуд. доходамъ.
Франція	11310	359	31
Россія	8594	390	19
Англія	7554	255	19
Австро-Венгрія	5498	243	22
Италія	4676	215	30
Пруссія	3344	135	11
Японія	2230	112	30
Соед. Штаты	1734	47	3
Германія	1691	53	5

владѣній въ 1905 году.				Надѣльныя земли въ					
Свыше 10000 дес.		Всего.		общинномъ владѣніи.			подворномъ владѣніи.		
о:				Число:		десятинъ земли.	Число:		десятинъ земли.
владѣній	тысячъ десят.	владѣній	тысячъ десят.	общинъ	дворовъ		общинъ	дворовъ	
					Въ тысячахъ.			Въ тысячахъ.	
22	23	24	25	26	27	28	29	30	31
—	—	16870	64,1	307	53,7	322,1	19	1,4	12,7
12	276,8	42072	1479,9	1672	230,3	3650	27	7,8	42,5
8	295,7	710	519,9	500	58,2	3856,3	15	1,1	3,6
25	417	10998	1898,5	1552	104,1	1019,2	39	2,4	11,7
11	212,9	28112	2116,6	2048	158,9	1460,6	—	—	—
59	1228,3	48807	4851,3	11767	214	2880,3	89	0,2	4,1
11	178	42234	2144,3	4572	299,8	2583,4	63	3,1	31,9
6	130,4	31968	1327	9485	198,3	1414,7	22	0,3	2,2
32	848,1	23417	3088,2	12584	239,8	2136,2	7	0,01	0,2
16	278	11253	1435,8	7569	236,5	2107,8	857	6,5	44,5
2	33,2	10821	4071,1	5634	210,6	1580,7	2	?	0,1
2	29,8	11385	1092	4376	171,4	1389,6	17	0,6	2,7
4	54,7	12552	1244	4466	182,6	1130,4	649	31,5	216,5
5	113	22996	1457,9	5290	273,4	1790,7	154	7,5	72,9
8	231,8	17617	1584,9	4209	257,7	1758,6	563	29,5	250,5
6	98	30684	1391,8	3172	233,8	1463,3	1142	101,5	992,1
16	374,5	7119	1573,2	2064	383,1	3687,1	40	5,5	44,3
12	208,3	14146	2151,9	3783	393,6	2749,8	159	12,3	95,4
7	150,9	7099	1264,1	2472	232,4	1749,9	137	8,5	64
19	359,2	6411	2630,6	2436	350,6	3321,8	19	0,5	9,4
7	94	7743	1092,5	2068	241,2	1634,4	43	3,6	23,8
11	321,2	19163	1476,1	4457	263,7	1960,3	85	1,1	2,2
6	87,6	3258	734,6	3107	374,6	3205,3	—	—	—
8	537,3	3545	824,4	3439	478,7	7701,3	16	3,7	16,6
69	8635,2	980	8853,9	3293	520,5	8238,8	—	—	—
31	1149,2	6767	3163,9	2380	311,9	5925,1	27	6,9	56,9
18	819,8	2102	2038,7	1407	154,4	4601,4	—	—	—
50	829,6	5760	3544,5	2283	334,2	6593,1	81	2,9	80,8
2	97,8	153	198,9	169	67	1902,3	—	—	—
7	102,6	16551	1608,3	1769	339,2	2517,9	186	24,9	145,3
6	122,9	62172	1891,8	730	80,2	321	4665	366,7	1870,8
7	95,1	67420	1825,6	2388	189,4	1247,4	2960	178	1077,7
18	331,2	15185	2092,5	98	32,8	153,9	1925	330,1	1909,7
39	659,8	18177	2819,9	96	5,4	62	3641	287	2232,6
2	26,9	9031	1625,8	2	1,6	8,9	3127	457,1	1745,3
3	45	5507	1656,1	302	79,8	762,5	986	204,8	1101,5
11	186,7	9035	3165,7	1920	274,5	2005,8	172	19,8	285,4
19	403,9	22191	2765	493	122,3	1548,1	139	10,5	404,9
13	203,2	9408	2809,2	1648	268,7	2517,5	35	2,1	13,5
5	77	8979	2318,1	1007	130,5	876	11	0,2	1,8
16	381,3	12366	2134,5	603	73,5	711,2	493	65,1	882
8	110,7	23933	2633,7	1020	214,6	1922,3	114	1,3	13,8
13	223,3	17964	2303,7	3358	159,6	1283,6	982	38,6	335,8
92	2111,8	18073	2557	—	—	—	1659	213,9	1946
4	42,5	24911	1203,4	—	—	—	5084	91,7	1517,2
9	163,1	10793	1532,8	3	0,4	7,6	1108	94	6271,1
9	201,5	12184	1728	—	—	—	1159	110,4	1610,4
8	104,4	14483	1807,5	—	—	—	—	22,5	1168,9
12	219,2	499	1019,1	—	—	—	—	28,3	930,8
15	243,8	581	1227,4	—	—	—	—	11,6	394,1
779	24157,2	826209	101719,3	138608	9202,5	98549,2	31858	2797	32931,2
—	—	—	—	—	—	—	—	—	—
824	27231,1	486851	91916,1	—	*)16610	87996	—	*)5633	22317

*) Ревизскія души.

При опредѣленіи относительной тяжести долгового бремени сравненіе съ бюджетомъ не имѣетъ рѣшающаго значенія: во-первыхъ, составъ бюджета разный, и величина его можетъ зависѣть (какъ это и наблюдается въ Россіи) отъ обилія оборотныхъ суммъ по предпріятіямъ государства; во-вторыхъ, высота бюджета далеко не всегда знаменуетъ высокій уровень народнаго благосостоянія, а иногда находится даже въ обратномъ отношеніи съ уровнемъ зажиточности (когда бюджетъ чрезмѣрно великъ и ведетъ къ обѣдненію населенія). Правильнѣе было бы имѣть въ виду размѣры народнаго дохода; но статистика не даетъ въ этой области сколько-нибудь точныхъ данныхъ. Народный доходъ Англіи считается въ 10 милліардовъ руб. ежегодно, доходъ Франціи въ 8—10 милліардовъ, доходъ Россіи — не болѣе 4 милліардовъ. Во всякомъ случаѣ, несомнѣнно, что государственный долгъ очень великъ для Россіи при современномъ слабомъ уровнѣ ея экономическаго развитія.

Новѣйшая литература. Н. Д. Чечулинъ, «Очерки по исторіи русск. финансовъ» (СПб., 1906); *Министерство финансовъ* (1802—1902; СПб., 1902); *М. Кашкаровъ*, «Финансов. итоги послѣдняго десятилѣтія» (1892—1901; СПб., 1903); *И. Х. Озеровъ*, «Экономическая Россія и ея финансовая политика» (М. 1905); *его же*, «Финансовая реформа въ Россіи». (М. 1906); *его же*, «Какъ расходуются въ Россіи народныя деньги»? (М. 1907); *его же*, «Учебникъ финансоваго права»; *П. П. Мигулинъ*, «Русскій государственный кредитъ (1769—1906, Харьковъ, 1899 — 1907); *его же* «Наша желѣзнодорожная политика» (Харьковъ, 1903); *его же*, «Наша банковая политика» (Харьковъ, 1904). *М. Фридманъ*, «Наша финансовая система» (СПб. 1905); «Вопросы государственнаго хозяйства и бюджетнаго права» (Вып. I, СПб., 1907); *М. И. Боголѣповъ*, «Финансы, правительство и общественные интересы» (СПб., 1907). *М. Фридманъ.*

9) Землевладѣніе въ Россіи. Со времени появленія статьи проф. Карышева въ XII т. «Энц. Словаря» свѣдѣнія о землевладѣніи въ Россіи подверглись незначительнымъ измѣненіямъ. Основнымъ матеріаломъ попрежнему остаются уже устарѣвшія данныя обслѣдованія 1877 и 1887 гг., которыми пользовался Карышевъ. Новѣйшія свѣдѣнія, собранныя въ 1905 г. центральнымъ статистическимъ комитетомъ черезъ губернскіе статистическіе комитеты, не отличаются полною точностью. На основаніи свѣдѣній, опубликованныхъ главнымъ управленіемъ землеустройства и земледѣлія въ сводной работѣ по земельному вопросу въ Европейской Россіи (СПб., 1906), современное состояніе русскаго землевладѣнія представляется въ такомъ видѣ. Площадь надѣльной земли въ 50 губ. составляла по даннымъ цент. ст. ком. въ 1887 г. 142,7 милл. дес.; по даннымъ департамента окладныхъ сборовъ площадь надѣльной земли, подлежавшей обложенію въ 1900 г., достигала 112,3 милл. дес. Такая разница объясняется тѣмъ, что въ матеріалахъ департамента окладныхъ сборовъ о количествѣ облагаемой надѣльной земли не включены въ общіе итоги надѣльныя земли казачьихъ войскъ (Донского, Оренбургскаго и Астраханскаго), а также та часть надѣльныхъ земель инородческаго населенія (башкиръ, тептярей и мещеряковъ) восточныхъ губерній, которая не была обложена выкупными платежами. Средніе размѣры надѣла на душу наличнаго населенія м. п. по даннымъ д-та окл. сб., обладающимъ лишь относительной точностью, составляли въ 1860 г.—5,1 дес., въ 1880 г.—3,8 дес., въ 1900 г.—2,7 дес. Площадь частнаго землевладѣнія по даннымъ 1887 г. составляла 105,7 милл. дес., облагаемая же площадь по свѣдѣніямъ 1900 г. достигала 102 милл. дес. Изъ общей площади частнаго землевладѣнія въ 1887 г. (по 46 губ.) принадлежало: дворянамъ—68,3%, купцамъ—13,4%, крестьянамъ 13,1%; мѣщанамъ и пр. 5,2%. Въ частности крестьянское купчее землевладѣніе составляло къ 1904 г. 18,2 милл. дес., изъ которыхъ 5,7 милл. дес. пріобрѣтены крестьянами за время послѣ 1887 г. при содѣйствіи крестьянскаго земельнаго банка. За періодъ 1863—1897 гг. по нотаріальнымъ даннымъ о куплѣ-продажѣ (д. окл. сб.) общая площадь землевладѣнія у сельскихъ обывателей разныхъ наименованій увеличилась на 11,8 милл. дес., а у дворянъ, чиновниковъ и офицеровъ сократилась на 28,6 милл. дес. Средніе размѣры частной собственности по даннымъ 1887 г. опредѣляются такъ: 598 дес.—дворянской собственности, 758 дес.—купеческой, 45 дес.—мѣщанской и 50 дес.—крестьянской. Изъ общей площади частнаго землевладѣнія 53,1 милл. дес., т.-е. болѣе 50%, заложено (къ 1904 г.). Изъ 100 заложенныхъ десятинъ было помѣщено: въ дворянскомъ банкѣ 35,8, въ крестьянскомъ 11,0, въ прочихъ кредитныхъ учрежденіяхъ 53,2. Продажныя цѣны на землю въ послѣдніе годы быстро поднимались. По нотаріальнымъ даннымъ о куплѣ-продажѣ земли (деп. окл. сбор.) средняя цѣна за десятину была: за періодъ 1868—1877 гг. — 19,1 руб., за 1878—1887 гг.—26,5 руб., за 1888—1897 гг.—42,5 р. При покупкахъ земли, состоявшихся при содѣйствіи крест. позем. банка, движеніе цѣнъ на землю выразилось въ слѣдующихъ цифрахъ (рубли за десятину): въ періодъ 1883—1885 гг. 52, 1886—1890 гг. 39, 1891—1895 гг. 40; 1896—1900 гг. 71 руб. Землевладѣніе казны, по даннымъ 1887 г. (для 46 губ.), составляло 143,4 милл. дес. (въ томъ числѣ 43,4 милл. дес. неудобной). По даннымъ главнаго управленія землеустр. и земледѣлія площадь казенныхъ земель въ 1904 г. составляла 109,1 милл. дес., въ томъ числѣ оброчныхъ земель 4 милл. дес. и лѣсной площади 105,1 милл. дес. (безъ 27 милл. дес. тундры). Удѣламъ принадлежало по даннымъ 1887 г. 7 милл. дес., а по даннымъ главн. управленія удѣловъ къ 1904 г.—7,7 милл. дес., въ томъ числѣ оброчной земли 1,8 милл. дес. и лѣсной площади 5,9 милл. дес. Землевладѣніе церквей и монастырей (по даннымъ 1887 г.) составляло 2,2 милл. дес. (для 46 губ.). Городамъ и различнымъ учрежденіямъ, по тѣмъ же даннымъ, принадлежало 7,7 милл. дес. *А. М.*

Сравненіе распредѣленія земель частнаго владѣнія по размѣрамъ владѣній въ 1877 и 1905 г. *) показываетъ, что какъ по числу владѣній, такъ и по площади ихъ отношеніе между мелкими, средними и крупными владѣніями измѣнилось въ сторону измельчанія:

Годы.	Процентъ владѣній къ общему числу ихъ при размѣрахъ:			
	до 10 д.;	10—100 д.;	100—1000 д.;	св. 1000 д.
1877	50,8	33,3	12,6	3,3
1905	51	35,3	11,8	1,8
	то же въ отношеніи къ площади:			
1877	1	5,8	22,6	70,6
1905	1,6	9,6	30	58,8

Особенно замѣтно убыло и по числу владѣній, и по площади крупное владѣніе, а возросло мелкое. Въ абсолютныхъ цифрахъ это выразится такъ: площадь крупнаго владѣнія сократилась съ 64,4 милл. дес. до 59 милліоновъ, причемъ особенно сократилась площадь владѣній свыше 10 тыс. дес.—съ 27,2 до 24,1 милл. дес., при сокращеніи числа владѣній съ 924 до 774. Число владѣній отъ 1000 до 10000 тысячъ дес. нѣсколько возросло, при сократившейся площади. Въ остальныхъ группахъ вездѣ сильно возросло число владѣній и болѣе или менѣе замѣтно—площадь владѣній. Распредѣленіе земель, находящихся въ личной собственности различныхъ сословныхъ группъ, по размѣрамъ владѣнія видно изъ слѣдующихъ цифръ:

	Процентъ владѣній къ общему числу ихъ при размѣрахъ:			
	до 10 д.;	10—100 д.;	100—1000 д.;	св. 1000 д.
дворяне . .	21	35,8	34,5	8,7
купцы .	26	28,2	34,2	11,6
крестьяне .	64	31,6	4,2	0,2
мѣщане . .	55	36,3	8,2	0,5
	то же въ отношеніи площади:			
дворяне . .	0,2	2,9	24,9	72
купцы . .	0,2	2,1	22,8	74,9
крестьяне .	9,5	34,9	38	17,6
мѣщане . .	4,9	26,1	49	20

Дворяне и купцы удерживаютъ въ своихъ рукахъ преимущественно крупныя владѣнія; преобладающая же часть владѣній крестьянъ и мѣщанъ относится къ мелкому владѣнію, размѣрами, главнымъ образомъ, до 10 дес. Отдѣльныя мѣстности даютъ болѣе или менѣе значительныя уклоненія отъ выше приведенныхъ среднихъ. Такъ, Прибалтійскій и Заволжскій (губ. Вятская, Пермская, Уфимская, Оренбургская, Самарская) районы являются районами по преимуществу крупнаго землевладѣнія, на которое приходится въ нихъ 82,6% и 87,8% всей площади личнаго землевладѣнія. Въ послѣднемъ районѣ даже у крестьянъ на долю крупнаго владѣнія приходится цѣлыхъ 43,7% общей площади ихъ владѣнія, у дворянъ же и купцовъ—94,7% и 91,5%. Районы сѣверный (губ. Вологодская и Олонецкая) и малороссійскій (Черниговская, Полтавская, Орловская, Курская, Харьковская, Воронежская) являются районами мелкаго владѣнія, на долю котораго приходится здѣсь 97,6% и 94% всего числа владѣній.

Въ общемъ по Европ. Россіи земли различныхъ сословныхъ группъ распредѣляютъ такъ:

	Размѣры владѣнія:			
	до 10 д.	10—100 д.	100—1000 д.	св. 1000 д.
	въ тысячахъ десятинъ			
дворяне	101,9	1561,9	13213,5	38290
купцы	19,6	280,3	2940,9	9696
крест. и мѣщ.	1436,3	5577	6855,5	3094

А по числу владѣльцевъ:

	Размѣры владѣнія:			
	до 10 д.	10—100 д.	100—1000 д.	св. 1000 д.
	число владѣльцевъ			
дворяне	21570	35067	37003	13503
купцы	5789	6411	7923	2768
крест. и мѣщ.	352599	180619	27253	13641

Надѣльныя земли вмѣстѣ съ казачьими занимаютъ площадь въ 138767,6 тыс. десятинъ, а безъ казачьихъ—123678,3 тыс. дес. Сравненіе площади надѣльныхъ земель по 49 губ. показываетъ, что въ 1905 г. она почти на $11^1/_2$ милл. дес. больше, чѣмъ въ 1877 г., причемъ на 9 милл. дес. увеличилась площадь бывш. государственныхъ кр-нъ. Если же сравнить данныя за 1887 г. и за 1905 г., то окажется, что по 46 губ. площадь надѣла (считая и казачьи земли) уменьшилась почти на 2300 тысячъ дес. Повидимому, послѣднюю разницу нужно всецѣло отнести не на дѣйствительное измѣненіе площади, а на неодинаковость исчисленія въ томъ и другомъ случаѣ. Надѣльныя земли распредѣлялись между кр-ми различныхъ разрядовъ такимъ образомъ:

Годы	Количество земли въ тысячахъ десятинъ									Сверхъ того, наёмныя
	Крестьянамъ			Коло-нистамъ	Чинше-никамъ	Ясач-камъ	Башк. и Тептяр.	Прибалт. кр-мъ	Итого	
	б. влад.	б. госуд.	б. удѣльн.							
1905	38415,4	66290,4	4144,8	3190,2[2])	109,7[3])	71,8[4])	8972,1[5])	2483,8	123678,3	14689,5
1877[1])	34606,9	57096	4332,3	2894,5	—	132,4	9333,5	3232,9	111626,5	?

*) Въ 1877 г. наблюдались владѣльцы, а въ 1905 г. владѣнія (въ предѣлахъ уѣзда).

1) Безъ Донской обл. и Измаильскаго уѣзда Бессар. губ.—2) Въ губ.: Петербург., Новгор., Самар., Сарат. Херсон., Таврич., Екатерин., Бессар., Воронеж. и Донской, обл.—3) Въ губ. Кіевской, Волын. и Подольск.—4) Въ Бесс. губ.—5) Въ губ. Уфимс., Оренб., Перм., Пят., Самарской.

Въ общей площади надѣльной земли 81% приходится на общинное владѣніе, 19% на подворное. Изъ общаго числа дворовъ 77% владѣютъ на общинномъ началѣ и 23% на подворномъ. О распредѣленіи подворной и общинной формъ даетъ представленіе картограмма. По свѣдѣніямъ 1877-го года надѣльная земля распредѣлялась между населеніемъ такимъ образомъ:

Число ревизскихъ душъ (въ 1000), получившихъ надѣлъ:

	до 1;	1—2;	2—3;	3—6;	6—10;	св. 10 десятинъ
по 44 губ .	639	1665	3780	10260	3300	843
въ % . .	3,2	8,2	17,9	50,2	16,1	4,2

Въ 1905 г. также дано распредѣленіе надѣльной земли, но уже не по душамъ или дворамъ, а по общинамъ (въ смыслѣ земельной единицы), т.-е. дана группировка общинъ по среднему количеству надѣльной земли, приходящейся въ общинѣ на дворъ.

	Общины, въ которыхъ на дворъ приходится надѣльной земли десятинъ: до 1;	1—2;	2—5;	5—7;	7—10;	10—15;	свыше 15.
общинъ	3763	4185	28807	33331	44866	32168	23316
дворовъ	236738	343364	2266508	2167042	2864171	2179649	1893529
тыс. десятинъ . .	113,2	544,3	8259,3	12932,4	24183,1	26463,4	49484,1
% дворовъ . . .	2	2,9	19	18,1	24	18,2	15,8

Въ послѣднюю табличку не вошли казачьи земли, которыя распредѣляются такъ:

	Общины съ надѣломъ на дворъ: десятинъ. 2—5;	5—7;	7—10;	10—15;	св. 15.
общинъ . .	2	1	6	4	613
дворовъ . .	700	1	1008	917	276024
десятинъ .	2527	6	6502	10095	14670375
% дворовъ .	0,25	—	0,36	0,32	99

Сравненіе данныхъ 1877 и 1905 гг. совершенно невозможно; данныя же за 1905-ый годъ позволяютъ до нѣкоторой степени заключить, что распредѣленіе надѣльной земли весьма неравномѣрно, и что крестьянство весьма плохо обезпечено надѣльной землей. Цѣлая четверть всего числа дворовъ падаетъ на общины, въ которыхъ на дворъ приходится не болѣе 5 дес.

Литература. «Статистика Рос. Имперіи XXII. Главнѣйшія данныя позем. стат. по обслѣдованію 1887 г.» (46 выпусковъ, 1892—1901); «Временникъ Центр. Стат. Комитета. № 33. Населеніе сельскихъ обществъ и количество у нихъ пахотной надѣльной земли» (1894); «Матеріалы Высоч. учрежд. 16 ноября 1901 г. коммиссіи по изслѣдованію вопроса о движеніи съ 1861 г. по 1900 г. благосостоянія сельск. населенія и т. д.» (1903); «Сводъ статистическихъ матеріаловъ, касающихся экономическаго положенія сельскаго населенія Европ. Россіи» (изд. канц. Комит. Мин., 1894); «М. З. и Г. И. Отдѣлъ сельской экономіи и сельско-хоз. Стат. Сводъ стат. свѣдѣній по сельскому хозяйству Россіи къ концу XIX вѣка» (2 выпуска и атласъ картограммъ и діаграммъ, 1902); Д. П. Семеновъ, «Статист. очеркъ крест. землевладѣнія и землепользов. въ Европ. Россіи» (1904); «Обзоръ дѣятельности Крест. Позем. Банка за 1883—1904 гг.» (2 выпуска, 1906); «Центр. Стат. Ком. М. В. Д. Статистика землевладѣнія» (1905); «Отдѣлъ сельскохоз. экон. и сельской стат. Г. У. З. и З. Статист. свѣдѣнія по земельному вопросу въ Европ. Россіи» (1906).

Л. Чермакъ.

7) Аграрный вопросъ. Вслѣдъ за освобожденіемъ отъ крѣпостной зависимости, крестьяне принуждены были арендовать землю у владѣльцевъ, казны, удѣла и искать себѣ заработковъ какъ въ помѣщичьихъ хозяйствахъ, такъ и внѣ-земледѣльческихъ. Полученный ими надѣлъ и количественно, и качественно былъ недостаточенъ: онъ не обезпечиваетъ существованія обремененной сверхъ всякой мѣры платежами и налогами крестьянской семьи, не занималъ всѣхъ рабочихъ силъ ея, по составу угодій не позволялъ вести хозяйство безъ найма чужихъ земель; самая конфигурація надѣла ставила крестьянъ въ необходимость арендовать сосѣднія земли, во избѣжаніе потравъ и т. п. Съ ростомъ семьи потребность въ сторонникъ заработкахъ возрастала; надѣлъ становился тѣснѣе. Расширеніе землевладѣнія путемъ покупки было почти недоступно для крестьянъ вслѣдствіе ихъ бѣдности. Арендная плата систематически поднималась. Внѣ-земледѣльческіе заработки, вслѣдствіе слабаго развитія нашей промышленности, давали немного. Въ поискахъ лучшей доли крестьянство шло на новыя земли, за Уралъ, на Амуръ, но переселеніе долго встрѣчало противодѣйствіе со стороны правительства. Въ 1882 г. былъ учрежденъ крестьянскій поземельный Банкъ, съ цѣлью способствовать расширенію крестьянскаго землевладѣнія. Къ 1906 г. при посредствѣ Банка пріобрѣтено 8,3 милліоновъ десятинъ земли на сумму 645 милл. рублей, при ссудѣ въ 492 милл. рублей. Этого было слишкомъ мало, чтобы хотя отчасти удовлетворить земельныя нужды крестьянъ. Для покрытія налоговъ, для поддержанія своего болѣе чѣмъ скуднаго существованія крестьяне принуждены были вести прямо хищническое хозяйство, все беря изъ земли и ничего ей не возвращая. Результаты не замедлили сказаться: въ 1891—2 г. неурожай охватилъ чуть ли не половину Европейской Россіи, преимущественно наиболѣе земледѣльческія губерніи. Потребовалось организовать продовольственную помощь голодающему населенію. Съ тѣхъ поръ неурожаи, сопровождаемые голоданіемъ крестьянъ, сдѣлались обычнымъ явленіемъ нашей жизни: почти ежегодно приходится выдавать ссуды на продовольствіе и обсѣмененіе крестьянскому населенію болѣе или менѣе крупныхъ районовъ. Силою вещей, такимъ образомъ, аграрный вопросъ получилъ важное

значеніе въ русской жизни и все больше обращалъ на себя вниманіе общества и правительства. Общество, насколько это было возможно при условіяхъ полицейскаго режима, изслѣдовало вопросъ, посвящало ему доклады въ различныхъ ученыхъ собраніяхъ, газетныя и журнальныя статьи, въ неурожайные годы собирало пожертвованія въ пользу голодающихъ и на мѣстахъ, черезъ своихъ агентовъ, организовало столовыя и другіе виды помощи. Правительство облегчало податное бремя, организовало переселеніе, землеустроительныя работы и т. п., поручало спеціалистамъ и ученымъ производство изслѣдованій образовывало комиссіи то бюрократическія (напр., т. н. «комиссія объ оскудѣніи центра»), то съ участіемъ общественнаго элемента (комит. о нуждахъ с-х. промышленности). 30 марта 1905 г. учреждено особое совѣщаніе о мѣрахъ къ укрѣпленію крестьянскаго землевладѣнія; 6-го мая 1905 г. изданъ указъ объ учрежденіи комитета по земельнымъ дѣламъ, который въ слѣдующемъ году былъ упраздненъ, а вмѣсто него учреждены комитеты по землеустроительнымъ дѣламъ при Гл. Упр. З. и З-лія. 3 ноября 1905 г. расширены операціи Кр. Банка. Указами 27 авг., 12 авг. и 19 сент. 1906 г. на нужды кр-нъ обращены свободныя казенныя, удѣльныя и кабинетскія земли.

Когда началось освободительное движеніе, отношеніе общества къ аграрному вопросу выразилось въ трехъ главныхъ теченіяхъ. Одно, либерально-радикальное, искало мирнаго, болѣе или менѣе легальнаго, реформаторскаго способа разрѣшенія поставленнаго жизнью аграрнаго вопроса. Другое, революціонное, стремилось въ разрѣшеніи земельнаго вопроса отстоять максимумъ требованій крестьянства. Третье, контръ-революціонное, пыталось, какъ и въ сферѣ политическихъ преобразованій, удержать въ области аграрныхъ отношеній все по старому. 24—25 февраля 1905 г. состоялся съѣздъ земскихъ дѣятелей, на которомъ впервые подвергся обсужденію аграрный вопросъ. Этотъ съѣздъ намѣтилъ «аграрную программу», основные пункты которой были слѣдующіе: а) улучшеніе экономическаго положенія земледѣльческаго класса путемъ обязательнаго выкупа изъ частновладѣльческихъ земель необходимыхъ прирѣзокъ, главнымъ образомъ, въ пользу малоземельныхъ, дарственниковъ и т. п., а также выгоновъ, выпасовъ, водопоевъ и т. п.; б) признаніе государственнымъ земельнымъ фондомъ казенныхъ и части удѣльныхъ, кабинетскихъ и монастырскихъ земель и увеличеніе его путемъ покупки частновладѣльческихъ земель. Исходя изъ того, что конечною цѣлью долженъ быть переходъ земли въ пользованіе тѣхъ, кто ее обрабатываетъ, и что къ этой цѣли должно стремиться аграрное законодательство, съѣздъ находилъ, что прогрессивные элементы русскаго общества должны стремиться не столько къ провозглашенію въ общей формѣ болѣе или менѣе отдаленныхъ, конечныхъ цѣлей и идеаловъ поземельнаго устройства, сколько къ выработкѣ практическихъ мѣропріятій, которыя всего болѣе отвѣчали бы настоятельнѣйшимъ потребностямъ и нуждамъ трудящихся классовъ сельскаго населенія. Разработкѣ этихъ мѣропріятій было посвящено состоявшееся 28—29 апрѣля того же года земское совѣщаніе по аграрному вопросу. Однородныя резолюціи постановлялись въ то же самое время и различными союзами. Съ образованіемъ политическихъ партій въ ихъ программахъ нашелъ мѣсто и аграрный вопросъ.

Партійныя программы. I. Программы крайнихъ *правыхъ* партій отстаиваютъ незыблемость права собственности на землю. Нѣкоторыя изъ нихъ признаютъ необходимость интенсификаціи земельнаго хозяйства, мѣръ обводненія, облѣсенія, борьбы съ песками, мелліоративнаго и кустарнаго кредита, организаціи добровольныхъ переселеній въ сѣверный край, на Кавказъ, въ Сибирь и тѣ губерніи, которыя нынѣ находятся въ рукахъ инородцевъ.

II. Программы правыхъ монархич.-конституціонныхъ партій. 1) *Партія правового порядка.* Дополнительное надѣленіе крестьянъ въ малоземельныхъ мѣстностяхъ, со справедливымъ вознагражденіемъ лицъ и вѣдомствъ, отъ которыхъ переходила бы къ нимъ земля, а также способствованіе, въ тѣхъ же видахъ, разселенію крестьянъ. Облегченіе бремени налоговъ, упадающихъ на крестьянство. Всемѣрное содѣйствіе къ переходу ихъ отъ общиннаго владѣнія къ подворному. 2) *Союзъ 17 октября.* Помимо настойчивыхъ государственныхъ заботъ къ поднятію производительности земледѣлія, мѣрами къ подъему крестьянскаго благосостоянія являются: регулированіе мелкой земельной аренды, преобразованіе дѣятельности крестьянскаго поземельнаго банка, содѣйствіе разселенію и переселенію ближайшему и дальнѣйшему, признаніе государственныхъ и удѣльныхъ земель фондомъ для удовлетворенія земельныхъ нуждъ бывшихъ крестьянъ и другихъ разрядовъ мелкихъ землевладѣльцевъ, разверстаніе черезполосныхъ крестьянскихъ и помѣщичьихъ земель, съ обязательнымъ отчужденіемъ отрѣзковъ, мѣшающихъ хозяйственной цѣлости владѣній, и наконецъ, при недостаточности этихъ мѣръ, допустимое въ случаяхъ государственной важности принудительное отчужденіе части частновладѣльческихъ земель на справедливыхъ условіяхъ вознагражденія, устанавливаемыхъ законодательною властью».

III. Программы либеральныхъ и радикальныхъ партій: 1) *Партія мирнаго обновленія.* Расширеніе площади землевладѣнія малоземельнаго сельскаго населенія и предоставленіе безземельному населенію, главнымъ занятіемъ котораго служитъ земледѣльческій промыселъ, возможности вести хозяйство на собственной землѣ. Для вышеуказанныхъ цѣлей должны быть обращены земли казенныя, удѣльныя, кабинетскія, церковныя, монастырскія, а также путемъ принудительнаго выкупа и частновладѣльческія, въ потребномъ для того размѣрѣ и въ слѣдующей постепенности: а) земли черезполосныя, б) з., заявленныя въ продажу, в) з., обычно сдаваемыя въ аренду земледѣльческому населенію, 2) з., необрабатываемыя, д) крупныя земельныя владѣнія (латифундіи), въ части, превышающей

извѣстный размѣръ, который опредѣляется въ каждой мѣстности отдѣльно. Не подлежатъ отчужденію: а) земли, принадлежащія различнымъ учрежденіямъ и имѣющія общеполезное значеніе, б) земли подъ усадьбами, огородами, садами и т. п., в) земли, на которыхъ расположены фабрично-заводскія и промышленныя предпріятія, а также всѣ земельныя угодья, обслуживающія эти заведенія, г) лѣса, имѣющіе защитное и водоохранное значеніе, д) земли, по площади превышающія размѣръ хозяйства, указанный выше, въ случаѣ признанія центральнымъ землеустроительнымъ учрежденіемъ необходимости сохраненія даннаго хозяйства, какъ имѣющаго общеполезное значеніе. Отчужденіе частновладѣльческихъ земель производится на началахъ справедливой оцѣнки, основанной на доходности имѣнія, но не считаясь съ искусственно поднятыми земельной нуждой арендными цѣнами. Владѣльцу, если часть его земли отчуждается принудительно, должно быть предоставлено право требовать отчужденія и остальной части имѣнія. Необходимо содѣйствіе разселенію крестьянъ на отрубные участки (хуторское хозяйство). Развертаніе черезполосицы. Устраненіе препятствій къ переходу отъ общиннаго землевладѣнія къ личному. Правильная организація переселенія, урегулированіе арендныхъ отношеній, урегулированіе земельнаго обложенія. 2) *Партія демократическихъ реформъ*: а) надѣленіе безземельныхъ и прежде всего тѣхъ изъ нихъ, которые ведутъ хозяйство на арендуемой землѣ; б) увеличеніе площади землепользованія малоземельныхъ, насколько это окажется въ каждомъ отдѣльномъ случаѣ необходимымъ и возможнымъ, принимая за минимальный размѣръ надѣла высшій надѣлъ 1861 г., стремясь надѣлить сверхъ этой нормы и стараясь приблизиться къ такому размѣру землепользованія, при которомъ земля можетъ быть обработана собственными силами земледѣльца, ведущаго хозяйство по системѣ, господствующей въ данной мѣстности; в) исправленіе границъ и уничтоженіе черезполосицы. Для указанной цѣли слѣдуетъ образовать государственный земельный фондъ, который долженъ быть составленъ изъ государственныхъ, удѣльныхъ и кабинетскихъ земель, а также частновладѣльческихъ (въ т. числѣ и монастырскихъ). Послѣднія отчуждаются за счетъ государства по оцѣнкѣ, опредѣляемой путемъ капитализаціи нормальной доходности при условіи самостоятельнаго, а не арендnаго, веденія хозяйства. Для частнаго землевладѣнія опредѣляется высшій размѣръ, причемъ все количество земли, превышающее этотъ размѣръ, можетъ подлежать отчужденію независимо отъ потребности поселянъ данной мѣстности. Не подлежатъ отчужденію мелкія владѣнія, если они не служатъ препятствіемъ для сосѣдняго крестьянскаго хозяйства, и если владѣльцы ихъ ведутъ самостоятельное хозяйство; размѣръ этихъ владѣній для отдѣльныхъ мѣстностей опредѣляется различно (не свыше, однако, 100 десят.). Не подлежатъ отчужденію мелкіе участки, занятые подъ дачи и фабрично-заводскія предпріятія. Можетъ быть допущена, какъ исключеніе, неотчуждаемость и крупныхъ хозяйствъ, если будетъ признано ихъ особо-культурное значеніе. Надѣлы изъ государственнаго земельнаго фонда отводятся не въ собственность, а въ безсрочное пользованіе, за плату. Земля можетъ отводиться и въ подворное, и въ общинное пользованіе. Сосредоточеніе нѣсколькихъ надѣловъ въ однѣхъ рукахъ не допускается. Упорядоченіе арендныхъ отношеній; распространеніе рабочаго законодательства на земледѣльческихъ рабочихъ, примѣнительно къ техническимъ особенностямъ земледѣлія; учрежденіе примирительныхъ камеръ; правильная организація переселеній; меліоративный кредитъ; поддержка товариществъ и союзовъ взаимопомощи; образованіе, общее и с.-х.-ное; агрономическая помощь и другія мѣры, направленныя къ поднятію с. хозяйства. Желательна скупка и обращеніе въ государственный земельный фондъ тѣхъ выкупленныхъ надѣловъ, которые поступятъ въ продажу. Преобразованіе кр-скаго банка въ органъ по пріобрѣтенію земель для государственнаго земельнаго запаса. 3) *Конституціон.-демократич. партія* (или партія народной свободы) въ окончательномъ видѣ свою аграрную программу изложило во внесенномъ ею во вторую государственную думу законопроектѣ. Основанія программы таковы. Для каждаго уѣзда или части его устанавливается нормальный надѣлъ земельнаго обезпеченія, до котораго должно быть доводимо количество земли у трудового малоземельнаго и безземельнаго населенія. Нормальные размѣры земельнаго обезпеченія проектируются мѣстными подготовительными земельными учрежденіями. Въ основу исчисленія полагаются дѣйствительные средніе размѣры землепользованія (на надѣльной, собственной и арендной землѣ) той части населенія, которая ведетъ самостоятельное земледѣльческое хозяйство, не нанимая и не отпуская изъ своего состава сельско-хозяйственныхъ рабочихъ (батраковъ). По утвержденіи нормъ земельнаго обезпеченія отводъ земли производится: для безземельнаго населенія—въ размѣрѣ полной нормы, для малоземельнаго — въ размѣрѣ разности между полной нормой и имѣющимся количествомъ земли (надѣльной и собственной). Участки земли, на которыхъ осѣдло живутъ арендаторы-земледѣльцы, закрѣпляются за ними въ постоянное пользованіе; въ случаѣ недостачи земли до нормы производится дополнительный отводъ. Отводъ земли общинамъ, обществамъ съ подворнымъ владѣніемъ, товариществамъ и отдѣльнымъ владѣльцамъ производится въ постоянное пользованіе, сообразуясь съ особенностями существующаго землевладѣнія. Отводъ земель производится прежде всего мѣстному населенію; остающіяся затѣмъ земли обращаются на обезпеченіе переселенцевъ изъ другихъ малоземельныхъ мѣстностей. За отведенныя земли взимается особая плата, устанавливаемая по соображенію съ нормальной доходностью земель и съ платежными силами населенія. Часть предстоящихъ расходовъ по принудительному

отчужденію земель подлежитъ обращенію на общія средства государства. На нужды земельнаго обезпеченія земледѣльческаго населенія обращаются земли государственныя, удѣльныя, кабинетскія, монастырскія, церковныя, крестьянскаго банка и принудительно отчуждаемыя, для указанной цѣли, изъ частнаго владѣнія и изъ владѣнія общественныхъ учрежденій. Не подлежатъ принудительному отчужденію: надѣльныя и другія, соотвѣтствующія имъ земли; земли подъ усадьбами и спеціальными культурами; мелкія частныя земельныя владѣнія, не превышающія трудовой нормы, а также не превышающіе указанной нормы участки, которые владѣльцы отчуждаемыхъ крупныхъ имѣній пожелаютъ оставить за собою. Безъ ограниченій подлежатъ отчужденію: земли, обычно сдаваемыя въ аренду, а также эксплуатируемыя преимущественно крестьянскимъ инвентаремъ, и земли хотя и эксплуатируемыя за счетъ владѣльцевъ (или крупныхъ арендаторовъ) и ихъ инвентаремъ, но превышающія высшій размѣръ владѣнія, устанавливаемый для каждой мѣстности. Перечисленныя выше земли, вообще не подлежащія отчужденію, могутъ быть отчуждаемы, если другихъ земель окажется недостаточно для удовлетворенія нуждъ мѣстнаго населенія. Оцѣнка производится: а) для земель, эксплуатируемыхъ путемъ сдачи въ наемъ трудовому населенію и обрабатываемыхъ кр-скимъ инвентаремъ — примѣнительно къ обычнымъ условіямъ мѣстнаго крестьянскаго хозяйства и б) для обрабатываемыхъ за счетъ владѣльцевъ — примѣнительно къ условіямъ частновладѣльческаго хозяйства. При исчисленіи доходности примѣняется способъ «выручекъ и затратъ». Законопроектъ разсчитанъ на примѣненіе лишь въ Европейской Россіи.

IV. Аграрныя программы крайнихъ лѣвыхъ группъ и партій. Здѣсь различаются два направленія: народническое и марксистское. Къ первому, слѣдуетъ отнести 1) «трудовую группу» депутатовъ какъ первой, такъ и второй Думы, 2) крестьянскій союзъ, 3) партію народныхъ соціалистовъ и 4) партію соціалистовъ-революціонеровъ; ко второму — соціалъ-демократическую рабочую партію. 1. *Соціалъ-демократы.* Образовавшаяся около 10 лѣтъ назадъ партія городского пролетаріата сперва вовсе не ставила въ своей программѣ аграрнаго вопроса. Лишь на второмъ партійномъ съѣздѣ, въ 1903 г., былъ поднятъ вопросъ о крестьянствѣ и объ отношеніи къ нему с.-д. раб. партіи, и программа ея была дополнена пунктами, посвященными аграрному вопросу. На послѣднемъ (4-мъ) съѣздѣ партіи, въ 1906 г., приняты были слѣдующія требованія: а) конфискація церковныхъ, монастырскихъ, удѣльныхъ и кабинетскихъ земель и передача ихъ, а равно и казенныхъ земель, крупнымъ органамъ мѣстнаго самоуправленія, объединяющимъ городскіе и сельскіе округа, причемъ земли, необходимыя для переселенческаго фонда, а также лѣса и воды, имѣющіе общегосударственное значеніе, передаются во владѣніе демократическаго государства; б) конфискація частновладѣльческихъ земель, кромѣ мелкаго землевладѣнія, и передача ихъ тѣмъ же органамъ самоуправленія, которые опредѣляютъ минимальный размѣръ подлежащихъ конфискаціи участковъ. Эти положенія вошли цѣликомъ въ заявленіе, внесенное с.-д. фракціей во вторую Думу, съ оговоркой, что «вопросъ о томъ, какъ населеніе будетъ пользоваться землями, перешедшими въ общественное распоряженіе, рѣшить должны сами органы мѣстнаго самоуправленія». Свою аграрную программу с.-д. называютъ «*муниципализаціей*» земли.—2) Аграрная программа партіи *народныхъ соціалистовъ*. Партія считаетъ необходимымъ добиваться *націонализаціи* земли, т.-е. обращенія ея въ общенародную (государственную) собственность, съ тѣмъ, чтобы земли, предназначенныя для сельскаго хозяйства, отдавались въ пользованіе только тѣмъ, кто ихъ будетъ обрабатывать своимъ личнымъ трудомъ. Націонализація надѣльныхъ земель и тѣхъ частновладѣльческихъ, на которыхъ ведется трудовое хозяйство, должна быть осуществлена въ видѣ системы мѣръ, которыя обезпечивали бы, съ одной стороны, нахожденіе этихъ земель въ трудовомъ пользованіи, съ другой — постепенный переходъ ихъ въ общенародную собственность; остальныя земли (казенныя, удѣльныя, кабинетскія, церковныя, монастырскія, частновладѣльческія и т. п.), а также нѣдра и воды, должны быть націонализированы немедленно. Завѣдываніе земельнымъ фондомъ, за исключеніемъ земель, имѣющихъ общегосударственное значеніе, должно принадлежать органамъ мѣстнаго самоуправленія. Всѣ граждане должны имѣть равное право на землю, но за мѣстнымъ и земледѣльческимъ населеніемъ должно быть сохранено право на надѣленіе въ первую очередь. Въ видахъ уравненія земель разной цѣнности долженъ быть установленъ особый (рентный) налогъ на лучшія земли. Неиспользованныя улучшенія, въ случаѣ возвращенія земли въ фондъ, должны быть вознаграждаемы. Вопросъ о вознагражденіи за отчуждаемыя ихъ частнаго владѣнія земли партія считаетъ подчиненнымъ вопросу о націонализаціи, т.-е. зависящимъ отъ условій, при которыхъ будетъ происходить земельная реформа; лучшею формой экспропріаціи признается та, которая, при наименьшихъ жертвахъ со стороны трудового народа, будетъ въ состояніи обезпечить переходъ земли въ общенародную собственность. Партія стоитъ за широкую государственную и земскую политику, направленную къ поддержанію и развитію трудового и, въ частности, кооперативнаго и общиннаго хозяйства въ сферѣ земледѣлія.—3) Аграрная программа *крестьянскаго союза и трудовой группы*, разработанная лишь въ общихъ чертахъ, въ общемъ повторяетъ основныя положенія аграрной программы партіи соціалистовъ-революціонеровъ.—4) *Партія соціалистовъ-революціонеровъ* свою аграрную программу подробно изложила во внесенномъ думской группой партіи во вторую Думу «проектѣ основныхъ положеній земельнаго закона». Всякая собственность на землю въ предѣлахъ Россійскаго государства от-

нынѣ и навсегда отмѣняется. Вся земля съ ея водами и нѣдрами объявляется достояніемъ всего населенія Россійскаго государства. На пользованіе этимъ достояніемъ всѣ граждане и гражданки имѣютъ равное право. Верховнымъ распорядителемъ всей земли, съ ея водами и нѣдрами, является собраніе народныхъ представителей; мѣстными распорядителями являются органы мѣстнаго самоуправленія, каждый въ предѣлахъ своей территоріи; низшимъ органомъ самоуправленія является территоріальная община, включающая одно или нѣсколько поселеній. Допускаются слѣдующіе виды пользованія землею, ея водами и нѣдрами: а) высшею государственною властью и органами мѣстнаго самоуправленія организуются и ведутся общественно необходимыя и общеполезныя предпріятія государственнаго и мѣстнаго общественнаго значенія; б) въ частно-трудовое пользованіе лицами, семьями (товариществами и артелями), ведущими промыслы личнымъ трудомъ; в) пользованіе лицами, живущимъ доходами отъ сдачи строеній въ наемъ и отъ торговыхъ и промышленныхъ предпріятій, и лицами, пользующимися участками для собственнаго жительства и для торговыхъ и промышленныхъ предпріятій безъ наемныхъ рабочихъ. Максимальной нормой частно-трудового пользованія является трудовая норма, минимальною—потребительная. За отводъ общественной земли въ пользованіе не можетъ взиматься никакой платы. Земля можетъ быть отводима въ пользованіе отдѣльнымъ лицамъ, семьямъ, товариществамъ и артелямъ. Уравнительность землепользованія устанавливается: путемъ обложенія излишковъ земли сверхъ принятой нормы, при обязательномъ употребленіи собранныхъ такимъ образомъ средствъ на землеустройство малоземельныхъ семей и общинъ; путемъ разселенія и переселенія, а въ случаѣ недостаточности этихъ мѣръ — путемъ измѣненія земельныхъ границъ. Всякая частная передача земли между отдѣльными пользователями допускается не иначе, какъ съ согласія общины. Этотъ проектъ воплощаетъ идею «*соціализаціи*» земли.

Аграрный вопросъ въ Государственной Думѣ. 1) Первая Г. Дума посвятила аграрному вопросу 11 засѣданій, въ которыхъ было выслушано 49 рѣчей членовъ Думы и 4 рѣчи представителей правительства. Въ виду избранія аграрной комиссіи дальнѣйшія пренія были перенесены въ комиссію, куда были переданы и проекты партіи народной свободы и ста четырехъ (трудовой группы). Въ первыхъ двухъ засѣданіяхъ Дума обсуждала проектъ партіи народной свободы: правые депутаты, указывая, что выходомъ изъ тяжелаго положенія должна служить интенсификація крестьянскаго хозяйства, признавали, что частные владѣльцы должны до извѣстной степени согласиться на принудительное отчужденіе. Трудовая группа критиковала проектъ, находя, что онъ недостаточно гарантируетъ интересы трудового крестьянства. Въ 3-мъ и 4-мъ засѣданіяхъ выступили съ своей положительной аграрной программой и съ критикой программы партіей народной свободы главноуправлявшій землевладѣніемъ и земледѣліемъ Стишинскій и товарищъ министра внутреннихъ дѣлъ Гурко. Первый доказывалъ несостоятельность проекта к.-д. съ юридической стороны, ибо принудительное отчужденіе признается закономъ лишь въ случаяхъ государственной или общественной необходимости, чего въ данномъ случаѣ не усматривается. Съ фактической стороны дополнительное надѣленіе ничего крестьянамъ, кромѣ ущерба, не принесетъ, ибо всей годной для земледѣлія земли всего 43 милл. дес., что дастъ лишь долю десятины на душу; разрушеніе частныхъ хозяйствъ очень невыгодно для государства, ибо произойдетъ паденіе культуры, а, стало-быть, и доходности; невыгодно оно и для крестьянъ, которые лишатся заработковъ въ хозяйствахъ помѣщиковъ, по исчисленію А. С. Ермолова, на 450 милл. р. Наконецъ, при отчужденіи придется заплатить помѣщикамъ свыше 3 милліардовъ руб., платежи по которымъ будутъ не подъ силу разореннымъ крестьянамъ. Положительная часть заявленія сводилась къ упорядоченію крестьянскаго землепользованія путемъ уничтоженія черезполосицы, разселенія, образованія хуторовъ и отчасти къ расширенію крестьянскаго землевладѣнія, путемъ покупки земель черезъ крестьянскій банкъ. Гурко указывалъ въ своей рѣчи, что при осуществленіи предлагаемаго проекта помѣщики только выиграютъ, ибо имъ выгодно продать свои земли: крестьянскій банкъ заваленъ предложеніями земли. Для крестьянъ же это будетъ невыгодно, ибо при поравненіи всей земли тѣ крестьяне, у которыхъ больше 4-хъ десятинъ на душу—а такихъ едва ли не болѣе половины,—принуждены будутъ отдать всѣ излишки свыше 4-хъ дес. Возражали Петрункевичъ, Герценштейнъ и др., указывавшіе на несостоятельность какъ критической, такъ и положительной стороны заявленій представителей правительства, и назвавшіе рѣчь послѣдняго изъ нихъ аграрной провокаціей, имѣющей цѣлью возстановить одну часть Думы, а вмѣстѣ съ тѣмъ и всего народа, противъ другой. Въ 4-мъ засѣданіи былъ прочитанъ проектъ 104-хъ членовъ Думы (трудовой группы). Въ одномъ изъ слѣдующихъ засѣданій было внесено предложеніе образовать комиссію для выработки положенія о мѣстныхъ земельныхъ комитетахъ, для выработки положеній аграрной реформы и проведенія ея въ жизнь. Предложеніе это было передано въ аграрную комиссію. Въ засѣданіи 8 іюня былъ прочитанъ проектъ земельнаго закона 33-хъ членовъ крайней лѣвой; Дума, въ виду того, что онъ затрагиваетъ глубокіе соціальные и государственные вопросы, отвергла его. *Аграрная комиссія* первой Думы собралась въ первый разъ 7 іюня и имѣла 9 засѣданій. Она начала съ избранія подкомиссіи для выработки плана работъ комиссіи и успѣла разсмотрѣть большую часть выработанный ею программы. Въ виду того, что Дума въ адресѣ Государю единогласно высказалась за принудительное отчужденіе частновладѣльческихъ земель, предсѣдатель комиссіи А. А. Мухановъ не счелъ возможнымъ обсуждать этотъ вопросъ по существу, а предложилъ высказаться лишь о

границахъ отчужденія. Аграрная комиссія признала, что для расширенія площади землепользованія трудового земледѣльческаго населенія должны быть обращены пригодныя для сельско-хозяйственнаго промысла земли казенныя, удѣльныя, кабинетскія, монастырскія и церковныя, и въ порядкѣ принудительнаго отчужденія—земли учрежденій и частновладѣльческія. 21 іюня въ «Правительственномъ Вѣстникѣ» появилось правительственное сообщеніе, въ которомъ сначала излагались мѣры для улучшенія земельнаго быта крестьянъ, выработанныя правительствомъ и сводящіяся къ передачѣ кр-мъ казенныхъ земель и купленныхъ у частныхъ владѣльцевъ, къ улучшенію переселенія, къ землеустройству крестьянъ (черезполосица, разселеніе, хутора) и учрежденію землеустроительныхъ комиссій. «Распространяемое среди сельскаго населенія убѣжденіе — говорилось дальше, — что земля не можетъ составлять чьей-либо собственности, а должна состоять въ пользованіи трудящихся на ней, и что поэтому необходимо произвести принудительное отчужденіе всѣхъ частновладѣльческихъ земель, правительство признаетъ совершенно неправильнымъ». Такое отчужденіе «не увеличитъ крестьянскіе достатки, разоритъ все государство и обречетъ само земельное крестьянство на вѣчную нищету и даже голодъ». Это сообщеніе послужило предметомъ горячаго обсужденія какъ въ пленарныхъ засѣданіяхъ Думы, такъ и въ аграрной комиссіи. Дума признала необходимымъ, ради успокоенія населенія, издать обращеніе къ народу. Въ обращеніи этомъ говорилось, что Дума, стремясь къ мирному установленію новаго порядка въ странѣ, нашла необходимымъ немедленно приступить къ составленію новаго «земельнаго закона», на основаніяхъ, указанныхъ Г. Д. въ адресѣ Государю. «Отъ этихъ основаній Дума не отступитъ и никакія предположенія, съ ними несогласованныя, не могутъ быть ею одобрены». Проектъ обращенія былъ принятъ 7 іюля, а 8-го Д. была распущена.

2) Аграрный вопросъ *во второй Думѣ* занималъ такое же первенствующее мѣсто, какъ и въ первой. Обсужденіе его заняло 11 засѣданій, въ теченіе которыхъ успѣли высказаться 96 членовъ Думы и дважды говорили представители правительства — предсѣдатель совѣта министровъ Столыпинъ и главноуправляющій земледѣліемъ и землеустройствомъ кн. Васильчиковъ. Рѣчь послѣдняго сводилась къ тому, что аграрный вопросъ не можетъ быть рѣшенъ путемъ указа: онъ требуетъ планомѣрной законодательной дѣятельности, въ основѣ коей должно лежать охраненіе начала собственности. Если правительство и предвидитъ возможность нарушать его, то лишь въ смыслѣ передвиженія границъ въ цѣляхъ землеустройства, которое, въ связи съ улучшеніемъ сел.-хоз. промысла, является главной заботой правительства въ области агр. вопроса. Въ рѣчахъ депутатовъ много мѣста удѣлялось полемикѣ и развитію программныхъ положеній. Депутаты-крестьяне указывали преимущественно на нужды мѣстностей, которыхъ они были представителями. Рѣчи правыхъ депутатовъ сводились къ необходимости сохранить въ неприкосновенности частновладѣльческія хозяйства, ибо передача ихъ въ руки крестьянъ, разоривъ владѣльцевъ, не послужитъ на пользу крестьянамъ, а государству принесетъ несомнѣнный вредъ; въ интересахъ же крестьянъ необходимы землеустроительныя работы (разселеніе, размежеваніе, хутора), улучшеніе крестьянскаго хозяйства, переселеніе, регулированіе аренды. Польскіе депутаты, указывая на особенности бытовыя, соціальныя и другія своего края, настаивали на томъ, что рѣшеніе аграрнаго вопроса должно быть передано автономному польскому сейму. Представители Кавказа и Закавказья не вносили особаго аграрнаго проекта, а примыкали одни—къ партіи народной свободы, другіе—къ соціалъ-демократамъ, третьи—къ соціал.-революціонерамъ. Отдѣльно стоитъ проектъ представителя Эстляндіи, основанный на институтѣ вѣчно-наслѣдственной аренды, который онъ находитъ наиболѣе подходящимъ для прибалтійскаго края. Депутатъ отъ степного края, не развивая положительной части программы, говорилъ о томъ, что въ интересахъ киргизовъ, аборигеновъ края, необходимо прекратить переселеніе. Для выработки закона о землѣ была избрана аграрная комиссія въ числѣ почти 100 человѣкъ, подъ предсѣд. Н. Н. Кутлера. Она имѣла 12 засѣданій, въ которыхъ успѣла разсмотрѣть только первые 4 вопроса изъ предложенной президіумомъ комиссіи программы. Вопросъ о принудительномъ отчужденіи вызвалъ въ комиссіи горячія пренія; правые депутаты, высказываясь противъ, указывали, что все дѣло въ низкомъ уровнѣ крестьянскаго хозяйства, а не въ малоземельѣ, о которомъ въ Россіи, сравнительно съ Зап. Европой, говорить не приходится. Нѣкоторые члены комиссіи предлагали сначала изучить условія землевладѣнія, пользованія, хозяйства и т. п. и тогда уже рѣшать аграрный вопросъ; но большинство, особенно крестьяне, стояло за немедленное рѣшеніе. Когда былъ утвердительно рѣшенъ вопросъ о принудительномъ отчужденіи, группой правыхъ депутатовъ былъ заявленъ протестъ, и нѣсколько членовъ заявили о выходѣ своемъ изъ комиссіи. По вопросу о земельномъ фондѣ большинство высказалось въ отрицательномъ смыслѣ; за образованіе его стояли трудовики, народные соціалисты и соціалисты-революціонеры. На ряду съ занятіями комиссіи шла работа въ подкомиссіяхъ, которыхъ было 3: по пересмотру временныхъ земельныхъ законовъ (изъ 18 членовъ), по разборкѣ корреспонденціи, поступающей въ комиссію (изъ 23 членовъ), и по земельнымъ комитетамъ. Работы аграрной комиссіи, особенно признаніе ею принудительнаго отчужденія земли, побудили правительство выступить передъ Думой съ декларацією по аграрному вопросу. Подвергнувъ критикѣ аграрные проекты различныхъ партій, указавъ, что ни одинъ изъ нихъ не облегчитъ положенія кре-

стьянъ, такъ какъ дѣло не въ малоземельѣ, а въ низкомъ уровнѣ хозяйства крестьянъ, и объяснивъ, что самая культурная часть населенія, 130 тысячъ землевладѣльцевъ, будетъ разорена, отъ чего пострадаютъ и крестьяне, предсѣдатель совѣта министровъ заявилъ, что о принудительномъ отчужденіи не можетъ быть и рѣчи: правительство твердо держится принципа неприкосновенности правъ собственности, но, признавая разстройство крестьянскаго хозяйства, готово придти къ нему на помощь, облегчая пріобрѣтеніе земли, организуя переселеніе, устраивая земельное положеніе (уничтоженіе черезполосицы и длинноземелья, образованіе хуторовъ и др.). Послѣднее аграрное засѣданіе Думы было посвящено отвѣту на декларацію, которая съ разныхъ сторонъ была подвергнута болѣе или менѣе рѣзкой критикѣ.

Литература по аграрному вопросу, разсѣянная въ массѣ книгъ, брошюръ, журнальныхъ статей и листковъ, чрезвычайно обширна. Главные источники настоящей статьи: «Аграрный вопросъ», т. I и II, изд. кн. П. Долгорукова и И. У. Петрункевича; Герценштейнъ, «Аграрная программа конституціонно-демократической партіи»; Ленинъ, «Докладъ объ объединительномъ съѣздѣ р. с.-д. р. п.»; «Протоколы 1-го съѣзда всероссійскаго крестьянскаго союза, 31 іюля—1 авг. 1905 г.»; «Матеріалы къ крестьянскому вопросу»; отчетъ о засѣданіяхъ делегатскаго съѣзда всероссійскаго крестьянскаго союза 6—10 ноября 1905 года (М., 1905); «Трудовой народъ», вып. I, 1906; Великовъ, «Сравнительная таблица русскихъ политическихъ партій», 3 изд., 1906; его же, «Сводъ аграрныхъ программъ», 1906; Савичъ, «Государственный строй Россіи».

Т. А. и Л. Ч.

8) Сельское хозяйство. Въ 1887 г. количество пахотной земли въ 46 губ. Европ. Р. (безъ губ. Пензенской, Астраханской, Лифляндской и обл. В. Донского) опредѣлялось въ 107,3 милліоновъ дес., что составляетъ 28,2 % всей площади этихъ губерній. Этотъ % возрастаетъ до 55,2 въ черноземной полосѣ и падаетъ до 12,7% въ нечерноземной. По отдѣльнымъ губерніямъ колебаніе еще рѣзче: отъ 0,1% въ Архангельской до 40,5% въ Виленской губ. по нечерноземной полосѣ и отъ 23% въ Уфимской до 77,6% въ Херсонской губ.,—по черноземной. По сравненію съ началомъ 60-хъ годовъ количество пахот. земли въ среднемъ по Европ. Р. возросло на 25%, а въ нѣкоторыхъ отдѣльныхъ губерніяхъ—отъ 3 до 5 разъ (губ. новороссійскія, Оренбургская, Самарская). Вообще въ черноземной полосѣ замѣтно сильное увеличеніе количества пахотной земли, а въ нечерноземной, за малымъ исключеніемъ — уменьшеніе: въ первыхъ къ 1887 г. площадь пахот. земель увеличилась на 50%, а въ послѣднихъ уменьшилась на 10%. Изъ общей площади пахотныхъ земель подъ посѣвомъ было 62,5 милл. дес., или 58,3%, подъ паромъ 23,5 м. дес. (21,9%), подъ сѣнокосомъ 6,6 м. д. (6,1%), подъ залежью, подсѣками и проч. 14,7 м. дес. По отдѣльнымъ районамъ на 100 дес. пахот. земель приходится посѣва:

Крайн. сѣверный	02,8
Приозерный	53,5
Московско-промышленный	60,3
Центральный земледѣльч.	64,5
Средне-волжскій	62,7
Приуральскій	51,5
Нижне-волжскій	35,8
Малороссійскій	61,2
Юго-западный	65,3
Новороссійскій	59,3
Бѣлорусскій	60,7
Литовскій	62,5
Прибалтійскій	66,4

Крестьянскія надѣльныя земли распаханы сильнѣе, чѣмъ владѣльческія; въ среднемъ по 46 губ. изъ первыхъ подъ посѣвомъ 61%, а изъ послѣднихъ—53% всей пахотной земли; въ этомъ отношеніи различія между черноземной и нечерноземной полосою не наблюдается.

Площадь посѣва возросла съ 1881 къ 1899 г., т.-е. за 18 лѣтъ, на 8,7%, въ черноземной полосѣ нѣсколько значительнѣе—9,3% — чѣмъ въ нечерноземной — 5,9%. Особенно сильно возрастаніе земли въ новороссійскомъ раіонѣ—на 31,5% и въ Бѣлорусскомъ—на 24,7%; въ московскомъ промышленномъ и центр. земледѣльческомъ замѣтно сокращеніе площади посѣва на 8% и на 5%. За тотъ же періодъ площадь озимыхъ хлѣбовъ въ общемъ по Р. не измѣнилась; площадь яровыхъ замѣтно выросла, главнымъ образомъ, въ черноземныхъ губерніяхъ — на 20,3% (въ нечерноземныхъ на 7,3%). Сильно сократились посѣвы яровой ржи — на 70%. Сильно увеличились посѣвы пшеницы: на 7,5% озимой и на 39,5% яровой; еще сильнѣе—посѣвы картофеля—на 78%. Площадь прочихъ яровыхъ, масличныхъ, бобовыхъ и др. сократилась почти на 8%. Въ 1900 г. подъ посѣвами въ 50 губ. Европ. Р. было 71276925 дес., изъ которыхъ подъ рожью 24350271 дес., яровой пшеницей 11360819, оз. пш. 2730564, овсомъ 13853117, ячменемъ 6513848, картофелемъ 2508569, просомъ 2385031, гречихой 2121901, льномъ 1372914, кукурузой 1003604 дес., прочими около 3060 тыс. дес. Въ % распредѣленіе посѣвной площади по отдѣльнымъ культурамъ имѣетъ такой видъ:

	Крайн. сѣвер.	Приозерн.	Моск.-пром.	Центр. земл.	Средне волж.	Нижне-волж.	Приуральск.	Малороссс.	Юго-запад.	Новороссс.	Бѣлорус.	Литовскій.	Прибалт.
рожь . . .	37,7	45	48,2	44,3	45,5	21,3	40	31,8	26,4	13,7	46,3	44,4	28,1
пшеница . .	3,5	0,5	1	6,3	11,4	52,7	9	23,1	22,5	48,1	1,6	3,8	3,5
овесъ . .	34,1	31,6	28,8	25,8	23,2	13,2	30	12,3	19,6	4,8	22,1	21,9	27,4
ячмень . .	16	7	4,9	2,4	0,9	2,4	7	12,7	9,4	21,9	8	9,8	21,3
картофель .	2,6	5,2	6,5	4,7	1,9	0,9	1,4	3,7	4,2	1,3	8,3	9,2	9

Въ 11 районахъ съ 42 губ. рожь преобладаетъ надъ прочими растеніями, только въ двухъ степныхъ районахъ, новоросс. и средне-волж., преобладаніе за пшеницей. Въ двухъ районахъ, прибалтійскомъ и новоросс., воздѣлывается значительное количество ячменя, занимающаго свыше 20% общей посѣвной площади. Исключительное значеніе ячмень имѣетъ въ Арханг. губ., гдѣ онъ занимаетъ 55% всего посѣва. Въ центр. земледѣльч., въ средневолж. и во всѣхъ 7 районахъ нечернозем. полосы посѣвы овса занимаютъ болѣе 20% площади посѣва. *Картофель*, занимающій 3,5% площ. пос., по отдѣльнымъ губерніямъ, гдѣ онъ разводится очевидно съ заводскими цѣлями, достигаетъ 10% (Московская, Минская, Гродненская), а въ Эстляндской даже 20%. *Гречиха* только въ Черниговской губ. достигаетъ 20%, въ Курской и Могилевской почти 10%, въ Орловской, Нижегородской, Кіевской, Волынской, Полтавской, Владимірской и Минской—отъ 5% до 10% общей площади посѣва, въ прочихъ меньше 5%; въ Архангельской и Вологодской губ. гречи вовсе не сѣютъ. *Просо* только въ Кіевской и Тамбовской губ. занимаетъ 10% и 13% всего посѣва, въ Курской, Рязанск., Воронежск., Астрах. и 4-хъ средневолж. губ.—отъ 5% до 10%; въ нечерноземной полосѣ оно встрѣчается только въ 6 губ., въ незначительномъ количествѣ. *Горохъ* занимаетъ 1% площади посѣва въ черноземной и 1,3% въ нечерноземной полосѣ. *Кукуруза* сѣется преимущественно въ Бессарабск. губ., гдѣ на ея долю приходится 32,4% всего посѣва, и въ Подольской—9,2%; въ остальныхъ губ. она высѣвается въ ничтожномъ количествѣ. *Ленъ* на волокно воздѣлывается, главнымъ образомъ, въ Псковской губ.—15,4%, въ Лифляндской—11,8% и въ губ. промышленнаго района, гдѣ онъ занимаетъ 5,4% посѣва; въ Смоленской, Витебской и Ковенской губерніяхъ онъ занимает. свыше 5%. *Конопля* только въ Орловск. губ. занимаетъ 5,2%, въ прочихъ всюду меньше. *Полба* воздѣлывается въ Казанской губ.—5%, да въ Самарской и Симбирской по 2,3%; въ прочихъ губ. ея посѣвы ничтожны.

Урожаи. Въ среднемъ за 18 лѣтъ, съ 1883 по 1900 годъ, урожаи главнѣйшихъ растеній выражаются слѣдующими цифрами:

	Средняя за 18 лѣтъ (1883—1900) урожай съ дес. въ пуд.											
	Рожь.		Оз. пшен.		Яр. пшен.		Овса.		Ячмень.		Картоф.	
	У владѣльч.	У крестьян.	У владѣльч.	У крестьян.	У владѣльч.	У крестьян.	У владѣльч.	У крестьян.	У владѣльч.	У крестьян.	У владѣльч.	У крестьян.
I Крайній сѣверный	49,7	46,5	?	?	?	?	47,7	49	50,3	46,9	420	390
II Приозерный	57,2	44,4	60	44,9	52,3	41,4	51,9	43,8	51,1	42,7	460	410
III Московско-промышленный.	58,3	45,7	54,6	42,9	48,9	44 5	48,5	41.4	44,6	38	440	390
IV Центр. земледѣльческій . .	57,1	47,4	59,6	51,9	46,9	37,3	50,2	39,7	42	38,3	475	415
V Средне-волжскій	53,3	45,2	41,8	40,8	38	36	40,8	34,8	37,8	35	390	345
VI Приуральскій	49	44	—	—	46	40	52	46	42	40	410	370
VII Нижне-волжскій	33,2	25,5	?	?	35,1	32.5	38,2	35,4	38	31,1	270	280
VIII Малороссійскій	50,6	41,3	49,9	42,8	41.4	36,4	45,6	37,8	45.	38,9	475	430
IX Юго-западный	58,1	49,3	62,9	54,6	49,1	40,8	52,9	44,8	51,5	44,5	460	420
X Новороссійскій	43,6	32.9	42,4	33,3	39,9	32,9	44,2	35	51,8	42	235	230
XI Бѣлорусскій	48,3	38,7	53,9	44,9	46,9	41	48,9	39,1	44,2	38	500	420
XII Литовскій	47,4	38,7	55,6	46,1	44,7	38,1	39,4	34	44,9	38,5	450	370
XIII Прибалтійскій	76,5	60,1	83,5	70,2	66,8	56,8	60,9	45,5	69,8	57	650	520
По 50 губ. Европ. Р. . . .	52,1	43,1	56,6	47,3	47,1	40,5	48	40,8	48	42	430	380

Всюду и для всѣхъ растеній урожай на владѣльческ. земляхъ выше, чѣмъ на крестьянскихъ; мѣстами разница достигаетъ 20 и больше %. Особенной высоты достигаютъ урожаи всѣхъ растеній въ Прибалтійскомъ районѣ, гдѣ рожь даетъ на 48% больше, чѣмъ въ среднемъ по 50 губ., озим. пшеница на 48%, яровая на 49%, овесъ на 27%, ячмень на 45% и картофель на 54%. Наиболѣе низкими урожаями отличается новороссійскій районъ, а также Минская, Астраханская, Самарская и Оренбургская губ., гдѣ урожаи ниже сред. няго по Европ. Р. на 15—25%. *Движеніе урожайности* за 20 лѣтъ, съ 1881 по 1900 г. видно изъ слѣдующей таблицы:

Отношеніе пахотной земли къ общей площади.

А. На владѣльческихъ земляхъ.

Б. На надѣльныхъ земляхъ.

Пахотныя земли составляютъ:

Процентное отношеніе крестьянскихъ надѣльныхъ земель къ общей площади (по губерніямъ).

Брокгаузъ и Ефронъ, Энцикл. словарь

Надѣльныя земли составляютъ:

до 20% | 20,1—30% | 30,1—40% | 40,1—50% | 50,1—60% | свыше 60% общей площади губерніи.

Процентное отношеніе общиннаго землевладѣнія къ общей площади надѣльныхъ земель (по губерніямъ).

Хромо-Литогр. И. Кадушина С.П.Б.

Изъ 100 дес. надѣльн. земель находится въ общинномъ владѣніи:

0 | до 25% | 25,1—75% | 75,1—90% | 90,1—99% | 100%

Отношеніе посѣвной площади къ площади пахатной земли.

А. На владѣльческихъ земляхъ.

Б. На надѣльныхъ земляхъ.

Посѣвы составляютъ:

Отношеніе пара (безъ залежей) къ площади пахатной земли.

А. На владѣльческихъ земляхъ.

Брокгаузъ и Ефронъ. Энцикл. словарь.

Б. На надѣльныхъ земляхъ.

Хромо-Литогр. И. Кадушкина С.П.Б.

Паръ составляетъ:

до 5 % | 5,1—10 % | 10,1—15 % | 15,1—25 % | 25,1—30 % | свыше 30 % пахатн. земли.

Граница чернозема

Хлѣба.	Періодъ.	Урожайн. въ % въ среднемъ за 20 лѣтъ. Черноз. полоса. У владѣльцев.	Черноз. полоса. У крестьянъ.	Нечерноз. полоса. У владѣльцев.	Нечерноз. полоса. У крестьянъ.	По Европ. Россіи. У владѣльцев.	По Европ. Россіи. У крестьянъ.
Рожь	1881 1885	104,3	106,3	102	97,8	104,2	102,5
	1886—1890	87	86	94,2	93,1	87,5	87,9
	1891—1895	100	96,2	94,2	97,8	95,8	97,5
	1896—1900	108,7	111,3	109,9	111,7	112,5	112,3
Овесъ	1881 - 1885	103,8	104,5	94,3	92,6	100,0	100,0
	1886—1890	85,5	90,1	97,1	99,2	91,2	93,1
	1891—1895	100,7	97,3	102,9	102,5	102,9	100,0
	1896—1900	109,9	108,1	105,7	105,8	105,9	106,9

Хлѣба.	Періодъ.	Урожайн. въ % въ среднемъ за 20 лѣтъ. Черноз. полоса. У владѣльцев.	Черноз. полоса. У крестьянъ.	Нечерноз. полоса. У владѣльцев.	Нечерноз. полоса. У крестьянъ.	По Европ. Россіи. У владѣльцев.	По Европ. Россіи. У крестьянъ.
Яров. пшеница.	1881 - 1885	95,7	98,5	94,4	96,2	93,9	94,4
	1886—1890	85,3	86,2	91,4	96,2	93,9	94,4
	1891—1895	106,6	104,7	103,4	101,2	103,8	105,6
	1896—1900	111,9	110,8	107,9	106,3	108,7	105,6
Ячмень.	1881—1885	96,8	97,5	98,3	98,0	94,2	96,7
	1886—1890	88,4	92,6	98,3	98,0	94,2	96,7
	1891—1895	101,0	102,3	98,3	98,0	102,0	101,1
	1896—1900	113,6	107,2	105,5	106,2	109,9	105,4

Особаго повышенія или паденія урожаевъ, такимъ образомъ, не замѣтно. Теперь, какъ въ далекую старину, урожаи наши зависятъ больше всего и даже почти исключительно отъ природы: своевременный дождь даетъ обильный урожай, наоборотъ, засуха сопровождается неурожаемъ. Въ этомъ отношеніи владѣльческія земли не отличаются отъ крестьянскихъ; въ плохіе годы владѣльческія поля не оказываются болѣе устойчивыми, чѣмъ крестьянскія.

Сборъ хлѣбовъ въ среднемъ за 18 лѣтъ:

	Сборъ въ милліонахъ четвертей. Всего.	У владѣльцевъ.	У крестьянъ.	Въ процентахъ. Всего.	У владѣльцевъ.	У крестьянъ.
Черноз.	214,8	79 или 37%	135,8 или 63%	68,6	80	63,3
Нечерноз.	98,3	19,8 » 20 »	78,5 » 80 »	31,4	20	36,7
Всего	313,1	98,8 » 32 »	214,3 » 68 »	100	100	100

Въ среднемъ по 50 губ. крестьянскія земли даютъ свыше $^2/_3$ (68,1%) общаго сбора; въ нечерноземной полосѣ этотъ процентъ повышается до 79,8, а на черноземъ падаетъ до 63,2. По количеству производимаго хлѣба черноземная полоса стоитъ на первомъ мѣстѣ, давая 68,6% общаго сбора.

	Сборъ въ милліонахъ четвертей. Бобовыя. Всего.	У крестьянъ.	Масличныя. Всего.	У крестьянъ.	Картофель. Всего.	У крестьянъ.
Черноз.	2,44	1,54	3,30	2,31	37,42	27,3
Нечерноз.	1,54	1,13	2,33	2,0	37,80	27,2
Всего	3,98	2,67	5,63	4,31	75,22	54,5

На крестьянскія земли приходится 67% сбора бобовыхъ, 76,3% сбора масличныхъ и 72,5% сбора картофеля. Участіе крестьянъ въ производствѣ отдѣльныхъ хлѣбовъ выражается слѣдующими цифрами:

		Валовой сборъ въ милліонахъ четвертей. Всего.	Въ томъ числѣ у крестьянъ.	Процентъ крестьянскаго сбора къ общему.
Рожь	Черноз.	74,6	50,3	67,5
	Нечерноз.	41,3	33,2	80
	Всего	115,9	83,5	71,5
Пш. оз.	Черноз.	12,4	4,3	34,8
	Нечерноз.	0,8	0,4	50
	Всего	13,2	4,7	35,6
Пш. яр.	Черноз.	29,9	19,3	65
	Нечерноз.	2,3	2	87
	Всего	32,2	21,3	66
Овесъ	Черноз.	53,9	32,0	59,5
	Нечерноз.	40,2	32,3	80
	Всего	94,1	64,3	68
Ячмень	Черноз.	19,9	13,0	65,3
	Нечерноз.	10,1	7,9	78
	Всего	30	20,9	70

За исключеніемъ озимой пшеницы на крестьянской землѣ производится $^2/_3$ и больше общаго сбора этихъ хлѣбовъ. Если принять за 100 общій сборъ зерновыхъ хлѣбовъ въ 1884 г., то въ слѣдующіе годы онъ выразится слѣдующими цифрами: на крест. земляхъ—100; 84; 99; 112; 104; 85; 92; 71; 88; 126; 128; 114; 116; 95; 104; 128; 125; а на владѣльческихъ — 100; 84; 86; 115; 114; 83; 113; 95; 95; 135; 134; 123; 130; 110; 132; 143; 139. Сопоставленіе сборовъ съ урожаями показываетъ, что возрастаніе ихъ нужно отнести не къ повышенію урожаевъ, а къ увеличенію распашки. *Участіе Польши, съв. Кавказа и Зауралья* въ производствѣ хлѣбныхъ и иныхъ растеній выражается слѣдующей таблицей:

	Области.	Площадь посѣва въ тысячахъ десятинъ.					
		Пшеница.		Рожь.	Овесъ.	Ячмень.	Картофель.
		Озимая.	Яровая.				
Польша.	Въ 1903 г.	472,6	4,8	1923,9	1045,0	445,5	849,4
	» 1902 »	477	6,4	1877,7	1018,8	428,4	837,6
	» 1901 »	455,6	4,9	1824,1	1014,6	435,5	824,2
	» 1900 »	483,2	4,5	1822,8	963,1	412,2	788,4
	» 1899 »	478,9	3,9	1782,1	929,6	393,9	741,3
	» 1898 »	448,3	4	1782,6	930,4	387,8	714,9
Сѣверный Кавказъ.	Въ 1903 г.	1851	811,8	247,7	285	809,6	86,9
	» 1902 »	1789,3	735,8	276,1	278,5	732,8	85,8
	» 1901 »	1683,8	692,6	255,4	255,2	632	85,4
	» 1900 »	1618,6	688,4	235,3	246	582,7	78,2
	» 1899 »	1525,5	684,2	228	235,6	551,8	73,2
	» 1898 »	1378,6	570,9	205,5	225,7	535	68,4
4 губ. Сибири.	Въ 1903 г.	3,6	1276,3	930,8	836,3	90,3	64,4
	» 1902 »	4,2	1082,2	796,3	737,1	79,6	57
	» 1901 »	4,8	1305,9	826,9	992,1	119,1	75,8
	» 1900 »	2,2	1353,6	793,9	1024,3	128,7	61,1
	» 1899 »	3,1	1174,3	861,2	922,7	122,2	60,5
Акмолин., Семипалатинская, Семирѣченская и Тургайская области.	Въ 1903 г.	2,7	564,8	26,1	150,8	50,1	11,2
	» 1902 »	3,8	541,2	36,2	157,1	54,2	9,7
	» 1901 »	4,3	434,6	12,7	141,2	50,1	8,4
	» 1900 »	3,0	419,3	20,7	155	47,5	8,1
	» 1899 »	2,7	459,6	22	145,5	52,3	7,2
	» 1898 »	5,2	420,7	27,3	117,7	55	5,0

Тоже въ % къ общей площади посѣва въ 1903 г.

Польша .	10	0,1	40,5	22,1	9,4	17,9
Сѣв. Кавк.	45,3	19,8	6	7	19,8	2,1
4 сиб. губ.	0,1	40	29	26,2	2,8	2
4 области	0,3	70,5	3,2	18,5	6,2	1,3

Валовой сборъ съ десятины за это время колебался въ слѣдующихъ предѣлахъ:

Районы	Годы.	Валовой сборъ съ дес. въ пуд. Пшеница. Озимая	Яровая	Рожь.	Овесъ	Ячмень.	Картофель
Польша	1903	67	66	56	50	62	382
	1902	70	64	62	55	69	575
	1901	52	59	43	49	64	585
	1900	67	66	57	47	59	655
	1899	67	75	59	54	68	495
	1898	80	65	62	53	67	540
Сѣверный Кавказъ.	1903	47	50	47	59	66	335
	1902	50	54	49	51	54	315
	1901	48	44	48	41	54	210
	1900	41	41	50	68	62	280
	1899	47	35	52	47	44	260
	1898	44	44	39	49	62	330

Районы	Годы	Валовой сборъ съ дес. въ пуд. Пшеница. Озимая	Яровая	Рожь.	Овесъ.	Ячмень.	Картофель.
4 сибирск. губерніи	1903	49	63	52	64	63	430
	1902	40	47	45	40	44	325
	1901	42	21	29	19	22	290
	1900	27	25	31	30	31	440
	1899	69	63	55	74	65	470
4 области зауральскія	1903	81	61	63	66	73	380
	1902	53	48	64	53	74	320
	1901	59	36	46	43	57	210
	1900	53	27	26	34	35	230
	1899	73	54	45	60	73	280
	1898	58	58	45	64	67	370

Кромѣ перечисленныхъ выше растеній, въ нѣкоторыхъ губерніяхъ существуютъ *спеціальныя* культуры, изъ которыхъ на первомъ мѣстѣ по своему значенію находится *сахарная свекловица*. Воздѣлываніе сахарной свекловицы сосредоточивается въ 23 губ., изъ которыхъ 9 польскихъ (всѣ кромѣ Сувалкской), 3 малороссійскихъ (Полтав., Черниг. и Харьков.), 3 юго-западн. района (Кіев., Волын. и Подол.), 2 новороссійскихъ (Херсон. и Бессараб.), 5 централ. земл. района (Курская, Орловская, Тульская, Тамбов. и Воронеж.) и Самарская. Въ этихъ губерніяхъ въ $190^2/_3$ г. было 278 сахарн. заводовъ. Площадь свекловичн. посѣвовъ измѣнялась за послѣднія 10 лѣтъ такъ:

Годы.	Число заводовъ.	Площадь подъ свеклой въ тысячахъ десятинъ: При заводахъ.	У плантаторовъ.	Всего.	Процентъ плантатор. свеклы.	Процентъ общей площади св. въ 1893 г.
1893	226	124	182	306	59	100
1894	228	126	181	307	59	100,2
1895	230	132	186	318	59	104
1896	235	129	195	324	60	106
1897	238	132	236	368	64	120
1898	243	139	263	402	65	131
1899	268	152	293	448	66	147
1900	278	156	330	436	68	159
1901	279	155	355	510	70	164
1902	278	169	359	528	68	173

За 10 лѣтъ число заводовъ увеличилось на 19%, а площадь свекл. плантацій—на 73%. Увеличеніе это происходитъ, главнымъ образомъ, за счетъ не заводскихъ посѣвовъ которые за это время возросли на 36%, а плантаторскихъ, возросшихъ чуть ли не вдвое на 97%). Количество свеклы, полученной за это время, возросло съ 34859 тысячъ берковцевъ до 54861, или на 57%, по малоросс., юго-зап. и новоросс. губ.—на 61%, по польскимъ—на 39%, по восточному району—на 47%. Въ берковцахъ собранная въ 1902 г. свекла распредѣлялась такъ: юго-зап. [1]) районъ 287277 тыс., центр. [2])—17692 тыс., восточ. [3])—20147 тыс., Польша 6428 тыс. берк.

Высшіе сборы даетъ Польша, низшіе—восточный районъ. Польша даетъ и лучшую по качеству свеклу.

Табакъ воздѣлывается съ промышленными цѣлями въ трехъ десяткахъ губ. Евр. Рос., на сѣверномъ Кавказѣ, въ Закавказьѣ, въ Сибири и въ Польшѣ. Его центромъ являются Черн. и Полт. губ.

ПЕРІОДЫ.		Полт. и Черниг. губ.	Прочія г. Европ. Россіи	Польша	Сѣв. Кавказъ	Закавказье	Сибирь	По Имперіи.
1861—1870	Десят.	20145	11412	1119	150	736	430	34262
	Сборъ въ 1000 пуд	1184,5	350,7	44,4	5,1	20,3	22,8	1927,8
	Сборъ съ 1 десят.	58	34	40	34	28	53	56
1871—1880	Десят.	24831	15743	132	1938	1176	1920	45740
	Сборъ въ 1000 пуд.	1510,1	973,8	4,1	133	41,2	42,2	2704,4
	Сборъ съ 1 десят.	60	61	31	69	35	46	59
1881—1890	Десят.	22200	17738	15	4941	1747	809	47459
	Сборъ въ 1000 пуд.	1815,8	1187,8	0,5	326	99,5	55,8	3486,4
	Сборъ съ 1 десят.	82	67	37	66	45	69	73
1891—1900	Десят	20008	17642	5	10889	3018	909	52471
	Сборъ въ 1000 пуд.	2026,6	731,2	0,1	803,9	179,8	81,9	4560,6
	Сборъ съ 1 десят.	101	41	20	74	60	90	87
1901—1905	Десят	22796	20507	4	14438	5941	1029	63812
	Сборъ въ 1000 пуд.	2665,8	1422,5	63	1006,4	307,3	76,5	5541,5
	Сборъ съ 1 десят.	112	69	16	70	52	74	87
	Средній размѣръ плантаціи въ десятинахъ	0,13	—	0,16	2,24	0,31	0,15	0,11

Изъ общаго количества табака (въ 1903 г.), въ 6169 тыс. пуд., 3819,4 тыс. пуд. или 62% было низшаго сорта и 38% высшихъ сортовъ. Это отношеніе изъ года въ годъ мѣняется, но, повидимому, замѣтно увеличеніе сбора высшихъ сортовъ и паденіе низшихъ. Культура *чая* сосредоточена въ Батумской области. *Хлопокъ* воздѣлывается, главнымъ образомъ, въ областяхъ средней Азіи: Закаспійской, Ферганской, Самаркандской и Сыръ-Дарьинской.

Удобреніе. Навозъ является наиболѣе распространеннымъ удобрительнымъ средствомъ и годъ отъ года захватываетъ все большій районъ; въ настоящее время онъ примѣняется почти во всей Европейской Россіи. Способъ примѣненія навоза, его мѣсто въ сѣвооборотѣ, количество и т. п. отличаются крайнимъ разнообразіемъ. Въ общемъ можно сказать, что крестьяне кладутъ его меньше, чѣмъ частные владѣльцы: на черноземѣ 1400 и 2000 пуд., не на черноземѣ—2000 и 2800 пуд. на дес.; зависитъ это отъ того, что у крестьянъ мало скота, и ихъ навозъ менѣе соломистъ, чѣмъ у частныхъ владѣльцевъ. Примѣненіе *искусственныхъ туковъ*, судя по ввозу ихъ изъ-за границы, ежегодно увеличивается. На первомъ мѣстѣ по количе-

1) Губ Бес., Вол., Кіев., Под. и Херс.
2) Губ Кур., Полт., Харьк. и Черн.
3) Губ. Воров., Орл., Тамб., Тульск., Самар.

ству ввоза: томасовъ шлакъ—2602 тыс. пуд. и суперфосфатъ—1704 тыс. пуд. Русскіе заводы вырабатываютъ (свѣд. за 1901 г.) 2937 тыс. пуд. суперфосфатовъ, 108,8 тыс. пуд. фосфоритной муки и 68 тыс. пуд. прочихъ удобрительныхъ веществъ, изъ коихъ около $1^1/_2$ милл. пуд. вывозится за границу. Въ конечномъ итогѣ искусственныхъ удобреній всякаго рода потребляется 6800 тыс. пуд., изъ которыхъ около 4,6 милл. пуд. суперфосфатовъ. Примѣненіе улучшенныхъ *сельскохозяйственныхъ орудій* и машинъ съ каждымъ годомъ увеличивается. По свѣдѣніямъ за 1900 г. въ Россіи было 162 завода, вырабатывавшихъ спеціально сел.-хоз. орудія и машины, и годовое производство ихъ достигало 2820 тыс. пудовъ, на сумму 12058400 руб. На нашъ рынокъ ежегодно поступаетъ значительное количество орудій иностраннаго производства, довольно замѣтно возрастая: если принять за 100 вѣсъ орудій и машинъ, ввезенныхъ въ 1896 г., то ввозъ 1897 г. будетъ равенъ 94, 1898 г.—151, 1899 г.—211, 1900 г.—240, 1901 г.—273, 1902 г.—340, 1903 г. 443, 1904 г.—393 и 1905 г., около 360. Въ 1904 г. было ввезено 3932 тыс. пуд., на сумму 18903 тыс. руб.; въ томъ числѣ плуговъ 528 тысячъ пуд. на 2081 тыс. руб., жней и косилокъ 1576 тыс. пуд. на 6616 тысячъ руб., сложныхъ молотилокъ 449 тыс. пуд. на 2497 тыс. руб. и локомобилей къ нимъ 550 тыс. пуд. на 3554 тыс. руб.

Скотоводство. Въ 50 губ. Евр. Р. насчитываютъ свыше 113775 тыс. головъ всякаго скота, изъ котораго 18,4% принадлежатъ частнымъ владѣльцамъ и 81,6% крестьянамъ. Лошадей 19681800 головъ, рогатаго скота 32912200, овецъ и козъ 49648400, свиней 11370500, прочаго скота 166200 гол. На 1000 головъ крест. стада приходится 173 лошади, 289 гол. рог. ск., 436 овецъ, 100 свиней и 2 проч.; у частныхъ владѣльцевъ на 1000 гол. лошадей 148, рог. скота 295, овецъ 464 свиней—92. Въ черноземной полосѣ больше овецъ, меньше рогат. скота; въ нечерноземной полосѣ—наоборотъ, относительныя количества лошадей и свиней въ обѣихъ полосахъ разнятся мало. По числу овецъ на первомъ мѣстѣ средневолжскій районъ, съ 53,6 овцами на 100, а на послѣднемъ юго-западный, гдѣ ихъ только 31,7 на 100. Въ губерніяхъ новороссійскихъ, бывшихъ центромъ тонкорунаго овцеводства, число овецъ сильно сократилось вслѣдствіе того, что распашка земель начала давать владѣльцамъ земли большій доходъ, чѣмъ разведеніе овецъ; послѣднія были перемѣщены на болѣе дешевыя земли сѣвернаго Кавказа и еще дальше на В. Съ 1883 г. по 1901 г. въ новороссійскихъ губ. число овецъ сократилось съ 14 до 9 милл. головъ, т.-е. на 34,5%. Въ то же время въ Саратовской губ. число овецъ возросло на 1,2 милл. гол. или на 86%, въ Уфимской губ.—на 57%. Число лошадей возросло съ 1883 г. на 13,3%, рогат. скота на 41,9%, свиней на 19,3%, овецъ на 4,7%. Количество крестьянскаго скота въ 50 губ. Европ. Россіи измѣнялось съ 1870 г. такъ:

	Число головъ въ тысячахъ.			
	Всего.	Лошадей.	Крупнаго рогатаго.	Прочаго.
1870	84577	15031	19966	49580
1880	86427	16544	21140	48743
1890	88576	17965	22679	47932
1900	92628	16539	26600	49489

Ростъ стадъ значительно отсталъ отъ роста населенія и запашки, что видно изъ слѣдующихъ цифръ:

	Причиталось головъ скота на тысячу десятинъ				
	Удоб. земли.	Пашни.	Душъ об. п.	Рабоч. муж.	Дворовъ.
1870	664	1144	1456	6344	9329
1880	655	1130	1238	5416	8345
1890	631	1062	1135	4948	7294
1900	602	887	1026	4426	6474

Слѣдовательно, на десятину пашни скота приходится теперь на 22,5% меньше, чѣмъ въ 1870 г., на душу обоего пола—на 29,5% меньше, на дворъ—на 31% меньше. Количество рабочихъ лошадей за это время сократилось: на тысячу десятинъ пашни съ 163 гол. до 126, или на 23%, на 1000 рабочихъ мужчинъ съ 904 до 629, или на 30,5%, на 1000 дворовъ съ 1329 до 920, или на 30,5%. Особенно замѣтно относительное сокращеніе количества скота въ губерніяхъ новороссійскаго района и юго-восточнаго (Астраханской губ. и Донской обл.). Обратное явленіе представляетъ прибалтійскій районъ, гдѣ на 1000 дес. пашни въ 1870 г. было 681 рабоч. лошадь, а въ 1900 г.—277. По даннымъ военно-конскихъ переписей за 1899—1901 гг. крестьянскіе дворы 43 губ. Европейской Россіи группировались по количеству лошадей на дворъ по районамъ такъ:

РАЙОНЫ.	На 100 дворовъ приходилось.				На 100 лошадей было рабочихъ.
	Безлошадныхъ.	Съ 1 лошадью.	Съ 2 лошадьми.	Съ 3 и болѣе лошадьми.	
Сѣверный	20,0	47,6	22,0	10,4	80,8
Сѣв.-восточн.	16,3	38,6	23,7	21,4	71,3
Восточн.	19,5	26,7	18,6	35,2	71,8
Ср.-привол.	31,4	38,3	19,2	11,1	74,1
Средн. земледѣл. юго-вост.	29,2	30,9	20,3	19,6	69,3
Средн. земледѣл. сѣв.-запад.	29,9	27,2	21,5	21,4	70,7
Ср. промыш.	25,9	44,5	19,3	10,3	82,5
Прибалтійск.	12,6	30,3	19,9	37,2	75,2
Сѣв.-запад.	17,8	43,0	22,9	16,3	77,3
Юго-запад.	51,9	5,3	27 5	15,3	73,8
Малоросс.	39,5	25,5	18,4	16,6	75,1
По 43 губ. Евр. Р	29,6	32,2	21,4	17,8	74,1

За послѣднія 10 лѣтъ въ области скотоводческаго хозяйства довольно крупную роль начинаетъ играть Западная Сибирь, получившая возможность, съ проведеніемъ си

бирскаго желѣзнаго пути не только сбывать скотъ и продукты скотоводства въ значительномъ количествѣ на внутренній русскій рынокъ, нои вывозить ихъ за границу. Проведеніе сиб. ж. дор. положило также начало разведенію *тонкорунныхъ овецъ* въ Сибири.

Системы земледѣлія. Крестьянское хозяйство на надѣльныхъ земляхъ въ предѣлахъ крупныхъ районовъ отличается значительнымъ однообразіемъ. Въ общемъ во всѣхъ 50 губ. Европ. Р. господствуетъ зерновое хозяйство: подъ культурой зерновыхъ хлѣбовъ находится почти 85% всего посѣва, и только 15% остается подъ всѣ остальныя растенія. По отдѣльнымъ районамъ отношеніе это колеблется въ ту и другую стороны процентовъ на 5. Еще сравнительно недавно, 10—15 лѣтъ назадъ, Европ. Р. дѣлили на 3 крупныхъ района: сѣверный — лѣсопильный, южный — залежный или переложный, и центральный — трехпольный. Въ настоящее время перелоговъ почти не существуетъ; *переложное* хозяйство уступило мѣсто на крестьянскихъ земляхъ однопольному, при которомъ нѣкоторыя земли засѣваются изъ года въ годъ десятки лѣтъ. *Лѣсопильное* хозяйство сѣвера тоже въ значительной мѣрѣ сократилось. Теперь крестьянамъ негдѣ нажигать пашни, да и самый лѣсъ вздорожалъ, такъ что истреблять его на «суки», «вѣтши», «пала» стало невыгоднымъ. Область *трехполья*, съ удобряемымъ, а иногда и неудобряемымъ паромъ, повидимому, увеличивается, расширяясь на В. и частью на Ю. За послѣднія 10—15 лѣтъ въ нѣкоторыхъ районахъ, главнымъ образомъ, въ Московской и сосѣднихъ губ., начало развиваться травосѣяніе на крестьянскихъ поляхъ, причемъ отъ трехполья крестьяне переходятъ къ многополью. Хозяйство *частныхъ владѣльцевъ* отличается большимъ разнообразіемъ. Преобладающая система и здѣсь — зерновая, разсчитанная на сбыть именно зерна. Въ нѣкоторыхъ имѣніяхъ,—всего чаще въ Польшѣ, въ прибалтійскихъ и сѣверно-восточныхъ[1]) губ.,—зерно и картофель перерабатываются въ своихъ же хозяйствахъ въ спиртъ. Число такихъ хозяйствъ съ винокуренными заводами въ 1903 г. было 1952, изъ которыхъ 1117 или 58% приходится на указанныя губерніи; число хозяйствъ съ заводами за 10 лѣтъ съ 1893 г. увеличилось на 553, или на 49%. Хозяйствъ съ плантаціями свеклы для своихъ сахарныхъ заводовъ, насчитывалось въ 1902 г. 203; число свекловичныхъ хозяйствъ, работавшихъ для чужихъ заводовъ, вѣроятно значительно больше; общая площадь свекловичныхъ плантацій ($^1/_2$ мил. дес.) составляетъ около $^1/_{40}$ всей посѣвной площади частновладѣльческихъ хозяйствъ. Всякихъ иныхъ заводскихъ хозяйствъ меньше, чѣмъ винокуренныхъ и свекловичныхъ. Еще меньше хозяйствъ, въ которыхъ полевое хозяйство подчинено скотоводству.

Собираемаго крестьянами на своихъ надѣльныхъ земляхъ зерна не хватаетъ даже на удовлетвореніе продовольственныхъ нуждъ; всего на душу сельскаго населенія собирается, за исключеніемъ сѣмянъ, по 14,5 пуд. въ среднемъ по 50 губ. или по 16,6, если считать и картофель; не хватаетъ до нормы ок. 4 пуд.

Дѣятельность правительства въ области сельскаго хозяйства за послѣдніе годы существенно не измѣнилась, что явствуетъ изъ слѣдующихъ цифръ:

1) Вилен., Витеб., Гродн., Кіевск., Минск., Могил.

Статьи расхода.

	1905 г.	1899 г.
Содержаніе чиновъ департ. земледѣлія	104380 р.	104380 р.
» » отд. сельск. экон. и стат.	48787 »	48787 »
» » отд. земльн. улучш.	59612 »	59612 »
» спеціалистовъ при дпт. земл.	121575 »	31450 »
» » » мѣстн. учрежд.	180820 »	130000 »
» инструктор. и временно приглаш.	132270 »	71159 »
Сельско-хоз. образованіе	1518481 »	1089444 »
Музеи, опытн. станціи и учеб. практ. зем.	446532 »	380332 »
Выдачи ссудъ на с.-хоз. улучш.	214208 »	15408 »
Разв. и поощр. куст. промышл.	160000 »	100000 »
» » отдѣльныхъ отрасл. с.-х.	173950 »	113400 »
Пособія общ. и частн. лиц. на полезныя предпріятія по с.-х. части	311934 »	207965 »
Осушка болотъ	319023 »	371221 »
Орошеніе земель и рег. рѣк. на Кавк. и на сѣв.	— »	200000 »
» » въ Туркестанѣ	202100 »	401060 »
Борьба съ вредителями	131000 »	241000 »
Постройки	355000 »	426506 »
Командировки	85200 »	56556 »
Сельско-хоз. совѣтъ	10500 »	10500 »
Награды и пособія	35931 »	28750 »
Изданія книгъ, брошюръ и т. п.	101386 »	103386 »
Разные расходы	62021 »	69283 »
Итого	4869210 р.	4260199 р.

Замѣтно увеличились расходы на с.-х. образованіе, содержаніе спеціалистовъ и организацію с.-х. станцій, музеевъ и т. п.; сократились расходы на с.-х. мелiораціи въ области осушенія болотъ и орошенія и обводненія. Въ общемъ м-во земледѣлія, преобразованное въ 1905 г. въ Главное Управленіе Земледѣлія и Землеустройства, расходовало въ 1905 г. на 14% больше, чѣмъ въ 1899 г. на с.-х. часть; въ общемъ бюджетѣ м-ва этотъ расходъ составлялъ 15% въ 1905 г. и 11,5% въ 1899 г., а въ общемъ бюджетѣ государства 0,24% въ 1905 г. и тою же цифрой въ 1899 г. Въ 1904 г. произошло сильное сокращеніе въ *выдачѣ ссудъ на мелiораціи*, что объясняется сокращеніемъ мелiоративно-ссуднаго фонда съ 500 до 200 тыс. руб. по обстоятельствамъ военнаго времени. Выдача ссудъ на этотъ предметъ шла такъ:

1897 г.	выдано	3	ссуд.	12394 р.
1898 »	»	22	»	349033 »
1899 »	»	46	»	186015 »
1900 »	»	45	»	151590 »
1901 »	»	131	»	309644 »
1902 »	»	272	»	492851 »
1903 »	»	370	»	737581 »
1904 »	»	193	»	401286 »

Дѣятельность *земства въ области* сельскаго хозяйства изъ года въ годъ все расширяется, и ассигнованія на этотъ предметъ растутъ:

	ассигнов. въ 1000 руб.	сумма въ о/о.
1895 г.	939	100
1896 »	1308	140
1897 »	1508	161
1898 »	1769	189
1899 »	2042	208
1900 »	2380	255
1901 »	2335	249
1902 »	2905	310
1903 »	3213	343
1904 »	3725	398

Ассигнованія этого рода можно разбить на слѣдующія группы:

	1904 г.	Проц.
Распростр. с.-х. знаній .	7207 тыс. р.	19,3
Опытно-показат. учрежд.	312 » »	8,4
Агрономич. персоналъ .	624 » »	16,7
Подсобные промыслы . .	901 » »	24,2
Прочіе расходы	1168 » »	31,4

Во взглядахъ земскихъ дѣятелей на распространеніе въ народѣ с.-х. знаній за послѣднее время произошла перемѣна: практика показала, что с.-х. школы не достигаютъ своей цѣли, и питомцы ихъ въ огромномъ большинствѣ не возвращаются въ крестьянскую среду. Ища новыхъ путей, нѣкоторыя земства организовали отдѣльные курсы по спеціальнымъ вопросамъ практическаго характера, главн. образомъ, по молочному хозяйству (Казан. губ.), лекціи по с.-х. на ярмаркахъ и базарахъ (Вятская) и др. Все большее значеніе придается агрономическимъ станціямъ, опытнымъ полямъ и т. п. учрежденіямъ, приносящимъ много пользы населенію. Земства организуютъ опытныя станціи и поля, с.-х. фермы, музеи, выставки. Агрономическіе совѣты въ 1904 г. существовали при 245 уѣзд. управахъ изъ 360; только одна Пензенская губ. вовсе не располагала подобными органами. Агрономическій персоналъ въ 13 губерніяхъ имѣлся во всѣхъ уѣздахъ. Безъ агрономовъ было 116 уѣздовъ. Губернскихъ агрономовъ не было въ Тверской и Смоленской губерніяхъ. Агрономовъ съ высшимъ сельско-хозяйственнымъ образованіемъ было 93% въ губ. и 49,5% въ уѣздныхъ земствахъ, съ низшимъ—1% изъ общаго числа уѣздныхъ агрономовъ. За послѣднее время въ Вятской, Пермской, Курской и Самарской губерніяхъ начали возникать мелкія сельско-хозяйственныя общества по иниціативѣ агрономовъ. Земство оказываетъ нѣкоторую помощь населенію въ борьбѣ съ *песками* и *оврагами* и въ *осушеніи* болотъ въ *оросительныхъ* работахъ. Въ *улучшеніи отдѣльныхъ отраслей сельскаго хозяйства* на первомъ мѣстѣ стоятъ сельско-хозяйственные склады, распространявшіе сельско-хозяйственныя орудія и машины, удобрительные туки, сѣмена; они имѣлись въ 1904 г. въ 317 уѣздахъ. При помощи земства организуются мастерскія для изготовленія и ремонта сельско-хозяйственныхъ орудій (губ. Пермск. и Саратовск.). Много работаетъ земство по введенію травосѣянія въ крестьянскомъ хозяйствѣ (губ. Московск., Новг., Пермск., Вятск., Псковск.). Дѣлаются опыты по улучшенію скота путемъ устройства случныхъ пунктовъ, племенныхъ разсадниковъ. Въ отдѣльныхъ раіонахъ земства обращаютъ вниманіе на льноводство (Псковск., Вятск., Пермск.), хмѣлеводство (Моск.), виноградарство (Бессар., Таврическ.), пчеловодство (Вятск., Пермск., Костром.) и др. Въ ряду экономическихъ мѣропріятій слѣдуетъ отмѣтить еще *мелкій кредитъ* (Курск., Вятск., Моск., Саратовск., Полтав.); *ссуды*: на покупку скота, подъ хлѣбъ (Воронеж., Вятск., Новгородск., Тверск., Самарск.), на покупку земли (Московск., Полтав., Таврич., Ярославск.); *борьбу съ вредителями*; опыты *рыборазведенія*. Общественная самодѣятельность въ области сельскаго хозяйства выражается, главнымъ образомъ, въ организаціи *сельско-хозяйственныхъ обществъ*, число которыхъ къ 1 января 1906 г. достигло 956. Особенно замѣтно возрастаніе числа сельско-хозяйственныхъ обществъ съ 1898 г., т.-е. со времени утвержденія нормальнаго устава для мѣстныхъ сельско-хозяйственныхъ обществъ. До 1898 г. существовало всего 269 сельско-хозяйственныхъ обществъ; за 8 лѣтъ число ихъ увеличилось на 687, т.-е. въ среднемъ прибавлялось по 86 обществъ въ годъ. Между ними 685 общихъ сельско-хозяйственныхъ общ., 79—садоводства, плодоводства и виноградарства, 70—пчеловодства, 53—птицеводства, 30—рыбоводства, 10—скотоводства, 7—лѣсныхъ, 4—шелководства и 18—прочихъ. Наибольшее, относительно, число сельско-хозяйственныхъ обществъ падаетъ на прибалтійскія губерніи: за 1898—1904 гг. ихъ возникло тамъ 108, въ Польшѣ—5, въ Азіатской Р.—23, въ прочихъ губерніяхъ Европейской Р.—329.

Вывозъ главнѣйшихъ продуктовъ сельскаго хозяйства выражается въ слѣдующихъ цифрахъ

ПРОДУКТЫ.	Годы									Единицы мѣры.
	1905	1904	1903	1902	1901	1900	1899	1898	1897	
Пшеница	293,7	280,9	254,9	186,1	138,6	116,9	107,1	177,5	213,3	Милліоны пудовъ.
Рожь	59,7	60,1	82,2	98,2	82,7	93,2	60,7	66,9	73,5	
Ячмень	138	151,8	145,6	104,2	77,6	53,7	74,5	106,3	89,4	
Овесъ	127,1	54,1	59,5	63,3	80,3	80	28,5	25,3	43,6	
Кукуруза	11,4	28,9	39,3	68,5	29,7	19,1	28,6	46,3	21,2	
Горохъ	10,7	7,4	6,5	6,2	5,1	4,6	6	6,4	10	
Мука пшен.	5,3	6,4	5,6	3,5	4	4,6	3,8	4,5	3,8	
» ржан.	7	12	10,8	10,1	9	9,8	5,8	4,1	4,8	
Отруби	35,5	38	36,4	29,9	32,4	30,7	22,7	15,9	21,8	
Сѣмена всякія	—	12	13,8	13,4	9,4	24,3	22,2	23,5	41,6	
Въ томъ числѣ корм. травъ	1,8	2,3	2,2	2,7	2,3	1,6	1,4	1,8	1,6	
» » » масличн.	9,8	9,6	11,4	10,5	7,0	22,7	20,7	21,6	39,9	
Жмыхи	27	30	28,5	25,5	23,6	22,3	24,4	20,8	20	
Ленъ	14,8	9,1	15,7	10,7	8,5	10,6	14	13,7	12,5	
Пенька	2,7	2,5	2,6	2,1	2,6	2,4	2,4	2,3	2,4	
Всего раст. волоконъ	—	13,8	21,7	15,8	13,7	15,6	19,3	18,5	17,4	
Лошади	22,6	18	72	93	73	59	59	58	62	Тысячи штукъ.
Кр. рогат. скотъ	4	4,4	5,8	5,9	8,1	9,5	9,5	11	8	
Мелкій »	18	36	52	18	84	54	109	106	66	
Свиньи	66	69	72	72	70	67	65	65	73	
Птица жив.	8385	7031	8008	8313	8152	8082	7547	7607	6277	
Яйца	2993	2753	2775	2229	1997	1777	1686	1831	1714	милл. штукъ.
Масло	2336	2429	2516	2311	1968	1190	630	616	529	Тысячи пудовъ.
Мясо	—	510	625	603	456	235	187	275	305	
Проч.	—	539	571	490	404	466	446	385	305	
Шерсть	—	983	834	813	659	852	955	889	1142	
Щетина	133	151	134	145	129	133	151	149	157	
Волосъ	185	173	178	180	151	151	168	172	168	
Сало	—	32	44	61	65	58	80	100	105	
Кожи	1106	2276	1841	1662	1367	1572	1934	1914	1813	
Шкурки овечьи	662	615	495	423	389	363	390	305	286	

За послѣднее время значительно увеличился вывозъ отрубей и жмыховъ, птицы живой, яицъ, мяса и масла; сократился слишкомъ втрое вывозъ сѣмянъ, главнымъ образомъ, масличныхъ, лошадей, рогатаго скота, овецъ, шерсти. Изъ прочихъ продуктовъ сельскаго хозяйства вывозится картофеля около 5 милл. пуд., свекловицы около 6 милл. и различныхъ хлѣбныхъ растеній, не вошедшихъ въ таблицу, около 5 милл. пуд. Общая стоимость всѣхъ этихъ продуктовъ превышаетъ въ 1904 г. 730 милл. руб.; на долю хлѣба (въ зернѣ, мукѣ, крупѣ, отрубяхъ) приходилось 496 милл. руб. или 68%.

Литература: «Сводъ статист. свѣдѣній по сельск. хозяйству Россіи къ концу XIX вѣка», вып. 1—2, изд. Министер. Землед. и Госуд. Имущ. 1903 г.; «Матеріалы комиссіи объ оскудѣніи центра», изд. Министер. Финанс. 1903 г.; «Статистика производствъ, облагаемыхъ акцизомъ», изд. Министер. Финансовъ 1905 г.; «Ежегодникъ Министер. Финансовъ», изд. 1905 г.; «Сельско-хозяйственные склады пересел. управл.», вып. XXVI, изд. 1906 г.; «Смѣта Мин-ва Землед. и Госуд. Имущ. на 1906 г.»; «Обзоръ дѣятельности Министер. Землед. и Госуд. Имущ. за 1904 г.». *Изданія Министер. Землед. и Госуд. Имущ.*: «Справочныя свѣдѣнія о дѣятельности земствъ по сельскому хозяйству на 1904 г.», изд. 1906 г.; «Распространеніе навознаго удобренія въ Р.», изд. 1901 г.; «Списки сельско-хозяйственныхъ обществъ», изд. 1904, 1905 и 1906 гг.; «Обзоръ внѣшней торговли Р.» за 1904 и 1905 гг.; «Статистическія свѣдѣнія о фабрикахъ и заводахъ; не обложенныхъ акцизнымъ сборомъ за 1900 г.». *Л. Чермакъ.*

9) Промышленность. Подъ промышленностью въ дальнѣйшемъ изложеніи подразумѣваются всѣ отрасли обрабатывающей фабрично-заводской и добывающей горной промышленности. Согласно даннымъ за 1897-ой годъ, положеніе промышленности во всей имперіи характеризовалось нижеслѣдующими цифрами:

	Число заведеній.	Число рабочихъ.	Сумма производства въ тысячахъ рублей.
Въ отрасляхъ промышленности, необложенныхъ акцизомъ	27553	1318138	2101410
Въ производствахъ, обложенныхъ акцизомъ	8064	225791	343985
Въ горной и горнозаводской промышленности	3412	554333	393749
Всего	39029	2098262	2839144 т. р.

Пользуясь цифрами регистраціи 1900 г., для безакцизныхъ производствъ собранными отдѣломъ промышленности, для акцизныхъ—главнымъ управленіемъ неокладныхъ сборовъ, для горныхъ—горнымъ департаментомъ, и сдѣлавъ подсчетъ производительности по способу, принятому въ 1897 г. (ввода въ оцѣнку полупродукты самостоятельныхъ фабрикъ и матеріалы при заказахъ), получимъ нижеслѣдующія сравнимыя цифры, характеризующія положеніе промышленности въ 1900-мъ году во всей имперіи:

	Число заведеній	Число рабочихъ	Сумма производства въ тысячахъ рублей
Въ отрасляхъ промышленности, необложенныхъ акцизомъ	27548	1458390	2361005
Въ производствахъ обложенныхъ акцизомъ .	6971	242835	513075
Въ горной и горнозаводской промышленности	3622	672194	564874
Всего	38141	2373419	3438954

Въ послѣдній подсчетъ не вошли только промышленныя заведенія, принадлежащія правительственнымъ учрежденіямъ (казнѣ, военному и морскому вѣдомствамъ), а также желѣзнодорожныя мастерскія.

Въ *исторіи* развитія обрабатывающей промышленности за послѣднее десятилѣтіе (1897—1907 гг.) выдается тяжелое потрясеніе 1905 года вслѣдствіе массовыхъ стачекъ рабочихъ. Стачки охватили крупные промышленные центры, затѣмъ — окраины. Тѣ же мѣстности и тѣ же предпріятія по нѣскольку разъ охватывались стачечнымъ движеніемъ рабочихъ, къ которымъ примыкали прислуга, приказчики и пр. Рядомъ съ стачками демонстративно-политическаго характера, обыкновенно кратковременными протекали упорныя экономическія забастовки, принявшія къ концу 1905 г. бурный и переходившія иногда въ открытое вооруженное возстаніе и погромы (Москва, Баку, Лодзь, Ростовъ-на-Дону). Въ 14701 заведеніяхъ фабрично-заводской промышленности, подчиненныхъ надзору инспекціи, къ концу 1905 г. зарегистровано было 13710 случаевъ забастовокъ, въ коихъ принимало участіе до 2710 тысячъ рабочихъ (т.-е. свыше всего состава, вслѣдствіе повторенія стачекъ), причемъ было потеряно свыше 23600 тысячъ рабочихъ дней. Въ томъ же 1905 году въ горной промышленности (не считая разгрома и стачекъ на бакинскихъ промыслахъ) бастовало до 155 тысячъ рабочихъ, что сопровождалось потерей свыше 4 милліоновъ рабочихъ дней. Принявъ во вниманіе среднюю производительность рабочаго въ различныхъ отрасляхъ промышленности, вѣроятный убытокъ отъ стачекъ въ 1905 г. можно опредѣлить для добывающей и обрабатывающей промышленности примѣрно въ 200 милл. руб., изъ коихъ на долю рабочихъ упадаетъ не менѣе 30 милл. потери рабочей платы. Эта цифра вычислена безъ потерь отъ разгрома Баку (до 30 млнл.) и приняты во вниманіе лишь видимыя, безспорныя потери, не считая потерь косвенныхъ—отъ остановокъ работъ, временныхъ закрытій и окончательныхъ прекращеній производства. Пережитый кризисъ не одинаково отразился на различныхъ отрасляхъ промышленности. Такъ, мануфактурная (текстильная) промышленность, имѣющая своимъ потребителемъ широкіе круги населенія, несмотря на недородъ 1906 г., даже, быть-можетъ, усилила свою производительность, переложивъ убытки на потребителя; наоборотъ, обработка металловъ и машиностроеніе съ трудомъ оправляются отъ послѣдствій 1905-го года. Судить объ этомъ можно косвенно по движенію цѣнъ на ходовые товары текстильной и металлообрабатывающей промышленности. Такъ, напр., цѣны на хлопокъ, пряжу и миткаль за послѣдніе годы двигались на московскомъ рынкѣ слѣдующимъ образомъ:

	Средніе цѣны на пудъ въ рубляхъ.							Декабрь 1906 г.
	1900	1901	1902	1903	1904	1905	1906	
Хлопокъ русскій, средне-азіатскій, изъ американскихъ сѣмянъ	12,26	11,81	11,85	13,81	13,27	12,18	13,48	13,42
Пряжа медіо № 34 въ початкахъ	17,24	16,93	16,25	18,71	20,18	18,21	22,23	24,20
Миткаль 16 вершковъ, 585 арш., 80 фунтовъ	7,0	7,1	7,1	7,7	8,1	7,6	9,4	10,1

Только въ Лодзи 1906 и 1907 гг. ознаменовались такими ожесточенными стачками рабочихъ и локаутами, что, повидимому, силы этого района подорваны надолго.

Металлообрабатывающая промышленность даетъ иную картину. Движеніе цѣнъ на чугунъ и желѣзо въ С.-Петербургѣ представляется въ слѣдующемъ видѣ:

	Средніе цѣны за пудъ.							Декабрь 1906 г.
	1900	1901	1902	1903	1904	1905	1906	
Чугунъ уральскій въ коп. . . .	95,3	85,1	72,3	71,6	71,9	77,6	71,1	71,6
Желѣзо сортовое въ руб. . . .	1,95	1,73	1,68	1,42	1,44	1,40	1,60	1,45
Желѣзо фасонное (балки) въ руб.	2,08	1,71	1,33	1,26	1,41	1,50	1,37	1,35

Еще до японской войны эта отрасль промышленности была въ угнетенномъ состояніи, отразившемся на сокращеніи добычи чугуна (чѣмъ отчасти было удержано паденіе цѣнъ). Во время войны, усилившей спросъ на издѣлія изъ металла, чувствовался нѣкоторый подъемъ въ дѣятельности машиностроительныхъ, паровозныхъ, вагонныхъ и судостроительныхъ заводовъ; но послѣ окончанія войны кризисъ обострился и повлекъ за собою сокращеніе и даже прекращеніе производства на многихъ заводахъ по обработкѣ металловъ.

Въ области *фабричнаго законодательства* важное значеніе имѣетъ законъ 2 іюня 1903 г. о вознагражденіи рабочихъ, потерпѣвшихъ отъ несчастныхъ случаевъ при работахъ въ промышленныхъ предпріятіяхъ (см. Доп. II, 806—807). Предоставленное владѣльцамъ предпріятій право страховать своихъ рабочихъ отъ несчастныхъ случаевъ въ частныхъ страховыхъ учрежденіяхъ способствовало развитію страхованія рабочихъ въ частныхъ страховыхъ обществахъ; на той же почвѣ возникло нѣсколько обществъ взаимнаго страхованія рабочихъ фабрикантами (Рига, Одесса, С.-Петербургъ). Свѣдѣнія объ экономическомъ положеніи промышленности, распадаются на три отдѣла: А) о производствахъ необложенныхъ акцизомъ, Б) о заводахъ акцизныхъ производствъ и С) о предпріятіяхъ горной промышленности.

А) Относительно *производствъ необложенныхъ акцизомъ* имѣются подробныя свѣдѣнія по регистраціи 1900 года, собранныя отдѣломъ промышленности отъ владѣльцевъ фабрикъ подъ контролемъ фабричной инспекціи. При изслѣдованіи всѣ производства распредѣлены на 12 группъ, по характеру обрабатываемыхъ матеріаловъ; свѣдѣнія собраны для всѣхъ губерній и областей Европейской Россіи, но не обнимаютъ собою Сибири, Средней Азіи и нѣкоторыхъ частей Кавказа, гдѣ не дѣйствовалъ надзоръ фабричной инспекціи. Понимая подъ суммой производства—стоимость произведенныхъ товаровъ и продуктовъ, выпущенныхъ въ продажу (т.-е. безъ оцѣнки полупродуктовъ, идущихъ на той же фабрикѣ въ дальнѣйшую переработку), и не включая въ оцѣнку — стоимость матеріала, получимъ для 1900-го года слѣдующія цифры:

ГРУППЫ ПРОИЗВОДСТВЪ.	Число заведеній.	Сумма производства въ тыс. руб.	Выручено за заказамъ въ тыс. руб.	Число рабочихъ обоего пола.
I. Обработка хлопка	730	520518	10755	339903
II. » шерсти	916	167166	13170	136658
III. » шелка	309	28863	2143	31976
IV. » льна, пеньки, джута	403	65346	1559	79391
V. Смѣшанныя производства по обработкѣ издѣлій изъ волокн. вещ.	341	31758	1748	27371
VI. Производство бумаги, картона, издѣлій изъ бумаги и полиграфическія	1069	77435	2591	71965
VII. Обработка дерева механическая	1430	95341	2500	73964
VIII. Обработка металловъ, произ. машинъ, аппаратовъ, орудій	1804	371934	1610	240907
IX. Обраб. минеральн. веществъ (производ. стекла, фарфора, цемента, кирпича)	1591	80572	6	127970
X. Обработка животныхъ продуктовъ (кожъ, сала и проч.)	1254	110894	937	50947
XI. Обработка питательныхъ веществъ	251	361570	7285	71797
XII. Химическія производства	354	92475	238	30430
Итого по всѣмъ производствамъ, необложеннымъ акцизомъ	12702	2003873	44543	1343279

Изъ таблицы видно, что выручка по заказамъ, т.-е. производство изъ чужихъ матеріаловъ, встрѣчается преимущественно въ текстильной промышленности (обраб. шерсти, хлопка и проч.), отчасти въ производствахъ бумажномъ, (и полиграфическомъ) по обработкѣ дерева и питательныхъ веществъ (мукомольномъ), въ то время какъ въ производствахъ химическихъ, обработкѣ минеральныхъ веществъ и животныхъ продуктовъ преобладаетъ производство за свой счетъ изъ своихъ матеріаловъ.

Болѣе подробный составъ *суммы производства* или главнѣйшихъ издержекъ производства выясняется изъ нижеслѣд. табл., въ которой сумма производства включаетъ въ себѣ какъ выработку за свой счетъ, т.-е. изъ своихъ матеріаловъ, такъ и выручку по заказамъ изъ матеріаловъ заказчиковъ, конечно, безъ прибыли предпринимателей:

Группы производствъ.	Въ тысячахъ рублей. Общая сумма производства.	Сырые матеріалы.	Топливо.	Заработная плата.	Стоимость администраціи и служащихъ.	Содержаніе заведенія (освѣщеніе, ремонтъ зданій, инвентаря).	Страхованіе имущества и налога.	Расходы разные и благотворительные въ пользу рабочихъ (больницы, школы, кассы, богадѣльни, жилища, страх. рабоч. и т. п.).
I. Обработка хлопка	531273	374188	23301	65829	11927	11547	9027	5372
II. » шерсти . . .	180336	114912	7660	22968	5061	4095	3137	1154
III. » шелка	31006	19494	840	4969	1301	676	533	171
IV. » льна пеньки и джута	66906	40282	2361	10353	1780	1618	1342	492
V. Разные предметы изъ волокнист. веществъ . .	33506	19485	1060	5854	1462	602	627	152
VI. Произв. бумаги и полиграфическія	80026	38099	6285	14701	3621	3068	1624	594
VII. Обработка дерева . . .	97841	64741	689	15353	3142	1657	2373	534
VIII. » металловъ, машинъ, аппаратовъ, орудій	373544	210995	23878	81493	18758	9370	4884	2097
IX. Обработка минеральныхъ веществъ	80577	17480	16975	26139	4818	4175	1942	1203
X. Обработка животныхъ продуктовъ	111831	88188	2472	9723	2035	1512	1296	1265
XI. Обработка питательныхъ веществъ	368856	305865	10060	13030	5973	5123	4091	606
XII. Химическія производства	92713	59351	6167	7950	3738	2855	1572	557
Итого . . .	2048416	1353110	101726	278072	63647	46495	32446	13195

Въ круглыхъ цифрахъ, составъ издержекъ производства (ежегодный оборотный капиталъ) выразится въ слѣдующихъ процентныхъ отношеніяхъ:

Сырые матеріалы	66%
Топливо	5%
Рабочая плата	13%
Администрація и служащіе . . .	3%
Содержаніе (освѣщеніе, ремонтъ зданій, инвентаря)	2%
Страхованіе и налоги	1,5%
Разные расходы въ пользу рабочихъ (больницы, школы, кассы, богадѣльни, жилища, страхованіе) . . .	0,6%

Для различныхъ производствъ получаются весьма различныя цифры, какъ видно, напр., изъ слѣдующихъ сопоставленій:

	Сырые матеріалы.	Заработная плата.	Топливо.
Для обработки хлопка .	70%	12%	4%
» » металловъ (машины, аппараты, орудія) . .	58%	22%	21%
Для обработки минеральныхъ веществъ (стекло, кирпичъ, цементъ) . .	21%	32%	6%

Относительно *числа и состава рабочихъ* свѣдѣнія 1900 г. даютъ слѣдующія данныя:

Группы производствъ.	Число рабочихъ. Взрослыхъ. Мужч.	Взрослыхъ. Женщ.	Малолѣтн. Мужч.	Малолѣтн. Женщ.	Всего. Мужч.	Всего. Женщ.	Въ томъ числѣ. Работавшихъ при заведен. по производству.	По вѣномогат. работамъ (ко-чегары, машинисты и пр.).	Работавш. по заказу фабрикъ на сторонѣ (внѣ заведенія).
I. Обр. хлопка	196406	167372	4686	3672	201092	171044	332769	39367	27767
II. » шерсти	79806	45285	1533	1172	81139	46457	116980	10816	8862
III. » шелка . . .	11165	11848	1172	589	12337	12437	23579	1195	7202

Группы производствъ	Число рабочихъ.						Въ томъ числѣ.		
	Взрослыхъ.		Малолѣтн.		Всего.				
	Мужч.	Жищ.	Мужч.	Жищ.	Мужч.	Жищ.	Работавшихъ при заведен. по производству.	По вспомогат. работамъ (кочегары, машинисты и пр.).	Работавш. по заказу фабрики на сторонѣ (внѣ заведенія).
IV. Обр. льна, пеньки, джута	36422	32280	1477	1336	37399	33616	66460	5055	7876
V. Разныхъ матеріаловъ иволокнистыхъ веществъ . . .	11157	13237	291	635	11448	13872	24148	1172	2051
VI. Бумага и полиграфич. производство . .	46957	15856	2582	1318	49539	17174	59885	6828	5252
VII. Обработка дерева механически . . .	65649	7428	723	164	66372	7592	54922	9518	9524
VIII. » металл. (машинъ, орудій)	226444	6670	2576	95	229020	6765	207223	28562	5122
IX. » минеральныхъ веществъ	105568	14189	6116	2097	111684	16286	110556	16257	1157
X. » животныхъ продуктовъ	38978	6735	114	806	39784	6849	42950	3683	4314
XI. » питательныхъ веществъ	63452	6524	806	190	64258	6784	57087	13955	755
XII. Химическія производства	24406	5973	63	18	24469	5961	22975	7230	225

Въ этой таблицѣ взрослыми считаются лица старше 15 лѣтъ, а малолѣтними — лица въ возрастѣ отъ 12 до 15 лѣтъ (по закону дѣти моложе 12 лѣтъ къ работамъ не допускаются). Изъ той же таблицы выясняется важное значеніе женскаго труда въ текстильной (гр. I—V) промышленности, гдѣ онъ по примѣненію своему почти равенъ мужскому труду; въ производствахъ остальныхъ группъ роль женскаго труда незначительна (около 10%), за исключеніемъ производства бумаги и издѣлій изъ нея и полиграфическихъ производствъ, гдѣ примѣненіе женскаго труда весьма велико (до 34% числа мужчинъ).

Подъ вліяніемъ ограничительныхъ требованій закона, количество малолѣтнихъ на фабрикахъ весьма невелико (24 т. раб.), не достигая даже 2% всего числа рабочихъ. Въ текстильныхъ производствахъ еще сохранился трудъ малолѣтнихъ въ нѣкоторыхъ операціяхъ, но въ остальныхъ производствахъ онъ встрѣчается въ видѣ исключеній. Болѣе замѣтно участіе малолѣтнихъ въ обработкѣ стекла въ полиграфическихъ и нѣкоторыхъ производствахъ по обработкѣ металловъ, въ качествѣ учениковъ.

Общая сумма *заработной платы*, получаемой рабочими—278072 тыс. р. Если не принимать во вниманіе заработокъ рабочихъ на сторонѣ, число которыхъ учесть трудно, то для рабочихъ, работавшихъ въ заведеніяхъ, заработная плата въ различныхъ группахъ производствъ за 1900 г. опредѣляется слѣдующими цифрами:

Группы производствъ.	Число заведеній.	Число рабочихъ въ нихъ.	Общая сумма годовой заработной платы, выданной рабоч. въ тыс. рублей.	Средняя годовая плата для одного рабоч.
I. Обработка хлопка	730	372126	63710,6	171
II. » шерсти	916	127896	21907,1	171
III. » шелка	309	24774	4355,6	176
IV. » льна, пеньки и джута	403	71515	9965,6	139
V. Смѣшанныя производства по обработкѣ волокнистыхъ веществъ	341	25320	5639,3	222
VI. Производства: бумажное, издѣлій изъ бумаги и полиграфическія	1069	66713	14469,8	217
VII. Механическая обработка дерева	1430	61446	14010,9	217
VIII. Обработка металловъ; производство машинъ, аппаратовъ и орудій ремеслъ	1804	235785	80412,4	341
IX. Обработка минеральныхъ веществъ	1591	127971	25866,5	202
X. » животныхъ продуктовъ	1254	46626	9185,4	197
XI. » пищевыхъ и вкусовыхъ веществъ	2501	71039	12977,1	183
XII. Химическія производства	354	30430	7586,9	249
Итого . . .	12702	1264641	270087,5	214

Изъ таблицы этой видно, что отъ средней годовой платы рабочему—214 руб. въ годъ—значительно отклоняется вверхъ (до 341 руб.) рабочая плата въ производствахъ по обработкѣ металловъ, и наоборотъ, нѣсколько понижается для всѣхъ текстильныхъ производствъ (I—V гр.). Зависитъ это, главнымъ образомъ, отъ того, что въ текстильныхъ производствахъ играетъ значительную роль женскій и дѣтскій трудъ, расцѣниваемый вообще гораздо ниже мужского. Въ обработкѣ льна и пеньки (IV гр.) нѣкоторыя производства временнаго характера (мочка, трепаніе, кручение веревокъ и т. п.), продолжающіяся нѣсколько мѣсяцевъ въ году, оказываютъ вліяніе на выводъ низкой средней годовой заработной платы. Наконецъ, нѣкоторое вліяніе имѣетъ и территоріальное положеніе заведенія. Такъ, не дѣлая различій по родамъ производствъ, въ 1900 г. средняя рабочая плата на фабрикахъ опредѣлялась по районамъ имперіи въ слѣдующихъ размѣрахъ:

РАЙОНЫ.	Число рабочихъ.	Общая сумма вычисленнаго заработка въ тысяч. руб.	Средній заработокъ рабочаго въ рубляхъ.
Сѣверный районъ	23659	4339	183
Восточный (Поволжскій) районъ	46411	7059	152
Прибалтійскій районъ	197590	59712	302
Центральный промышленный районъ	537889	94840	176
Центральный черноземный районъ	126880	20852	164
Сѣверо-западный районъ	36119	6668	185
Юго-западный районъ	24516	4784	195
Южный районъ	74638	20809	279
Привислинскій районъ	181507	46243	255
Кавказъ	15426	4794	311

Потребл. на фабр. въ 1900 г. *топливо* по | его роду и колич. представляется въ слѣд. видѣ:

ГРУППЫ ПРОИЗВОДСТВЪ.	Уголь каменный въ т. пудовъ.	Уголь древесный въ т. пудовъ.	Коксъ въ тыс пудовъ.	Нефтяные остатки и керосина въ тыс. пуд.	Отбросы разные на сумму тыс. рублей.	Дрова въ кубич. саженяхъ.	Торфъ въ куб. саженяхъ.
I. Обработка хлопка	38797	297	250	33892	442,6	239566	217156
II. » шерсти	21122	31	52	4907	118,2	100334	56059
III. » шелка	501	7	1	1337	2,8	8642	56650
IV. » льна, пеньки и пр.	5324	8	6	2181	35,3	63447	4595
V. » смѣшан. матеріал.	2914	14	40	764	4,7	4494	811
VI. Произв. бум., полиграфич.	15033	764	25	1998	—	182126	7349
VII. Обработка дерева	1220	32	121	102	—	41417	1664
VIII. » металловъ (машины, орудія)	75417	2476	3171	17619	151,1	93075	19598
IX. » минеральн. вещ.	47221	561	1824	4478	294,1	601526	96375
X. » животныхъ продукт.	4814	208	919	2574	40,9	41492	763
XI. » питательныхъ вещ.	19735	79	386	10663	729,9	152142	31663
XII. Химич. производства	21031	152	3936	5202	62,0	51436	9976
Итого	252096	4628	20661	85717	1887,6	1582698	502659

Кромѣ того, въ 1900 г. потреблено фабриками 668,6 т. пуд. брикетовъ и 132244 тыс. куб. футъ газа. Приводя по эквивалентамъ теплотворности различные роды топлива къ одному его виду (100 пуд. кам. уг.=70 пуд. нефт.=1 куб. саж. дров.), получимъ что фабрики безакциз. производствъ потребили бы въ 1900 г. около 7 милл. куб. саженъ дровъ, или потребовали бы около 700 милл. пуд. камен. угля. Важнымъ признакомъ мощности и развитія промышленности служатъ, далѣе, число и *сила механическихъ двигателей*, примѣняемыхъ при производствѣ. Въ этомъ отношеніи для безакцизныхъ производствъ въ 1900 г. имѣются нижеслѣдующія свѣдѣнія:

ГРУППЫ ПРОИЗВОДСТВЪ.	Число паровыхъ двигателей.	Число силъ въ нихъ.	Число керосиновыхъ, бензиновыхъ, нефтяныхъ и газовыхъ двигателей.	Число силъ въ нихъ.	Число водяныхъ двигателей: турбинъ, колесъ.	Число силъ въ нихъ.	Число конныхъ, ручныхъ и иныхъ двигателей (электрическихъ).	Число силъ въ нихъ.
I. Обр. хлопка	1841	268886	12	183	43	10485	16	36
II. » шерсти	708	55285	57	485	187	5915	24	30
III. » шелка	123	4902	26	251	10	227	1	2

Группы производствъ.	Число паровыхъ двигателей.	Число силъ въ нихъ.	Число керосиновыхъ, бензиновыхъ, нефтяныхъ и газовыхъ двигателей.	Число силъ въ нихъ.	Число водяныхъ двигателей: турбинъ, колесъ.	Число силъ въ нихъ.	Число конныхъ, вѣтряныхъ и иныхъ двигателей (электрическихъ).	Число силъ въ нихъ.
IV. Обр. льна, пеньки и пр. . . .	200	39408	12	152	15	2236	52	76
V. » смѣшан. матеріаловъ . .	155	6193	44	425	2	45	4	6
VI. » бумаги и полиграфическія	560	47142	336	1883	273	13750	20[1]	384
VII. » дерева	1413	42423	51	452	67	983	7	49
VIII. » металловъ (машины, орудія)	1812	153500	461	3850	107	1910	586	7776[2]
							33	1186[3]
IX. » минеральн. веществъ . .	690	35615	69	652	52	1031	1245	2500(?)
X. » животныхъ продуктовъ .	276	7786	33	217	10	53	385	499
XI. » питательн. веществъ . . .	1885	97606	171	1509	1635	24410	141	322[4]
XII. Химическія производства	664	23000	83	643	14	224	8	27
Итого	10327	781746	1455	10702	2415	61269	2522	12893

Въ этомъ подсчетѣ силы принимались индикаторныя (по показаніямъ); электрическіе двигатели работали отъ общихъ генераторовъ, стало-быть, при правильномъ подсчетѣ должны бы быть исключены, какъ и конные приводы неопредѣленной силы. Въ общемъ число механическихъ двигателей (безъ приводовъ послѣдней графы) опредѣляется въ 14197 машинъ, съ 853901 инд. силъ. Преобладаютъ паровые двигатели, отличающіеся особой мощностью въ группѣ обработки хлопка и льна; значительно число паровыхъ двигателей при обработкѣ металловъ и питательныхъ веществъ. Водяные двигатели весьма распространены въ группѣ питательныхъ веществъ (мельницы) и въ бумагодѣлательныхъ заводахъ; мелкіе керосиновые и газовые двигатели часто встрѣчаются въ VII (полиграфіи) и IX группахъ (крупяные, маслодѣлки); конные приводы нерѣдки въ IX и X гр. (кирпичные заводы, мельницы для коры).

Послѣднимъ общимъ признакомъ, характеризующимъ степень развитія различныхъ отраслей промышленности, является оборудованіе. Въ регистраціи 1900 г. для безакцизныхъ производствъ показана стоимость оборудованія, понимая подъ нею цѣну двигателей, машинъ, исполнительныхъ механизмовъ, но не принимая во вниманіе цѣну земли и зданій фабрикъ, а также постоянныхъ устройствъ. Согласно собраннымъ свѣдѣніямъ, не вполнѣ, быть-можетъ, точнымъ, стоимость оборудованія фабрикъ опредѣляется приблизительно такъ:

группа	I	въ	246804	тыс.	руб.
»	II	»	57886	»	»
»	III	»	9514	»	»
»	IV	»	31317	»	»
»	V	»	13513	»	»
»	VI	»	54227	»	»
»	VII	»	22061	»	»
»	VIII	»	131969	»	»
»	IX	»	34747	»	»
»	X	»	13378	»	»
»	XI	»	66617	»	»
»	XII	»	37350	»	»
	Итого .		722385	тыс.	руб.

Наиболѣе ясное представленіе о соотношеніи всѣхъ ранѣе приведенныхъ общихъ признаковъ различныхъ производствъ можно получить изъ нижеслѣдующей заключительной таблицы общаго обзора положенія безакцизныхъ фабрикъ, въ которой всѣ признаки приведены къ одному показателю—числу рабочихъ. Если принять во вниманіе все число рабочихъ (по производству и на сторонѣ), то получимъ, по расчету на 1 рабочаго:

Группы.	Стоимость оборудованія на рабочаго.	Годовая производительность рабочаго.	Дневная производительность рабочаго.	Годовой заработокъ рабочаго.	Средній дневной заработокъ рабочаго.
	Въ рубляхъ				
I . . .	617	1328	4,7	164,6	0,58
II . . .	423	1329	4,7	167,0	0,58
III . . .	275	969	3,4	155,0	0,55
IV . . .	432	843	3,0	130,4	0,47
V . . .	457	1224	4,3	214,2	0,76
VI . . .	753	1112	3,9	204,2	0,72

1) 117 электрическихъ въ 378 силъ.
2) Изъ нихъ 502 электрическихъ въ 4646 силъ.
3) Всѣ электрическія и 1245 конныхъ приводовъ безъ указанія силъ.
4) Изъ нихъ 11 электрич. въ 151 силу.

ГРУППЫ.	Стоимость оборудованія на рабочаго.	Годовая производительность рабочаго.	Дневная производительность рабочаго.	Годовой заработокъ рабочаго.	Средній дневной заработокъ рабочаго.
	Въ рублях.				
VII	298	1323	4,7	207,0	0,73
VIII	547	1550	5,5	338,0	1,20
IX	272	629	2,2	204,0	0,72
X	262	2195	7,8	190,8	0,68
XI	928	5136	18,4	160,0	0,71
XII	1227	3046	10,8	251,0	0,89

Таблица выведена по разсчету 280 рабочихъ дней въ году. Если не принимать во вниманіе цѣну сырого матеріала, то чѣмъ дороже и сложнѣе оборудованіе (XII, XI, VIII, I гр., тѣмъ производительнѣе трудъ и выше заработная плата.

Б) Въ число *производствъ обложенныхъ акцизомъ* включаются производства питательныхъ веществъ — винокуренное (дрожжево-винокуренное и дрожжевое), фруктово-виноградное и водочное, пивоваренное и медоваренное, сахарное и рафинадное, а также заводы нефтеобрабатывающіе, табачные и спичечные Свѣдѣнія о производительности этого рода заводовъ представляютъ весьма точный матеріалъ для учета количества получаемыхъ продуктовъ, въ виду интересовъ фиска, но страдаютъ нѣкоторой неполнотой въ другихъ отношеніяхъ. За послѣднее десятилѣтіе производительность акцизныхъ заводовъ выражается въ слѣдующихъ цифрахъ:

Произведено.	1894 г.*)	1900 г.	1901 г.	1902 г.	1903 г.	1904 г.
Спирта сырого, ведеръ 40° крѣп. въ тысячахъ	77089	83952	86451	78314	73352	82300
Спирта очищеннаго ведеръ 40° крѣп. въ тысячахъ	19951	61956	71531	73270	76753	78515
Водочныхъ и фруктово-виноградныхъ издѣлій раз. р. ведеръ 40° крѣп. въ тысячахъ	2513	2125	1623	1256	1378	1415
Дрожжей въ тыс. фунтовъ	20055	28929	28356	28239	29463	31519
Пива (и меду ок. 10%) тыс. ведеръ . .	38505	48250	47186	46852	54862	54481
Сахарнаго песку бѣлаго и желтаго тыс. пуд.	31600	42824	42971	51362	57484	55291
Сахарнаго рафинада тыс. пуд.	21809	28835	30689	35646	33848	34000
Табачныхъ издѣлій разн. (высш. и низш. качества) тыс. пудовъ	3515	4266	4496	4172	4944	5148
Спичекъ (фосфор. и безфосф.) въ милліон. штукъ	157442	208847	231623	223883	237810	236086
Нефтяныхъ продуктовъ разныхъ (легкихъ, тяжелыхъ, мазута и проч.) тыс. пуд. .	292839	470943	508532	546683	533743	538565

Готовыхъ цифръ стоимости произведенныхъ продуктовъ на мѣстѣ производства (loco фабрика, какъ это сдѣлано для безакцизныхъ производствъ) не имѣется. Оцѣнка же производительности по количеству продуктовъ и ихъ среднимъ цѣнамъ (на рынкахъ сбыта) не представляетъ трудности для однообразныхъ товаровъ (спиртъ, пиво, сахаръ, рафинадъ, спички), но затруднителенъ для разнообразныхъ издѣлій (какъ, напр., табачныя, водочныя, нефтяныя). Для опредѣленія дѣйствительной стоимости произведенныхъ продуктовъ (т.-е. за вычетомъ акциза) сдѣланы, на основаніи среднихъ цѣнъ товаровъ, для единообразія, слѣдующія допущенія: 1) ведро сырого спирта въ 40° крѣпости оцѣнено въ 60 коп., очищеннаго въ 80 коп., причемъ для оцѣнки ректификата взята лишь стоимость ректификаціи (20 коп. 40° ведро), за вычетомъ стоимости сырого спирта; 2) для водочныхъ издѣлій—ведро 40° оцѣнено въ 3 р. 20 к., для фруктово-виноградныхъ спиртовыхъ издѣлій—въ 2 р. 55 к.; 3) фунтъ дрожжей принятъ въ 25 к.; 4) ведро пива (и меда)—въ 90 к.; 5) сахарный песокъ, согласно среднимъ выводамъ, оцѣненъ до 1900 г. за пудъ въ 2 р. 81 к., послѣ—въ 2 р. 50 к., рафинадъ, т.-е. издержки рафинаціи, безъ цѣны сахарнаго песка, принятъ до 1900 г.—1 р. 25 к., послѣ—1 р. 29 к. съ пуда; 6) для керосина, легкихъ и тяжелыхъ осв'ѣтительныхъ маслъ—30 к. за пудъ, для прочихъ нефтяныхъ продуктовъ—15 к.; 7) для табачныхъ издѣлій приняты: цѣна пуда табаку курительнаго въ 8 р. 50 к., нюхательнаго — 30 р., махорки — 2 р. 50 к., сигаръ и сигареть за 1 тысячу—6 р., папиросъ за тысячу—2 р. 70 к., что, въ среднемъ, составитъ 30 р. для пуда издѣлій съ высшей бандеролью и 2 р. 50 к. за пудъ махорки, съ низшей бандеролью; 8) стоимость милліарда спичекъ принята въ 21,5 тыс. руб. Принявъ эти допущенія, довольно близкія къ дѣйствительнымъ цѣнамъ, получимъ слѣдующую оцѣнку продуктовъ акцизныхъ производствъ *безъ акциза*, по годамъ:

НАИМЕНОВАНІЕ ПРЕДМЕТОВЪ.	Стоимость продуктовъ (безъ акциза) въ тысячахъ рублей.					
	1894 г.	1900 г.	1901 г.	1902 г.	1903 г.	1904 г.
Спиртъ сырой	46253	50311	51870	47771	44011	49380
» очищенный	3990	12391	14306	14654	15350	15703

НАИМЕНОВАНІЕ ПРОДУКТОВЪ.	Стоимость продуктовъ (безъ акциза) въ тысячахъ рублей.					
	1894	1900	1901	1902	1903	1904
Издѣлія водочныя и фруктово-виноградный спиртъ	7387	6181	5670	4027	4133	4064
Дрожжи	5013	7232	7089	7059	7365	7879
Пиво (медъ)	31654	43351	42466	41806	49375	49032
Сахаръ (песокъ)	86900	121642	107427	124405	143710	138227
» (рафинадъ)	27961	28883	39588	45983	43664	43860
Табачныхъ издѣлій разныхъ	36165	44569	45797	44510	49062	50732
Нефтяныхъ продуктовъ	45397	88671	96500	100975	103146	104975
Спичекъ зажигательныхъ	3384	4489	4979	4813	5112	5074
Итого	297104	407720	415692	436003	465228	468926

Цифры потребленія главныхъ продуктовъ промышленности, обложенныхъ акцизомъ, на душу наличнаго населенія, за истекшее десятилѣтіе:

	Спирта въ ведр. 40° крѣп.	Пива въ ведрахъ.	Сахара въ фунтахъ.
1895	0,53	0,32	8,8
1896	0,51	0,35	8,8
1897	0,50	0,36	9,6
1898	0, 0	0,34	10,1
1899	0,53	0,36	10,6
1900	0,52	0,35	11,1
1901	0,49	0,35	11,9
1902	0,49	0,34	12,5
1903	0,52	0,39	12,8
1904	0,51	0,38	13,2

Приведенные итоги производительности не даютъ представленія о томъ, какъ распредѣляется сумма производства между отдѣльными заведеніями, а также о численности рабочихъ, занятыхъ въ заведеніяхъ. Распредѣленіе этихъ главныхъ элементовъ производства затрудняется комбинаціями процессовъ въ однихъ и тѣхъ же заведеніяхъ (спиртъ, дрожжи, очищенный спиртъ, песокъ сахарный и рафинадъ, пиво и медъ и т. д.). Однако, сдѣлавъ необходимыя перечисленія, соотношеніе этихъ элементовъ можно представить въ слѣдующей таблицѣ для трехъ лѣтъ — начала, средины и конца истекшаго десятилѣтія:

НАИМЕНОВАНІЕ ЗАВОДОВЪ.	Число заводовъ за годы			Число рабочихъ въ нихъ за годы			Сумма производства (безъ акциза) въ тыс. руб. за годы		
	1894	1900	1904	1894	1900	1904	1894	1900	1904
Обработки спирта (винокур., дрожжево-винокурен., дрожжев. и спиртоочистительн.)	2453	2145	2474	31418	32098	33745	55256	69934	72962
Водочныхъ зав.	231	151	88	6308	3708	1953	7387	6181	4064
Фруктово-виноградно-спиртов.	4568	2494	2591	(10000)?	10988	10350			
Пивоваренныхъ	1080	981	905	9918	15503	17025	34654	43351	49032
Сахарно-песочныхъ и съ рафинадн. отд.	226	268	273	87602	105509	107936	91348	128709	182087
Сахаро-рафинадныхъ	22	23	21	9511	12910	13471	23513	21816	
Табачныхъ	291	248	262	32894	38991	35108	36165	44569	50732
Нефтеобрабатывающихъ	165	156	150	(5233)	5664	5658	4539	88671	104975
Спичечныхъ (зажигат. сп.)	212	123	105	14347	17687	18006	3384	4489	5074
Итого	9248	6545	6827	207231	242643	243252	297104	407720	468926

Изъ этихъ цифръ видно, что за истекшее пятилѣтіе (1900—1904 г.) число акцизныхъ заводовъ сократилось, число рабочихъ незначительно увеличилось, а производительность ихъ возросла замѣтнымъ образомъ. Очевидно, улучшеніе техники производствъ сокращаетъ требованіе труда, увеличивая его производительность. Составъ рабочихъ въ отношеніи пола, возраста и численности въ различныхъ отрасляхъ акцизныхъ производствъ характеризуется слѣдующими цифрами за 1904 годъ:

	Взрослыхъ. Муж.	Взрослыхъ. Жищ.	Малолѣтнихъ (до 15 л.). Муж.	Малолѣтнихъ (до 15 л.). Жищ.
Обработка спирта (винокур. и проч.) . . .	33141	461	132	12
Водочныхъ зав.	1089	820	25	19
Фруктово-виногр. спирт.	9108	520	295	127
Пивоваренныхъ	15317	1446	248	14
Сахарно-песочныхъ	92867	13424	1534	111
Рафинадныхъ (сахара)	11617	1465	379	10
Табачныхъ фабр.	10458	22240	847	1563
Нефтеобрабатывающихъ	5603	30	25	—
Спичечныхъ	7924	7547	1397	1138

Заслуживаетъ вниманія значительное примѣненіе женскаго труда въ табачныхъ фабрикахъ (папиросницы), а также при выдѣлкѣ спичекъ (упаковка) и отчасти на сахарныхъ заводахъ. Трудъ малолѣтнихъ примѣняется въ замѣтномъ количествѣ въ тѣхъ же отрасляхъ акцизной промышленности.

Относительно *заработной платы* рабочихъ въ акцизныхъ производствахъ точныхъ свѣдѣній нѣтъ. Въ акцизной промышленности, работающей преимущественно сезонно, т.-е. часть года, сумма заработка вообще невысока; такъ, предположивъ средній размѣръ годового заработка: 1) въ 107 руб. для винокуренной и спиртообрабатывающей промышленности (половина средней зараб. платы по имперіи: около полугода продолжительности производства, внѣгородское мѣстопсхожденіе); 2) въ 181 руб. для пивоваренныхъ заводовъ (средняя зар. плата для заводовъ обр. питат. веществъ, XI гр.); 3) въ 160 р. для табачныхъ фабрикъ (по типу зар. платы I и III гр. безакц. произв., въ составѣ рабочихъ преимущественно женщины, въ городахъ); 4) въ 300 руб. въ нефтеобрабатывающей промышл. (преимущ. въ Баку, выше 251 р.—сред. зар. плата для химич. заводовъ XII гр.); 5) въ 1 0 р. для спичечныхъ заводовъ (значительное примѣненіе женскаго и дѣтскаго труда, внѣ городовъ) и 6) въ 181 руб. для сахаро-рафинадныхъ заводовъ,—получимъ для 19 0 г. слѣдующія общія суммы выплаченной рабочимъ зараб. платы:

	Тысячи рублей.
На заводахъ винокуренн. и по обработкѣ спирта .	3434,4
» заводахъ водоч. и фруктово-виноградно-спирт. . .	1465,4
На завод. пивоваренныхъ . .	2806,0
» фабрикахъ табачныхъ . .	6238,5
» заводахъ по обр. нефти . .	1699,2
» » спичечныхъ . .	2653,0
» » сахарно-песочн. .	9668,4
» » сах.-рафинадн. . .	2312,1
Итого . .	30312

При соображеніи съ общей суммой производства за тотъ же 1900 годъ (безъ акциза 4077,0 т. руб.) видно, что заработная плата играетъ въ акцизныхъ производствахъ незначительную роль, составляя едва 7,4% общей суммы вырабатываемыхъ продуктовъ.

Свѣдѣнія о количествѣ, качествѣ и стоимости потребленнаго *топлива* въ акцизныхъ производствахъ не даютъ почвы даже для приблизительнаго исчисленія. Свѣдѣнія о количествѣ и родѣ *топлива*, потребляемаго заведеніями акцизныхъ производствъ, случайны и отрывочны, такъ что составленіе по этому предмету общаго подсчета невозможно. Такъ, напр., по отношенію къ 1900 г. извѣстно, что по роду топлива винокуренные заводы потребляли преимущественно дрова (1515 заводовъ—71% всего числа), затѣмъ смѣшанный матеріалъ (274 зав.—14%), немного угля каменнаго (94 зав.—5% всего числа), торфъ (70 заводовъ — 3%), нефтяные отбросы (46 зав.—2%) и, наконецъ, солому (48 зав.—2% всего числа). На сколько именно потреблено горючаго матеріала—не извѣстно. Относительно заведеній остальныхъ производствъ, обложенныхъ акцизомъ, извѣстны только слѣдующія отрывочныя свѣдѣнія о потребленіи топлива:

	Каменный уголь, тыс. пуд.	Дрова, тыс. куб. сажень.	Нефтяные продукты, тыс. пуд.	Торфъ, тыс. куб. саж.	Прочіе матеріалы, тыс. пуд.
Пивоваренные заводы	5087	55,8	1063	4,2	0,47
Нефтеобрабатывающіе (Баку)	—	—	29697	—	—
Сахарные заводы	34549	(?)	(?)	(?)	(?)
Итого	39636	55,8	30760	4,2	0,47

Свѣдѣнія о числѣ *механическихъ двигателей* и ихъ силѣ на заводахъ акцизныхъ производствъ также недостаточны. Сводя всѣ имѣющіяся данныя за 1900 г., получимъ:

	Паровыхъ двигателей.	Число силъ въ нихъ.	Водяныхъ двигателей.	Нефтян., бензиновыхъ и проч. двигателей.	Силъ въ нихъ.	Конныхъ двигателей.
Винокуренные заводы (съ механич. двигателями)	(1576)	?	23	—	—	374
Пивоваренные заводы (съ механич. двигателями)	(169)	?	—	—	—	(?)
Нефтеобрабатывающіе заводы	94	2454	—	13	290	—
Сахарные заводы	3037	66652	—	—	—	—
Табачныя фабрики (съ механич. двигателями)	(138)	?	—	—	—	43

Изъ этихъ цифръ, предполагая, что въ каждомъ заведеніи съ паровымъ двигателемъ таковыхъ не болѣе одного, съ числомъ силъ не болѣе 20 въ каждомъ, получается приблизительный выводъ, что въ заведеніяхъ акцизныхъ производствъ всего дѣйствуетъ около 5040 механическихъ (паровыхъ и нефтяныхъ) двигателей, съ числомъ силъ около 107056 паровыхъ лошадей.

В) Въ истекшее десятилѣтіе за нижеуказанные годы въ предпріятіяхъ *горной и горнозаводской промышленности* добыто и выработано въ имперіи слѣд. количество разн. рода ископаемыхъ и издѣлій изъ желѣза и стали

	1895 г.	1900 г.	1901 г.	1902 г.	1903 г.	1904 г.
			Добыто			
Золота, пудовъ	2509	2367	2389	2128	2119	2073
Платины, пудовъ	269	311	388	374	366	306
			Въ тысячахъ пудовъ			
Мѣди, тыс. пуд.	357	504	516	538	563	600
Цинка	307	364	372	504	604	647
Ртути	26,0	18,5	22,1	25,4	22,1	20,2
Чугуна	88665	179107	175016	158618	151879	181447
Марганцевой руды . . .	12598	48976	31892	32754	25295	26257
Каменнаго угля	554462	986327	1008952	1005210	1090870	1197106
Нефти	430789	633578	706100	669600	635700	664700
Поваренной соли	92028	120146	101146	112760	101278	116500
			Выработано тыс. пуд.			
Желѣза	26885	29875	25340	18969	17035	15951
Стали (литого мет.) . . .	53666	135282	136015	133508	148615	168869

Изъ этой таблицы видно, что, за исключеніемъ золота, платины и ртути, въ первое пятилѣтіе (1895—1900 гг.) горная промышленность сдѣлала большіе успѣхи во всѣхъ отрасляхъ, увеличивъ количество главныхъ добываемыхъ продуктовъ иногда почти вдвое (чугунъ, уголь). Во вторую половину десятилѣтія, въ зависимости отъ цѣнъ и требованій, добываніе нѣкоторыхъ предметовъ то увеличивалось, то сокращалось (чугунъ, нефть, соль), другихъ—послѣдовательно, но медленно возрастало (каменный уголь, мѣдь, цинкъ). Кромѣ перечисленныхъ ископаемыхъ добывается нѣкоторое количество другихъ (цифры 1904 г.): серебро 360 п. на 213,5 т. р., свинецъ 5 т. пуд. на 10 т. р., хромистый желѣзнякъ 1622 т. п., на 162 т. р., сѣрный колчеданъ 1933 т. п., на 241 тыс. р., асфальтовая мастика—1620 т. п., на 429,4 т. р., киръ—11,4 т. п., на 5,2 т. р., азбестъ—457,9 т. п., на 554 т. р.; сѣра—1 т. п. на 0,9 т. р., глауберова соль—187 т. п., на 28,2 т. р., фарфоровая глина—1444 т. п., на 269,5 т. р., фосфориты 1238 т. п., на 196 т. р., озокеритъ—5,2 т. п. на 18,7 т. р., графитъ—8,5 т. п. на 14 т. р.

Особый интересъ представляетъ рядъ цифръ по выработкѣ желѣза и стали за послѣднее десятилѣтіе. Изъ нихъ виденъ тотъ переворотъ въ техникѣ производства, который произошелъ за это время, заставивъ перейти отъ желѣза къ сталя (литому металлу); старые процессы полученія желѣза (кричнаго и пудлинговаго) падаютъ, и количество металла, приготовляемаго этими способами, за десятилѣтіе сократилось почти вдвое (съ 26 до 15 милл. пуд.); наоборотъ, полученіе литого металла (стали) за то же время увеличилось болѣе чѣмъ въ три раза (съ 53 до 168 милл. пуд.). Въ какомъ направленіи происходитъ развитіе производства стали и литого металла по способу его приготовленія, можно видѣть изъ слѣдующихъ цифръ количества полученнаго различными процессами металла за послѣднее десятилѣтіе:

	Приготовлено стали (литого металла) въ тысячахъ пудовъ:				
	цементной;	пудлинговой;	бессемеровской;	мартеновской;	тигельной
въ 1895 г.	42,8	276,5	16395,1	36428,3	523,1
» 1904 »	87,3	106,8	40678,9	127461,0	535,3

Опредѣленіе денежной стоимости произведенныхъ въ горнозаводской промышленности продуктовъ не представляетъ трудностей въ тѣхъ случаяхъ, когда получаемые товары однокачественные, напр., металлы, нефть, уголь и т. д. Зная количество добываемыхъ продуктовъ и ихъ среднія цѣны на мѣстѣ добыванія, легко дать оцѣнку общей суммы производства. Въ теченіе послѣдняго десятилѣтія среднія цѣны повышались для платины, золота и нефти и понижались почти для всѣхъ остальныхъ горныхъ продуктовъ (мѣдь, ртуть, чугунъ, уголь). Цѣны чугуна въ среднемъ за десятилѣтіе понизились отъ 70 до 45 к. за пудъ; средняя цѣна на уголь и нефть (за пудъ) измѣнялась слѣдующимъ образомъ:

	1900	1901	1902	1903	1904
		(въ копѣйкахъ)			
Уголь (рудники)	9,7	8,0	7,0	6,6	7,7
Нефть (Баку)	15,7	8,2	6,7	8,2	13,3

Въ виду монопольнаго характера нефтяной промышленности, пониженіе цѣнъ на нефть или уменьшеніе добычи ея не оказываетъ вліянія на денежную выручку промысловъ; такъ, въ 1905 г. добыто всего, вслѣдствіе стачекъ и разгрома промысловъ, только 453 милл. пудовъ, но, при подъемѣ цѣнъ на пудъ въ среднемъ до 20 к., добытая нефть продана за сумму около 90 милл. рублей, т.-е. выручено въ деньгахъ даже больше, чѣмъ въ 1901, 2 и 3 годахъ, когда добыча нефти была на 50% значительнѣе 1905-го года.

Нѣкоторыя условныя допущенія требуются для оцѣнки производительности желѣзо- и сталедѣлательныхъ заводовъ. Дѣло въ томъ, что обыкновенно горные заводы, добывающіе чугунъ, въ дальнѣйшемъ передѣлываютъ его (а также старый чугунный и желѣзный ломъ и отбросы) въ желѣзо и сталь; но получаемый металлъ въ видѣ полупродукта (мильбарсъ, болванка) не поступаетъ на рынокъ, а изъ него для рынка вырабатывается металлъ въ видѣ продуктовъ изъ желѣза и стали, поступающихъ въ продажу, какъ-то рельсы, бандажи, полосовой и сортовой, котельный и листовой металлъ и т. д. Напр., въ 1900 и 1904 гг. на горныхъ заводахъ было выработано, въ тысячахъ пудовъ, рыночныхъ продуктовъ:

	1900 г.		1904 г.	
	Сталь.	Желѣзо.	Сталь.	Желѣзо.
Рельсовъ, бандажей и т. п.	33209	—	30613	—
Полосового, сортового, фасоннаго . . .	42002	21004	48530	8543
Листового и котельнаго	22720	6308 (лист.) / 294(котел.)	17256	3235 / 121
Разнаго безъ указанія сортимента . .	7546	2267	27748	3271

Принимая во вниманіе указанный составъ сортиментовъ металлическихъ продуктовъ, обыкновенно поступающихъ на рынокъ, и разницу цѣнъ сырого матеріала (чугуна и лома) и получаемыхъ желѣзныхъ и стальныхъ товаровъ, а также потери при производствѣ, можно приблизительно принять среднее удорожаніе матеріаловъ при переработкѣ въ продукты (т.-е. среднюю цѣну листового, сортового, рельсоваго, котельнаго металла безъ стоимости первичнаго матеріала чугуна) въ 80 коп. на пудъ. Конечно, разница эта будетъ больше для листового, чѣмъ для сортового товара; но такъ какъ цѣны матеріала и продуктовъ измѣняются приблизительно равномѣрно, то разница въ цѣнѣ рыночныхъ сортиментовъ желѣза и стали примѣрно держится грубо принятаго уровня въ 80 к. съ пуда, каковой коэффиціентъ и принятъ для опредѣленія стоимости этихъ товаровъ. Оцѣнка производительности различныхъ отраслей горной промышленности за истекшее десятилѣтіе опредѣляется приблизительно въ слѣдующихъ суммахъ (для оцѣнки желѣза и стали взято лишь количество этихъ металловъ въ продажныхъ продуктахъ):

	Въ тысячахъ рублей за					
	1895 г.	1900 г.	1901 г.	1902 г.	1903 г.	1904 г.
Золото	47032	43797	44542	39889	46933	47866
Платина	2210	4159	5820	5610	5136	5339
Мѣдь	3573	7310	8256	8608	7895	7964
Цинкъ	900	1274	1488	2016	2416	2560
Ртуть	627	830	507	558	442	485
Чугунъ	55782	125300	105009	95170	75525	85490
Марганцевая руда	971	1960	1913	1965	1138	2071
Каменный уголь	30370	82193	66048	66030	56203	71820
Нефть	28727	99470	67796	51570	52705	99414

	Въ тысячахъ рублей за					
	1895 г.	1900 г.	1901 г.	1902 г.	1903 г.	1904 г.
Поваренная соль	5959	7810	7290	7893	7100	8286
Разные остальные металлы и минералы	1689	2000	(2000)	(2000)	2075	2145
Желѣзо и сталь (въ продукт.)	63661	108280	114210	98600	109388	120540
Итого . . .	241471	484383	424871	379907	366456	454000

При оцѣнкѣ производительности собственно желѣзодѣлательныхъ горныхъ заводовъ необходимо имѣть въ виду, что многіе изъ этихъ заводовъ не только добываютъ сырые и полуобработанные металлы, но часто ведутъ переработку далѣе, передѣлывая чугунъ (въ вагранкахъ) въ годное для непосредственнаго употребленія литье (посуда, части машинъ, памятники и т. п.), а желѣзо и сталь — въ проволоку, машины, земледѣльческія орудія, паровозы, суда, оружіе, косы и т. п. металлическія издѣлія изъ различныхъ металловъ. Чтобы судить о характерѣ и количествѣ производства этихъ издѣлій на горныхъ заводахъ (такъ какъ собственно главная масса издѣлій этого рода производится въ заведеніяхъ VIII гр. заводовъ, не обложенныхъ акцизомъ, см. выше), приводимъ слѣдующія цифры за 3 года изъ десятилѣтія:

Получено:	Въ тысячахъ пудовъ, за годы:		
	1895.	1900.	1904*).
Чугунныхъ отливокъ	5595	9063	13421
Проволоки разной	1288	5372	2816
Посуды эмалированной	340	439	531
Желѣзныхъ и стальныхъ издѣлій разнаго рода	6936	6844	11487
Мѣдныхъ и изъ разныхъ металловъ издѣлій	135	486	
	14294	22204	28255

При разнообразіи предметовъ, выдѣлываемыхъ подъ указанными рубриками, подсчетъ ихъ стоимости можетъ быть только приблизительный, для чего можно сдѣлать условное допущеніе стоимости: пудъ чугунныхъ отливокъ—въ 80 к., проволоки—2 р. 50 к., эмалирован. посуды—2 р. 50 к., стальныхъ и желѣзныхъ издѣлій—4 р., издѣлій мѣдныхъ и разныхъ металловъ—15 р. Подсчитанныя на этихъ основаніяхъ суммы должны быть прибавлены къ общей производительности желѣзодѣлательныхъ заводовъ, при послѣдующемъ счетѣ ихъ суммъ производства. Суммы эти составляютъ за 1895 г. 36234 т. руб., за 1900 г.—55542 т. р., за 1904 г.—64944 т. руб.

Движеніе главныхъ элементовъ производительности въ горной промышленности за истекшее десятилѣтіе представлено въ нижеслѣдующей таблицѣ, дающей число предпріятій, рабочихъ въ нихъ и суммы производства для различныхъ отраслей промышленности за первый, средній и послѣдній годъ десятилѣтія:

	1895 г.			1900 г.			1904 г.		
	Число заведеній.	Число рабочихъ въ нихъ.	Сумма произв. въ т. р.	Число заведеній.	Число рабочихъ въ нихъ.	Сумма произв. въ т. р.	Число заведеній.	Число рабочихъ въ нихъ.	Сумма произв. въ т. р.
Золото	1926	82325	47032	1941	90988	43797	1885	77742	47866
Платина	77	5325	2210	100	1763	4159	133	3066	5359
Мѣдь рудники . .	33	3804	3573	34	5061	7310	36	6840	7964
Мѣдь заводы . .	28	7165		23	5742		19	7427	
Цинкъ рудники и . .	8	1318	900	5	1331	1274	3	1569	2560
Цинкъ заводы . .	4	652		3	707		3	804	
Желѣзо рудники . .	234	34997	55782	302	57742	125300	188	30669	85490
Желѣзо ж.-ст.-дѣл.зав.	253	231010	99895	255	283148	163820	230	246482	185484
Ртуть	2	950	627	2	951	840	2	1158	—
Каменный уголь . .	320	51215	30370	399	109208	82193	315	117743	71820

*) Въ этомъ подсчетѣ 1900 г. взятъ безъ заводовъ, подчиненныхъ мин. фин., а за годы 1895 и 1904 взяты всѣ горные заводы имперіи. За 1900 г. всѣ данныя по заводамъ горнымъ, подчинен. мин. фин., заключаются въ подсчетѣ безакцизныхъ производствъ (гр. VIII).

	1895 г.			1900 г.			1904 г.		
	Число заведений.	Число рабочихъ въ нихъ.	Сумма произв. въ т. р.	Число заведений.	Число рабочихъ въ нихъ.	Сумма произв. въ т. р.	Число заведений.	Число рабочихъ въ нихъ.	Сумма произв. въ т. р.
Марганцевая руда .	18	3359	971	26	6090	1960	20	3823	2071
Нефть	136	7121	28727	242	27566	99170	230	27075	99414
Соль поваренная . .	172	24259	5959	234	21634	7810	268	19174	8286
Прочіе метал. и минералы (серебро, свин., азбестъ и пр.)	106	16707	1689	80	13692	2000	112	14733	2145
Каменоломни . . .	(?)	26094	2620	(?)	41239	5275	(?)	40935	5987
Всего . . .	3327	498351	280325	3616	666862	545530	3444	599276	524446

(Въ этой таблицѣ противъ желѣзныхъ рудниковъ показана производительность въ цѣнѣ чугуна, а противъ желѣзодѣлательныхъ заводовъ—производительность въ стоимости желѣзныхъ и стальныхъ товаровъ, а также металлическихъ издѣлій [см. выше]. Въ 1900 г. взяты для желѣза цифры числа заведеній, рабочихъ и производительности за вычетомъ заводовъ, перешедшихъ въ вѣдѣніе министерства финансовъ и учтенныхъ выше, въ числѣ производствъ, не обложенныхъ акцизомъ по гр. VIII).

Точныхъ свѣдѣній о количествѣ *заработной платы*, выплачиваемой рабочимъ горной промышленности, и о количествѣ потребляемаго въ этой промышленности топлива, не имѣется. Судить объ этомъ можно лишь при помощи подсчета, основаннаго на примѣрныхъ данныхъ. Подсчетъ затрудняется тѣмъ, что по размѣру заработной платы рабочіе горной промышленности, вѣроятно, рѣзко распадаются на три группы: 1) рабочихъ вспомогательныхъ при рудникахъ и заводахъ, какъ-то: углежоги, подвозчики руды, угля, металла, а также рабочіе при работахъ такого рода, которыя по условіямъ производства нельзя обыкнов. вести круглый годъ равномѣрно, какъ-то: добыча фосфоритовъ, фарфоровой глины, самосадочной соли, работы на каменоломняхъ, пріискахъ, промывка золота и т. д.; 2) рабочихъ при доменномъ, желѣзо- и сталедѣлательномъ производствахъ, также переработкѣ металловъ въ готовые продукты и издѣлія,—гдѣ работа производится регулярно, требуетъ нѣкоторой обученности, а потому и вознаграждается болѣе высоко, и, наконецъ, 3) прочихъ рабочихъ на заводахъ и промыслахъ, занятыхъ работой обыкновенно круглый годъ (рудники, нефтяные промыслы и т. д.). Если взять, напр, 1900 г., то число рабочихъ вспомогательныхъ, временныхъ и занятыхъ въ производствахъ, идущихъ неравномѣрно круглый годъ (гр. I), опредѣлится въ 300 тысячъ, число рабочихъ въ горныхъ заводахъ, занятыхъ переработкой металла постоянно (2 гр.)—въ 180 тысячъ, и, наконецъ, число остальныхъ промысловыхъ рабочихъ, занятыхъ въ горной промышленности болѣе или менѣе регулярно (3 гр.),—въ 185 тысячъ. Полагая годовой заработокъ первой группы рабочихъ, въ круглыхъ цифрахъ, въ 100 р. въ годъ, второй, примѣнительно къ средней рабочей платѣ VIII гр. за 1900 г.—въ 388 р., а для третьей, примѣнительно къ среднему заработку фабричнаго рабочаго въ 1900 г.—въ 214 р., получимъ общую сумму заработка, выплаченнаго рабочимъ въ горной промышленности за 1900 годъ примѣрно въ 140 милл. руб.

Горная промышленность, по существу процессовъ обработки рудъ и металловъ при помощи огня, потребляетъ значительное количество *топлива*. Совершенно точныхъ и полныхъ свѣдѣній по всѣмъ отраслямъ промышленности за послѣдніе годы не имѣется, такъ какъ количество потребляемаго топлива при добычѣ нефти, угля, рудъ и прочимъ производствамъ металловъ не показывается, и извѣстны лишь цифры, касающіяся двухъ самыхъ крупныхъ потребителей горючаго, а именно (цифры относятся къ 1900 году):

	Потребление:				
	Дровъ тыс. куб. саженъ.	Древеснаго угля тыс. пудовъ.	Каменнаго угля и минеральнаго топлива ископ. тыс. пудовъ.	Нефти, мазута и жидкаго топлива тыс. пудовъ.	Торфа тыс. пуд.
Металлургическіе и металло-обрабатывающіе заводы *)	928,9	89778**)	261512	11898	8500
Соляныя варницы	105,1	—	2604	—	—
Итого . . .	1034,0	89778	264116	11898	8500

*) Показано безъ заводовъ подчинен. мин. финансовъ, вошедшихъ въ итогъ подъ А., гр. VIII.

**) Это вычислено по количеству 4488 тыс. коробокъ потреблен. древесн. угля.

Въ значительныхъ размѣрахъ примѣняются въ горной промышленности *механическіе двигатели*. Такъ, по свѣдѣніямъ за 1900 годъ на заводахъ и промыслахъ примѣнялись:

	Водяныхъ двигателей		Паровыхъ и прочихъ двигателей	
	число ихъ	паровыхъ силъ	число ихъ	число силъ въ нихъ
Металлургическіе и металлобр. заводы	1192	40248	2307	319240
Добыча нефти	—	—	2601	63547
Добыча золота, серебра, платины, свинца, мѣди, цинка и ртути	213	2651	248	3123
Добыча прочихъ металловъ и минераловъ (соли, марганца и пр.)	—	—	53	840
Итого	1415	42999	5209	386700

Если къ этому прибавить, по примѣрному исчисленію, 1430 двигателей разнаго рода (паровыхъ, водяныхъ, нефтяныхъ и пр. безъ различенія ихъ) съ 72595 (приблиз.) паровыхъ силъ, дѣйствовавшихъ на желѣзныхъ и каменноугольныхъ рудникахъ въ 1900 г., то получимъ, что въ 1900 г. приблизительно (цифры несомнѣнно пріуменьшены) дѣйствовало 8054 механическихъ двигателя, съ 502354 паровыхъ силъ.

Сдѣлавъ общую сводку главнѣйшихъ элементовъ производства для всѣхъ видовъ фабрично-заводской обрабатывающей и горной промышленности, получимъ слѣдующія цифры, характеризующія состояніе русской промышленности въ началѣ XX вѣка (въ 1900 г.) для всей имперіи.

	Безакцизныя производства.	Акцизныя производства.	Горная и горнозаводская промышленность.	ВСЕГО.
Число заведеній	27548	6971	3622	38141
Сумма производства въ тысячахъ руб.	2361405	513075	564874	3438954
Число рабочихъ	1458390	242835	672194	2373419
Заработная плата въ тысяч. рубл	306985	30342	140000	477328
Потребленное топливо въ тысячахъ кубич. саж. дровъ	7000	1010	4827	12837
Механическихъ двигателей	16726	5040	8054	29820
Число силъ въ нихъ	853904	107056	502354	1463314

Въ этотъ суммарный подсчетъ не входятъ только заведенія, принадлежащія казнѣ, военному и морскому вѣдомствамъ и желѣзнымъ дорогамъ. Подсчетъ производства сдѣланъ безъ цѣны полупродуктовъ, поступавшихъ въ переработку на тѣхъ же фабрикахъ. Въ заработную плату рабочихъ безакцизныхъ производствъ внесенъ заработокъ 137 т. рабочихъ Сибири и Средней Азіи, принятый равнымъ среднему по Имперіи за 1900 г. (т.-е. 214 рублей). *В. Е. Варзаръ.*

10) Рабочее законодательство. Въ 1903 г., по иниціативѣ министра внутреннихъ дѣлъ В. К. Плеве, состоялись Высочайшія повелѣнія 30 мая и 7 іюля о подчиненіи чиновъ фабричной инспекціи и мѣстнаго горнаго надзора начальникамъ губерній; законъ 10 іюня 1903 г. объ учрежденіи старостъ въ промышленныхъ заведеніяхъ (Доп. II, 806); законъ 2 іюня 1903 г. объ отвѣтственности предпринимателей за несчастные случаи съ ихъ рабочими и служащими и дополнительныя къ нему узаконенія (Доп. II, 714). Въ 1905 г., послѣ того какъ комитетъ министровъ призналъ нецѣлесообразность репрессивныхъ мѣръ противъ стачекъ, послѣдовала отмѣна циркуляра 1897 г. объ административной высылкѣ зачинщиковъ стачекъ. Временными правилами 2 декабря 1905 г. отмѣнена отвѣтственность фабричнозаводскихъ рабочихъ за обыкновенныя стачки, но, вмѣстѣ съ тѣмъ, установлена наказуемость забастовокъ въ желѣзнодор. и другихъ общественно-необходимыхъ предпріятіяхъ; указомъ 10 апрѣля и закономъ 15 апрѣля 1906 г. приняты мѣры къ ограниченію стачекъ среди судовыхъ и сельскихъ рабочихъ (Доп. II, 704). Правилами 4 марта 1906 г. урегулировано устройство профессіональныхъ союзовъ (Доп. II, 671). Двумя законами 15 ноября 1906 г., изданными на основаніи ст. 87 основныхъ законовъ, приняты мѣры къ обезпеченію нормальнаго отдыха служащихъ въ торговыхъ заведеніяхъ, складахъ и конторахъ и въ ремесленныхъ заведеніяхъ. Продолжительность рабочаго дня въ торговыхъ заведеніяхъ, конторахъ и складахъ установлена въ 12 часовъ, причемъ служащимъ въ заведеніяхъ, открытыхъ болѣе 8 час. въ сутки, предоставляется перерывъ для принятія пищи не менѣе 2 час. въ день; въ остальныхъ заведеніяхъ обѣденный перерывъ долженъ быть не менѣе $^1/_2$ часа. Заведенія, продающія кушанія и напитки для потребленія на мѣстѣ, купальни и бани могутъ быть открыты 15 час. въ сутки; въ теченіе этого же времени можетъ производиться продажа въ разносъ и изъ передвижныхъ помѣщеній предметовъ продовольствія, табаку и курительныхъ принадлежностей. Обязательными сверхурочными ра-

ботами служащіе могутъ быть занимаемы по 2 часа въ сутки въ теченіе не болѣе 40 дней въ году, а также при несчастныхъ случаяхъ, угрожающихъ товару или торговому помѣщенію. Въ остальныхъ случаяхъ служащіе могутъ быть занимаемы сверхурочными работами лишь съ ихъ согласія и за особую плату. Торговля не дозволяется по воскреснымъ днямъ и по двунадесятымъ праздникамъ, но изъ этого постановленія допускаются изъятія для нѣсколькихъ категорій предпріятій. Служащіе обоего пола, не достигшіе 17 лѣтъ, освобождаются ежедневно въ будніе дни на 3 часа для посѣщенія школы. Опредѣленіе времени начала и окончанія торговли, дальнѣйшаго, противъ установленныхъ закономъ нормъ, сокращенія времени торговли (но не ниже 9 час. въ будніе дни включая перерывъ для принятія пищи), опредѣленіе условій производства сверхурочныхъ работъ и т. д. возлагается на общественныя городскія и губернскія земскія учрежденія или замѣняющія ихъ установленія, а при отсутствіи таковыхъ—на губернаторовъ. Надзоръ за исполненіемъ вышеизложенныхъ правилъ принадлежитъ земскимъ и городскимъ управамъ и участковымъ попечителямъ, избираемымъ земскими собраніями и городскими думами, а равно полиціи. Дѣйствіе закона не распространяется на аптеки. Законъ 15 ноября встрѣтилъ большое противодѣйствіе со стороны торгующихъ и получилъ незначительное примѣненіе, тѣмъ болѣе, что въ нѣкоторыхъ городахъ приказчики путемъ стачекъ сумѣли добиться лучшихъ условій труда. Считаясь съ жалобами торговцевъ, министерство торговли и промышленности въ своемъ проектѣ, представленномъ во вторую Государственную Думу, сузило примѣненіе закона. Другимъ закономъ 15 ноября 1906 г. установлена на аналогичныхъ основаніяхъ продолжительность труда въ *ремесленныхъ* заведеніяхъ—12 часовъ, причемъ обязательныя сверхурочныя работы (2 часа въ сутки) могутъ продолжаться не болѣе 60 дней въ году. Городскимъ думамъ и земскимъ собраніямъ предоставлено право опредѣлять тѣ праздничные дни, въ коихъ, въ случаѣ необходимой нужды, вызываемой сезонными потребностями, допускаются работы; продолжительность работы въ эти дни ограничена 8 час.; не ниже этой нормы можетъ быть опредѣляема продолжительность работъ и въ будніе дни, включая перерывъ на 2 часа для принятія пищи. Дѣйствіе закона не распространяется на ремесленныя заведенія, подчиненныя надзору фабричной инспекціи. Подобно предыдущему закону, законъ о ремесленномъ трудѣ получилъ незначительное примѣненіе.

Съ возникновеніемъ политическихъ партій всѣ прогрессивныя партіи удѣлили въ своихъ программахъ большее или меньшее вниманіе рабочему вопросу. Различаясь въ деталяхъ, программы эти довольно схожи другъ съ другомъ. Программа конституціонно-демократической партіи по рабочему вопросу сводится къ слѣдующимъ 10 пунктамъ: 1) свобода рабочихъ союзовъ и собраній; 2) право стачекъ; 3) распространеніе рабочаго законодательства и независимой инспекціи труда на всѣ виды наемнаго труда, участіе выборныхъ отъ рабочихъ въ надзорѣ инспекціи за исполненіемъ законовъ, охраняющихъ интересы трудящихся; 4) введеніе законодательнымъ путемъ 8-часового рабочаго дня; немедленное осуществленіе этой нормы всюду, гдѣ она въ данное время возможна, и постепенное ея введеніе въ остальныхъ производствахъ; запрещеніе ночныхъ и сверхурочныхъ работъ, кромѣ технически и общественно-необходимыхъ; 5) развитіе охраны труда женщинъ и дѣтей и установленіе особыхъ мѣръ охраны труда мужчинъ во вредныхъ производствахъ; 6) учрежденіе примирительныхъ камеръ изъ равнаго числа представителей труда и капитала; 7) обязательное, при посредствѣ государства, страхованіе отъ болѣзни, несчастныхъ случаевъ и профессіональныхъ заболѣваній, съ отнесеніемъ издержекъ на счетъ предпринимателей; 8) государственное страхованіе на случай старости и неспособности къ труду для всѣхъ лицъ, живущихъ личнымъ трудомъ; 9) установленіе уголовной отвѣтственности за нарушеніе законовъ объ охранѣ труда; 10) отмѣна дѣйствующихъ правилъ о наймѣ сельскихъ рабочихъ и распространеніе рабочаго законодательства на земледѣльческихъ рабочихъ, примѣнительно къ техническимъ особенностямъ земледѣлія; учрежденіе сельскохозяйственной инспекціи для наблюденія за правильнымъ примѣненіемъ законовъ объ охранѣ труда въ этой области и введеніе уголовной отвѣтственности сельскихъ хозяевъ за нарушеніе этихъ законовъ. Въ программѣ партіи демократическихъ реформъ имѣются, кромѣ того, еще пять пунктовъ: 1) признаніе юридической обязательности за соглашеніями между рабочими союзами и предпринимателями по предмету установленія общихъ условій найма труда; 2) признаніе за казной и органами общественныхъ учрежденій права регулировать и контролировать соглашенія, заключаемыя между ихъ подрядчиками и рабочими; 3) организація промысловыхъ судовъ; 4) признаніе принципа равноправности предпринимателей и рабочихъ при выработкѣ правилъ внутренняго фабричнаго и ремесленнаго распорядка; 5) организація посредничества по найму рабочихъ. Программа соц.-революціонеровъ по рабочему вопросу заключаетъ въ себѣ слѣдующіе пункты: 1) возможно большее сокращеніе рабочаго времени въ предѣлахъ прибавочнаго труда; 2) установленіе законодательнаго максимума рабочаго времени сообразно нормамъ, указываемымъ научною гигіеною (въ ближайшее время—8 часовая норма для большинства отраслей производства и соотвѣтственно меньшая въ болѣе опасныхъ и вредныхъ для здоровья); 3) установленіе минимальныхъ заработныхъ платъ по соглашенію между органами самоуправленія и профессіональными союзами рабочихъ; 4) государственное страхованіе во всѣхъ его видахъ (въ т. ч. и отъ безработицы) на счетъ государства и хозяевъ и на началахъ самоуправленія страхуемыхъ; 5) законодательная охрана труда во всѣхъ отрас-

ляхъ производства и торговли, сообразно требованіямъ научной гигіены, подъ наблюденіемъ фабричной инспекціи, избираемой рабочими (нормальная обстановка труда, гигіеничность устройства помѣщеній, запрещеніе сверхурочныхъ работъ, работъ малолѣтнихъ до 16 л., ограниченіе работъ несовершеннолѣтнихъ, запрещеніе женскаго и дѣтскаго труда въ извѣстныхъ отрасляхъ производства и въ извѣстные періоды, достаточный непрерывный еженедѣльный отдыхъ и т. п.); 6) профессіональная организація рабочихъ и ихъ прогрессивно расширяющееся участіе въ установленіи внутренняго распорядка въ промышленныхъ заведеніяхъ. Программа росс. соц.-демократической рабочей партіи по рабочему вопросу сводится къ слѣдующимъ пунктамъ: 1) ограниченіе рабочаго дня 8 час. въ сутки для всѣхъ наемныхъ рабочихъ; 2) установленіе еженедѣльнаго отдыха, непрерывно продолжающагося не менѣе 42 час., для всѣхъ наемныхъ рабочихъ; 3) полное запрещеніе сверхурочныхъ работъ; 4) воспрещеніе ночного труда (отъ 9 ч. вечера до 6 ч. утра) во всѣхъ отрасляхъ народнаго хозяйства, за исключеніемъ тѣхъ, гдѣ онъ безусловно необходимъ по техническимъ соображеніямъ, одобреннымъ рабочими организаціями; 5) воспрещеніе дѣтскаго труда въ школьномъ возрастѣ (до 16 л.) и ограниченіе рабочаго времени подростковъ (16—18 л.) 6-ю часами; 6) воспрещеніе женскаго труда въ тѣхъ отрасляхъ, гдѣ онъ вреденъ для женскаго организма; освобожденіе женщинъ отъ работы въ теченіе 4 нед. до и 6 нед. послѣ родовъ, съ сохраненіемъ заработной платы; 7) устройство при всѣхъ предпріятіяхъ, гдѣ работаютъ женщины, яслей для грудныхъ и малолѣтнихъ дѣтей; освобожденіе женщинъ, кормящихъ ребенка, отъ работы не рѣже, чѣмъ черезъ 3 часа, на время не менѣе ½ часа; 8) государственное страхованіе рабочихъ на случай старости и полной или частичной потери трудоспособности за счетъ спеціальнаго фонда, составленнаго путемъ особаго налога на капиталистовъ; 9) воспрещеніе выдачи заработной платы товарами; установленіе еженедѣльнаго срока расплаты деньгами и выдача заработка въ рабочее время; 10) запрещеніе предпринимателямъ производить денежные вычеты изъ заработной платы; 11) назначеніе фабричныхъ инспекторовъ во всѣхъ отрасляхъ народнаго хозяйства и распространеніе ихъ надзора на всѣ предпріятія, употребляющія наемный трудъ, не исключая казенныхъ, а также на домашнюю прислугу; назначеніе инспектрисъ въ тѣхъ отрасляхъ, гдѣ примѣняется женскій трудъ; участіе выбранныхъ рабочими и оплаченныхъ государствомъ представителей въ надзорѣ за исполненіемъ фабричныхъ законовъ, а также за составленіемъ расцѣнокъ, пріемкой и браковкой матеріала и результатовъ работы; 12) надзоръ органовъ мѣстнаго самоуправленія, съ участіемъ выборныхъ отъ рабочихъ, за санитарнымъ состояніемъ жилыхъ помѣщеній, отводимыхъ рабочимъ предпринимателями, равно какъ за внутреннимъ распорядкомъ этихъ помѣщеній и за условіями отдачи ихъ въ наймы; 13) учрежденіе санитарнаго надзора во всѣхъ предпріятіяхъ, употребляющихъ наемный трудъ, при полной независимости врачебно-санитарной организаціи отъ предпринимателей; безплатная медицинская помощь рабочимъ, за счетъ предпринимателей, съ сохраненіемъ содержанія за время болѣзни; 14) установленіе уголовной отвѣтственности нанимателей за нарушеніе законовъ объ охранѣ труда; 15) учрежденіе промысловыхъ судовъ, составленныхъ поровну изъ представителей отъ рабочихъ и предпринимателей; 16) возложеніе на органы мѣстнаго самоуправленія обязанности учредить посредническія конторы по найму рабочихъ (биржи труда), съ участіемъ въ ихъ управленіи представителей отъ рабочихъ организацій. Въ противоположность прогрессивнымъ партіямъ, въ программахъ партій консервативныхъ и умѣренныхъ рабочему вопросу удѣляется немного мѣста. Такъ, въ программѣ «союза 17 октября» указывается лишь на общую задачу пересмотра, усовершенствованія и расширенія законодательства о рабочихъ, въ соотвѣтствіи съ мѣстными особенностями отдѣльныхъ производствъ и съ началами, принятыми въ этой области въ наиболѣе просвѣщенныхъ промышленныхъ государствахъ; сюда относятся также мѣры по обезпеченію рабочихъ и ихъ семей въ случаѣ болѣзни, инвалидности и смерти, мѣры къ постепенному осуществленію страхованія рабочихъ во всѣхъ видахъ труда, мѣры къ ограниченію рабочаго времени для женщинъ и дѣтей и въ особо вредныхъ для здоровья производствахъ. Признавая свободу профессіональныхъ союзовъ и стачекъ, программа союза, вмѣстѣ съ тѣмъ, подчеркиваетъ необходимость законодательнаго урегулированія этой экономической борьбы, съ выдѣленіемъ въ особую группу общественно-необходимыхъ производствъ, предпріятій и учрежденій. Программа союза русскаго народа по рабочему вопросу ограничивается 4 пунктами: 1) возможное сокращеніе рабочаго дня; 2) устройство русскаго государственнаго промышленнаго банка, съ цѣлью облегченія образованія рабочихъ и промышленныхъ артелей и товариществъ и снабженія ихъ дешевымъ кредитомъ; 3) государственное страхованіе рабочихъ на случай смерти, увѣчья, болѣзни и старости; 4) упорядоченіе условій труда и взаимныхъ отношеній фабрикантовъ и рабочихъ.

Литература (сверхъ указанной въ Доп. II, 675, 706, 717 и 807): И. Х. Озеровъ «Наши новые проекты по рабочему законодательству и классовая политика предпринимателей» (въ прилож. къ переводу книги А. Мюллера «Рабочіе секретаріаты и страхованіе рабочихъ въ Германіи», М., 1907); М. Оленовъ, «Творчество ру ской бюрократіи. Къ реформѣ фабричнаго законодательства» («Русск. Экономистъ», 1907, № 3—5); Н. Полянскій, «Стачки рабочихъ и уголовный законъ» (1907); В. Канель, «Рабочій договоръ. Къ вопросу о положеніи рабочаго класса въ Россіи», ч. 1-я (1907); А. Микла-

шевскій, «Арбитражъ и соглашеніе въ промышленныхъ спорахъ» (Юрьевъ, 1907); В. В. Святловскій, «Современное законодательство о профессіональныхъ рабочихъ союзахъ» (1907); «Журналы засѣданій образованнаго при мин. финансовъ совѣщанія по вопросу объ обезпеченіи нормальнаго отдыха служащихъ въ торгово-промышленныхъ заведеніяхъ, складахъ и конторахъ» (1905); А. Каминка, «Правила объ обезпеченіи отдыха въ торговыхъ заведеніяхъ, складахъ и конторахъ» («Право», 1906, № 47); М. Балабановъ, «Охрана труда въ порядкѣ 87 ст.» («Рус. Экон.», 1907, № 17—19); М. Розенъ, «Очерки положенія торгово-промышленнаго пролетаріата въ Россіи» (1907).

Н. И.

11) Внѣшняя торговля (XXVII, 327—335). Движеніе внѣшней торговли Россіи за десятилѣтіе выражается въ слѣдующихъ числахъ:

Цѣнность вывоза и привоза въ милліонахъ рублей.

Годы.	Вывозъ.	Привозъ.	Балансъ, вывозъ болѣе (+) или менѣе (−) привоза.
1896	688,6	585,5	+ 103,1
1897	726,6	560,0	+ 166,6
1898	732,7	617,5	+ 115,2
1899	627,0	650,5	— 23,5
1900	716,4	626,4	+ 90,0
Въ среднемъ за годъ . .	698,3	608,0	+ 90,3
1901	761,6	593,4	+ 168,2
1902	860,3	599,2	+ 261,1
1903	1001,2	681,7	+ 319,5
1904	1006,4	651,4	+ 355,0
1905	1077,3	635,1	+ 442,2
Въ среднемъ за годъ . .	941,4	632,2	+ 309,2

Значительный подъемъ вывоза въ теченіе послѣдняго отчетнаго трехлѣтія объясняется хорошимъ урожаемъ хлѣбовъ, особенно главнаго отпускного хлѣба—пшеницы, въ 1902, 1903 и 1904 гг. Застой привоза объясняется высокими таможенными пошлинами на заграничные товары. Какъ высоко это обложеніе, можно видѣть изъ слѣдующихъ данныхъ.

Процентное отношеніе суммы взысканныхъ таможенныхъ пошлинъ къ цѣнности привоза по Европейской границѣ.

Годы.	Жизненные припасы.	Сырые и полуобработанные матеріалы.	Издѣлія.	Всѣ товары.
1869	31%	5%	9%	12%
1879	41 »	10 »	15 »	17 »
1890	70 »	19 »	28 »	29 »
1900	81 »	25 »	25 »	33 »
1905	95 »	27 »	26 »	39 »

Большая часть товаровъ, вывозимыхъ изъ Россіи и въ нее привозимыхъ, идетъ моремъ. За послѣднее десятилѣтіе сухопутное движеніе по привозу въ количественномъ отношеніи усилилось, по цѣнности же товаровъ сократилось. Это значитъ, что товары большого вѣса, но малой цѣнности, прежде шедшіе моремъ, нынѣ, благодаря пониженіямъ желѣзнодорожныхъ тарифовъ, предпочитаютъ сухой путь.

	По количеству.		По цѣнности.	
	Въ 1895 г.	Въ 1905 г.	Въ 1895 г.	Въ 1905 г.
Вывезено моремъ	82,1%	77,3%	77,6%	76,1%
» сухимъ путемъ	17,9	22,7	22,4	23,9
Привезено моремъ	69,5	62,5	51,6	57,4
» сухимъ путемъ	30,5	37,5	48,4	42,6

Изъ морей, омывающихъ Россію, наибольшее значеніе какъ по отпуску, такъ и по привозу, имѣетъ Балтійское; за нимъ слѣдуютъ Черное, Азовское, Бѣлое, Каспійское. По привозу наибольшее значеніе для русской торговли имѣетъ Балтійское море, по вывозу — Черное.

	Вывозъ по количеству товаровъ.		Вывозъ по цѣнности товаровъ.	
	Въ процентахъ.			
	1895	1905	1895	1905
Балтійское море .	29,4	31,4	34,9	39,7
Черное » .	47,6	40,5	44,1	35,1
Азовское » .	19,5	21,4	17,2	19,9
Бѣлое и Ледовитый океанъ . .	2,9	5,6	1,7	2,8
Каспійское море .	0,5	0,7	2,0	2,0
	Привозъ по количеству.		Привозъ по цѣнности.	
Балтійское море .	78,3	79,9	69,8	67,9
Черное » .	13,7	8,4	24,7	19,2
Азовское » .	0,9	1,0	1,0	1,7
Бѣлое » .	0,9	1,4	0,5	0,8
Каспійское » .	3,1	2,0	3,6	3,7

Къ пограничнымъ морямъ причисляется Ладожское озеро, по которому идетъ въ Финляндію около 0,5% русскаго отпуска, 5,0% привоза. Привозъ иностранныхъ товаровъ въ порты Великаго океана составлялъ въ 1905 г. до 5% цѣнности всего привоза по Имперіи, а въ 1906 г.—до 15%.

По *границамъ* Имперіи вывозъ и привозъ распредѣляются слѣдующимъ образомъ.

Вывезено:	1896—1900 г.	1901—1905 г.	1905 г.
	Въ милліонахъ рублей.		
а) по Европейской границѣ и Кавказскому берегу Чернаго моря .	642,7	854,0	978,9
б) въ торговлѣ съ Финляндіею . .	31,5	41,8	39,0
в) по Азіатской границѣ	24,1	45,6	59,4
	698,3	941,4	1077,3

Привезено:	1896—1900 г.	1901—1905 г.	1905 г.
	Въ милліонахъ рублей.		
а) по Европейской границѣ и Кавказскому берегу Чернаго моря .	534,1	538,1	536,9
б) въ торговлѣ съ Финляндіею . .	20,5	25,0	28,2
в) по Азіатской границѣ	53,4	69,1	70,0
Итого	608,0	632,2	635,1

Изъ государствъ, съ которыми Россія издавна ведетъ торговлю, первое по размѣрамъ товарообмѣна мѣсто въ концѣ XIX вѣка занимала Англія, въ послѣдніе же годы — Германія, обороты съ которой за 1905 г. достигли полумилліарда р., или 29% общаго оборота внѣшней торговли по отпуску и привозу. Второе мѣсто занимаетъ «Соединенное королевство», третье — Голландія. Вотъ данныя за 1905-ый годъ.

Государства.	Общій оборотъ торговли съ Россіей.	Въ томъ числѣ по отпуску изъ Россіи.	По привозу въ Россію.	Отпускъ болѣе (+) или менѣе (—) привоза.
	Въ милліонахъ рублей.			
Германія	495,7	255,3	240,4	+ 14,9
Великобританія .	346,6	249,2	97,4	+ 151,8
Голландія	139,1	126,8	12,3	+ 114,5
Китай	92,1	31,6	60,5	— 28,9
Франція	90,6	64,5	26,1	+ 38,4
Италія	72,1	62,7	9,4	+ 53,3
Австро-Венгрія .	65,3	45,7	19,6	+ 26,1
Бельгія	52,0	44,6	7,4	+ 37,2
Персія	48,4	26,1	22,3	+ 3,8
Сѣв.-Ам. С. Штаты.	44,3	3,5	40,8	— 37,3
Данія	27,5	23,4	4,1	+ 19,3
Турція	22,6	15,9	6,7	+ 9,2
Испанія	22,0	19,5	2,5	+ 17,0
Швеція	16,2	11,4	4,8	+ 6,6
Норвегія	15,5	7,9	7,6	+ 0,3
Румынія	11,8	10,4	1,4	+ 9,0
Египетъ	11,7	2,8	8,9	— 6,1
Остъ-Индія . . .	10,6	0,6	10,0	— 9,4
Греція	10,5	9,7	0,8	+ 8,9
Афганистанъ . .	4,9	2,3	2,6	— 0,3
Швейцарія . . .	4,6	0,1	4,5	— 4,4
Португалія . . .	2,8	1,5	1,3	+ 0,2
Бразилія	0,9	0,0	0,9	— 0,9
Сербія	0,4	0,4	0,0	+ 0,4
Японія	0,2	0,0	0,2	— 0,2
Прочія страны . .	38,2	22,4	15,8	+ 6,6
Итого	1646,6	1038,3	608,3	+ 430,0
Финляндія . .	65,8	39,0	26,8	+ 12,2
Всего . .	1712,4	1077,3	635,1	+ 442,2

По статистическимъ даннымъ иностранныхъ государствъ привозъ изъ Р. оцѣнивается выше, чѣмъ по русскимъ,—русскій отпускъ, а вывозъ въ Р.—ниже, чѣмъ по русскимъ привозъ въ Р. Это естественно, такъ какъ экспортный товаръ оцѣнивается по стоимости производства и доставки къ отпускному порту или къ таможнѣ, въ странѣ же назначенія къ этой оцѣнкѣ прибавляются фрахтъ, страхованіе, оплата услугъ комиссіонеровъ, дисконтеровъ и другихъ торговыхъ посредниковъ. А такъ какъ русскій отпускъ по размѣрамъ и цѣнности гораздо значительнѣе привоза, то балансъ русской внѣшней торговли по иностраннымъ даннымъ представляется еще болѣе активнымъ, чѣмъ по русской статистикѣ. Разногласія между русскими и иностранными свѣдѣніями по данному предмету объясняются также ошибками въ обозначеніи странъ происхожденія и назначенія товаровъ, особенно въ тѣхъ случаяхъ, когда товаръ, прежде чѣмъ достичь страны назначенія, долженъ пройти чрезъ одно или нѣсколько государствъ.

Товарообмѣнъ съ 7 государствами, имѣющими наибольшее значеніе для русской торговли, представляется, по иностраннымъ даннымъ, въ слѣдующемъ видѣ.

Государства.	Годы.	Привозъ изъ Россіи.	Вывозъ въ Россію.	Привозъ болѣе.
		Въ милліонахъ рублей.		
Германія	1895	259,6	95,0	164,6
	1901	315,7	152,3	163,4
	1902	357,4	151,8	205,6
	1903	387,8	165,5	222,3
	1904	381,0	155,4	225,6
	1905	460,1	180,5	279,6
Въ среднемъ (1901—1905) за годъ . .		380,4	161,1	219,3
Великобританія .	1895	231,1	99,8	131,3
	1901	207,2	134,4	72,8
	1902	242,8	131,4	111,4
	1903	292,6	152,9	139,7
	1904	297,0	144,6	152,4
	1905	315,6	140,8	174,8
1901—1905		271,0	140,8	130,2
Голландія	1895	152,9	4,1	148,8
	1901	125,0	6,5	118,5
	1902	164,0	7,5	156,5
	1903	179,4	6,5	172,9
	1904	260,2	8,3	251,9
	1905	249,2	9,4	239,8
1901—1905		195,5	7,6	187,9
Франція	1895	72,1	8,2	63,9
	1901	80,7	15,0	65,7
	1902	75,9	17,2	58,7
	1903	113,1	33,2	79,9
	1904	80,0	15,9	64,1
	1905	103,6	19,5	84,1
1901—1905		90,7	20,2	70,5
Италія	1895	38,5	4,7	33,8
	1901	56,3	4,8	51,5
	1902	68,2	4,0	64,2
	1903	78,9	5,3	73,6
	1904	59,4	4,6	54,8
	1905	76,7	4,4	72,3
1901—1905		67,9	4,6	63,3

Государства.	Годы.	Привозъ изъ Россіи.	Вывозъ въ Россію.	Привозъ болѣе.
		въ милліонахъ рублей.		
Бельгія	1895	43,3	8,0	35,3
	1901	39,7	11,0	28,7
	1902	55,3	12,4	42,9
	1903	82,0	14,4	67,6
	1904	79,5	10,0	69,5
	1905	89,3	12,2	77,1
1901—1905		69,2	12,0	57,2
Австро-Венгрія .	1895	36,5	20,9	15,6
	1901	34,0	28,6	5,4
	1902	37,9	29,4	8,5
	1903	44,9	31,6	13,3
	1904	47,2	28,3	18,9
	1905	54,3	25,7	28,6
1901—1905		43,7	28,7	15,0
Всѣ 7 названныхъ государствъ . .	1895	834,0	240,7	593,3
	1901	858,6	352,6	506,0
	1902	1001,5	353,7	647,8
	1903	1178,7	409,4	769,3
	1904	1204,3	367,1	837,2
	1905	1348,8	392,5	956,3
Въ среднемъ за 1901—1905		1118,4	375,0	743,4
Тѣ же 7 государствъ по русскимъ источникамъ .	1895	555,6	373,4	182,2
	1901	570.8	394,4	176,4
	1902	663,5	386,3	277,2
	1903	765,5	438,5	327,0
	1904	763,9	407,4	356,5
	1905	848,8	412,7	436,1
Въ среднемъ за 1901—1905		722,5	407,9	314,6

Изъ не упомянутыхъ въ предыдущихъ таблицахъ, для русской торговли имѣютъ значеніе еще слѣдующія европейскія государства, данныя о которыхъ ниже приводятся по ихъ же оффиціальнымъ источникамъ.

	Привозъ (1905 г.) изъ Р.	Вывозъ (1905 г.) въ Р.	Привозъ болѣе (+) или менѣе (—) вывоза.
	Въ милліонахъ рублей.		
Испанія	41,7	1,9	+ 39,8
Данія	33,5	15,5	+ 18,0
Швейцарія	28,9	10,4	+ 18,5
Швеція	18,5	8,5	+ 10,0
Норвегія	16,7	2,8	+ 13,9
Греція	10,2	1,0	+ 9,2
Португалія	4,1	2,0	+ 2,1
Румынія	3,4	1,5	+ 1,9
	157,0	43,6	113,4
Изъ внѣевропейскихъ странъ и государствъ:			
Сѣверо-Американскіе Соед. Штаты . . .	22.9	33,1	— 10,2
Персія	36.8	37,4	— 0,6
Остъ-Индія	18,7	5,0	+ 13,7
Китай	2,9	18,5	— 15,6
Египетъ	7,1	10,0	— 2,9
Японія	2,7	1,7	+ 1,0*)
Итого	91,1	105,7	— 14,6

*) До войны, въ 1903 г. изъ Японіи, по ея даннымъ, привозилось изъ Р. товаровъ на 8,5 милл., вывозилось въ Р. на 3,3 милл. руб.

Болѣе $^3/_4$ русскаго вывоза составляютъ произведенія сельскаго хозяйства, въ томъ числѣ за послѣднее отчетное пятилѣтіе (1901—1905): хлѣбъ въ зернѣ и мукѣ—49,4%; левъ, пенька, пакля, сѣмена, выжимки изъ сѣмянъ, табакъ, продукты огородничества и садоводства—12,3%; произведенія скотоводства и птицеводства — 14,7%. Изъ прочихъ отраслей народнаго труда въ вывозѣ участвуютъ: лѣсоводство — на 7,3%, рыболовство — 0,7%, горное дѣло (нефть, нефтяные продукты, соль, камень)—6,3%, фабричныя, заводскія и ремесленныя изділія — 9%. Изъ отпускныхъ хлѣбовъ наибольшее значеніе имѣютъ пшеница, которой вывозилось, въ среднемъ за 1901—1905 гг. до 231 милл. пуд., затѣмъ ячмень—124 милл., овесъ—77, рожь—77, кукуруза—36 и отруби—34 милл. пуд. Изъ произведеній птицеводства — яйца, отпускъ которыхъ въ 1905 г. достигъ 3 милліардовъ штукъ на 60 милл. р.; изъ произведеній скотоводства — масло коровье, которое вывозится до 2,4 милл. пуд. на $31^1/_2$ милл. р. Какія измѣненія произошли въ составѣ русскаго отпуска за послѣднее 10-лѣтіе, показываютъ слѣдующія данныя:

Наименованіе товарныхъ группъ	Вывезено на сумму милл. рублей.		
	въ 1896—1900 гг.	въ 1901—1905 гг.	въ 1905 г.
Хлѣбъ, крупа, мука, отруби	322,8	464,9	569,1
Сѣмена, жмыхи	51,7	35,7	35,7
Левъ, пенька, пакля	67,4	73,1	83,0
Табакъ	1,6	2,0	2,4
Продукты огородничества и садоводства	3,9	4,7	5,2
Произведенія лѣснаго хозяйства	56,3	69,1	80,9

Наименованіе товарныхъ группъ.	Вывезено на сумму милл. рублей.		
	въ 1896—1900 гг.	въ 1901—1905 гг.	въ 1905 г.
Произведенія скотоводства	48,3	79,0	80,9
» птицеводства	37,4	59,8	73,1
» рыбной ловли	4,6	6,8	8,3
Сахаръ	20,4	20,3	18,1
Спиртъ и хлѣбное вино	1,3	1,6	2,3
Нефть и продукты изъ нея	31,9	47,4	29,2
Прочія ископаемыя (соль, камень, руды, металлы, уголь каменный)	8,3	12,2	12,0
Издѣлія фабричныя и заводскія	29,7	45,1	51,3
Прочіе товары (преимущественно предметы обрабатывающей промышленности)	12,7	19,7	23,8
Весь вывозъ	698,3	941,4	1077,3

Сократился, за 10-лѣтіе, отпускъ льняного сѣмени, вслѣдствіе усиливающагося соперничества Индіи и Аргентины; сахара—подъ вліяніемъ постановленій брюссельской международной конференціи, направленныхъ противъ государствъ, поддерживающихъ свой сахарный экспортъ явными или скрытыми преміями; нефти и нефтяныхъ продуктовъ (начиная съ 1905 г.)—вслѣдствіе стачекъ, пожаровъ и безпорядковъ на бакинскихъ нефтяныхъ промыслахъ. Увеличился отпускъ пшеницы (въ 1895 г. 22,1%, въ 1905 г. 26,2% всего отпуска), овса (съ 5 до, 8,4%), ячменя (съ 7,1 до 8,2%), отрубей (съ 1,2 до 1,7%), жмыховъ (съ 0,8 до 1,4%). Особенно быстро увеличеніе отпуска яицъ (въ 1895 г. ихъ вывезено на 19,8, въ 1905-мъ г. на 60,9 милл.) и масла коровьяго (съ 2,9 до 31,5 милл. р.). Отпускъ яицъ составлялъ въ 1895 г. по цѣнности 2,9%, въ 1905 г.—5,7%; отпускъ коровьяго масла въ 1895 г. — 0,04, въ 1905 г.—2,9% всего вывоза. Самый сильный конкурентъ Р. на всемірномъ рынкѣ—С.-Американскіе Соединенные Штаты, вывозъ которыхъ за 10 лѣтъ (1895—1905) поднялся съ 1550 до 2951 милл. р. Быстро также растетъ вывозъ сельскохозяйственныхъ продуктовъ изъ Ость-Индіи и Аргентины. Въ нижеслѣдующей таблицѣ изображено участіе Р. и ея конкурентовъ въ снабженіи главнаго, наиболѣе для нея выгоднаго мірового рынка—англійскаго, за 1904 годъ.

Предметы русскаго привоза въ Англію.	Привозъ изъ Россіи въ Англію.	Проц. отношеніе привоза изъ Россіи къ общему привозу въ Англію.	Привозъ въ Англію изъ главнѣйшихъ странъ-соперницъ Россіи, въ %% къ общему ввозу въ Англію.
Пшеница	72964,9 тыс. пуд.	24,06%	Британская Индія—26,07% Аргентина—21,93%, Соед. Штаты—7,21%.
Ячмень	37949,7 » »	50,63 »	Турція 17,46, Соед. Штаты — 15,46, Румынія—13,00.
Овесъ	20787,9 » »	47,55 »	Англ. колоніи 13,70, Румынія—11,77, Германія—9,92, Турція 8,41, Соед. Штаты—1,27.
Кукуруза	9532,8 » »	7,17 »	Аргентина—54,24, Соед. Штаты—18,83, Румынія—10,11, колоніи—5,02, Турція—2,66.
Рожь	2470,2 » »	77,36 »	Германія—8,80, Румынія—5,84, Соед. Штаты—5,51.
Пшеничная мука	399 » »	0,87 »	Соед. Шт.—56,05, Англ. колоніи 14,43, Франція — 10,10, Австр.-Венгр.—4,98.
Яйца	843949 тыс. шт.	35,27 »	Данія — 18,06, Германія—17,82, Бельгія—12,62, Франція—8,52.
Сѣмя льняное	2251,9 тыс. пуд.	5,84 »	Аргентина—53,64, Англ. кол.—36,85.
» рапсовое	2136,5 » »	49,87 »	Англ. колоніи—32,29, Румынія 15,02.
Жмыхи	3251,4 » »	14,10 »	Германія — 18,05, Соед. Шт. — 3[illegible],92, Англ. кол.—5,86.
Масло коровье	1255,0 » »	9,54 »	Данія — 40, 9, Англ. колоніи — 24,66, Франція—8,15. Голл.—5,95.

Предметы русскаго привоза въ Англію.	Привозъ изъ Россіи въ Англію.	Проц. отношеніе привоза изъ Россіи къ общему привозу въ Англію.	Привозъ въ Англію изъ главнѣйшихъ странъ-соперницъ Россіи, въ % къ общему ввозу въ Англію.
Ленъ всякій . . .	2460,1 » »	63,96%	Бельгія 28,21.
Пенька	664,8 » »	8,41 »	Филиппинск. о. — 47,95, Англ. коллон.—2[illegible],59, Соединенные Штаты—10,31.
Щетина	16,6 » »	13,12 »	Китай 46,17, Германія—20,46 Англ. колоніи—13,12.
Конскій волосъ . .	18,1 » »	21,92 »	Китай—[illegible]2,65, Германія—16,36, Бельгія—10,97, Англ. кол.—8,18.
Лѣсъ строительный	2813,0 тыс. лодовъ	30,67 »	Швеція — 2[illegible],42, Англ. кол.—11,99, Соед. Шт.—8,21.
Марганцевая руда	5945,0 тыс. пуд.	46,71 »	Бразилія — 25,65, Англ. кол.—18,19.
Керосинъ и проч. нефтяные продукты	129599,0 тыс. галл.	42,89 »	Соед. Шт.—50,03.

Въ числѣ предметовъ привоза въ Россію главное мѣсто, по цѣнности, занимаютъ: хлопокъ-сырецъ (11,5%), машины (8,8), чай (5,3), каучукъ, гуттаперча, гумми и камедь (3,7), шерсть сырая (3,5), соленыя и копченыя сельди (2,2), мѣдь (1,9), вино и прочіе спиртные напитки (1,8), шерстяная пряжа (1,8), шелкъ-сырецъ (1,7), желѣзныя и стальныя издѣлія (1,7), шерстяныя издѣлія (1,4), кожи невыдѣланныя (1,1). Въ теченіе 10 лѣтъ въ составѣ привоза произошли слѣдующія перемѣны:

	Цѣнность привоза въ милліонахъ рублей въ 1896—1900 гг.	въ 1901—1905 гг.	въ 1905 г.
Чай	44,0	48,4	47,2
Спиртные напитки, вина	11,9	12,5	11,4
Овощи, фрукты, ягоды, орѣхи	13,5	16,5	15,0
Прочіе пищевые продукты растительнаго происхожденія, табакъ	17,9	23,1	26,1
Сѣмена, растенія, части растеній, копра	9,0	12,1	12,8
Масла растительныя	6,7	5,8	5,5
Продукты тропическаго лѣса: каучукъ, гумми, смолы	13,9	22,4	24,7
Лѣсной товаръ и древесные продукты	15,0	15,1	13,0
Кожи и шкуры	20,6	23,8	24,7
Рыба и рыбные товары	14,2	18,7	20,4
Жиры и масла животнаго происхожденія	7,5	9,6	11,6
Прочіе продукты животнаго происхожденія, кромѣ волокнистыхъ, животныя	6,3	7,7	6,7
Каменный уголь, коксъ	24,3	21,0	26,7
Металлы не въ дѣлѣ	50,9	31,5	31,5
Прочіе продукты минеральнаго происхожденія . . .	11,5	8,1	6,9
Машины	7[illegible],3	56,6	55,9
Прочія издѣлія изъ металловъ	40,6	33,5	39,4
Химическіе продукты, краски и дубильныя вещества	29,3	28,8	28,7
Хлопокъ—сырецъ	68,8	84,1	73,0
Шерсть въ сыромъ видѣ	13,9	19,8	22,1
Прочія волокнистыя вещества	35,6	37,6	32,6
Издѣлія изъ волокнистыхъ веществъ	2[illegible],0	29,8	33,6
Писчебумажный товаръ	8,5	12,6	13,5
Прочіе товары	46,8	50,1	49,1
Весь привозъ . .	608,0	632,2	63[illegible],1

Въ % отношеніи ко всему привозу съ 1895 по 1905 г. увеличился привозъ:

Каменнаго угля . .	съ	2,5	до	3,7 %
Шерсти	»	3,2	»	3,5
Каучука	»	1,5	»	3,8
Сельдей	»	1,9	»	2,2
Мѣди	»	1,0	»	1,9
Шелка-сырца . .	»	1,3	»	1,7
Желѣзныхъ и стальныхъ издѣлій . .	съ	1,3	до	1,7
Шерстяныхъ издѣлій	»	1,1	»	1,4

Уменьшился въ % отношеніи привозъ съ 1895 по 1905 г.:

Хлопка-сырца . .	съ	11,8	до	11,5%
Машинъ	»	10,1	»	8,8
Чая	»	7,4	»	5,3

Спиртныхъ напитковъ	съ	1,9	до	1,8
Шерстяной пряжи	»	3,1	»	1,8

За 1906-ой годъ опубликованы данныя только по Европейской границѣ. По всѣмъ таможнямъ этой границы, со включеніемъ Кавказскаго берега Чернаго моря и торговли съ Финляндіей, вывезено товаровъ на 999, а привезено—на 1019,3 милл. руб. Въ сравненіи съ 1905-мъ годомъ вывозъ, по цѣнности, уменьшился на 1,8%, а привозъ увеличился на 10,8%. Съ 16 февраля (1 марта) 1906 г. въ Россіи и въ Германіи введены въ дѣйствіе новые таможенные тарифы, въ силу которыхъ обложеніе привоза въ обѣихъ странахъ, въ общемъ, повышено (относительно Россіи см. доп. т. II, стр 741). Германія повысила ставки на зерновые хлѣба приблизительно на 30—45%. Тѣмъ не менѣе, привозъ по Европейской границѣ по цѣнности, какъ выше сказано, увеличился въ 1906 г. противъ 1905-го на 10,8%. Повышеніе привозныхъ пошлинъ на русскій хлѣбъ въ 1906 году повело къ сокращенію русскаго хлѣбнаго импорта въ Германію *). Цѣны на внутреннихъ германскихъ рынкахъ въ 1906 году, въ общемъ, не повысились, а въ Россіи мало измѣнились, на главный же экспортный хлѣбъ, пшеницу, упали:

	Весь 1905 годъ.	Первые 2 мѣсяца 1906 года.	Послѣдніе 10 мѣсяцевъ 1906 г.
Цѣны на пудъ пшеницы въ южн. русск. портахъ .	96,0 к.	99 к.	92 к.
Въ Маннгеймѣ	1 р. 48	» 1 р. 48	» 1 р. 49 **)

Вывозъ и привозъ драгоцѣнныхъ металловъ подвергались за послѣднее десятилѣтіе болѣе значительнымъ колебаніямъ, чѣмъ товарообмѣнъ. Наибольшимъ приливомъ золота изъ-за границы отличается трехлѣтіе 1896—1898 г.—время наибольшаго развитія нашей обрабатывающей промышленности [привозъ золота, въ среднемъ, около 125 милл. руб. въ годъ]. Наибольшимъ отливомъ золота отличаются 1899—1900 и 1901 годы, время застоя промышленныхъ дѣлъ (вывозилось, въ среднемъ, на сумму 61 милл. р.). Вотъ данныя за 2 пятилѣтія:

	На сумму милліоновъ рублей		
	1896—1900 гг.	1901—1905 гг.	1905 г.
Привозилось въ Р. въ годъ золота	85,7	14,5	6,1
Привозилось въ годъ серебра	41,3	19,8	57,4
Итого	127,0	34,3	63,5
Вывозилось изъ Р. въ годъ золота	34,3	16,5	6,9
Вывозилось въ годъ серебра	6,9	17,4	40,4
Итого	41,2	33,9	47,3

Торговое мореплаваніе. Въ 1905 г. торговыхъ судовъ дальняго заграничнаго плаванія было въ приходѣ, какъ и въ отходѣ, на 2% меньше, чѣмъ въ 1895 г., регистровая же ихъ вмѣстимость была больше: по приходу—на 13%, по отходу— на 12%.

Годы.	Судовъ въ приходѣ.	Ихъ вмѣстимость въ тысячахъ тоннъ.	Судовъ въ отходѣ.	Ихъ вмѣстимость въ тысячахъ тоннъ.
1895	11721	9576	11700	9615
1896	11794	9369	11731	9555
1897	10942	8986	10729	8857
1898	10823	8640	10654	8508
1899	10387	8586	10266	8387
1900	10552	8538	10493	8341
1896—1900 . . .	10898	8824	10775	8670
1901	10229	8887	10036	8577
1902	10378	9820	10319	9728
1903	11607	11176	11562	11075
1904	11729	11311	11613	11341
1905	11445	10852	11466	10784
1901—1905 . . .	11078	10405	11019	10301

Процентное отношеніе числа русскихъ судовъ, въ заграничномъ плаваніи, мало измѣнилось, относительная же ихъ вмѣстимость понизилась. Изъ 11445 приходившихъ въ 1905 г. судовъ русскихъ было только 1588; изъ общей вмѣстимости судовъ—10859398 тоннъ—на русскія суда приходилось 889401 тонна.

*) По данныхъ германской статистики хлѣба изъ Россіи въ Германію привезено было: въ 1905 г. 214,3, въ 1906 г.—195,1 милл. пуд., изъ нихъ около 40 милл. пудъ въ январѣ и февралѣ.

**) Въ 1907 г. цѣны на пшеницу повысились; въ іюнѣ онѣ достигли въ Одессѣ 1 р. 68 к., въ Маннгеймѣ—до 1 р. 65 к. Но въ такой же мѣрѣ поднялись цѣны и на безпошлинныхъ иностранныхъ рынкахъ.

Годы.	Изъ ста судовъ заграничн. плаванія было судовъ подъ русскимъ флагомъ:		Процентное отношеніе вмѣстимости русскихъ судовъ къ общей вмѣстимости	
	приш.	отош.	приш.	отош.
1896	11,4	— 11,3	8,3	— 7,5
1897	13,2	— 12,0	8,4	— 7,4
1898	14,0	— 13,4	9,7	— 9,1
1899	13,5	— 13,1	10,1	9,1
1900	14,3	— 13,9	10,7	— 8,9
1896—1900	13,3	— 14,0	9,4	— 8,0
1901	15,1	— 14,0	10,5	— 8,6
1902	14,7	13,8	9,0	— 7,4
1903	14,3	— 13,9	8,3	— 7,3
1904	13,1	— 12,9	7,6	— 7,7
1905	13,9	— 14,5	8,2	— 8,4
1901—1905 .	14,0	— 13,8	8,7	— 8,0

Регистровая вмѣстимость судовъ заграничнаго плаванія далеко не вполнѣ соотвѣтствуетъ ихъ товарному грузу: изъ всего числа приходящихъ судовъ около половины — безъ товара, вмѣстимость же остальныхъ составляетъ немного болѣе трети (38%) общей вмѣстимости приходящихъ судовъ. Отходящія изъ Россіи суда нагружены, въ среднемъ, на 87%.

Годы.	Пришло судовъ съ товарами.	Ихъ вмѣстим. въ тыс. тонн.	Отошло судовъ съ товарами.	Ихъ вмѣстим. въ тыс. тонн.
1896	5496	3788	10246	8 99
1897	5257	3646	9497	7873
1898	5672	3978	9104	7269
1899	5902	4535	8461	6738
1900	5509	4089	9095	7166
1896—1900 .	5567	4005	9281	7429
1901	5176	3767	8793	7532
1902	5165	3857	8979	8565
1903	5542	4098	10000	9765
1904	5379	4015	10188	9997
1905	5000	3770	10102	9636
1901—1905 .	5252	3901	9612	9099

Въ дальнемъ, или *большомъ каботажѣ* въ 1905 г. участвовало 126 судовъ, вмѣстимостью въ 200 тыс. регистров. тоннъ, въ томъ числѣ:

	Число судовъ.	Вмѣстимость въ регистр. тоннахъ
Изъ Балтійскаго въ Черное и Азовское моря . . .	20	39512
Изъ Чернаго и Азовскаго морей въ Балтійское .	62	106549
Изъ Балтійскаго въ Бѣлое море	3	4739
Изъ Бѣлаго въ Балтійское море	3	2373
Изъ Чернаго моря въ русскіе порты Тихаго океана .	8	17530 *)
Изъ Балтійскаго моря въ русскіе порты Тихаго ок.	4	10055 *)

Большимъ каботажемъ въ 1905 г. было перевезено товаровъ около 16 милл. пуд., на 37 милл. рублей.

	Тыс. пуд.	Тыс. руб.
1896	8540	25086
1897	7075	25338
1898	8595	19797
1899	9168	29212
1900	8815	29592
1896—1900 . . .	8439	25805
1901	12336	30043
1902	14973	44236
1903	14181	34175
1904	17943	50956
1905	15994	37039
1901—1905 . . .	15085	39290

Болѣе $^2/_3$ всего количества перевозимыхъ большимъ каботажемъ товаровъ составляютъ соль (въ 1905 г.—5676 тыс. пуд.), желѣзо и чугунъ не въ дѣлѣ (3136 т. п.), мука пшеничная (2388 т. п.).

Движеніе товаровъ *малымъ каботажемъ* увеличивается: въ 1895 г. имъ перевезено было товаровъ около 450 милл. пуд., въ 1905-мъ—616 милліоновъ. Увеличеніе шло съ 1896 до 1904 г. непрерывно.

Перевезено товаровъ каботажемъ.

Годы.	Милл. пудовъ.	Годы.	Милл. пудовъ.
1896 . .	477,9	1901 . .	689,1
1897 . .	535,0	1902 . .	692,4
1898 . .	584,2	1903 . .	717,3
1899 . .	589,1	1904 . .	724,6
1900 . .	644,0	1905 . .	616,0
1896—1900 . .	566,0	1901—1905 . .	687,9

Главнѣйшими предметами перевозки малымъ каботажемъ служатъ: нефть (въ 1905 г. 26 милл. пуд.), зерновой хлѣбъ (78 милл.), каменный уголь (45 милл.), лѣсной товаръ (25,5 милл.), соль (14,1 милл. пуд.).

По отдѣльнымъ морямъ малое каботажное товарное движеніе распредѣляется слѣдующимъ образомъ:

*) До русско-японской войны, въ 1903 г. въ русскіе порты Тихаго океана отправлено было изъ Чернаго моря 42 судна, вмѣстимостью въ 114612 тоннъ, изъ Балтійскаго моря—4 судна, вмѣстимостью въ 11684 тонны.

Моря.	Милліоны пудовъ. Въ 1896—1900 гг.	Въ 1901—1905 гг.	Въ 1905 г.
Бѣлое и Сѣв. океанъ	5,1	5,6	5,1
Балтійское море	42,4	76,2	32,5
Черное и Азовское	177,4	217,2	200,2
Каспійское	311,1	428,9	378,2
Всего	566,0	687,9	616,0

Изъ всего сказаннаго слѣдуетъ, что торгово-промышленная дѣятельность населенія Р., поскольку она проявляется въ товарообмѣнѣ съ иностранными государствами и въ торговомъ мореплаваніи, за послѣднее десятилѣтіе, несмотря на тягостную и убыточную войну 1904—1905 гг., двигалась впередъ. Это подтверждается слѣдующими данными о движеніи товарныхъ грузовъ по внутреннимъ воднымъ и желѣзнымъ путямъ Европейской Р.

Годы.	Количество грузовъ въ милліонахъ пудовъ, провезенныхъ: по внутреннимъ водянымъ путямъ.	по внутреннимъ желѣзнымъ путямъ.	Итого.
1895	1455,8	2607,8	4063,6
1896	1553,4	2819,7	4373,1
1897	1700,0	2997,3	4697,3
1898	1799,0	3339,6	5138,6
1899	1883,7	3758,5	5642,2
1895—1899	1678,4	3106,6	4785,3
1900	2028,5	3951,9	5980,4
1901	2048,3	3968,3	6016,6
1902	1962,9	4100,6	6073,5
1903	2228,7	4479,0	6707,7
1904	2380,5	4523,0	6903,5
1900—1904	2131,8	4204,5	6336,3

Таблица показываетъ, что движеніе по внутреннимъ путямъ во второмъ пятилѣтіи, сравнительно съ первымъ, увеличилось почти на треть (на 32,4%).

Литература: «Годичные обзоры внѣшней торговли Россіи», издаваемые департаментомъ таможенныхъ сборовъ, и «Ежегодные Статистическіе Сборники Министерства Путей Сообщенія». *В. Покровскій.*

12) Кредитныя учрежденія. — *Учрежденія краткосрочнаго кредита.* 1) *Государственный банкъ.* Съ преобразованіемъ въ 1906 г. Государственнаго Совѣта, годовые отчеты госуд. банка, какъ и другихъ госуд. кредитныхъ учрежденій, разсматриваются вторымъ департаментомъ Госуд. Совѣта, куда они вносятся съ заключеніемъ госуд. контролера. Въ послѣдніе годы въ банкѣ получили широкое развитіе внѣуставныя ссуды промышленнымъ предпріятіямъ, что неоднократно вызывало рѣзкую критику въ печати. 2) *Акціонерные коммерческіе банки.* Закономъ 29 апрѣля 1902 г. объ упорядоченіи дѣятельности частныхъ банковъ устранено право членовъ правленія и другихъ служащихъ въ акціонерныхъ коммерческихъ банкахъ пользоваться въ банкѣ кредитомъ (прежде воспрещался лишь вексельный кредитъ); значительно облегчено для меньшинства акціонеровъ возбужденіе ходатайства о назначеніи правительственной ревизіи. Акціонерныхъ коммерческихъ банковъ къ 1 января 1907 г. насчитывалось 36. 11 въ С.-Петербургѣ, 5 въ Москвѣ и 20 въ прочихъ городахъ. 3) *Обществъ взаимнаго кредита.* Къ 1 января 1906 г. насчитывалось 235, съ 151504 членами. 4) *Городскихъ общественныхъ банковъ.* Къ 1 января 1906 г. насчитывалось 266, изъ нихъ 42 въ губернскихъ городахъ и 224 въ уѣздныхъ городахъ и посадахъ. 5) На особыхъ основаніяхъ дѣйствуютъ банки либавскій биржевой, рижскій биржевой, рижскій городской учетный и юрьевскій (Лифляндской губ.).

Учрежденія мелкаго кредита. 7 іюня 1904 г. издано новое положеніе объ учрежденіяхъ мелкаго кредита, дѣйствіе коего распространяется не только на кооперативныя, но и на сословныя крестьянскія учрежденія мелкаго кредита. Новымъ положеніемъ, повторяющимъ, въ общемъ, прежнее, создано два новыхъ типа учрежденій мелкаго кредита — *общественныя ссудосберегательныя кассы* (сельскія, волостныя и станичныя) и *земскія кассы мелкаго кредита.* Учрежденіямъ мелкаго кредита предоставляется, для объединенія ихъ дѣятельности и установленія взаимныхъ между ними сношеній, образовывать союзы. Закономъ 30 мая 1905 г. учрежденіямъ мелкаго кредита предоставлено право получать ссуды на образованіе основныхъ капиталовъ не только изъ казны и отъ земства, но и отъ общественныхъ и частныхъ установленій, а равно и отъ частныхъ лицъ. Къ 1 января 1907 г. ссудосберегательныхъ товариществъ, дѣйствующихъ или имѣющихъ въ виду приступить къ операціямъ, было 1073. Кредитныхъ товариществъ къ 1 января 1907 г. разрѣшено было 1520, а дѣйствовало 1221. Сословныхъ крестьянскихъ кредитныхъ учрежденій на 1 января 1904 г. насчитывалось 5049: 754 сельскихъ банка, 2497 вспомогательно-сберегательныхъ кассъ, 1513 мірскихъ заемныхъ капиталовъ, 161 сельскій банкъ удѣльныхъ крестьянъ, 32 киргизскихъ и 92 башкирскихъ кассы. Къ 1 января 1907 г. общее число такихъ учрежденій возросло до 5750. Общественныхъ ссудо-сберегательныхъ кассъ къ 1 апрѣля 1907 г. разрѣшено 67, земскихъ кассъ 16; къ этому же времени разрѣшено къ открытію 8 союзовъ учрежденій мелкаго кредита, но изъ нихъ оперировали лишь 3. Ссудо-сберегательныхъ кассъ въ Царствѣ Польскомъ насчитывалось 1335 (при общемъ числѣ гминъ 1185). Къ особому типу учрежденій мелкаго кредита могутъ быть причислены сумскій Александровскій крестьянскій сельскохозяйственный банкъ, кустарно-промышленный банкъ пермскаго губернскаго земства и

сельскій банкъ графини А. Браницкой въ Бѣлой Церкви.

Учрежденія вещнаго кредита (ломбарды). Къ 1 января 1906 г. насчитывалось 97 ломбардовъ: 2 казенныхъ (ссудныя казны въ столицахъ), 12 акціонерныхъ и 83 городскихъ.

Учрежденія долгосрочнаго кредита (см. Доп. I, 777—785). Къ 1 января 1907 г. насчитывалось 48 учрежденій долгосрочнаго кредита: 2 государственныхъ (дворянскій земельный банкъ съ особымъ отдѣломъ и крестьянскій поземельный банкъ); 10 акціонерныхъ земельныхъ банковъ (складочный капиталъ 71,8 м. руб., запасный 34,3 мил.), 7 учрежденій поземельнаго кредита, дѣйствующихъ на началахъ взаимности и сословныхъ (херсонскій земскій банкъ, 3 кредитныхъ общества въ прибалтійскомъ краѣ и 1 въ Царствѣ Польскомъ, 2 дворянскихъ банка на Кавказѣ), 29 городскихъ кредитныхъ обществъ (запасный капиталъ 33,1 м. руб.). Въ отношеніи государственнаго земельнаго кредита за послѣдніе два года состоялся цѣлый рядъ узаконеній, главнымъ образомъ, по крестьянскому банку. Закономъ 21 марта 1906 г. выдача ссудъ наличными деньгами изъ дворянскаго и крестьянскаго банковъ и уплата симъ послѣднимъ банкомъ наличными деньгами за пріобрѣтаемыя имъ за свой счетъ имѣнія прекращена. Ссуды изъ дворянскаго банка производятся по желанію заемщиковъ 4½% или 5% закладными листами, по нарицательной ихъ цѣнѣ. Ссуды изъ крестьянскаго банка выдаются 5% государственными свидѣтельствами банка по нарицательной цѣнѣ. Манифестомъ 3 ноября 1905 г. на крестьянскій банкъ возложена задача содѣйствовать увеличенію площади землевладѣнія малоземельныхъ крестьянъ. По Высочайшему повелѣнію 12 августа 1906 г. передана крестьянскому банку часть удѣльныхъ земель для продажи крестьянамъ. Указомъ 14 октября понижены платежи заемщиковъ крестьянскаго банка. Недостатокъ въ средствахъ банка на покрытіе его обязательствъ, вызываемый этимъ пониженіемъ платежей, пополняется изъ средствъ госуд. казначейства. Указомъ 15 ноября 1906 г. крестьянскому банку предоставлено выдавать ссуды подъ залогъ надѣльныхъ земель: 1) для уплаты за надѣлы, оставляемые крестьянами переселенцами; 2) для пополненія той части покупной цѣны на земли, пріобрѣтаемыя черезъ крестьянскій банкъ, которая не покрывается ссудою банка, и 3) на покрытіе вызываемыхъ улучшеніемъ землепользованія расходовъ. Съ 1906 г. дѣятельность крестьянскаго банка распространена на Прибалтійскій край. Закономъ 29 апрѣля 1902 г. право акціонерныхъ земельныхъ банковъ на выдачу городскихъ ссудъ ограничено ⅛ общаго итога ссудъ; этимъ же закономъ предоставлено министру финансовъ назначать правительственныя ревизіи земельныхъ банковъ и городскихъ кредитныхъ обществъ. Къ 1 января 1906 г. находилось въ обращеніи закладныхъ листовъ и облигацій учрежденій долгосрочнаго кредита:

Государственные:		
Дворянскаго земельнаго банка	617	милл. кред. руб.
Крестьянскаго поземельнаго банка	566,4	» » »
Частныхъ учрежденій:		
10 акціонерныхъ земельныхъ банковъ	983,9	» » »
	0,2	милл. метал. руб.
7 учрежденій, дѣйствующихъ на началахъ взаимности и сословныхъ	437,5	милл. кред. руб.
	6,4	милл. герм. мар.
29 городскихъ кредитныхъ обществъ	825,7	милл. кред. руб.
Всего	3430,4	милл. кред. руб.
	0,2	» метал. »
	6,4	» герм. мар.
Выдано ссудъ къ 1 января 1907 г.		
Дворянскимъ земельнымъ банкомъ	738,5	милл. руб.
Особымъ его отдѣломъ	44,6	» »
Крестьянскимъ поземельнымъ банкомъ	490,7	» »
Земскимъ банкомъ Херсонской губерніи	156,2	» »
10 акціонерными земельными банками:		
краткосрочныхъ	15,9	» »
долгосрочныхъ: подъ залогъ земель	631,3	» »
» подъ город. недвижимыя имущества	352	» »

Общее количество заложенныхъ имуществъ въ дворянскомъ (съ особымъ отдѣломъ), крестьянскомъ, херсонскомъ земскомъ и акціонерныхъ земельныхъ банкахъ равнялось къ 1 янв. 1905 г. 135750, площадью 51441 тыс. дес., оцѣненныхъ въ 3466,3 милл. руб. Выдано ссудъ 2059,1 милл. руб.; остатокъ долга—1948 милл. руб.

Литература (сверхъ указанной въ Доп. I, 784): С. В. Бородаевскій, «Кредитъ» (сводъ трудовъ мѣстныхъ комитетовъ по 49 губ. Европейской Россіи, 1904); А. Гурьевъ, «Очеркъ развитія кредитныхъ учрежденій въ Россіи» (1904); З. Евзлинъ, «Банки и банкирскія конторы въ Россіи» (1904); Я. И. Печеринъ, «Историческій обзоръ правительственныхъ, общественныхъ и частныхъ кредитныхъ установленій въ Россіи» (1904); П. П. Мигулинъ, «Наша банковая политика (1729 — 1903)» (Харьковъ, 1904); его же, «Русскій автоном-

ный центральный эмиссіонный государственный банкъ» (Харьковъ, 1906); Л. Яснопольскій, «Государственный банкъ» (въ сборн. «Вопросы государственнаго хозяйства и бюджета», вып. I, 1907); А. К. Голубевъ, «Статистика краткосрочнаго кредита. Операціи акціонерныхъ банковъ коммерческаго кредита въ 1894—1900 гг.» (1905); «Труды 1-го всероссійскаго съѣзда представителей городскихъ общественныхъ банковъ съ 5-го по 24-е мая 1900 г. въ г. Харьковѣ» (Хар., 1900); «Сводъ мнѣній и замѣчаній городскихъ общественныхъ управленій на выработанный особенною канцеляріею по кредитной части проектъ новаго положенія о городскихъ общественныхъ банкахъ» (1905); А. А. Колосовъ, «Записка къ проекту новаго положенія о городскихъ общественныхъ банкахъ»; Н. Катаевъ, «Сельскій кредитъ и крестьянское хозяйство въ Россіи» (М., 1902); «Сборникъ узаконеній и правительственныхъ распоряженій о мелкомъ народномъ кредитѣ» (1902); М. Я. Герценштейнъ, «Мелкій кредитъ въ трудахъ мѣстныхъ комитетовъ о нуждахъ сельско-хозяйственной промышленности и сберегательныя кассы» (М., 1901); С. В. Бородаевскій, «Нужды мелкаго кредита по мнѣнію мѣстныхъ дѣятелей» (1904); его же, «Мелкій кредитъ» (1904); его же, «Сборникъ по мелкому кредиту» (1907); В. П. Благовѣщенскій, «Мелкій кредитъ въ деревнѣ» (М., 1906); О. Ѳ. Воропоновъ, «Крестьянскій банкъ и его начало. Изъ личныхъ воспоминаній» («Вѣстн. Европы» 1905, XII; 1906, V); его же, «Семь лѣтъ въ крестьянскомъ банкѣ» (ibid. 1906, VIII, IX); «Имѣнія, пріобрѣтенныя крестьянскимъ поземельнымъ банкомъ, и ликвидація ихъ за 1895—1904 гг.» (1905); «Обзоръ дѣятельности крестьянскаго поземельнаго банка за 1883—1904 гг.» (1906); Е. С. Мицевскій, «Земельный кредитъ акціонерныхъ земельныхъ банковъ» (Кіевъ, 1902); А. К. Голубевъ, «Труды 1-го съѣзда представителей городскихъ кредитныхъ обществъ» (1905). *Н. И.*

13) Пути и средства сообщенія. *Внутренніе водные пути.* По свѣдѣніямъ къ 1 января 1906 г., общая длина рѣкъ, озеръ и каналовъ Европ. Россіи, по которымъ производится сплавъ или судоходство, опредѣлялась въ 80248 вер., въ томъ числѣ сплавныхъ 43019 вер. и судоходныхъ 37229 вер. Пароходное движеніе производится на протяженіи 25767 вер., составляющихъ около 32% длины всей сѣти водныхъ и сплавныхъ путей. Каналовъ и канализированныхъ рѣкъ, т.-е. искусственныхъ водныхъ путей имѣется всего 1845 вер. Общее протяженіе внутреннихъ водныхъ путей Азіатск. Россіи къ 1901 г. составляло 82816 вер., изъ нихъ судоходныхъ 47177 вер. (пассажиро-пароходныхъ 14649 вер.), сплавныхъ 35639 вер. Рѣчной флотъ Европейской Россіи по переписи 1900 г. состоялъ изъ 3295 паровыхъ судовъ, имѣвшихъ 166004 номинальныхъ силъ и первоначальной стоимостью 133,3 милл. руб., и 2289 непаровыхъ судовъ, съ грузоподъемностью въ 674,2 милл. пуд. и первоначальной стоимостью въ 60,6 милл. р. Рѣчной флотъ Азіатской Россіи состоялъ изъ 339 паровыхъ судовъ, 21895 номин. силъ и стоимостью 19,2 милл. руб., и 1033 непаров. судовъ, съ грузоподъемностью въ 27,0 милл. пуд. и стоимостью въ 9,6 милл. руб. Всѣхъ служащихъ на нашихъ рѣчныхъ судахъ по переписи 1900 г. насчитывалось 15964. Въ 1904 г. по всѣмъ внутреннимъ воднымъ путямъ Европейской Россіи было нагружено и отправлено судовъ съ кладью, принятою съ берега и перегруженною съ другихъ судовъ, 218950 и плотовъ 312900. Въ среднемъ за предшествующее десятилѣтіе (1894—1903) отправлялось ежегодно 78654 судна и 130470 плотовъ. Къ 1904 г. сравнительно съ этими средними данными отправлено судовъ болѣе на 39,5%, а плотовъ—на 14,9%. Всего перевезено грузовъ въ 1904 г.: на судахъ 1518,9 милл. пуд. и цѣнностью на 745,4 милл. руб. (въ среднемъ за 1894—1903—1130 милл. пуд. и 438,2 милл. руб.); на плотахъ—861,6 милл. пуд. и цѣнностью на 70,2 милл. руб. (въ среднемъ за 1894—1903 гг.—697,5 милл. пуд. и 44,2 милл. руб.). По проекту государственной росписи на 1907 г. ассигновано на содержаніе внутреннихъ водныхъ путей 12717 тыс. руб. и 650 тыс. руб. на неотложные расходы по внутреннимъ воднымъ путямъ и шоссейнымъ дорогамъ.

Торговое мореходство (см. Доп. I, 575; II, 207 и 445). Закономъ 6 іюня 1904 г. значительно суженъ кругъ судовладѣльцевъ, пользующихся правомъ на плаваніе подъ русскимъ національнымъ флагомъ. Русскимъ считается только такое мореходное судно, которое принадлежитъ: а) единоличному собственнику или общимъ хозяевамъ, если всѣ они состоятъ русскими подданными; б) товариществамъ полному или на вѣрѣ, если всѣ товарищи и вкладчики русскіе подданные; в) акціонерному обществу, компаніи или товариществу на паяхъ, если всѣ ихъ акціи или паи именные и принадлежатъ русскимъ подданнымъ, и притомъ правленіе предпріятія находится въ Россіи, а члены правленія и директоры-распорядители состоятъ въ русскомъ подданствѣ. Къ 1 сентября 1904 г. русскій торговый флотъ насчитывалъ 834 парохода и 2533 парусныхъ судна, вмѣстимостью 606,4 тыс. регистр. тоннъ, распредѣлявшихся по отдѣльнымъ морямъ слѣдующимъ образомъ:

	Паровыя суда:		Парусныя суда:	
	число.	тыс. регистр. тоннъ.	число.	тыс. регистр. тоннъ.
Бѣлое	46	9,3	434	25,0
Балтійское	155	59,6	872	101,9
Черное и Азовское	348	181,6	676	42,3
Великій океанъ . .	20	11	7	0,6
Каспійское . . .	265	118,4	544	113,7
Всего .	834	382,9	2533	283,5

Къ 1 сентября 1905 г. число паровыхъ судовъ возросло до 846, парусныхъ — до 2569. По проекту государственной росписи на 1907 г. ассигновано на расходы мин-ва торговли и промышленности по части торговаго мореплаванія и портовъ 1906 тыс. руб.

Шоссейныя и грунтовыя дороги. Къ 1 ян-

варя 1901 г. общее протяженіе грунтовыхъ дорогъ въ 61 губерніи Европейской Россіи равнялось 206107 вер., шоссейныхъ и мощеныхъ дорогъ 2439 вер., изъ послѣднихъ 1275 4 въ вѣдѣніи мин-ва путей сообщенія и 11641 вер. въ вѣдѣніи мин-ва путей сообщенія. Къ 1 января 1906 г. мин-ву путей сообщенія было подвѣдомственно 15349 вер. шоссейныхъ дорогъ (2753 вер. на Кавказѣ) и 1341 вер. грунтовыхъ; изъ указаннаго количества 4057 вер. шоссейныхъ дорогъ въ 13 губерніяхъ находятся во временномъ хозяйственномъ завѣдываніи земства, подъ надзоромъ и техническимъ руководствомъ вѣдомства путей сообщенія. По проекту государственной росписи на 1 07 г. на содержаніе и ремонты шоссейныхъ и грунтовыхъ дорогъ ассигновано по мин-ву путей сообщенія 8066 тыс. руб., по мин-ву внутреннихъ дѣлъ 172 тыс. (въ т. ч. и на водные пути); по земскимъ смѣтамъ 34 губерній Европейской Россіи ассигновано въ 1902 г. на дорожную повинность 9873 тыс. руб., изъ нихъ 6157 тыс. руб. на образованіе дорожныхъ капиталовъ; по земскимъ смѣтамъ 16 неземскихъ губерній ассигновано въ 1905 г. 3147 тыс. руб. на дорожную повинность. Съ преобразованіемъ въ 1901 г. хозяйственнаго департамента мин-ва внутреннихъ дѣлъ въ главное управленіе по дѣламъ мѣстнаго хозяйства, въ составѣ послѣдняго образованъ дорожный отдѣлъ и особое присутствіе по дорожнымъ дѣламъ совѣта по дѣламъ мѣстнаго хозяйства (Доп. I, 5:5).

Желѣзныя дороги (см. Доп. I, 744—7:8) Къ 1 мая 1907 г. общее протяженіе русской желѣзнодорожной сѣти, включая Финляндію, опредѣлялось въ 6 199 вер (63 54 вер. казен.), 1286 вер. вѣтвей (877 вер. каз.) и 12609 вер. 2-й колеи (10501 вер. казен.). Эта сѣть распредѣлена слѣдующимъ образомъ:

	Линій	Вѣтвей	2-ой колеи
I. Европейская Россія:			
1) Дорогъ общ. знач. казенныхъ . .	31068	754	10322
» » » частныхъ . . .	16 8 3	371	2104
2) Дорогъ мѣстн. знач. (частн.) . . .	2128	38	4
II. Азіатская Россія:			
(Каз., общ. знач.)	10104*)	55*)	25
III. Финляндія:			
Казенныхъ дорогъ	2782	68	154
Частныхъ дорогъ	254	—	—
Всего . . .	63199	1286	12609

Кромѣ того, въ предѣлахъ Китая находилась Китайская Восточная жел. дорога — 1617 вер. Къ тому же 1 мая 1907 г. было открыто для временнаго движенія 768 вер. (260 вер. каз.), строилось 1007 вер. (798 вер. каз.), разрѣшено къ постройкѣ 17 5 вер. (1 07 вер. каз.). Вся сумма затратъ на устройство русскихъ желѣзныхъ дорогъ общаго значенія (безъ Финляндіи) составляла къ 1 января 1905 г. 5798 милл. руб., что составляетъ на версту 106 тыс. руб.; на казенныя дороги израсходовано 4070 милл. руб. Изъ этой суммы на долю правительства приходится 5564 милл. руб. (96%). Годовая сумма правительственной гарантіи и уплаты по консолидированнымъ облигаціямъ составляла въ 1904 г. 177,1 милл. руб. Долги желѣзнодорожныхъ обществъ правительству къ концу 1904 г. опредѣлялись въ 114,5 милл. руб. Перевезено пассажировъ въ 1904 г. по желѣзнымъ дорогамъ общаго значенія въ Европейской Россіи (безъ Финляндіи) 123,2 милл. и грузовъ 45 3 милл пуд.; по желѣзнымъ дорогамъ Азіатской Россіи перевезено пассажировъ 5,3 милл. и грузовъ 137,8 милл. пуд. Валовой доходъ отъ эксплуатаціи желѣзныхъ дорогъ общаго значенія (безъ Финляндіи) опредѣлялся въ 190 г. въ слѣдующихъ цифрахъ: въ Европейской Россіи—валовой доходъ 633,4 милл. руб., расходъ 414,2 милл. руб., чистый доходъ 219,2 милл. руб.; по Азіатской Россіи — валовой доходъ 46,9 милл. руб., расходъ 79,4 милл. руб., дефицитъ 32,5 милл. руб.

Почта, телеграфъ и телефонъ, см. Доп. т. II, стр. 465, 743, 744.

Литература (сверхъ указанной въ Доп. I, 74). В. Ф. Мейенъ, «Россія въ дорожномъ отношеніи» (19 2); «Статистическій атласъ путей сообщенія Россіи къ началу XX вѣка» (1 02); П. И. Рудченко, «Гужевые и водные пути» (сводъ трудовъ мѣстныхъ комитетовъ по 49 губерніямъ Европ. Россіи, 190); его же, «Очеркъ развитія и современнаго состоянія мѣстныхъ путей сообщенія въ нѣкоторыхъ иностранныхъ государствахъ и въ Россіи» (1 04); А. А. Якушевъ, «Уставъ путей сообщенія» (19 4); «Обзоръ дѣятельности мин-ва путей сообщенія за десятилѣтіе 18 5—1904 гг.» (1906); М. П. Федоровъ, «Пути сообщенія въ Россіи» (статья въ сборникѣ «Вопросы государственнаго хозяйства и бюджетнаго права», вып. I, 1904); «Матеріалы для изученія санитарнаго состоянія внутреннихъ водныхъ путей», 11 вып. (19 2—07); «Матеріалы для описанія русскихъ рѣкъ и исторіи улучшенія ихъ судоходныхъ условій», 13 вып. (190 —07); В. А. Златолинскій, «Внутренніе водные пути Россіи и Германіи въ военномъ отношеніи» (19 7); «Матеріалы для описанія русскихъ портовъ и исторіи ихъ сооруженія» (36 вып., 1870—1903); Ю. Д. Филипповъ, «Торговое мореплаваніе», вып. I (1905);

*) Въ этотъ счетъ входитъ Уссурійская жел. дорога (820 вер. и 13 вер. вѣтвей), переданная въ 1906 г. во временную эксплуатацію обществу Кит. Вост. жел. дороги.

Ю. В. Руммель, «Торговый флотъ въ экономической жизни страны и виды на его развитіе въ Россіи» (1907); К. И. Гуцевичъ, «Желѣзныя дороги и тарифы» (сводъ трудовъ мѣстныхъ комитетовъ по 49 губерніямъ Европ. Россіи, 19 4). *Н. И.*

14) Революціонное движеніе въ Россіи. Этимъ именемъ обозначается тотъ общественный процессъ, различные моменты котораго находятся въ непрерывной генетической связи, и который, возникнувъ при имп. Александрѣ II, привелъ къ такъ называемому освободительному движенію 1905—1907 гг. Иногда начинаютъ исторію революціон. движенія значительно раньше и первымъ яркимъ его проявленіемъ считаютъ заговоръ и возстаніе декабристовъ (см. XII, 117). Идейная связь между дѣломъ декабристовъ и послѣдующими проявленіями Р. д. несомнѣнна; но послѣ возстанія 14 дек. всѣ сколько-нибудь видные участники заговора были навсегда или надолго изъяты изъ общества; движеніе было раздавлено безусловно. Всѣ послѣдующія революціонныя попытки происходили помимо прямой связи съ декабристами. Да ихъ долго почти и не было; общество было запугано, народныя массы забиты. Оппозиціонная мысль попрежнему жила только въ привилегированномъ, дворянскомъ кругѣ и выражалась въ образованіи кружковъ, тайныхъ, но не стремившихся ни къ какимъ практическимъ цѣлямъ. Ихъ, тѣмъ не менѣе, строго преслѣдовали и участниковъ подвергали тюрьмѣ и ссылкѣ. Къ числу такихъ кружковъ, подвергшихся суровой расправѣ, принадлежалъ московскій кружокъ Герцена (183 -), позднѣе — кружокъ Петрашевскаго (XXIII, 450). Нѣсколько дѣлъ о малороссійскихъ кружкахъ («Кирилло-меѳодіевское братство», 1847) свидѣтельствуютъ объ отсутствіи дѣйствительнаго революціоннаго движенія въ Малороссіи. Одна Польша была очагомъ, гдѣ жила революціонная (національная) идея. Въ 1855 — 57 гг. происходилъ въ разныхъ мѣстностяхъ Россіи рядъ крестьянскихъ волненій. Въ 1857 г. Герценъ основалъ въ Лондонѣ первый правильно выходившій нелегальный журналъ, «Колоколъ»; онъ съ первыхъ №№ сталъ проникать въ Россію въ количествѣ не менѣе 2000 экз. и имѣлъ громадное вліяніе. Съ этихъ поръ русская революціонная журналистика, частью заграничная, частью выходившая изъ тайныхъ типографій въ Россіи, не прекращалась. Въ первые годы царствованія Александра II движеніе революціонное еще не дифференцировалось отъ движенія либеральнаго. Радикальное теченіе было представлено, кромѣ «Колокола», легальнымъ «Современникомъ». Отличительная черта русскаго р. д. состояла въ томъ, что все оно съ самаго начала было соціалистическимъ, а соціализмъ имѣлъ спеціальна народническій, крестьянскій характеръ; революціонеры вѣрили тогда въ крестьянскую общину, какъ ячейку будущаго соціалистическаго строя. Въ этомъ отношеніи не было различія между наиболѣе видными теоретиками революціи: Герценомъ, Чернышевскимъ, Бакунинымъ. Радикализма, враждебнаго соціализму, какой былъ на западѣ, у насъ долго не было. 1861 г., годъ освобожденія крестьянъ, отмѣченъ рядомъ крест. бунтовъ и крупными студенческими волненіями въ Петербургѣ, Москвѣ, Кіевѣ, Казани. Къ 1861 г. относится и возникновеніе перваго послѣ 1825 г. дѣйствительно революціоннаго тайнаго сообщества «Великоруссъ». Въ 1862 г. вышло въ тайной типографіи три листка «Великоруссъ». Въ нихъ требовались: передача крестьянамъ безъ выкупа всей земли, которою они пользовались при крѣпостномъ правѣ, полное отдѣленіе Польши, конституція съ отвѣтственностью министровъ и свободою личности, «составленіе временнаго избирательнаго закона популярными людьми, которыхъ укажетъ голосъ публики». Средства для достиженія этихъ цѣлей «на первый разъ» рекомендовались мирныя; должно подать адресъ государю, «въ самомъ умѣренномъ духѣ, чтобы всѣ либеральные люди могли принять его». За дѣло «Великорусса» поручикъ В. Обручовъ былъ приговоренъ къ 3 годамъ каторги. Раньше листковъ «Великорусса» появилась въ свѣтъ прокламація «Къ молодому поколѣнію» (1861). Она отрицала въ принципѣ монархію («намъ нуженъ не царь..., а выборный старшина»), подвергала суровой критикѣ дѣятельность правительства, отрицала, чтобы для Россіи былъ предназначенъ тотъ же путь, что для Европы; высказывалась надежда, что Россія установитъ порядки, незнакомые даже Америкѣ, и молодое поколѣніе приглашалось къ борьбѣ за нихъ. Каковы должны быть эти порядки, какъ къ нимъ идти—оставалось неизвѣстнымъ. Эта прокламація была произведеніемъ совершенно личнымъ; ея авторомъ былъ извѣстный поэтъ М. Л. Михайловъ, который за нее приговоренъ къ каторгѣ. Въ 1862 г. былъ арестованъ, въ 1864 г.—присужденъ къ каторгѣ Чернышевскій, по обвиненію въ составленіи и распространеніи другой, столь же революціонной прокламаціи «къ барскимъ крестьянамъ». Къ этому времени уже произошло рѣзкое отдѣленіе революціонеровъ отъ либераловъ. Кавелинъ, близкій другъ Герцена, еще недавно бывшій его единомышленникомъ, въ письмахъ 1862 г. относится къ революціонерамъ съ нескрываемой антипатіей. Къ концу 1862 г. относится возникновеніе тайнаго общества «Земля и Воля», выпустившаго два листка «Свобода», съ призывомъ въ чисто-революціоннымъ путямъ. Его лозунгомъ было «народное собраніе изъ выборныхъ представителей свободнаго народа, которое само должно опредѣлить будущій общественный строй». Въ 18 3 г. это общество перестало существовать; нѣсколько позднѣе одинъ изъ его главныхъ дѣятелей, Н. Серно-Соловьевичъ, былъ приговоренъ къ 12 годамъ каторжныхъ работъ. Въ 1863 г. разразилось польское возстаніе. Значительная часть русскихъ радикаловъ была имъ увлечена; Герценъ и Бакунинъ оказывали ему изъ-за границы дѣятельную поддержку. Это вызвало сильную реакцію въ самомъ обществѣ. «Московск. Вѣдомости» (Катковъ) начали разжигать въ немъ націоналистическіе инстинкты и въ значительной степени достигли цѣли.

Революціонное движеніе было если не задавлено, то надолго ослаблено. Нелегальная литература едва влачила свое существованіе; «Колоколъ» послѣ 1864 г. не расходился и въ 500 экземплярахъ, въ 1867 г. временно прекратился, затѣмъ еле влачилъ свое существованіе до смерти Герцена. Въ 1866 г. было произведено Каракозовымъ на жизнь Александра II покушеніе, организованное довольно значительнымъ кружкомъ заговорщиковъ (судилось ихъ всего 31 чел.). Въ 1869 г. среди петербургскаго и московскаго студенчества начинается революціонное движеніе, связываемое обыкновенно съ именемъ Нечаева (см.). Нечаевъ былъ ученикомъ и послѣдователемъ Бакунина, пошедшимъ гораздо дальше своего учителя. Какъ и всѣ революціонеры шестидесятыхъ и семидесятыхъ годовъ, онъ былъ народникомъ въ томъ смыслѣ, что классомъ, во имя котораго должна была совершиться революція, было для него крестьянство; но путь къ революціи долженъ былъ идти, по его мнѣнію, не черезъ массовую пропаганду, а черезъ заговоръ. Въ ноябрѣ 1869 г. Нечаевъ и его сообщники убили близъ Москвы члена кружка Иванова, котораго Нечаевъ подозрѣвалъ въ измѣнѣ; это убійство привело къ раскрытію заговора. Нечаевъ бѣжалъ за границу и тамъ въ 1869—1871 г. издавалъ революціонный журналъ «Народная Расправа», въ которомъ предсказывалъ близость «всенароднаго возстанія замученнаго русскаго люда» или великой «мужицкой революціи». Въ началѣ 1870 хъ годовъ въ русскомъ революціонномъ движеніи намѣтилось три главныхъ теченія. Сторонники Бакунина или «бунтари» вѣрили, что русская община есть ячейка, вполнѣ готовая развиться въ свободную федерацію множества мелкихъ соціалистическихъ общинъ; они отрицательно относились къ какой бы то ни было «политикѣ», исходя изъ убѣжденія, что всякій государственный строй есть непремѣнно орудіе эксплуатаціи масс; они ожидали въ самомъ непродолжительномъ будущемъ взрыва и считали отдѣльные бунты полезными для его подготовленія. Они настолько вѣрили въ близость революціи, что для всякаго человѣка, проникнутаго революціонными идеями, считали нравственно обязательнымъ идти сейчасъ же на непосредственное дѣло; всякую отсрочку они считали преступной, даже отсрочку для того, чтобы учиться; находясь у постели опасно больного, близкій ему человѣкъ обязанъ стараться помогать ему, хотя бы располагая самыми ничтожными медицинскими знаніями, и не имѣетъ права уклоняться отъ этой обязанности для того, чтобы идти на медицинскій факультетъ — такъ точно и революціонеръ долженъ служить народу сейчасъ же, не откладывая до того момента, когда онъ обогатитъ себя новыми знаніями. Бакунисты нѣсколько разъ пытались издавать журналы, но всѣ они были недолговѣчны; много было выпущено ими брошюръ. Главнымъ теоретикомъ другого теченія былъ П. Лавровъ (см.). Въ 1872—77 гг. идеи «лавристовъ» находили выраженіе въ изданіи «Впередъ», а также въ рядѣ брошюръ. Лавристы также вѣрили въ близость революціи, но не въ такой степени, какъ бакунисты; они не отрицали государства и думали, что и въ будущемъ строѣ оно должно играть свою роль; они были убѣждены, что переходъ къ будущему строю есть процессъ болѣе или менѣе медленный и сложный; мелкихъ отдѣльныхъ бунтовъ они не признавали и необходимой предпосылкой для переворота считали широкое развитіе револ. идей. Въ противоположность бакунистамъ, они считали безусловно обязательнымъ для революціонера учиться и класть въ основу пропаганды не только чувство ненависти, но и научно-развитую мысль. Они признавали наличность въ Россіи рабочаго класса и необходимость работы и для него; тѣмъ не менѣе, крестьянство они считали болѣе цѣннымъ и очень многое строили на крестьянской общинѣ. Среди послѣдователей Лаврова было, впрочемъ, не мало людей, которые далеко не цѣликомъ принимали его программу, и въ міросозерцаніи которыхъ перемѣшивались элементы лавризма и бакунизма. Идейнымъ выразителемъ третьяго теченія былъ Ткачевъ издававшій въ 1875—1881 гг. журналъ «Набатъ» (см.). Это было теченіе якобинское. Для Ткачева Лавровъ и даже Бакунинъ были «буржуазными псевдо революціонерами». Ткачевъ вѣрилъ не въ постепенное развитіе соціализма, а въ декретированіе соціалистическихъ мѣръ государствомъ, и потому его задачей былъ захватъ политической власти. Ученіе Ткачева находилось въ нѣкоторой преемственной связи съ ученіемъ Нечаева. И для Ткачева крестьянство было главной цѣлью борьбы; и онъ вѣрилъ въ общину, какъ въ исходную точку соціалистическаго развитія. Съ самаго начала 1870-хъ годовъ въ Петербургѣ, Москвѣ, Кіевѣ и др. городахъ образуются кружки молодежи, ставившіе своею цѣлью пропаганду среди народа либо ученія Лаврова, либо ученія Бакунина; нерѣдки были кружки, въ которыхъ бакунисты и лавристы перемѣшивались. Наибольшаго значенія достигъ бакунистскій кружокъ Долгушина въ Москвѣ, основанный въ 1872 г., но скоро раскрытый; въ 1874 г. члены его судились и были осуждены. Другой кружокъ — Николая Чайковскаго — основался въ Петербургѣ еще въ 1869 г.; онъ сначала имѣлъ характеръ товарищескаго кружка саморазвитія и взаимопомощи, но съ 1871—72 г., подъ вліяніемъ Софьи Перовской, Корниловой, Анатолія Сердюкова, обратился въ революціонный. Въ числѣ его членовъ были впослѣдствіи ставшіе извѣстными кн. П. Кропоткинъ, Аксельродъ, Чарушинъ, Волховской, Левъ Тихомировъ, Желябовъ, Натансонъ, Фроленко, Клеменсъ. Они вели широкую пропаганду какъ въ рабочихъ кружкахъ Петербурга и др. городовъ, такъ и въ деревняхъ различныхъ губерній. Для этого они поступали рабочими на фабрики, въ кузницы или другія мастерскія, нанимались на различныя сельскія работы и т. п., всѣми способами стараясь сблизиться съ народомъ и ведя среди него пропаганду какъ устно, такъ и посредствомъ нелегальной литературы, въ то время уже

весьма значительной. Одновременно возникъ рядъ другихъ подобныхъ кружковъ. Въ 1874 г. начались среди нихъ аресты; арестовано было до 1000 молодыхъ людей. Изъ нихъ часть была отпущена, многіе умерли во время болѣе чѣмъ трехлѣтняго предварительнаго заключенія; остальные въ октябрѣ 1877 г. предстали передъ судомъ Правительствующаго Сената. Ихъ дѣло называется «дѣломъ 193-хъ» (по не совсѣмъ точно подсчитанному числу подсудимыхъ) или «Большимъ процессомъ». Изъ всѣхъ политическихъ процессовъ, имѣвшихъ мѣсто въ Россіи со времени «дѣла декабристовъ» и до процессовъ 1906 г., это былъ самый значительный по числу подсудимыхъ. Прокуратура обвиняла всѣхъ подсудимыхъ въ принадлежности къ одной политической партіи и одному заговору. На самомъ дѣлѣ среди подсудимыхъ находились различные кружки, частью не имѣвшіе никакой связи одинъ съ другимъ, частью даже враждебные одинъ другому. Нѣкоторые изъ подсудимыхъ вовсе не были причастны къ революціонному движенію и попались болѣе или менѣе случайно. Наиболѣе видные участники этого процесса: Мышкинъ (II, 226), Войнаральскій, Коваликъ, Рогачевъ, Шишко, Квятковскій, Брешковская, Чарушинъ, Желябовъ, Кибальчичъ, Перовская, Корнилова, Кувшинская, Куприяновъ, Всев. Лопатинъ, Николай Морозовъ (см.), Синегубъ, Кадьянъ, Петропавловскій Каронинъ (см). Послѣ трехмѣсячнаго судебнаго разбирательства, во время котораго значительная часть подсудимыхъ протестовала противъ суда, отказываясь присутствовать на немъ, часть подсудимыхъ была оправдана, другая приговорена къ различнымъ наказаніямъ, отъ краткосрочнаго тюремнаго заключенія до каторжныхъ работъ. Къ тому же типу принадлежало «Дѣло 50», разбиравшееся также въ Сенатѣ въ томъ же 1877 г., нѣсколькими мѣсяцами раньше, хотя подсудимые были арестованы годомъ позже. Это также были пропагандисты - народники. Наиболѣе видные дѣятели изъ нихъ: рабочій Петръ Алексѣевъ, произнесшій на судѣ произведшую сильное впечатлѣніе рѣчь, въ которой онъ грозилъ правительству поднимающеюся на него мускулистой рукой милліоновъ рабочихъ, Софья Бардина, Ольга и Вѣра Любатовичъ, Лидія Фигнеръ, князь Циціановъ, Евгенія и Надежда Субботины. Послѣ ареста пропагандистовъ, среди революціонеровъ начинается сильная реакція противъ отрицательнаго отношенія къ «политикѣ». Это даетъ толчокъ распространенію ученія Ткачева, но и среди лавристовъ начинается поворотъ въ ту же сторону; бакунисты постепенно совершенно сходятъ со сцены. Къ 1876 г. относятся первые зачатки общества, принявшаго старое названіе «Земля и Воля». Оставаясь соціалистическимъ и народническимъ, стремясь продолжать пропагандистскую дѣятельность среди крестьянъ, оно признаетъ необходимость организованной борьбы съ правительствомъ, или даже нѣсколько уже—съ полиціей. Время отъ времени совершаются различные террористическіе акты, являющіеся, по большей части, личными дѣйствіями отдѣльныхъ дѣятелей: тамъ убиваютъ или ранятъ шпіона, здѣсь дѣлаютъ вооруженную попытку устроить побѣгъ изъ тюрьмы и т. д. Послѣднимъ яркимъ проявленіемъ стараго, чуждаго политикѣ народничества было такъ наз. чигиринское дѣло (1877). Въ Чигиринскомъ у. Кіевской губ. группа революціонеровъ (Стефановичъ, Дейчъ) составила тайное общество изъ крестьянъ, объединивъ ихъ при помощи «золотой грамоты», т.-е. подложнаго акта отъ имени царя, въ которомъ крестьяне призывались объединиться во имя его и земли. Къ обществу примкнуло до 1000 крестьянъ; оно вскорѣ было раскрыто. Обманное пользованіе именемъ царя не вызвало сочувствія среди революціонеровъ. 24 янв. 1878 г. Вѣра Засуличъ тяжело ранила петербургскаго градоначальника генерала Трепова. Ни одно изъ болѣе раннихъ покушеній не имѣло такого отголоска. Это объясняется публично проведеннымъ процессомъ Вѣры Засуличъ, которую оправдалъ судъ присяжныхъ. Въ первомъ нумерѣ журнала «Земля и Воля», вышедшемъ въ октябрѣ 1878 года, была сдѣлана попытка представить терроръ какъ бы случайнымъ, временнымъ придаткомъ къ соціалистическо-народнической программѣ. На самомъ дѣлѣ терроръ разростался. 4 августа убитъ въ Петербургѣ шефъ жандармовъ Мезенцевъ; убійцы, въ числѣ которыхъ былъ Степнякъ-Кравчинскій (см.), скрылись. 2 апрѣля 1879 г. учитель Соловьевъ совершилъ неудавшееся покушеніе на жизнь Александра II. Произведенное противъ воли значительнаго числа членовъ партіи, оно сдѣлало прежнюю дорогу для нея невозможной. 17—21 іюня 1879 г. въ Липецкѣ состоялся съѣздъ членовъ партіи (см. Липецкій съѣздъ. Доп. II, 85), на которомъ окончательно побѣдила идея террора (см.); партія и газета «Земля и Воля» прекратили свое существованіе; возникла новая партія, съ органомъ «Народная Воля» (Доп. II, 239). Первый періодъ террора закончился убійствомъ Александра II, 1 марта 1881 г.; послѣ этого сила и значеніе «Народной Воли» падаютъ. Другія теченія революціонной мысли были представлены въ то время слабо; наиболѣе видное изъ нихъ—«Черный Передѣлъ» (см.). Послѣ «процесса 20 народовольцевъ»—А. Михайлова (Доп. II, 196), Н. Морозова (Доп. II, 210) и др.—и процесса Вѣры Фигнеръ (см. Доп. II, 812), въ 1884 г. былъ арестованъ Германъ Лопатинъ (Доп. II, 96) и вслѣдъ за нимъ нѣсколько сотъ человѣкъ. Это, было, можно сказать, концомъ «Народной Воли». Въ 1886 г. было раскрыто дѣло о пропагандѣ среди военныхъ (Шелгуновъ и другіе), шедшей почти независимо отъ стараго народовольчества. Безъ всякой генетической связи съ нимъ, группой молодыхъ людей (Ульяновъ, Шевыревъ и др.), проникнутыхъ тѣми же идеями, было организовано неудавшееся покушеніе на Александра III (1 марта 1887 г.). Изъ позднѣйшихъ процессовъ ни одинъ не обращалъ на себя большого вниманія. Аресту и ссылкѣ въ административномъ порядкѣ подвергалось значительное число народоволь-

цевъ; но движеніе было въ общемъ слабо и слабѣло съ каждымъ годомъ. Въ это время зародилось соціалъ-демократическое движеніе. Въ 1883 г. въ Женевѣ появилась брошюра Плеханова, «Соціализмъ и политическая борьба», а въ 1884 г. его же книга, «Наши разногласія». Въ этихъ произведеніяхъ ученіе соціалъ-демократіи, построенное на теоріи К. Маркса, было противопоставлено ученіямъ народниковъ и народовольцевъ. Плехановъ утверждалъ, что если революція въ Россіи когда-либо побѣдитъ, то только какъ революція рабочаго класса. Въ 1883 г. въ Женевѣ основана соціалъ-демократическая группа «Освобожденіе труда»; основателями ея были, между прочимъ, Плехановъ (Доп. II, 421), Аксельродъ, Вѣра Засуличъ, Дейчъ. Въ теченіе цѣлыхъ 10 лѣтъ марксизмъ оставался теоретическимъ ученіемъ небольшой части интеллигенціи, практически дѣлавшей очень мало. Голодъ 1891—92 гг. далъ толчокъ новому массовому движенію въ народѣ, имѣвшему сначала совершенно другой характеръ, чѣмъ движеніе 1870-хъ гг.: оно было по преимуществу мирное по своимъ стремленіямъ. Молодежь ѣхала въ застигнутыя голодомъ губерніи, чтобы открывать столовыя на благотворительныя средства и кормить голодающихъ. У громаднаго большинства цѣли вести пропаганду при этомъ не было, но участники движенія натолкнулись на такое противодѣйствіе со стороны администраціи, что многіе изъ нихъ сильно полѣвѣли. Для нихъ стало яснымъ, что дѣятельность въ народѣ, даже такая, какъ устройство столовыхъ для голодающихъ, немыслима безъ борьбы съ существующимъ режимомъ, и что реорганизація послѣдняго возможна только политическая и соціальная одновременно. Революціонное движеніе теперь совершалось въ двоякомъ направленіи: въ сторону возрожденія видоизмѣненнаго народовольчества и въ гораздо болѣе сильной степени — въ сторону соціалъ-демократизма. Въ теченіе первой половины 1890-хъ годовъ соціалъ-демократы, какъ ранѣе народники и народовольцы, рекрутировались почти исключительно изъ интеллигенціи. Параллельно шло сильное рабочее движеніе. Первая крупная рабочая стачка въ Россіи состоялась еще въ 1886 г. Въ 1896 г. произошла громадная забастовка на петербургскихъ фабрикахъ. Соц.-демократы изъ интеллигенціи нашли въ рабочемъ классѣ для пропаганды своихъ ученій чрезвычайно благопріятную почву. Въ 1894 г. появилась въ Петербургѣ легальнымъ образомъ книга П. Б. Струве, «Критическія замѣтки къ вопросу объ экономическомъ развитіи Россіи», а въ 1895 г.—также легальная книга Бельтова (Плеханова). «Къ вопросу о развитіи монистическаго взгляда на исторію». Съ тѣхъ поръ какъ въ легальной, такъ и въ нелегальной литературѣ шла, конечно, въ соотвѣтственно различныхъ формахъ, борьба между ученіями соціалъ-демократіи и старыми ученіями народовольчества и народничества. Среди революціонной молодежи безусловно господствовалъ соціалъ-демократизмъ. Въ серединѣ 1890-хъ годовъ повсемѣстно имѣлись соціалъ-демократическіе кружки, издававшіе нелегальные листки, ведшіе пропаганду среди рабочаго класса. Самымъ сильнымъ и организованнымъ среди нихъ былъ «еврейскій союзъ» или «Бундъ». Его даже нельзя назвать кружкомъ; это была цѣлая партія. «Бунду» удалось объединить десятки тысячъ рабочихъ евреевъ западнаго края, широко поставить дѣло нелегальнаго издательства (на жаргонѣ), руководить занятіями рабочихъ, проводить стачки и т. п. По своей программѣ «Бундъ» былъ соціалъ-демократической партіей, но съ нѣкоторыми національными требованіями. Соединившись въ 1898 г. съ россійской соц.-дем. партіей, онъ выговорилъ себѣ автономію, которую и донынѣ сохраняетъ. Въ 1898 г. состоялся въ Минскѣ съѣздъ, на которомъ было положено основаніе «россійской соціалъ-демократической рабочей партіи». Всѣ участники съѣзда были арестованы, что нанесло временный ударъ партіи. Въ концѣ 1890-хъ годовъ въ средѣ соціалъ-демократовъ, дѣйствовавшихъ среди рабочихъ, появилось такъ называемое экономическое теченіе, органами котораго были «Рабочая Мысль» и «Рабочее Дѣло». Экономисты отрицательно относились къ политической борьбѣ, не дорожили даже требованіемъ свободы собраній, свободы стачекъ и т. п. и старались объединять рабочихъ на чисто-экономическихъ требованіяхъ. Экономическое теченіе было широко распространено; соціалъ-демократическій органъ «Искра» (Плехановъ, Ленинъ и др.), основанный въ 1901 г. за границей, долженъ былъ вести съ нимъ борьбу. Параллельно съ экономизмомъ, все же революціоннымъ, появилось сходное по нѣкоторымъ внѣшнимъ признакамъ, но совершенно чуждое ему теченіе полицейскаго соціализма. Основателемъ его былъ начальникъ московскаго охраннаго отдѣленія Зубатовъ. Онъ старался разъединить рабочихъ съ интеллигенціей; пропагандировалъ идею, что экономическіе интересы рабочихъ совсѣмъ не тѣ, что интересы интеллигенціи; утверждалъ, что правительство готово идти навстрѣчу рабочимъ, если они откажутся отъ революціонныхъ заблужденій. Зубатовъ организовывалъ образовательные кружки рабочихъ, находившіеся подъ покровительствомъ высшей московской администраціи; въ нихъ читали лекціи профессора московскаго университета. На первое время Зубатову удалось достигнуть блестящихъ результатовъ; революціонная соціалъ-демократія изъ рядовъ московскихъ рабочихъ была вытѣснена. Но Зубатовъ раздражилъ фабрикантовъ и оказался не въ силахъ удовлетворить всѣхъ требованій рабочихъ; вскорѣ зубатовскія организаціи обратились въ чисто-революціонныя, и полицейскій соціализмъ послужилъ школою для соціализма революціоннаго. Къ концу 1890-хъ годовъ относится возникновеніе теченія «соціально-революціоннаго», явившагося видоизмѣненіемъ народовольчества. До 190[illegible] г. соціалистамъ-революціонерамъ не удавалось устроить своего съѣзда; тѣмъ не менѣе, они дѣйствовали какъ партія, съ опредѣленными задачами и программой. Въ лицѣ Чернова и Рубановича у нихъ были свои вы-

дающіеся теоретики. Соціалъ-революціонеры вѣрили въ тождество интересовъ крестьянства, рабочихъ и интеллигенціи и на этомъ тождествѣ строили свое ученіе. Вѣра въ общину у соціалъ-революціонеровъ почти исчезла. Отличіе ихъ отъ народовольцевъ состояло въ томъ, что, признавая важность политической борьбы, они не отдѣляли ее отъ борьбы соціальной и не возлагали всѣхъ надеждъ на терроръ; отъ террора они не отказывались, но только какъ отъ одного изъ средствъ борьбы. Къ тому же періоду относится оживленіе революціоннаго движенія въ Польшѣ и на Кавказѣ, гдѣ ведутъ взаимную борьбу партіи революціонно націоналистическія съ соціалистическими, преимущественно соціалъ-демократическими. Съ конца 1890-хъ годовъ почти не проходитъ года, чтобы университеты не были потрясены крупными студенческими волненіями. Вновь начинаются террористическіе акты. Въ 1901 г. былъ убитъ (соціалистами-революціонерами) министръ народнаго просвѣщенія Боголѣповъ, въ 1902 г.—министръ внутреннихъ дѣлъ Сипягинъ, позднѣе—уфимскій губернаторъ Богдановичъ; было нѣсколько неудавшихся покушеній. Въ 1901 г. устроена массовая демонстрація на Невскомъ просп. въ СПб. и нѣсколько демонстрацій въ друг. городахъ. Съ того же года празднованіе рабочими 1 мая принимаетъ массовый характеръ. Въ связи съ этимъ количество арестовъ и ссылокъ, но почти исключительно въ административномъ порядкѣ, растетъ почти въ геометрической прогрессіи. Въ 1902 г. возникаетъ, сперва въ Штуттгартѣ, потомъ въ Парижѣ, журналъ «Освобожденіе», а въ 1903 году, на съѣздѣ на берегахъ Боденскаго озера, образуется союзъ «Освобожденіе» (Доп. II 353). Новый толчокъ революціонному движенію даетъ открытіе военныхъ дѣйствій между Россіей и Японіей. Съ 1905 г. революціонное движеніе изъ кружкового и въ значительной степени интеллигентскаго обращается въ массовое. Изъ политическихъ партій попрежнему идутъ впереди освободительнаго движенія соціалъ-демократы, соціалъ-революціонеры и освобожденцы; но движеніе перерастаетъ партіи, и послѣднія оказываются не въ силахъ руководить имъ. Первымъ крупнымъ массовымъ его проявленіемъ было шествіе сотни тысячъ рабочихъ къ Зимнему Дворцу въ С.-Петербургѣ, 9 января 1905 г.; вторымъ, гораздо болѣе организованнымъ была всероссійская забастовка въ октябрѣ 1905 года, закончившаяся послѣ изданія манифеста 17 октября (о дальнѣйшихъ событіяхъ см. ниже «Исторія Россіи»). Союзъ «Освобожденіе» распался; изъ него выдѣлилась стремившаяся быть легальной и дѣйствовавшая совершенно открыто конституціонно-демократическая партія. Соціалъ-революціонерамъ удалось въ концѣ декабря 1905 г. и началѣ января 1906 г. устроить свой первый всероссійскій съѣздъ за границей, на которомъ были приняты программа и уставъ партіи. На этомъ съѣздѣ обнаружились три различныхъ теченія. Одно теченіе вскорѣ выдѣлилось и образовало стремившуюся быть легальной и дѣйствовать открыто «народно-соціалистическую» партію, наиболѣе видными дѣятелями которой были Мякотинъ, Пѣшехоновъ и Анненскій. Она отрицательно относилась къ проповѣди такихъ формъ соціальной борьбы, какъ насильственный захватъ крестьянами помѣщичьихъ земель, и настаивала на томъ, что только законодательнымъ путемъ можно придти къ націонализаціи земли; она не считала вопроса о выкупѣ помѣщичьей земли за деньги вопросомъ принципіальнымъ и допускала выкупъ; она считала ненужнымъ выдвигать требованіе республики, находя, что оно не соотвѣтствуетъ настроенію широкихъ народныхъ массъ. Противоположное крыло составляли такъ называемые «максималисты». Они выдвигали именно анархическія формы борьбы и особенно дорожили какъ терроромъ, такъ и «экспропріаціей» значительныхъ денежныхъ суммъ, отрицательно относясь къ эволюціоннымъ взглядамъ; они полагали, что въ Россіи можно завоевать сразу гораздо болѣе, чѣмъ завоевано на западѣ. На самомъ съѣздѣ не произошло еще окончательнаго разрыва, но позднѣе большинство максималистовъ выдѣлилось изъ партіи. Соціалъ-революціонеры настаивали на одновременной политической и соціальной борьбѣ, считая нужнымъ попрежнему опираться на союзъ трудового крестьянства, рабочаго пролетаріата и трудовой интеллигенціи. Въ рядахъ соціалъ-демократіи разрывъ произошелъ еще раньше, а именно на заграничномъ съѣздѣ 1903 г.; тамъ образовалось «большинство», съ Ленинымъ во главѣ, и «меньшинство», съ Аксельродомъ, Засуличъ, Мартовымъ, Даномъ и Плехановымъ (послѣдній, впрочемъ, занималъ нѣсколько обособленное положеніе). «Большинство» выдвигало на первый планъ чисто-политическія формы борьбы; оно дорожило централистической, заговорщической организаціей партіи. «Меньшинство», наоборотъ, старалось организовать партію демократическимъ образомъ. За тактическими разногласіями скрывались и другія, очень глубокія. «Большевики» менѣе отрицательно смотрѣли на партію соціалъ-революціонеровъ и охотнѣе шли съ нею на всякія соглашенія, чѣмъ «меньшевики». «Меньшевики» (это сказалось особенно ярко впослѣдствіи, въ 1906—1907 г.), рѣзко противополагая соціалъ-демократовъ всѣмъ другимъ революціоннымъ партіямъ, настаивали на томъ, что ближайшая революція должна имѣть характеръ буржуазный; въ виду этого они гораздо охотнѣе шли на соглашенія съ буржуазными партіями, какъ конституціонно-демократическая, чѣмъ большевики. На стокгольмскомъ съѣздѣ партіи въ 1906 г. произошло формальное объединеніе большевиковъ и меньшевиковъ, но раздоры продолжались и сказывались во всѣхъ вопросахъ, въ особенности въ вопросѣ объ отношеніи къ Государственной Думѣ. На новомъ лондонскомъ съѣздѣ 1907 г. формальное единство было сохранено, но разногласія не были устранены.

Литература. Цѣльной исторіи револю-

ціоннаго движенія въ Россіи до сихъ поръ не написано, если не считать устарѣвшей (въ подлинникѣ появилась въ 1883 г.) и даже для своего времени далеко не вполнѣ удовлетворительной книги А. Туна: «Исторія революціон. движеній въ Россіи», и новѣйшей, также не вполнѣ удовлетворительной, книги К. Цилліакусъ: «Революціонная Россія. Возникновеніе и развитіе революціоннаго движенія въ Россіи» (переводъ съ нѣмецкаго, СПб., 19 6). Книга Туна имѣется во многихъ русскихъ переводахъ; изъ нихъ имѣютъ значеніе, благодаря цѣннымъ дополненіямъ и примѣчаніямъ, соціалъ-демократическое изданіе О. Рутенберга, съ приложеніемъ статей Дейча, Плеханова и Кольцова (СПб., безъ года, вышло въ 1906 г.; неполная перепечатка съ женевскаго изданія 1903 г.) и соціалъ-революціонное изданіе, съ примѣчаніями Л. Шишко (СПб., безъ года, вышло въ 1906 г., перепечатка съ болѣе ранняго заграничнаго изданія). Близкую тему затрагиваетъ книга С. Сватикова, «Общественное движеніе въ Россіи 1700- 1895» (Ростовъ-на-Дону, 1905). Существуетъ довольно много разработокъ отдѣльныхъ эпохъ. По исторіи общественныхъ движеній—анонимная книга «Общественное движеніе при Александрѣ II 1855—1880» (Парижъ, 1905); В. Семевскій: «Изъ исторіи общественныхъ идей въ Россіи въ концѣ сороковыхъ годовъ» (Ростовъ-на-Дону, 1905); его же, «Изъ исторіи общественныхъ теченій въ Россіи въ XVIII и въ первой половинѣ XIX вѣка» («Историческое Обозрѣніе», т. IX). Сочиненія о движеніи декабристовъ указаны въ статьѣ «Заговоръ декабристовъ». Въ послѣднее время появились изданные въ Россіи мемуары декабристовъ Якушкина, Трубецкого, Розена и другихъ, «Русская правда» Пестеля» (СПб., 1906); Семевскій, Богучарскій и Щеголевъ, «Общественныя движенія въ Россіи въ первую половину XIX вѣка, т. I. Декабристы: фонъ-Визинъ, Оболенскій и Штейнгель» (СПб., 1906); М. Довнаръ-Запольскій, «Тайное общество декабристовъ» (Москва, 1906); Н. Павловъ-Сильванскій, «Декабристъ Пестель передъ верховнымъ уголовнымъ судомъ» (СПб., «Русская историческая библіотека», 1907). Наиболѣе цѣнными источниками для исторіи революціоннаго движенія въ Россіи, начиная съ Александра II, могутъ служить, революціонныя изданія и отчеты о политическихъ процессахъ. Изъ революціонныхъ изданій, выходившихъ за границей, имѣютъ особенную цѣну въ этомъ смыслѣ: «Колоколъ» Герцена; «Впередъ» Лаврова; «Набатъ» Ткачева; «Вольное слово» Драгоманова; «Вѣстникъ Народной Воли» Лаврова и Тихомирова; «Соціалъ-демократъ»; «Рабочая Мысль» и «Рабочее Дѣло» (соц.-дем. такъ называемаго экономическаго оттѣнка); «Заря» (соц.-дем.); «Искра» (соц.-дем.); «Пролетарій» (тоже); «Революціонная Россія» (соц.-рев.); «Освобожденіе». Большая часть періодическихъ изданій, издававшихся нелегально въ Россіи, гибла на первомъ или второмъ нумерѣ. Наибольшей длительности существованія и наибольшаго значенія достигли «Великоруссъ», «Начало», «Земля и Воля», «Народная Воля» и «Черный передѣлъ» (послѣдній выходилъ подъ конецъ за границей). Всѣ названные журналы, издававшіеся въ Россіи, за исключеніемъ «Чернаго Передѣла», перепечатаны въ сборникѣ, очень цѣнномъ для исторіи революціоннаго движенія въ Россіи: «Матеріалы для исторіи революціоннаго движенія въ Россіи 18 0-хъ годовъ»; «Революціонная журналистика 1870-хъ годовъ»; «Литература партіи «Народная Воля»,—все подъ редакціей Б. Базилевскаго (В. Богучарскаго); издано въ Парижѣ подъ общимъ названіемъ «Русская историческая библіотека», (19 5). Всѣ три тома сборника, съ самыми ничтожными сокращеніями, перепечатаны въ Россіи, подъ тѣмъ же названіемъ (Спб., 1907). Значительная часть статей, напечатанныхъ въ «Искрѣ» (второго ея періода, съ 1903 г. по 1905 г., т.-е. послѣ разрыва между большевиками и меньшевиками, когда «Искра» стала органомъ меньшевиковъ), перепечатана въ Петербургѣ, въ двухъ томахъ, подъ заглавіемъ: «Искра за два года» (СПб., 1906). Христоматію изъ нелегальной журналистики представляетъ собою книга В. Бурцева «За сто лѣтъ 1800—1896» (Лондонъ, 1897). Политическіе процессы печатались, по большей части, въ газетахъ, пройдя правительственную цензуру, въ сокращенномъ, а иногда и искаженномъ видѣ; иногда печатались только обвинительные акты и приговоры, а иногда не печаталось ни того, ни другого. Въ виду этого отчеты о политич. процессахъ представляютъ собою матеріалъ далеко не полный и далеко не безпристрастный, но, тѣмъ не менѣе, весьма важный. Въ 3-хтомномъ сборникѣ, изданномъ подъ редакціей Базилевскаго (Богучарскаго) «Государственныя преступленія въ Россіи въ девятнадцатомъ вѣкѣ» (Штуттгардтъ и Парижъ, 1903—05; СПб., 1906 - 07) собраны оффиціальные отчеты изъ легальной печати о процессахъ, начиная съ «Дѣла декабристовъ» и кончая «Дѣломъ 193-хъ» (отчетъ о послѣднемъ дѣлѣ перепечатанъ не изъ оффиціальнаго изданія, а изъ нелегальнаго; незаконченъ). Отдѣльныя изданія: «Процессъ В. Засуличъ» (СПб., безъ года, вышло 1906 г.), «Процессъ 16 террористовъ» (18 0), съ примѣчаніями В. Бурцева («Русская историческая библіотека», СПб., 1906); «Дѣло 1-го марта 1881 г.». Правительственный отчетъ со статьей и примѣчаніями Л. Дейча» (СПб., 190), «Процессъ 20 народовольцевъ въ 1882 г.», съ предисловіемъ В. Богучарскаго (СПб., «Русская историческая библіотека», 1907 г.); П. Тепловъ, «Исторія Якутскаго протеста» (дѣло о вооруженномъ сопротивленіи политич. ссыльныхъ въ Якутскѣ въ 1904 г. СПб. 1906). Съ 1906 г. въ СПб. выходитъ, подъ редакціей Богучарскаго и Щеголева, журналъ «Былое», посвященный исторіи освободительнаго движенія; въ немъ напечатано очень много цѣнныхъ матеріа-

ловъ и изслѣдованій. Его предшественникомъ является журналъ, издававшійся за границей подъ тѣмъ же названіемъ, подъ редакціей В. Бурцева, и перепечатанный въ Ростовѣ-на-Дону («Русская историческая библіотека», 1906). До сихъ поръ приходится пользоваться, какъ сборникомъ матеріаловъ, книгой «Календарь Народной Воли на 1883 годъ» (Женева). Важный матеріалъ для новѣйшей исторіи революціонныхъ партій представляютъ протоколы партійныхъ съѣздовъ. Имѣютъ цѣну тайные, изданные министерствомъ внутреннихъ дѣлъ, въ небольшомъ количествѣ экземпляровъ, отчеты и доклады о революціонномъ движеніи; нѣкоторые изъ нихъ перепечатаны и стали достояніемъ публики. Изъ воспоминаній о различныхъ періодахъ революціонной исторіи имѣютъ цѣну воспоминанія князя Крапоткина, Дебогорія Мокріевича, Брешковской («Изъ моихъ воспоминаній», СПб., 1906), Аптекмана («Изъ исторіи революціоннаго народничества, Земля и воля 70 г.»; «Русская историческая библіотека»). Біографіи революціонеровъ: «А. Д. Михайловъ», «А. И. Желябовъ и С. Л. Перовская» (обѣ книжки изданы за границей; переизданы, съ предисловіемъ В. Бурцева, «Русской исторической библіотекой» въ Ростовѣ-на-Дону, 1907); Анненскій, Богучарскій, Семевскій и Якубовичъ, «Галлерея шлиссельбургскихъ узниковъ» (часть I, СПб., 1907); Е. Брешковская, «И. Мышкинъ и Архангельскій кружокъ» (Москва, 1906). Разработка отдѣльныхъ моментовъ или отдѣльныхъ партій: Н. Батуринъ, «Очеркъ исторіи соц.-демократіи въ Россіи» (Москва, 1906); В. Акимовъ (Махновецъ), «Очеркъ развитія соціалъ-демократіи въ Россіи» (СПб.); М. Лядовъ, «Исторія Россійской Соціалъ-Демократической Рабочей Партіи» (СПб., 1906); И. Аксельродъ, «Россійскія революціонныя партіи 1898—1903 гг.» (Москва, 1906); Е. Серебряковъ, «Очеркъ по исторіи Земли и Воли» (СПб., 1906). М. Григорьевскій, «Полицейскій соціализмъ въ Россіи. Что такое Зубатовщина» (СПб.); анонимная книга «Исторія Совѣта Рабочихъ Депутатовъ г. С.-Петербурга» (СПб.).

В. Водовозовъ.

15) Исторія. 1895—1907. *I. До открытія первой Госуд. Думы.* Въ 1891—92 гг. громадное пространство Россіи поразилъ страшный неурожай, повлекшій за собой голодъ въ наиболѣе плодородныхъ земледѣльческихъ мѣстностяхъ имперіи. Бѣдствія голодовки развернули ужасающую картину народнаго разоренія. Необходимость помочь страдающему населенію всколыхнула русское общество, широкіе слои котораго приняли самое горячее участіе въ борьбѣ съ голодомъ. Это движеніе положило конецъ періоду общественной апатіи. Политико-экономическіе вопросы вновь глубоко захватили вниманіе общества. Появились зародыши тѣхъ общественныхъ направленій, которыя въ послѣднее время положили начало организованнымъ политическимъ партіямъ. Перемѣна царствованія дала толчекъ обнаруженію новаго общественнаго настроенія. Земскія собранія нѣкоторыхъ губерній, съ тверскимъ земствомъ во главѣ, обратились къ новому Государю съ адресами, въ которыхъ выражалась мысль о настоятельной необходимости утвержденія въ странѣ законности и уваженія къ праву, а также предоставленія населенію возможности подавать свой голосъ по общегосударственнымъ вопросамъ. Однако, рѣчь, сказанная Государемъ на пріемѣ депутацій отъ дворянства, земствъ, городовъ и казачьихъ войскъ 17 января 1895 г., показала, что правительство не намѣрено идти навстрѣчу стремленіямъ общества. Мысль объ участіи представителей земства въ дѣлахъ внутренняго управленія была признана «безсмысленной мечтой». Прогрессивныя стремленія, не получивъ законнаго и естественнаго исхода, приняли форму подпольныхъ, тайныхъ организацій. Въ концѣ XIX вѣка Россія быстрыми шагами приближалась къ острому политическому кризису. Дѣятельность правительства сводилась частью къ охранѣ существующаго порядка, при помощи усиленія полицейской репрессіи, частью къ неувѣреннымъ и мало послѣдовательнымъ попыткамъ пересмотра нѣкоторыхъ сторонъ государственнаго устройства. Наиболѣе важныя начинанія—напр., по вопросу о реформѣ школы—не получали быстраго движенія и разрѣшались на практикѣ рядомъ временныхъ и частичныхъ палліативовъ. Работы по пересмотру законоположеній о крестьянахъ и судебныхъ уставовъ, предпринятыя еще въ 1894 г., затянулись на долгое время. По закону 7 февраля 1894 г. министрамъ финансовъ и внутреннихъ дѣлъ предоставлено по взаимному соглашенію разрѣшать разсрочку выкупныхъ недоимокъ посредствомъ опредѣленныхъ ежегодныхъ приплатъ къ текущимъ окладамъ. Законъ 13 мая 1896 г. былъ направленъ къ пониженію самыхъ окладовъ выкупныхъ платежей; но оно было обставлено стѣснительными условіями, далеко не вездѣ соотвѣтствовавшими экономическимъ условіямъ. 31 мая 1899 г. вышелъ законъ о дальнѣйшемъ расширеніи этихъ льготъ. Правительство, однако, упорно чуждалось мысли не только о сложеніи съ крестьянъ выкупныхъ платежей, но даже о существенномъ уменьшеніи ихъ основного размѣра. Только 3 ноября 1905 г., подъ вліяніемъ измѣненія общей политической атмосферы и въ виду развитія аграрныхъ бунтовъ, правительство рѣшилось на уменьшеніе выкупныхъ платежей на половину съ 1 января 1906 г. и на ихъ полное уничтоженіе съ 1 января 1907 г. Изъ другихъ правительственныхъ мѣръ, принятыхъ, до начала новаго періода, въ видахъ облегченія крестьянъ, выдается только законъ 12 марта 1903 г., отмѣнившій круговую поруку по уплатѣ податей. Вопросу о земельной нуждѣ крестьянъ правительство не удѣляло того вниманія, какого онъ заслуживалъ, ограничившись изданіемъ нѣкоторыхъ узаконеній по регламентаціи переселенческаго дѣла (см. II Доп., 392) и пересмотромъ устава крестьянскаго банка (I Доп., 781 и сл.). Въ новомъ уставѣ банка не было проведено той мысли, что банкъ долженъ обслуживать преимущественно крестьянъ малоземельныхъ и безземельныхъ, а покупка земель за счетъ банка была обставлена чисто-бюрократиче-

скими условіями, открывавшими широкій просторъ для злоупотребленій. Въ практикѣ банка не замедлили появиться случаи такихъ покупокъ, которыя стоили банку очень дорого, а между тѣмъ не могли служить къ образованію участковъ, годныхъ для продажи крестьянамъ. Земскіе начальники оставались попрежнему вершителями всѣхъ дѣлъ въ деревнѣ, но въ замѣщеніи этой должности начали чувствоваться серьезныя затрудненія. Въ виду этого въ 1904 г. былъ пониженъ имущественный цензъ и облегчены нѣкоторыя другія условія занятія должности земскаго начальника, а также увеличены служебныя преимущества, сопряженныя съ этой должностью. Въ 1902 г. при министерствѣ внутреннихъ дѣлъ было образовано особое совѣщаніе подъ предсѣдательствомъ мин. Сипягина, а при совѣщаніи учреждена «редакціонная комиссія», подъ предсѣдательствомъ товарища мин. Стишинскаго и въ составѣ членовъ по назначенію министра. Комиссія эта должна была заняться пересмотромъ не всѣхъ законоположеній о крестьянахъ, а только тѣхъ, недостатки коихъ доказаны опытомъ. Къ концу 1903 г. проектъ новаго положенія былъ готовъ и переданъ на обсужденіе образованныхъ Высоч. указомъ 8 янв. 1904 г. губернскихъ совѣщаній бюрократическаго состава: помимо представителей мѣстной администраціи, въ совѣщаніяхъ обязательно участвовали лишь предсѣдатели губернскихъ земскихъ управъ и представители отъ дворянства и земства по одному на уѣздъ, *по приглашенію губернатора.*—Пока министерство внутреннихъ дѣлъ направляло пересмотръ законоположеній о крестьянахъ чисто-бюрократическимъ путемъ, мин. финансовъ Витте организовалъ параллельную разработку крестьянскаго вопроса на иныхъ началахъ. Въ 1899 г. онъ учредилъ комиссію по изслѣдованію вопроса объ оскудѣніи центра», съ участіемъ нѣкоторыхъ земскихъ дѣятелей, а въ январѣ 1902 г. подъ его предсѣдательствомъ было образовано особое совѣщаніе «для выясненія нуждъ сельско-хозяйственной промышленности». Это совѣщаніе рѣшило образовать губернскіе и уѣздные комитеты. Хотя обязательный составъ комитетовъ ограничивался, помимо представителей администраціи, членами земскихъ управъ, но предсѣдателямъ комитетовъ было предоставлено приглашать и другихъ лицъ. Предсѣдатели многихъ комитетовъ воспользовались этимъ правомъ весьма широко, введя въ комитеты не только земскихъ гласныхъ, но и другихъ извѣстныхъ мѣстныхъ дѣятелей. Комитетамъ было предоставлено право коснуться, помимо чисто сельско-хозяйственныхъ вопросовъ, также и вопросовъ общаго правопорядка и управленія. Работы комитетовъ внесли большое оживленіе въ жизнь общества: благодаря имъ раздался независимый голосъ представителей населенія о нуждахъ Россіи, вопросы сельскаго хозяйства и крестьянскаго быта были вставлены въ рамки общихъ государственныхъ преобразованій, подсказываемыхъ жизнью, и правительство получило ясное указаніе на программу освободительнаго движенія, уже охватившаго широкіе круги населенія. Въ результатѣ встрѣтились другъ съ другомъ двѣ совершенно различныя программы разрѣшенія крестьянскаго вопроса. Проекты, выработанные въ министерствѣ внутреннихъ дѣлъ, были направлены къ полному обособленію крестьянскаго сословія и не сулили крестьянству никакого выхода изъ его тяжелаго и приниженнаго положенія. Напротивъ того, совѣщаніе о нуждахъ сельско-хозяйственной промышленности высказалось за всесословное сельское общество, за всесословную волость, за нормально организованную низшую судебную инстанцію, за отмѣну соединенія судебной и административной властей въ сельскомъ управленіи. Комитеты, организованные особымъ совѣщаніемъ, ярко освѣтили необходимость связать разработку крестьянскаго вопроса съ коренным переустройствомъ всѣхъ сторонъ нашего государственнаго быта. Конфликтъ между этими двумя направленіями формально разрѣшился 30 марта 1905 г., когда было объявлено объ уничтоженіи совѣщанія о нуждахъ сельско-хозяйственной промышленности и объ образованіи вмѣсто него новаго совѣщанія «о мѣрахъ по укрѣпленію крестьянскаго землевладѣнія», подъ предсѣдательствомъ И. Л. Горемыкина. Въ рескриптѣ Горемыкину такими мѣрами были намѣчены переселеніе, развитіе дѣятельности крестьянскаго банка и отграниченіе крестьянскихъ надѣловъ отъ земель прочихъ владѣльцевъ. Такой исходъ многолѣтнихъ работъ по пересмотру крестьянскаго вопроса показывалъ полную неспособность бюрократіи отрѣшиться отъ старыхъ путей разработки капитальныхъ государственныхъ задачъ. Въ моментъ изданія этого распоряженія дни безраздѣльнаго господства бюрократіи были, однако, уже сочтены.

Не идя въ области крестьянскаго вопроса дальше частичныхъ мѣръ и канцелярской переписки, правительство въ то же время проводило рядъ покровительственныхъ мѣръ по отношенію къ помѣстному дворянству. 13 апр. 1897 г. было образовано, подъ предсѣдательствомъ И. Н. Дурново, особое совѣщаніе о нуждахъ дворянскаго сословія. Работы совѣщанія создали множество новыхъ льготъ и преимуществъ для дворянскаго сословія. Уже въ маѣ 1897 г. были даны новыя льготы дворянамъ-заемщикамъ дворянскаго земельнаго банка и особаго его отдѣла (I Доп., 780). Въ 1899 г. вышелъ законъ о *временно-заповѣдныхъ имѣніяхъ*. Въ томъ же году дворянству предоставлено учреждать пансіоны-пріюты для дѣтей дворянскаго сословія. Въ 1900 г. ограничены способы пріобрѣтенія потомственнаго дворянства и возведенія въ потомств. дворяне тѣхъ лицъ, предки которыхъ достигли чиновъ, дающихъ личное дворянство. Собранію предводителей и депутатовъ предоставлено большинствомъ $^2/_3$ голосовъ отказывать потомственному дворянину, не владѣющему недвижимостью въ предѣлахъ губерніи, во внесеніи его рода въ дворянскую родословную книгу (см. Дворянство, I Доп., 661 и сл.). Наконецъ, новымъ уставомъ дворянскаго банка были созданы дальнѣйшія льготы для его

кліентовъ: открыта возможность уменьшать задолженность заложеннаго имѣнія путемъ продажи части такого имѣнія банку. 1 января 1902 г. особое совѣщаніе для выясненія нуждъ дворянства было закрыто, а при министерствѣ внутреннихъ дѣлъ образованъ особый отдѣлъ по дворянскимъ дѣламъ. Дворянскимъ собраніямъ тогда же предоставлено было право устройства «дворянскихъ кассъ взаимопомощи», съ широкими субсидіями государственнаго казначейства.

Еще одинъ классъ привлекалъ къ себѣ вниманіе законодателя въ 90-хъ гг. XIX стол. Ростъ фабричной промышленности, тяжелыя условія фабричнаго труда и развитіе просвѣтительной и агитаціонно политической пропаганды въ средѣ рабочаго класса остро ставили на очередь рабочій вопросъ. Правительство откликалось на требованія жизни весьма слабо, лишь подъ непосредственнымъ давленіемъ выступленій самихъ рабочихъ, и старалось замѣнить широкую реформу въ регламентаціи фабрично-заводскаго труда рискованными полицейскими экспериментами, имѣвшими цѣлью смягчить рабочее движеніе путемъ удаленія изъ среды рабочаго класса «опасныхъ» и «безпокойныхъ» элементовъ. Десятилѣтіе съ 1886 г. по 1896 г. прошло совершенно безплодно для развитія фабричнаго законодательства въ Р., а между тѣмъ за это время самосознаніе рабочаго класса, развитіе его профессіональной организаціи, и его политическое воспитаніе сдѣлали громадные успѣхи. 1896-й г. ознаменовался обширными стачками, планомѣрно подготовленными нѣсколькими союзными рабочими организаціями. Это заставило правительство снова обратить вниманіе на рабочій вопросъ. 2 іюня 1897 г. вышелъ законъ о нормировкѣ рабочаго дня (см. Рабочій день, XXVI. 24). Но уже 20 сентября того же года министры финансовъ и вн. дѣлъ издали правила, которыми допущены удлиненіе рабочаго времени, работа безъ перерывовъ, ночная работа и самое широкое примѣненіе сверхурочныхъ работъ. Парализовавъ такимъ образомъ лучшія стороны только-что изданнаго закона, правительство сосредоточило свое вниманіе на расширеніи фабричной инспекціи. Изъ органа посредничества между рабочими и работодателями этотъ институтъ началъ превращаться въ органъ *управленія* рабочими, въ кругъ задачъ котораго все въ большей мѣрѣ стали вдвигаться функціи полицейскаго надзора. Закономъ 30 мая 1903 г. фабричная инспекція была подчинена губернаторамъ. Увлекаясь полицейской борьбой съ крамолой на фабрикахъ, правительство сдѣлало только два шага по пути законодательнаго удовлетворенія рабочихъ нуждъ: 10 іюня 1903 г. вышелъ законъ о фабричныхъ старостахъ, учреждаемыхъ для посредничества между рабочими и фабричными, заводскими и промысловыми управленіями, а 2 іюня 1903 г.—законъ о вознагражденіи рабочихъ, потерпѣвшихъ отъ несчастныхъ случаевъ (см. выше, Рабочее законодательство).—Политика недоброжелательнаго недовѣрія по отношенію къ самодѣятельности населенія ярко сказывалась въ мѣрахъ правительства, касавшихся органовъ общественнаго самоуправленія. Въ 1898 г. министерство внутреннихъ дѣлъ внесло въ государственный совѣтъ законопроекты о введеніи земскихъ учрежденій въ 9-ти западныхъ губерніяхъ и въ губерніяхъ Астраханской, Оренбургской и Ставропольской. Выборное начало предполагалось сохранить, хотя съ значительными отступленіями. Въ 1901 г. новый министръ внутреннихъ дѣлъ Сипягинъ замѣнилъ оба проекта однимъ, предназначеннымъ одинаково для всѣхъ вышеупомянутыхъ губерній и для губерніи Архангельской. 2 апрѣля 1903 г. земскія учрежденія были введены въ Сѣверо-Западномъ и Юго-Западномъ краяхъ на основѣ послѣдняго проекта. Это было земство только по имени, безъ выборнаго начала (см. Земскія учрежденія, I Доп., 790 и сл.). Вводя въ новыхъ мѣстностяхъ такое фиктивное земство, правительство стремилось ограничить самодѣятельность земскихъ учрежденій въ коренныхъ земскихъ губерніяхъ. Законодательныхъ мѣръ, благопріятныхъ для земства, было принято весьма немного. Въ 1895 г. земства были освобождены отъ расходовъ на содержаніе мѣстныхъ судебно-административныхъ учрежденій и губернскихъ статистическихъ комитетовъ, но недоимки на этотъ предметъ суммы повелѣно обращать на образованіе особыхъ дорожныхъ капиталовъ (см. Земскіе финансы, I Доп., 788). Сюда же относится ассигнованіе казеннаго пособія земствамъ въ размѣрѣ милліона рублей въ годъ на производство оцѣночныхъ работъ, а также повышеніе доли земства при распредѣленіи между земствомъ и казною поземельныхъ сборовъ. Въ остальномъ мѣропріятія правительства были направляемы прямо въ ущербъ развитію земской самодѣятельности. Съ самаго начала 90-хъ гг. былъ поставленъ вопросъ о полномъ почти изъятіи изъ вѣдѣнія земства медицинской и продовольственной помощи населенію. Въ 1893 г. былъ изданъ «уставъ лѣчебныхъ заведеній», подчинявшій земскую медицину самой мелочной бюрократической опекѣ. Уставъ предполагалось ввести въ дѣйствіе съ 1 іюля 1895 г., но на практикѣ это оказалось невозможнымъ. Въ то же время былъ составленъ проектъ «продовольственнаго устава», получившій силу закона съ изданіемъ въ 1900 г. временныхъ правилъ о продовольственномъ обезпеченіи сельскихъ обывателей. Это былъ сильный ударъ для самодѣятельности земства. Все продовольственное дѣло вырывалось изъ рукъ земства и передавалось въ руки губернатора, земскихъ начальниковъ и чиновъ полиціи (I Доп., 792). Въ 1901 г. была сдѣлана попытка подавить самодѣятельность земства и въ третьей важной отрасли земскаго дѣла—въ сферѣ земской школы. Проектъ «наказа училищнымъ совѣтамъ» грозилъ и въ этомъ отношеніи подчинить земскій починъ самой мелочной бюрократической регламентаціи. Энергичная оппозиція, выразившаяся и въ прессѣ, и на съѣздѣ по народному образованію въ Москвѣ, заставила, однако, правительство отказаться отъ этой попытки. Въ 1902 г. только-что назначенный мин. вн. дѣлъ

Плеве нанесъ ударъ дѣлу земской статистики: ссылаясь на политическую неблагонадежность земскихъ статистиковъ, онъ запретилъ собираніе статистическихъ свѣдѣній о земельныхъ имуществахъ въ 12 земскихъ губерніяхъ, а въ остальныхъ губерніяхъ предоставилъ примѣненіе этой мѣры усмотрѣнію губернаторовъ. Работѣ земствъ во всемъ ея объемѣ была поставлена серьезная преграда закономъ 12 іюня 1900 г. о предѣльности земскаго обложенія (см. Фиксація земскаго обложенія, Доп. II,813). Съ цѣлью ограничить вліяніе губернскихъ земствъ на уѣздныя законъ 2 февр. 1904 г. предоставилъ уѣзднымъ земствамъ право ходатайствовать о мѣстныхъ нуждахъ непосредственно передъ правительствомъ, не проводя свои ходатайства чрезъ губернскія земскія собранія. Противъ политическихъ стремленій земства былъ направленъ циркуляръ 23 авг. 1901 г. о воспрещеніи взаимныхъ сношеній между земствами и городскими думами по предметамъ, относящимся къ общимъ правительственнымъ распоряженіямъ. Недовѣріе министерства Плеве къ органамъ земскаго самоуправленія ярко выразилось также и при ревизіи земскихъ учрежденій, произведенной въ 1904 г. товарищемъ мин. Зиновьевымъ. Тѣ же тенденціи проявлялись и въ отношеніи городского самоуправленія, но съ меньшею силой. Въ январѣ 1904 г. была осуществлена реформа городского самоуправленія г. Петербурга, вводившая нѣкоторыя усовершенствованія: избирательное право распространено на квартиронанимателей, съ весьма высокимъ, впрочемъ, цензомъ по квартирному налогу; должность гор. головы отдѣлена отъ должности предсѣдателя думы.—Немалую тревогу внушала русскому обществу судьба судебныхъ уставовъ. Въ 1894 г. была учреждена комиссія по пересмотру этихъ уставовъ, закончившая свою работу къ лѣту 1899 г. Возникала рѣчь о возможности сохраненія суда присяжныхъ, и если онъ и не подвергся отмѣнѣ, то не были уничтожены и тѣ ограниченія въ его примѣненіи, которыя были установлены въ предшествовавшіе годы. Дѣйствіе судебныхъ уставовъ было распространено постепенно на всю Россію, но они при введеніи ихъ въ новыхъ мѣстностяхъ подвергались искаженію. Въ 1896 г. новые суды были введены въ Архангельской губерніи и въ Сибири, но въ первой былъ значительно суженъ, а въ послѣдней совсѣмъ не введенъ судъ присяжныхъ. Въ 1899 г. дѣйствіе суда присяжныхъ было распространено на губ. Олонецкую, Уфимскую, Оренбургскую и Астраханскую. При введеніи судебныхъ уставовъ въ Туркестанскомъ краѣ, въ областяхъ Степной и Закаспійской и въ 5 дальнихъ уѣздахъ Вологодской губерніи онять были допущены существенныя отступленія отъ основъ судебной реформы 1864 г. Въ 1903 г. былъ Высочайше утвержденъ Уголовное Уложеніе, но срокъ приведенія его въ дѣйствіе до сихъ поръ не указанъ. Между тѣмъ, рядомъ отдѣльныхъ Высочайшихъ указовъ въ систему уголовныхъ взысканій были внесены важныя измѣненія. 12 іюня 1900 г. отмѣнена ссылка въ Сибирь и въ Закавказье, съ сохраненіемъ лишь ссылки на поселеніе за нѣкоторыя преступленія, особо въ законѣ указанныя; тогда же отмѣнено право мѣщанскихъ и крестьянскихъ обществъ постановлять приговоры о принятіи или непринятіи членовъ, отбывшихъ наказаніе по судебнымъ приговорамъ, а также право мѣщанскихъ обществъ предоставлять въ распоряженіе правительства своихъ членовъ, въ случаѣ порочнаго ихъ поведенія. Въ 1903 г. уничтожены для ссыльныхъ наказанія плетьми, лозами, приковываніемъ къ телѣжкѣ, бритьемъ головы, но оставлены розги даже за маловажные проступки. Манифестомъ 11 августа 1904 г. отмѣнены тѣлесныя наказанія за проступки сельскихъ обывателей, инородцевъ и другихъ лицъ, не изъятыхъ ранѣе отъ этихъ наказаній по правамъ состоянія или особыми узаконеніями. Если упомянуть еще о работахъ по преобразованію средней школы, начатыхъ при министрѣ нар. просвѣщ. Боголѣповѣ, продолжавшихся при его преемникахъ и доселѣ не завершенныхъ, — то будутъ исчерпаны всѣ сколько-нибудь крупныя мѣропріятія или начинанія правительства за десятилѣтіе 1894—1904 гг. Эта работа не могла дать обществу никакого удовлетворенія: она слишкомъ поверхностно затрогивала важнѣйшіе вопросы, выдвигаемые жизнью, слишкомъ мало считалась съ назрѣвшими нуждами Россіи и слишкомъ рѣзко противорѣчила идеаламъ сознательной части населенія. Зрѣлище безусловнаго господства неумѣлой бюрократіи воспитывало въ обществѣ чувства недовольства и раздраженія; ихъ обостряло гоненіе на всякое плодотворное для страны предпріятіе, возникавшее по почину самого общества. Въ 1895 г. генералъ-губернаторамъ, губернаторамъ и градоначальникамъ дано право высылать по своему усмотрѣнію людей не только за политическую неблагонадежность, но и вообще за порочное поведеніе, а жалобы на распоряженія означенныхъ властей, основанныя на положеніи объ усиленной и чрезвычайной охранѣ, дозволено приносить только мин. вн. дѣлъ, тогда какъ ранѣе такія жалобы могли быть направляемы въ сенатъ. Въ томъ же году разрушена многолѣтняя просвѣтительная работа петербургскаго и московскаго комитетовъ грамотности; поставленнымъ на ихъ мѣсто обществамъ грамотности даны такіе уставы, при которыхъ ихъ дѣятельность должна была совершенно заглохнуть. Въ 1897 г. передача періодическаго изданія новому издателю обусловлена разрѣшеніемъ мин. вн. дѣлъ. 1897 и 1898 гг. ознаменовались страшнымъ усиленіемъ цензурныхъ репрессій. Въ 1899 г. закрыто московское юридическое общество по случаю привѣтствія, принесеннаго обществомъ московскому университету на юбилейномъ празднествѣ въ честь Пушкина. Тогда же, въ виду обширныхъ студенческихъ безпорядковъ во многихъ высшихъ учебныхъ заведеніяхъ, особымъ совѣщаніемъ шести министровъ постановлено было студентовъ, исключенныхъ за безпорядки, зачислять въ солдаты для отбыванія воинской повинности, хотя бы они ей и не подлежали. Въ 1901 г. закрытъ союзъ писателей.

Въ 1902 г. по случаю аграрныхъ безпорядковъ въ Полтавской и Харьковской губерніяхъ, денежная отвѣтственность за причиненный безпорядками матеріальный вредъ возложена на сельскія общества, крестьяне коихъ участвовали въ безпорядкахъ. Въ концѣ 1902 г. послѣдовалъ цѣлый рядъ репрессій по отношенію къ видным участникамъ комитетовъ по сельско-хозяйственной промышленности (высылка изъ Воронежа Бунакова и Мартынова, отставленіе отъ службы предсѣдателя суджанской земской управы кн. П. Д. Долгорукова). Въ 1903 г. въ Гомелѣ и Кишиневѣ разразились еврейскіе погромы. По всей Россіи была введена новая полицейская стража. Въ 1904 г. былъ предпринятъ разгромъ тверского земства послѣ ревизіи, произведенной сен. Штюрмеромъ. Весь составъ тверской губернской и новоторжской уѣздной земскихъ управъ отставленъ отъ должностей и замѣненъ лицами, назначенными мин. вн. дѣлъ. Министру вн. дѣлъ предоставлено воспрещать пребываніе въ предѣлахъ Тверской губерніи лицамъ, вредно вліяющимъ на ходъ земскаго управленія, а тверскому губернатору предоставлено отставлять отъ службы по земству вредныхъ для общественнаго спокойствія лицъ. Одновременно съ обнародованіемъ этого постановленія оно было примѣнено къ наиболѣе извѣстнымъ и уважаемымъ общественнымъ дѣятелямъ. Затѣмъ послѣдовало массовое неутвержденіе должностныхъ лицъ, выбранныхъ земскими собраніями и городскими думами въ различныхъ мѣстностяхъ. Эта кампанія увѣнчалась неутвержденіемъ въ должности предсѣдателя московской губернской земской управы Д. Н. Шипова, одного изъ крупнѣйшихъ представителей земской Россіи, извѣстнаго одинаково какъ стойкостью, такъ и умѣренностью своихъ прогрессивныхъ взглядовъ. Когда съ началомъ русско-японской войны образовалась общеземская организація для помощи больнымъ и раненымъ на Востокѣ, правительство поспѣшило поставить преграды и для этого проявленія общественной самодѣятельности. Дѣйствія организаціи рѣшено было подчинить руководству московскаго губернатора, которому предоставлялось разсматривать предположенія совѣщанія представителей этой организаціи. Списки лицъ, входящихъ въ составъ земскихъ отрядовъ, предписывалось представлять на утвержденіе начальника губерніи и т. п. Обостренію полицейскаго режима внутри страны соотвѣтствовали все усиливавшіяся репрессіи на окраинахъ. Для Польши такія репрессіи не были новостью; но теперь та же политика была распространена и на Финляндію. 17 августа 1898 г. финляндскимъ генералъ-губернаторомъ былъ назначенъ ген. Бобриковъ. 3 февраля 1899 г. были изданы, помимо сейма, Положенія о новомъ порядкѣ составленія и изданія законовъ для Имперіи со включеніемъ княжества финляндскаго, направленныя къ умаленію правъ финляндскаго сената и сейма. Финляндскій сенатъ заявилъ протестъ противъ этихъ Положеній; въ Петербургъ была отправлена депутація въ нѣсколько сотъ человѣкъ съ адресомъ къ Государю, покрытымъ болѣе чѣмъ 500 тысячъ подписей. Депутаціи было отказано въ пріемѣ. 7 іюня 1900 г. обнародованъ Высоч. указъ о введеніи русскаго языка въ оффиціальное дѣлопроизводство въ Финляндіи, а въ іюнѣ 1901 года состоялся манифестъ объ изданіи для Финляндіи новаго устава о воинской повинности. Это послужило сигналомъ къ сильному волненію въ финляндскомъ обществѣ. Начались съѣзды финляндскихъ дѣятелей. Опять былъ составленъ протестующій адресъ на имя Государя, покрытый подписями многихъ чиновныхъ лицъ. Государь повелѣлъ оставить адресъ безъ послѣдствій. Бобриковскій режимъ былъ въ полномъ разгарѣ.

Всѣ мѣры, направляемыя противъ освободительнаго движенія, только подрывали авторитетъ власти. Рѣшительный ударъ этому авторитету былъ нанесенъ русско-японской войной. Въ началѣ 90 хъ годовъ XIX в. международное положеніе Россіи было весьма благопріятно. Сближеніе ея съ Франціей (см. Франко-русскій союзъ, XXXVI, 486) заставляло другія державы оказывать Россіи особое вниманіе. Союзъ съ Франціей не помѣшалъ сближенію Россіи съ Австро-Венгріей на почвѣ балканскаго вопроса, нѣсколько разъ принимавшаго острый характеръ. Въ 1897 г. Россія возстановила дипломатическія сношенія съ Болгаріей, прерванныя при имп. Александрѣ III. Вскорѣ послѣ этого дѣла ближняго Востока осложнились избіеніемъ армянъ въ Малой Азіи, рѣзней въ самомъ Константинополѣ и обостреніемъ Критскаго вопроса, изъ-за котораго въ апрѣлѣ 1897 г. вспыхнула греко-турецкая война. Послѣ того, какъ телеграмма русскаго императора остановила греко-турецкую войну, Россія предложила кандидатуру греческаго королевича Георгія на постъ критскаго генералъ-губернатора. Протестъ Германіи и Австріи разстроилъ эту комбинацію, но черезъ нѣсколько мѣсяцевъ назначеніе королевича Георгія все-таки состоялось. Волненія въ Македоніи грозили возжечь обще-европейскій пожаръ. Въ 1903 г. Россія и Австро-Венгрія совмѣстно выработали программу реформъ для Македоніи. Всѣ державы примкнули къ этой программѣ, и она была предъявлена Портѣ. 18 марта 1903 г. былъ убитъ русскій консулъ въ Митровицѣ Щербина, энергично защищавшій права христіанъ; въ августѣ того же года былъ убитъ русскій консулъ въ Битоліи Ростковскій. Россія предъявила Портѣ требованіе удовлетворенія и подкрѣпила свои требованія посылкой черноморскаго флота въ турецкія воды. Въ сентябрѣ 1903 г. Государь имѣлъ свиданіе съ Францемъ-Іосифомъ. Послѣ этого Россія и Австро-Венгрія предъявили Портѣ новую программу реформъ, съ требованіемъ опредѣлить къ генералъ-инспектору мятежныхъ вилайетовъ двухъ особыхъ агентовъ отъ Россіи и Австро-Венгріи, для охраны интересовъ христіанскаго населенія и наблюденія за осуществленіемъ реформъ, подробно предначертанныхъ въ программѣ. Турція приняла эту программу «въ принципѣ», но расправы надъ христіанами продолжались по-

прежнему. Дѣятельное участіе Россіи въ дѣлахъ Балканскаго полуострова вскорѣ должно было прекратиться: вниманіе русской дипломатіи перемѣщалось на Дальній Востокъ. — За пять лѣтъ до русско-японской войны русское правительство подняло вопросъ о подготовкѣ всеобщаго мира. 24 февраля 1898 г. изъ свободной наличности русскаго государственнаго казначейства было отпущено 90 милл. руб. на увеличеніе флота, а 12 августа того же года русское правительство предложило на обсужденіе державъ вопросъ о созваніи конференціи въ видахъ сокращенія вооруженій и предотвращенія войнъ на будущее время. Конференція состоялась въ Гаагѣ лѣтомъ 1899 г. Вопросъ объ ограниченіи вооруженій былъ снятъ съ очереди, и конференція ограничилась утвержденіемъ трехъ конвенцій: о третейскихъ международныхъ судахъ, о законахъ и обычаяхъ войны на сушѣ и о примѣненіи къ морской войнѣ началъ женевской конвенціи 1864 г. Въ 1896 г. Россія заключила соглашеніе съ Китаемъ, по которому она получала право на проведеніе части сибирской желѣзной дороги черезъ китайскую территорію, на постройку дороги до Мукдена. Въ 1898 г. Россія получила отъ Китая въ пользованіе на 25 лѣтъ порты Портъ-Артуръ и Таліенванъ, съ правомъ постройки жел. дор. для соединенія этихъ портовъ съ сибирской магистралью. 13 апрѣля подписанъ договоръ между Россіей и Японіей о признаніи полной независимости и самостоятельности Кореи. Въ 1900 г. возстаніе «большихъ кулаковъ» и убійство нѣмецкаго посланника въ Пекинѣ Кеттелера повлекли за собой походъ соединенныхъ европейскихъ и японскихъ войскъ на Пекинъ, во время котораго Россія заняла всю Маньчжурію. Въ 1902 г. Японія сблизилась съ Англіей, заключивъ съ ней договоръ о совмѣстномъ поддержаніи неприкосновенности и независимости Китая и Кореи; въ то же время состоялась конвенція между Россіей и Китаемъ, по которой Россія соглашалась на возстановленіе власти китайскаго правительства въ Маньчжуріи и на выведеніе оттуда русскихъ войскъ въ теченіе полутора года. 30 іюля 1903 г. учреждено намѣстничество изъ Приамурскаго генералъ-губернаторства и Квантунской области, съ сосредоточеніемъ въ вѣдѣніи намѣстника дипломатическихъ сношеній по дѣламъ этихъ областей и командованія морскими силами на Тихомъ океанѣ. Въ декабрѣ 1903 г. дипломатическій конфликтъ между Россіей и Японіей былъ уже въ полномъ разгарѣ. 24 января 1904 г. послѣдовалъ разрывъ дипломатическихъ сношеній, въ виду предъявленнаго Японіей требованія немедленнаго очищенія русскими Маньчжуріи, а въ ночь на 27 января совершилось внезапное нападеніе японцевъ на нашъ портъ-артурскій флотъ (см. Японско-русская война, XLI, и II Доп., 928). Послѣ длиннаго ряда пораженій, понесенныхъ русскими войсками, война была пріостановлена при посредничествѣ президента Соед. Штат. Рузвельта, и въ Портсмутѣ 16 августа 1905 г. былъ заключенъ миръ, ратификованный 1 октября 1905 г. Война на Дальнемъ Востокѣ и сопровождавшія ее ужасныя несчастья глубоко отозвались на политическомъ настроеніи всѣхъ слоевъ населенія, показавъ наглядно несостоятельность прежняго политическаго режима и государственнаго строя Россіи. Коренная государственная реформа стала неизбѣжной. Проявленія общественнаго недовольства существующимъ порядкомъ не прекращались въ теченіе предшествовавшаго десятилѣтія, принимая самыя разнообразныя формы. Постепенно организовывался рабочій пролетаріатъ; крестьянство не разъ реагировало на свое тяжелое положеніе аграрными безпорядками; учащаяся молодежь перешла отъ демонстрацій и манифестацій къ устройству университетскихъ забастовокъ; лица разнообразныхъ профессій группировались въ союзы, ставившіе себѣ цѣлью, помимо разработки профессіональныхъ вопросовъ, политическую пропаганду; земскіе дѣятели работали надъ объединеніемъ земствъ въ интересахъ борьбы за политическую свободу; въ русскомъ обществѣ формировались зародыши политическихъ партій. Многочисленные съѣзды превратились въ арену политическихъ демонстрацій; массовыя манифестаціи происходили и на улицахъ (напр., у Казанскаго собора въ Петербургѣ въ 1901 г.). Правительство отвѣчало на эти проявленія общественнаго недовольства усиленіемъ репрессіи. Въ 1902 г. былъ убитъ министръ внутреннихъ дѣлъ Сипягинъ. Смѣнившій его Плеве своимъ полицейскимъ терроромъ раздражилъ даже наиболѣе спокойные слои населенія. 15 іюля 1904 г. Плеве былъ убитъ. Его преемникъ, князь Святополкъ-Мирскій, возвѣстилъ о необходимости *довѣрія* къ обществу со стороны власти. Отмѣна многихъ ограничительныхъ мѣръ, снятіе административныхъ каръ со многихъ лицъ, пострадавшихъ при Плеве, подтверждали серьезность намѣреній новаго министра; но онъ имѣлъ въ виду только смягченіе репрессій и улучшеніе режима, а общество стремилось къ коренной государственной реформѣ. 19 ноября 1904 г. земскій съѣздъ, собравшійся въ Петербургѣ, громко заявилъ требованіе конституціи. По случаю юбилея судебной реформы состоялись политическіе банкеты, собранія присяжныхъ повѣренныхъ и другихъ корпорацій; вездѣ были приняты резолюціи о необходимости созданія въ Россіи народнаго представительства. 6 ноября въ этомъ же смыслѣ высказалась московская городская дума. Правительство откликнулось на это общественное движеніе двумя актами 12 декабря 1904 г. Въ Высочайшемъ указѣ сенату излагалась программа преобразованій: объединеніе законовъ о крестьянахъ съ общимъ законодательствомъ, укрѣпленіе полной силы закона, расширеніе самостоятельности земскихъ и городскихъ учрежденій, перестройка этихъ учрежденій на болѣе демократическихъ началахъ, введеніе мелкой земской единицы, обезпеченіе самостоятельности суда, государственное страхованіе рабочихъ, устраненіе *излишнихъ* стѣсненій печати, ограниченіе и смягченіе исключительныхъ законовъ о раскольникахъ и инородцахъ. Детальная

разработка всѣхъ этихъ вопросовъ возлагалась на комитетъ министровъ. Возвѣщая эту запоздавшую и уже потому недѣйствительную для умиротворенія общества программу, правительство въ тотъ же день обнародовало оффиціальное сообщеніе, въ которомъ земствамъ и городскимъ думамъ воспрещалось касаться общеполитическихъ вопросовъ, и произносилось рѣзкое осужденіе всѣмъ требованіямъ коренного измѣненія «вѣками освященныхъ устоевъ русской государственной жизни». 9 января 1905 г. въ Петербургѣ произошла небывалая манифестація рабочихъ массъ, предводительствуемыхъ священникомъ Гапономъ; направлявшіяся къ Зимнему дворцу безоружныя толпы рабочихъ были встрѣчены залпами. Черезъ день послѣ этого событія ген. Треповъ былъ назначенъ генералъ-губернаторомъ Петербурга; вслѣдъ затѣмъ кн. Святополкъ-Мирскій былъ отставленъ отъ должности мин. вн. дѣлъ и замѣненъ Булыгинымъ. Комитетъ министровъ приступилъ къ разработкѣ положеній Высоч. указа 12 декабря. Между тѣмъ отъ дворянскихъ и земскихъ собраній и городскихъ думъ къ Государю направлялись адресы о необходимости созыва народныхъ представителей. 4 февр. былъ убитъ вел. кн. Сергій Александровичъ. 18 февраля, въ рескриптѣ на имя мин. вн. дѣлъ, Государь объявилъ о своемъ намѣреніи «привлекать достойнѣйшихъ, довѣріемъ народа облеченныхъ, избранныхъ отъ населенія людей къ участію въ предварительной разработкѣ и обсужденіи законодательныхъ предположеній». Приведеніе въ исполненіе этого намѣренія Государя было возложено на особое совѣщаніе подъ предсѣдательствомъ мин. вн. дѣлъ. Въ тотъ же день Высоч. указомъ сенату частнымъ лицамъ и учрежденіямъ предоставлено было право подавать въ совѣтъ министровъ заявленія по вопросамъ усовершенствованія государственнаго благоустройства и улучшенія народнаго благосостоянія. Въ мартѣ и апрѣлѣ были осуществлены еще двѣ популярныя мѣры: пріостановлено примѣненіе къ Финляндіи новаго устава о воинской повинности и обнародовано провозглашеніе вѣротерпимости. Полицейская и цензурная репрессія свирѣпствовала, однако, попрежнему, и общество, охваченное волненіемъ, все еще не имѣло увѣренности въ перемѣнѣ правительственнаго курса. 6-го іюня состоялся пріемъ Государемъ депутаціи отъ съѣзда земскихъ и городскихъ дѣятелей: кн. С. Н. Трубецкой произнесъ рѣчь о необходимости пріобщенія къ политической жизни всѣхъ слоевъ населенія безъ различія сословія, вѣры и національности, а Государь подтвердилъ близость созыва народныхъ представителей. Въ теченіе лѣта къ различнымъ проявленіямъ глубокаго общественнаго недовольства присоединились серьезныя вспышки въ арміи и флотѣ. Возмущеніе въ черноморскомъ флотѣ приняло необычайныя формы; бунтъ броненосца «Потемкинъ», обстрѣливавшаго Севастополь и послѣ плаванія у крымскихъ береговъ ушедшаго въ Румынію, привлекъ вниманіе всего міра и отозвался крупными флотскими безпорядками въ Либавѣ и Кронштадтѣ.—6 августа 1905 г. вышло, наконецъ, «Учрежденіе Государственной Думы» (см. 1 Доп., 710 и сл.). Содержаніе этого акта далеко отставало отъ уровня общественныхъ стремленій. Осень 1905 г. прошла въ усиленной мобилизаціи общественныхъ силъ для завоеванія политической свободы. Формировались и организовались политическія партіи, собирались многолюдные митинги, подготовлялась всеобщая политическая забастовка. Она разразилась въ октябрѣ и продолжалась вплоть до изданія 17 октября манифеста о введеніи въ Россіи неприкосновенности личности, свободы совѣсти, слова, собраній и союзовъ, о расширеніи избирательныхъ правъ и о предоставленіи Государственной Думѣ уже не совѣщательныхъ, а законодательныхъ функцій, съ тѣмъ, чтобы впредь ни одинъ законъ не могъ получить силы безъ одобренія народныхъ представителей. Вмѣстѣ съ тѣмъ, все управленіе было объявлено объединеннымъ въ совѣтѣ министровъ, предсѣдателемъ котораго былъ назначенъ ст.-секр. гр. Витте. 22 октября въ Финляндіи былъ возстановленъ порядокъ, существовавшій до 1899 г., и сенату поручено выработать проектъ новаго сеймоваго устава на основѣ всеобщаго и равнаго избирательнаго права.—Встрѣченный радостно, манифестъ 17 октября не принесъ Россіи успокоенія. Созывъ Государственной Думы откладывался на неопредѣленное время; обѣщаніе свободъ не получало фактическаго осуществленія. Россія пережила съ тѣхъ поръ новые страшные пароксизмы смуты. Аграрные безпорядки, политическія демонстраціи, декабрьское вооруженное возстаніе въ Москвѣ, гражданская война въ Прибалтійскомъ краѣ непрерывно слѣдовали другъ за другомъ, вызывая кровавыя репрессіи, какъ въ центрѣ, такъ и на окраинахъ, особенно въ Прибалтійскихъ губерніяхъ и въ Грузіи.—При такой обстановкѣ совершились выборы въ Государственную Думу. Несмотря на несовершенство избирательнаго закона, несмотря на крайнюю стѣсненность предвыборной агитаціи, результатъ выборовъ оказался осужденіемъ прежняго режима: большинство избирателей послало въ Думу представителей прогрессивнаго, оппозиціоннаго направленія.

А. Кизеветтеръ.

II. Время сессіи первой Государственной Думы (27 апрѣля 1906 г. по 10 іюля 1906 г.). Помимо избирательнаго закона 6 августа и 11 декабря 1905 г., устранившаго значительные кадры избирателей отъ избирательныхъ урнъ и дававшаго землевладѣльческому классу вѣсъ совершенно не соотвѣтствовавшій его численности, на характеръ избирательной борьбы и составъ первой Думы нѣкоторое вліяніе оказалъ фактъ бойкота выборовъ. Въ основаніи его лежала мысль, что, въ виду неудовлетворительности избирательнаго закона и безсилія Думы, отъ участія въ выборахъ нужно воздержаться и воздерживать другихъ. Иногда пропагандировался не только пассивный, но и активный бойкотъ, т.-е. попытка мѣшать выборамъ путемъ вторженія въ избирательныя помѣщенія и раз-

гона избирателей. Идею бойкота горячо проповѣдывали соціалисты-революціонеры; изъ соціалъ-демократовъ большевики высказались за нее, меньшевики—противъ; въ концѣ концовъ, среди соціалъ-демократовъ восторжествовали большевики, и только къ выборамъ на Кавказѣ, происходившимъ въ маѣ мѣсяцѣ, т.-е. уже послѣ открытія Государственной Думы, соціалъ-демократы рѣшили принять участіе въ выборахъ. За бойкотъ горячо стояли еврейскій «Бундъ» и значительное число лицъ, составившихъ впослѣдствіи партію народныхъ соціалистовъ. Изъ органовъ печати горячо проповѣдывало эту идею «Русское Богатство». Рабочіе почти повсемѣстно были увлечены идеей бойкота и въ выборахъ, за немногими исключеніями, участія не приняли; но до крестьянъ идея бойкота почти не дошла, а если дошла, то они ея не поняли и съ горячей вѣрою въ Думу приняли участіе въ выборахъ. Среди землевладѣльцевъ абсентеизмъ, проистекавшій изъ индифферентизма, былъ великъ; меньше онъ былъ среди городской куріи. Выборная агитація, вслѣдствіе полицейскихъ стѣсненій, была слаба, а тамъ, гдѣ она происходила (въ городахъ и рабочей куріи), она по преимуществу свелась не къ борьбѣ партій, а къ борьбѣ принциповъ: участіе въ выборахъ или ихъ бойкотъ. Въ большинствѣ случаевъ выбирали опредѣленныхъ людей, а не членовъ партій. Партіи сорганизовались уже въ Думѣ. Изъ 524 депутатовъ къ моменту роспуска первой Думы было выбрано всего 499, такъ какъ отъ большей части средне-азіатскихъ владѣній и нѣкоторыхъ областей Сибири выборы должны были производиться лишь въ іюлѣ и августѣ. Къ моменту роспуска Думы насчитывалось около 160 членовъ конституціонно-демократической партіи или такъ называемыхъ кадетовъ (I, 944); наиболѣе видными ея дѣятелями были Муромцевъ, кн. Шаховской, Петрункевичъ, Родичевъ, кн. Петръ Долгоруковъ, Гредескулъ, Петражицкій, Винаверъ, Набоковъ. Очень близко къ ней стояла партія демократическихъ реформъ, въ которой подъ конецъ насчитывалось до 14 членовъ (М. М. Ковалевскій, Кузьминъ-Караваевъ, Федоровскій, кн. Урусовъ, Казиміръ). Въ іюнѣ мѣсяцѣ образовалась небольшая партія мирнаго обновленія, составившаяся изъ Н. Н. Львова, вышедшаго изъ партіи конституціонно-демократической, нѣсколькихъ членовъ союза 17 октября (Стаховичъ, гр. Гейденъ) и нѣсколькихъ безпартійныхъ правыхъ. Направо отъ конституціонныхъ демократовъ и этихъ двухъ партій стояла группа безпартійныхъ правыхъ, изъ которыхъ подъ конецъ образовалась партія человѣкъ въ 12, называвшая себя партіей прогрессистовъ (Способный, Варунъ-Секретъ).—Рядомъ съ партіей конституціонныхъ демократовъ имѣлось пять организованныхъ въ особыя партіи національныхъ группъ (польская, эстонская, латышская, литовская, украинская): онѣ соединялись иногда въ одинъ союзъ автономистовъ, состоявшій предъ закрытіемъ Думы приблизительно изъ 70 членовъ; нѣкоторые изъ нихъ одновременно входили и въ другія партіи. Налѣво отъ конституціонныхъ демократовъ стояла весьма значительная, сперва неопредѣленная группа безпартійныхъ лѣвыхъ, въ значительной своей части состоявшая изъ крестьянъ. Въ первые же дни большая часть безпартійныхъ лѣвыхъ слилась въ сильную трудовую группу, наиболѣе видными членами которой были Аладьинъ, Аникинъ, Брамсонъ, Жилкинъ, Локоть, Ульяновъ. Составъ группы постоянно колебался, такъ какъ нѣкоторые уходили изъ нея, другіе въ нее входили; сначала оно было близко къ 100, потомъ нѣсколько уменьшилось. Въ эту же группу вошло нѣсколько соціалистовъ-революціонеровъ и нѣсколько соціалъ-демократовъ, которые попали въ Думу, нарушивъ партійную дисциплину и принявъ участіе, активное или пассивное, въ выборахъ. Соціалъ-демократы, по лѣ прибытія раздѣлявшихъ ихъ взгляды кавказскихъ депутатовъ, выдѣлились изъ трудовой группы и образовали особую партію въ 17 человѣкъ. Соціалисты-революціонеры особой партіи въ Думѣ не составили. Въ Думѣ намѣчалось два главныхъ теченія: во главѣ одного шли конституціоналисты-демократы, другое было представлено трудовою группою. Правые въ Думѣ были совершенно незамѣтны, среди нихъ не было ни одного человѣка съ авторитетомъ и вліяніемъ. Наиболѣе умѣренными изъ выступавшихъ въ Думѣ ораторовъ были Стаховичъ и графъ Гейденъ, во всякомъ случаѣ, не желавшіе поддерживать тогдашнее правительство. Наиболѣе замѣтную роль въ Думѣ играли конституціоналисты-демократы, которымъ иногда удавалось увлечь за собою трудовую группу. Изъ нихъ состоялъ весь президіумъ Думы (предсѣдатель Муромцевъ, товарищи предсѣдателя князь Петръ Долгоруковъ и Гредескулъ, секретарь князь Шаховской). Видную роль въ Думѣ играли и трудовики. Различіе между ними и кадетами, поскольку оно сказалось въ первой Думѣ, было не особенно существенно. И тѣ, и другіе признавали необходимость конституціоннаго режима, съ отвѣтственнымъ министерствомъ; и тѣ, и другіе боролись за всеобщее голосованіе, за конституціонныя гарантіи; и тѣ, и другіе признавали необходимость рѣшенія аграрнаго вопроса при помощи принудительнаго отчужденія частновладѣльческой земли; и тѣ, и другіе признавали въ Думѣ одни и тѣ же пріемы борьбы—смѣлые законопроекты, суровую критику правительственныхъ проектовъ, не менѣе суровую критику правительственныхъ дѣйствій при помощи запросовъ. Трудовики были рѣшительнѣе, шли дальше въ аграрномъ вопросѣ и охотнѣе прибѣгали къ болѣе рѣзкимъ рѣчамъ. Кадеты исходили изъ убѣжденія въ возможности перемѣны политики правительства и даже вступленія нѣкоторыхъ изъ нихъ представителей въ министерство; трудовики въ подобную возможность не вѣрили или съ ней не считались. Въ общемъ первая Государственная Дума почти вся цѣликомъ, какъ нѣчто единое, противополагалась правительству. Была Дума—и было правительство, но не было правительственной и оппозиціонной партій въ Думѣ. За нѣсколько дней до открытія Думы, 22 апрѣля, были уволены пред-

сѣдатель совѣта министровъ С. Ю. Витте и министръ внутреннихъ дѣлъ П. Н. Дурново, а въ слѣдующіе дни—всѣ другіе министры кабинета Витте (Шиповъ—мин. финансовъ, гр. И. Толстой—мин. народнаго просвѣщенія, Акимовъ—мин. юстиціи, гр. Ламздорфъ мин. иностранныхъ дѣлъ, кн. Оболенскій—оберъ-прокуроръ св. синода, Немѣшаевъ—мин. путей сообщенія, Никольскій—главноуправл. землеустройствомъ, Философовъ — государственный контролеръ). На мѣсто кабинета Витте образованъ новый кабинетъ И. Л. Горемыкина; въ него вошли Щегловитовъ—мин. юстиціи, Стишинскій—главноуправляющій землеустройствомъ и земледѣліемъ, Шванебахъ—государственный контролеръ, Кауфманъ—мин. народнаго просвѣщенія, Извольскій—мин. иностранныхъ дѣлъ, Столыпинъ—мин. внутреннихъ дѣлъ, Коковцевъ—мин. фин. 27 апрѣля 1906 г. Дума была открыта краткой тронной рѣчью, которую произнесъ Государь Императоръ въ Зимнемъ дворцѣ. Въ ней Императоръ «съ пламенной вѣрой въ свѣтлое будущее Россіи» привѣтствовалъ избранныхъ «лучшихъ людей». Указывая на трудность предстоящей депутатамъ работы, Государь выражалъ вѣру, «что любовь къ родинѣ, горячее желаніе послужить ей воодушевятъ и сплотятъ» членовъ Думы; самъ же онъ обѣщалъ «охранять непоколебимыми установленія, (имъ) дарованныя». На день открытія Думы Государь смотрѣлъ какъ на день «обновленія нравственнаго облика земли русской, день возрожденія ея лучшихъ силъ». Первую рѣчь произнесъ въ Думѣ И. И. Петрункевичъ, настаивая на амнистіи политическимъ преступникамъ. Къ этому требованію въ Думѣ постоянно возвращались. Другой вопросъ, составлявшій одну изъ главныхъ заботъ Думы, былъ вопросъ земельный. Третья задача состояла въ томъ, чтобы доставить Россіи политическую и гражданскую свободу. Эти три задачи продиктовали Думѣ ея отвѣтный адресъ на тронную рѣчь. Въ этомъ адресѣ говорилось о господствѣ въ Россіи беззаконія и произвола; выражалось убѣжденіе въ необходимости отвѣтственности министровъ предъ Думой; заявлялось ходатайство о широкой амнистіи всѣхъ политическихъ преступниковъ; намѣчался рядъ законопроектовъ, имѣющихъ задачу содѣйствовать укрѣпленію началъ свободы и удовлетворить земельный голодъ крестьянства. Болѣе рѣзкій адресъ, предложенный трудовой группой, былъ отвергнутъ; адресъ принятъ въ редакціи конституціонно-демократической партіи, единогласно, послѣ демонстративнаго удаленія семи правыхъ и не демонстративнаго ухода 11 членовъ трудовой группы, впослѣдствіи вошедшихъ въ составъ соціалъ-демократической партіи. 13 мая предсѣдатель совѣта министровъ И. Л. Горемыкинъ прочиталъ въ Думѣ заявленіе отъ имени министерства въ отвѣтъ на адресъ Думы. Эта декларація имѣла характеръ прямого объявленія войны Думѣ. Большая часть мѣропріятій, предначертанныхъ въ адресѣ Думы, была признана вторженіемъ съ ея стороны въ сферу компетенціи правительства. Съ тѣхъ поръ вся дѣятельность Думы неизбѣжно стала борьбой съ правительствомъ. Несмотря на наличность значительныхъ злоупотребленій при выборахъ въ очень многихъ мѣстахъ, Дума сочла возможнымъ кассировать только выборы въ Тамбовской губерніи. Наказъ Думѣ не былъ ею законченъ и оставленъ въ наслѣдство второй Думѣ. Вмѣсто 50 милліоновъ, которые пр-во испрашивало на помощь населенію голодающихъ губерній, Думою, въ виду недовѣрія ея къ министерству, ассигновано было на первый разъ 15 милліоновъ. Законопроектовъ, исходившихъ отъ думской инициативы, было очень много. Окончательно разсмотрѣть Дума успѣла только одинъ изъ нихъ—объ отмѣнѣ смертной казни и о замѣнѣ ея слѣдующимъ по тяжести наказаніемъ, т.-е. безсрочными каторжными работами. Этотъ законопроектъ былъ принятъ Думою въ засѣданіи 19 іюня единогласно. Онъ перешелъ на разсмотрѣніе государственнаго совѣта, но не былъ разсмотрѣнъ имъ до роспуска Государственной Думы и пріостановки занятій государственнаго совѣта. Запросы министрамъ Думою дѣлались очень часто по поводу смертныхъ казней, избіеній, арестовъ, притѣсненій въ тюрьмахъ, погромовъ и т. д. Особенно важное значеніе имѣлъ запросъ по поводу бѣлостокскаго еврейскаго погрома 1 и 2 іюня. Дума произвела о немъ разслѣдованіе на мѣстѣ, для чего командировала комиссію изъ 3 депутатовъ. Комиссія пришла къ убѣжденію, что погромъ былъ организованъ при дѣятельномъ участіи мѣстной администраціи. Запросы вызывали отвѣты со стороны министровъ; за отвѣтами слѣдовали крайне рѣзкія пренія. 20 іюня было обнародовано правительственное сообщеніе по земельному вопросу, въ которомъ категорически указывалось на неправильность пути, избраннаго Думою для разрѣшенія этого вопроса. Отвѣтомъ на сообщеніе послужило принятое Думою 6-го іюля обращеніе къ народу, въ которомъ заявлялось, что Дума не отступитъ отъ тѣхъ основаній разрѣшенія земельнаго вопроса, которыя указаны ею въ отвѣтѣ на тронную рѣчь; вмѣстѣ съ тѣмъ, населеніе призывалось спокойно ожидать окончанія работъ Думы. Эта послѣдняя прибавка вызвала среди лѣвыхъ сильное недовольство; правые, съ своей стороны, были недовольны тѣмъ, что въ воззваніи не былъ подчеркнутъ принципъ вознагражденія за отчуждаемую землю. Воззваніе было принято 124 голосами, преимущественно изъ партіи конституціонно-демократической, противъ 53 правыхъ и соціалъ-демократовъ и при 101 (трудовики и поляки) воздержавшемся. Это обращеніе къ народу и рѣзкія пренія по его поводу послужили послѣднимъ поводомъ къ роспуску Думы. Въ ночь на 9 іюля былъ подписанъ Высочайшій манифестъ о роспускѣ Государственной Думы и о созывѣ новой на 20 февраля 1907 г. Среди членовъ Думы было два теченія: одни предлагали уѣхать въ Финляндію и устроить тамъ засѣданіе; другіе хотѣли устроить засѣданіе въ какомъ-либо частномъ помѣщеніи въ Петербургѣ, объявить себя Государственной Думой или учредительнымъ собраніемъ

и ждать разгона при помощи штыковъ. За послѣднее рѣшеніе стояли трудовики, но не могли провести его и вмѣстѣ съ кадетами выѣхали въ Выборгъ. Въ Выборгѣ оказалось около 180 членовъ Думы (преимущественно кадеты и трудовики), которые 10 іюля выработали воззваніе къ народу, съ предложеніемъ не платить налоговъ и не давать рекрутовъ, и съ заявленіемъ, что всѣ займы, имѣющіе быть заключенными правительствомъ безъ участія Думы, должны считаться незаконными. Это воззваніе было опубликовано (нелегальнымъ способомъ) не отъ имени Государственной Думы, какъ на томъ настаивали трудовики и соціалъ-демократы, а отъ имени 180 подписавшихъ его членовъ Государственной Думы. За это воззваніе подписавшіе его члены привлечены къ судебной отвѣтственности, лишившей ихъ возможности баллотироваться во вторую Думу; судъ надъ ними до сентября 1907 г. еще не состоялся. Во время сессіи первой Государственной Думы агитаціонная дѣятельность лѣвыхъ партій въ народѣ продолжалась, но не съ прежней энергіей. Соціалисты-революціонеры заявили, что для настоящаго времени они отказываются отъ террористической дѣятельности. Нѣсколько покушеній на должностныхъ лицъ, однако, было совершено, но они исходили, повидимому, не отъ партіи, а отъ отдѣльныхъ организацій или лицъ. Правая печать усиленно агитировала за роспускъ Думы. Дѣятельность правительства внѣ Думы во время ея сессіи измѣнилась мало, и притомъ скорѣе количественно, чѣмъ качественно. Аресты и репрессіи продолжались почти попрежнему, но тюремный режимъ, особенно въ столицахъ, сталъ нѣсколько мягче. Митинги и собранія большею частью запрещались или разгонялись.

III. Отъ роспуска первой Думы до открытія второй. 10 іюля 1906—20 февраля 1907 г. Роспускъ Думы былъ встрѣченъ съ восторгомъ крайними правыми; октябристы и мирнообновленцы, сожалѣя о немъ, признавали его согласнымъ съ законами и считали обязательнымъ подчиниться ему; въ такомъ духѣ было составлено заявленіе, подписанное гр. Гейденомъ, Н. Львовымъ, М. Стаховичемъ. Лѣвые (соціалъ-демократы, соціалъ-революціонеры и трудовики; къ нимъ присоединилась партія народныхъ соціалистовъ, образовавшаяся лѣтомъ 1906 г.) считали нужнымъ выразить активный протестъ противъ роспуска Думы. Это не удалось: революціонная энергія народныхъ массъ къ лѣту 1906 г. ослабѣла. Проекты всеобщей забастовки не могли быть приведены въ исполненіе. За нѣсколько часовъ до роспуска Думы вышелъ въ отставку предсѣдатель совѣта министровъ Горемыкинъ и былъ замѣненъ П. А. Столыпинымъ (сохранившимъ постъ минист. внут. дѣлъ). Такимъ образомъ послѣ роспуска Думы дѣйствовалъ уже третій совѣтъ министровъ, со времени преобразованія этого института. Большая часть министровъ Горемыкинскаго кабинета сохранила свои портфели; только главноуправляющій землеустройствомъ и земледѣліемъ Стишинскій вскорѣ былъ замѣненъ княземъ Васильчиковымъ, оберъ-прокуроръ св. синода кн. Ширинскій-Шихматовъ—П. Извольскимъ, мин. торговли и промышленности Штофъ—Философовымъ, морской мин. Бирилевъ — Диковымъ. Внѣшнее спокойствіе, съ которымъ народъ принялъ извѣстіе о роспускѣ Думы, вовсе не говорило ни о довольствѣ, ни о дѣйствительномъ успокоеніи. Революціонное броженіе вновь сказалось въ учащеніи политическихъ убійствъ, въ отдѣльныхъ мелкихъ бунтахъ и т. д.; въ значительной мѣрѣ оно приняло теперь анархическій характеръ. Появилась новая форма террора: 18-го іюля въ Теріокахъ былъ убитъ бывшій членъ Думы, членъ конституц.-демократической партіи Герценштейнъ, лучшій финансистъ Думы. Убійцы долго оставались нераскрытыми; лишь въ концѣ 1906 г. члены конституц.-демократической партіи указали, какъ на убійцъ, на нѣсколькихъ лицъ, принадлежащихъ къ союзу русскихъ людей; хотя ихъ адреса были хорошо извѣстны, но они, за исключеніемъ одного (Тополева), не были разысканы. Тополевъ судится въ Финляндіи до сихъ поръ (авг., 1907 г.) процессъ не окончень. 17 іюля въ Свеаборгѣ произошло возмущеніе солдатъ. Нѣсколько фортовъ оказались въ рукахъ возставшихъ; началось форменное сраженіе между двумя частями гарнизона, причемъ въ рукахъ какъ вѣрныхъ правительству, такъ и возмутившихся войсковыхъ частей были орудія и пулеметы. Помощь инсургентамъ оказали финляндскіе рабочіе, объявившіе стачку на желѣзныхъ дорогахъ и затруднившіе такимъ образомъ подвозъ войскъ, и революціонная финляндская красная гвардія, которая на улицахъ Гельсингфорса вступила въ вооруженную борьбу съ русскими войсками. Неравная борьба, однако, была закончена уже на слѣдующій день пораженіемъ и сдачей инсургентовъ. 19 іюля возстаніе перекинулось въ Кронштадтъ, гдѣ также потерпѣло неудачу. Политическій характеръ имѣлъ и бунтъ на крейсерѣ «Память Азова», крейсировавшемъ въ Финскомъ заливѣ и прибывшемъ въ ревельскій рейдъ. Часть матросовъ, оставшаяся вѣрной правительству, сама одолѣла инсургентовъ. 20 іюля въ Самарѣ былъ убитъ на улицѣ бомбой губернаторъ Блокъ. 12 авг. на дачѣ министра Столыпина на Аптекарскомъ о-вѣ въ Петербургѣ нѣсколькими лицами, переодѣтыми въ форму жандармскихъ офицеровъ, было брошено нѣсколько бомбъ, взрывомъ которыхъ дача была почти уничтожена и до 30 лицъ убито; погибли и люди, устроившіе покушеніе; самъ Столыпинъ остался невредимъ. Всѣ эти покушенія производились по большей части максималистами — новой политической партіей, выдѣлившейся изъ состава соціалистовъ-революціонеровъ и приближающейся по своему направленію, по пріемамъ дѣятельности и по отсутствію цѣльной единой организаціи къ анархистамъ. 13 авг. въ Петергофѣ убитъ выстрѣломъ изъ револьвера командиръ Семеновскаго полка генералъ Минъ, въ декабрѣ 1905 г. усмирявшій московское возстаніе. Въ деревняхъ вновь усилились аграрные безпорядки. Въ

широкихъ размѣрахъ стали производиться экспропріаціи денегъ въ банкахъ, на почтѣ, въ винныхъ лавкахъ, въ разныхъ кассахъ и даже у частныхъ лицъ. Особенно извѣстно ограбленіе кареты, везшей деньги Госуд. Банка, совершенное 13 окт. 1906 г. въ Фонарномъ переулкѣ (въ Петербургѣ); похищено было свыше 300000 руб. Похищенныя деньги шли иногда на политическія дѣла, а иногда, повидимому, присваивались лицами, совершавшими экспропріаціи. Вообще на этой почвѣ стерлась разница между преступленіями политическими и уголовными. Увеличивалось съ ужасающей быстротой число тѣхъ и другихъ. Правительство было безсильно справиться съ этими явленіями.—Въ іюлѣ и августѣ Столыпинъ велъ переговоры съ Н. Львовымъ, кн. Львовымъ, гр. Гейденомъ и другими общественными дѣятелями, предлагая имъ вступленіе въ кабинетъ; но условія, поставленныя имъ, были таковы, что никто на нихъ не согласился. Не принялъ портфеля юстиціи и сенаторъ Кони. М-ство сохранило чисто-бюрократическій характеръ. Для разрѣшенія земельнаго вопроса были созданы еще закономъ 4 марта 1906 г. землеустроительныя комиссіи, долженствовавшія содѣйствовать крестьянскому банку въ скупкѣ земель для перепродажи ихъ крестьянамъ. Крестьянскій банкъ, пріобрѣтшій нѣсколько милл. десятинъ, былъ не въ состояніи распродать ихъ и къ лѣту 1907 г. оказался въ крайне затруднительномъ положеніи. Законъ 9 ноября 1906 г. о крестьянскомъ землевладѣніи и землепользованіи, изданный въ порядкѣ ст. 87 Основныхъ Законовъ (см. выше, Государственный строй) и предоставившій всѣмъ крестьянамъ право свободнаго выхода изъ общины, былъ встрѣченъ общимъ недовольствомъ. Иныя цѣли преслѣдовалъ законъ 5 окт. 1906 г. «объ отмѣнѣ нѣкоторыхъ ограниченій въ правахъ сельскихъ обывателей»: имъ признано равенство крестьянъ съ другими сословіями въ служебныхъ и торговыхъ правахъ; крестьянамъ, владѣющимъ не надѣльною землею, предоставлено участвовать въ выборахъ земскихъ гласныхъ наравнѣ съ остальными землевладѣльцами; отмѣнено утвержденіе губернаторомъ гласныхъ, избранныхъ крестьянами. Эта мѣра являлась шагомъ впередъ, но настолько незначительнымъ, что она никого удовлетворить не могла. Не удовлетворилъ и приказчиковъ законъ 15 ноября 1906 г. объ обязательномъ празднованіи воскреснаго дня и о 12-часовомъ рабочемъ днѣ въ торговлѣ (см. выше, Промышленность). Къ числу немногихъ законоположеній, свидѣтельствующихъ о наклонности правительства реформировать старый строй, относится указъ 17 окт., разрѣшающій старообрядцамъ и сектантамъ основаніе общинъ, постройку церквей и избраніе духовныхъ лицъ. Для борьбы съ революціоннымъ движеніемъ у правительства было только одно средство—репрессія. То одна, то другая мѣстность Россіи объявлялась на положеніи усиленной или чрезвычайной охраны, или даже на военномъ положеніи; къ концу 1906 г. почти вся Р. находилась въ исключительномъ положеніи. Въ началѣ августа была распубликована новая редакція нѣкоторыхъ статей военно-судебныхъ уставовъ, значительно увеличившая наказанія военнымъ за политическія преступленія. 19—20 августа были утверждены, въ порядкѣ 87 ст. основныхъ законовъ, законы объ усиленіи наказаній за пропаганду въ войскахъ и объ учрежденіи военно-полевого и военно-пол. морского суда. Военно-полевые суды учреждались въ мѣстахъ, объявленныхъ на военномъ положеніи, командующими войсками или другими соотвѣтственными должностными лицами, въ томъ случаѣ, когда виновность обвиняемаго признавалась очевидною; составлялись они изъ офицеровъ по выбору лица, учреждающаго судъ, причемъ юридическое образованіе для членовъ суда вовсе не было обязательно, и даже служебный цензъ (4-лѣтняя служба) принимался въ соображеніе только «по возможности»; судъ приступалъ къ разбору дѣла немедленно и долженъ былъ заканчивать его никакъ не болѣе, чѣмъ въ двое сутокъ; защита на судѣ не допускалась; не позже сутокъ приговоръ приводился въ исполненіе. За первыя 6 недѣль дѣятельности в.-п. судовъ (до 1 октября) въ газетахъ было сообщено о 160 произведенныхъ на основаніи ихъ приговоровъ смертныхъ казняхъ; до февраля 1907 г. (мѣсяцъ созыва 2-й Думы) это число ни разу не спускалось ниже 100 въ мѣсяцъ. Относительно нѣсколькихъ казненныхъ послѣ казни была удостовѣрена ихъ невинность. Въ то же время производились казни и на основаніи приговоровъ военно-окружныхъ судовъ (значительно меньше). Аресты и высылки совершались во множествѣ. За 9 мѣсяцевъ — съ января по сентябрь 1906 г.— присуждено къ каторгѣ за политическія преступленія 851 лицо. Газеты запрещались, собранія не допускались вплоть до начала избирательной кампаніи. Съ конца 1906 г. дѣлаются особенно частыми кары, обыкновенно въ видѣ крупныхъ штрафовъ, налагаемыя властями на цѣлыя селенія за преступленія, совершенныя кѣмъ-либо однимъ въ этихъ селеніяхъ, или даже за нахожденіе оружія въ какомъ-либо изъ домовъ этого селенія. Убійства должностныхъ лицъ и экспропріаціи совершались попрежнему въ большомъ числѣ. Политическая неурядица питалась сильнымъ неурожаемъ: въ 1906 г. въ 40 губ. былъ значительный недородъ, а въ 20, преимущественно приволжскихъ— голодъ. Товарищъ министра внутрен. дѣлъ Гурко, которому было поручено продовольственное дѣло, предоставилъ поставку 10 милл. пудовъ хлѣба въ голодающія губерніи ватерклозетной фирмѣ Лидваль и выдалъ ей авансъ въ 800000 р.; хлѣбъ не былъ доставленъ. Дѣло это было раскрыто печатью. Черезъ нѣсколько мѣсяцевъ фактъ былъ оффиціально признанъ; Гурко устраненъ отъ должности и преданъ суду. Въ связи съ неурожаемъ и политической неурядицей имѣлъ мѣсто сильный промышленный кризисъ. Осенью было приступлено къ подготовленію выборовъ во вторую Государственную Думу.

Въ силу разъясненія нѣкоторыхъ статей избирательнаго закона, данныхъ сенатомъ, крестьяне, имѣющіе прикупныя земли и ранѣе голосовавшіе и въ крестьянской куріи, и въ землевладѣльческой, были лишены права голосовать въ послѣдней; рабочіе-квартиронаниматели лишены права голосовать какъ квартиронаниматели. Не имѣли права голоса всѣ государственные или находившіеся подъ судомъ за политическія (и обще-уголовныя) преступленія, въ томъ числѣ 180 членовъ первой Думы, подписавшихъ выборгское воззваніе. Стѣсняя активное избирательное право, это еще тяжелѣе отразилось на пассивномъ, такъ какъ множество лицъ оказалось неизбираемыми. Въ январѣ и февралѣ 1907 г. шла избирательная агитація, вполнѣ свободная только для правыхъ партій. Нелегализованныя партіи (см. Союзы), въ томъ числѣ и такія, какъ партія конституціоналистовъ-демократовъ, были очень стѣснены въ устройствѣ митинговъ и др. способахъ агитаціи. Тѣмъ не менѣе, вторая Дума явилась оппозиціонной. Въ нее прошло 12 крайнихъ правыхъ—членовъ союза русскаго народа и монархистовъ (Крушеванъ, Пуришкевичъ, еп.—Платонъ), и 43 «умѣренныхъ», къ числу коихъ относятся члены союза 17 октября (проф. Капустинъ, проф. Хорватъ, проф. Рейнъ, Хомяковъ) и нѣкоторые безпартійные, по убѣжденіямъ весьма близкіе къ правымъ и даже къ крайнимъ правымъ (гр. Бобринскій, Крупенскій, Синадино, еп. Евлогій); они создали правое крыло, отсутствовавшее въ первой Думѣ. Сильны были, съ другой стороны, двѣ крайнія лѣвыя партіи, 65 соціалъ-демократовъ (Алексинскій, Церетели, Озоль) и 36 соціалистовъ-революціонеровъ (Горбуновъ, Н. С. Долгополовъ, Н. И. Долгополовъ, Успенскій, Ширскій). Вмѣстѣ съ ними лѣвую Думы составляли трудовики, въ числѣ 101 (Березинъ, Булатъ, Караваевъ, свящ. Тихвинскій,), 15 народныхъ-соціалистовъ (Волкъ-Карачевскій, Демьяновъ, свящ. Колокольниковъ) и 28 членовъ мусульманской фракціи. Центръ, и притомъ руководящій, составляли попрежнему конституціоналисты-демократы (91), въ рядахъ которыхъ были очень видные ораторы и извѣстные общественные дѣятели (проф. С. Булгаковъ, проф. В. Гессенъ, І. Гессенъ, Долженковъ, кн. Павелъ Долгоруковъ, Кизеветтеръ, бывшій главноуправляющій землеустройства Н. Кутлеръ, Маклаковъ, Пергаментъ, свящ. Петровъ, Родичевъ, Струве, Тесленко, Челноковъ). Ихъ почти всегда поддерживали 46 членовъ польскаго кола (Дмовскій, Жуковскій) и 1 членъ партіи демократическихъ реформъ (Кузьминъ-Караваевъ). Между лѣвой и центромъ состояли 17 членовъ казачьей группы (Щербина, Араканцевъ). Ближе къ правой были 50 безпартійныхъ (стоявшихъ отдѣльно отъ тѣхъ безпартійныхъ, которые названы выше въ числѣ умѣренныхъ), въ большинствѣ крестьяне; однако, въ ихъ число записался и членъ партіи мирнаго обновленія (единственный, и потому къ Думѣ особой фракціи не составившій) М. Стаховичъ. Всего членовъ Думы избрано было до начала апрѣля 505; въ нѣкоторыхъ губерніяхъ Сибири и среднеазіатскихъ выборы не произошли до роспуска Думы. Распредѣленіе по партіямъ членовъ Думы не было чѣмъ-либо твердымъ и законченнымъ. Въ три мѣсяца существованія Думы партіи сильно измѣняли свой обликъ; въ особенности это можно сказать о трудовой группѣ, въ которую то входили новые члены изъ безпартійныхъ и разныхъ партій, то отдѣлялись. Изъ безпартійныхъ крестьянъ многіе находились подъ вліяніемъ союза русскаго народа; но какъ только дѣло касалось земельнаго вопроса, такъ они отстаивали тѣ же рѣшенія, что и крайняя лѣвая.

IV. Отъ открытія сессіи второй Государственной Думы (20 февраля 1907 г. до 1 сентября 1907 г. Вторая Дума (и одновременно Государственный Совѣтъ) открыта 20 февраля; пріема членовъ Думы у Государя и тронной рѣчи не было. Открыта Дума товарищемъ предсѣдателя Государственнаго Совѣта И. Я. Голубевымъ. Предсѣдателемъ Думы избранъ Ф. А. Головинъ (конст.-дем.), товарищами предсѣдателя—М. Е. Березинъ и Н. Н. Познанскій (трудовики), секретаремъ — М. В. Челноковъ (к.-д.). Утромъ 2 марта въ залѣ Таврическаго Дворца, гдѣ происходили засѣданія Думы, обрушился потолокъ. Никто не пострадалъ, такъ какъ засѣданіе еще не было открыто. На время, до починки зала, засѣданія были перенесены въ залъ Дворянскаго Собранія. Въ засѣданіи 6 марта предсѣдатель совѣта министровъ П. А. Столыпинъ прочиталъ въ Думѣ декларацію (она въ тотъ же день была прочитана имъ и въ Государственномъ Совѣтѣ). Въ ней правительство заявляло о стремленіи обратить Россію въ правовое государство и просило у Думы и Совѣта содѣйствія въ его реформаторской дѣятельности, которая должна была вестись на почвѣ уваженія къ принципу собственности; былъ намѣченъ рядъ законопроектовъ. Правые встрѣтили декларацію сочувственно; лѣвые и к.-д. заявили, что обсуждать ее теперь они не намѣрены, и довольствуются напоминаніемъ, что населеніе своими выборами въ Думу вынесло правительству обвинительный приговоръ; только с.-д., устами Церетели, рѣзко критиковали декларацію. Въ Думѣ явственно сказывалось три главныхъ теченія: правое, лѣвое и центральное (к.-д., поляки, многіе безпартійные). Правые систематически поддерживали правительство какъ въ его законодательныхъ предложеніяхъ, такъ и въ его общей политикѣ, ведя борьбу одинаково противъ лѣвой и противъ центра. Они не считали нужнымъ скрывать того, что въ ихъ органахъ печати («Русское Знамя», «Вѣче» и др.) высказывалось совершенно открыто и громко: что конституціонный строй противорѣчитъ самодержавію и потому долженъ быть уничтоженъ, а Дума должна быть разогнана. Они желали вызвать Думу на какой-нибудь рѣзкій поступокъ: къ этой цѣли была направлена, напримѣръ, предложенная ими резолюція, порицающая политическія убійства. Дума, большинствомъ, составившимся изъ конст.-демократовъ и трудовиковъ

противъ правыхъ и лѣвыхъ, отказалась принять эту резолюцію къ разсмотрѣнію; это впослѣдствіи было выставлено какъ одинъ изъ поводовъ къ ея роспуску. Лѣвые, дорожа думой, главнымъ образомъ, какъ агитаціонной трибуной, систематически нападали на правительство какъ при обсужденіи вносимыхъ ими запросовъ, такъ и при обсужденіи законопроектовъ правительственныхъ и исходившихъ изъ Думы. Центръ исходилъ изъ убѣжденія, что Дума и ея законодательная работа могутъ имѣть положительное значеніе; даже въ тѣхъ случаяхъ, когда эта работа не приводитъ къ непосредственнымъ практическимъ результатамъ, она пріучаетъ народъ и правительство къ мысли о конституціонныхъ формахъ борьбы и такимъ образомъ подготовляетъ правильный конституціонный строй. Горячо настаивая на томъ, что нужно «беречь Думу», к.-д. не отказывались отъ критики правительственной дѣятельности, но избѣгали рѣзкихъ выступленій, которыя могли бы подать поводъ къ роспуску Думы, а по многимъ весьма существеннымъ вопросамъ поддерживали правительство. Присоединяясь въ своихъ голосованіяхъ то къ правымъ, то къ лѣвымъ, они почти всегда рѣшали судьбу голосованій. Правительство тормозило дѣятельность Думы, отказывая въ допущеніи на засѣданія думскихъ комиссій желательныхъ для нихъ экспертовъ, препятствуя мѣстнымъ учрежденіямъ доставлять Думѣ нужныя ей свѣдѣнія, заявляя отъ времени до времени о привлеченіи къ суду то того, то другого члена Думы и требуя ихъ устраненія изъ Думы. Дума успѣла отмѣнить нѣсколько законовъ, проведенныхъ правительствомъ въ междудумскій періодъ на основаніи ст. 87 основныхъ законовъ: законъ о военно-полевыхъ судахъ; законъ 24 декабря 1906 г. объ установленіи отвѣтственности за восхваленіе преступныхъ дѣяній въ рѣчахъ или печати; законъ объ особенныхъ предохранительныхъ связкахъ, т.-е. легкихъ оковахъ, налагаемыхъ на арестованныхъ, даже въ административномъ порядкѣ, для воспрепятствованія побѣгу; законъ объ усиленіи отвѣтственности за распространеніе среди войскъ противоправительственныхъ ученій и о передачѣ вѣдомству военныхъ и военно-морскихъ судовъ дѣлъ по этого рода преступленіямъ. Принятъ Думою временный законъ объ отмѣнѣ дѣйствія правилъ 3 апрѣля 1892 г., установлявшихъ взысканія за тайное обученіе въ Польшѣ и въ западномъ краѣ, но Государственнымъ Совѣтомъ не разсмотрѣнъ, вслѣдствіе чего до настоящаго времени правила 1892 г. сохраняютъ свою силу. Всѣ эти рѣшенія принимались въ Думѣ голосами лѣвыхъ и конституціоналист.-демократовъ, а послѣднее даже единогласно. 16 и 17 апрѣля въ закрытомъ засѣданіи Государственной Думы обсуждалось правительственное требованіе объ утвержденіи контингента рекрутовъ на 1907 г. въ размѣрѣ 403 тысячъ человѣкъ, т.-е. въ нѣсколько низшемъ противъ 1906 г. (469 тыс.) и на 1905 г. (475 тыс.), но значительно выше, чѣмъ до русско-японской войны (320 тысячъ), даже чѣмъ въ первый годъ войны (447 тыс.). Лѣвые протестовали противъ этого требованія, но конституціоналисты-демократы вмѣстѣ съ правыми голосовали за него. Во время преній рѣзкія выраженія члена соціалъ-демократической фракціи Зурабова противъ нашей арміи привели къ исключенію Зурабова изъ Думы на одно засѣданіе и едва не подали повода къ роспуску Думы, такъ какъ правительство находило эту мѣру противъ Зурабова недостаточно сильной. Законопроектъ, принятый Думой, былъ переданъ въ Государственный Совѣтъ, принятъ послѣднимъ и утвержденъ Государемъ Императоромъ. Роспись государственныхъ доходовъ и расходовъ на 1907 г., внесенная правительствомъ въ Думу, разсматривалась въ думской комиссіи, но разсмотрѣть ее въ пленарномъ засѣданіи Дума не успѣла. Лѣвые имѣли въ виду голосовать противъ нея, центръ и правые—за нее. 7 мая обсуждался запросъ министру внутреннихъ дѣлъ, внесенный по поводу слуховъ о заговорѣ противъ жизни Государя Императора. Предсѣдатель совѣта министровъ заявилъ объ основательности этихъ слуховъ, и Дума приняла формулу перехода къ очереднымъ дѣламъ, въ которой было выражено глубокое негодованіе по поводу преступнаго замысла. При обужденіи запроса и при голосованіи резолюціи лѣвые демонстративно отсутствовали. По этому поводу митрополитъ Антоній вызывалъ къ себѣ 5 священниковъ членовъ Думы, принадлежавшихъ къ лѣвымъ партіямъ, и потребовалъ отъ нихъ выхода изъ партій. Это вызвало запросъ въ Государственной Думѣ.—Главное мѣсто въ думскихъ дебатахъ занимало обсужденіе аграрныхъ проектовъ (см. выше, Аграрный вопросъ). 1 іюня правительство потребовало отъ Думы немедленнаго разрѣшенія ареста 16 и устраненія отъ участія въ собраніяхъ Думы еще 30 членовъ Думы, принадлежащихъ къ соціалъ-демократической фракціи и обвиняемыхъ въ участіи въ преступномъ заговорѣ. Требованіе это разсматривалось при закрытыхъ дверяхъ. Была выбрана комиссія, которой правительство представило собранныя имъ доказательства виновности 55 депутатовъ. Комиссія засѣдала весь день 2 іюня. Окончательнаго рѣшенія не было принято, такъ какъ въ ночь на 3 іюня были опубликованы именной Высочайшій указъ правительствующему сенату о роспускѣ Государственной Думы и Высочайшій манифестъ по этому предмету. Въ манифестѣ было сказано, что вторая Дума не оправдала ожиданій Государя Императора. «Не съ чистымъ сердцемъ, не съ желаніемъ укрѣпить Россію и улучшить ея строй приступили многія изъ присланныхъ отъ населенія лицъ къ работѣ, а съ явнымъ стремленіемъ увеличить смуту и способствовать разложенію государства. Дѣятельность этихъ лицъ въ Государственной Думѣ послужила не преодолимымъ препятствіемъ къ плодотворной работѣ. Въ среду самой Думы внесенъ былъ духъ вражды, помѣшавшій сплотиться достаточному числу членовъ ея, желавшихъ работать на пользу родной земли». Дума, говорилось далѣе въ манифестѣ, отвергала пра-

вительственные проекты, не остановившись даже предъ отклоненіемъ законовъ, каравшихъ открытое восхваленіе преступленій и сугубо наказывавшихъ сѣятелей смуты въ войскахъ. «Уклонившись отъ осужденія убійствъ и насилій, Государственная Дума не оказала и въ дѣлѣ водворенія порядка нравственнаго содѣйствія правительству». Она медлила съ обсужденіемъ бюджета; она отказала въ устраненіи изъ своего состава 55 членовъ, уличаемыхъ въ тяжкихъ преступленіяхъ, и въ разрѣшеніи ареста наиболѣе виновныхъ изъ нихъ. Все это заставило Государя Императора рѣшиться на роспускъ Думы. Двукратный неуспѣхъ дѣятельности Государственной Думы объясняется въ манифестѣ несовершенствомъ избирательнаго закона. «Посему,— сказано дальше, — оставляя въ силѣ всѣ дарованныя подданнымъ нашимъ манифестомъ 17 октября 1905 г. и основными законами права, воспріяли Мы рѣшеніе измѣнить лишь самый способъ призыва выборныхъ отъ народа въ Государственную Думу, дабы каждая часть народа имѣла въ ней своихъ избранниковъ». Въ виду этого изданъ новый избирательный законъ 3 іюня (см. выше, Государственное устройство). Созывъ третьей Думы, подлежащей избранію на основаніи новаго избирательнаго закона, назначенъ на 1 ноября 1907 г. Во время сессіи второй Государственной Думы, 15 марта 1907 г., въ Москвѣ, днемъ на улицѣ, былъ убитъ членъ первой Думы конституціоналистъ-демократъ Іоллосъ. Въ первые мѣсяцы сессіи второй Государственной Думы дѣятельность военно-полевыхъ (окончательно отмѣненныхъ лишь 20 апрѣля) и военно-окружныхъ судовъ значительно ослабѣла; такъ, въ мартѣ было казнено всего 9 лицъ. Позже число казней, производимыхъ теперь по приговорамъ только военно-окружныхъ судовъ, вновь увеличилось. 27 іюня опубликована новая редакція 11 статей военно-судебнаго устава, утвержденная Государемъ на основаніи ст. 14 основныхъ законовъ, вводящей все относящееся къ устройству вооруженныхъ силъ Россіи въ сферу верховнаго управленія и, слѣдовательно, устраняющей по отношенію къ нимъ контроль Государственной Думы. На основаніи этой новеллы, подсудимый обязанъ избрать защитника и заявить о томъ при самомъ вручении ему обвинительнаго акта, послѣ чего разбирательство въ военномъ судѣ назначается немедленно, такъ что защитнику крайне трудно ознакомиться съ дѣломъ; военный судъ освобожденъ отъ обязанности вызывать свидѣтелей. Число политическихъ арестовъ, значительное и во время сессіи Думы, еще болѣе возросло послѣ ея закрытія; между прочимъ, арестовано нѣсколько десятковъ членовъ Думы. Террористическіе акты и экспропріаціи не прекратились. Цѣлый рядъ губерній въ 1907 г. вновь постигнутъ неурожаемъ. На фабрикахъ произошло нѣсколько стачекъ. Въ іюлѣ въ Самарѣ началась эпидемія холеры. Съ іюля началась подготовка къ выборамъ въ третью Государственную Думу. Разъяснительная дѣятельность министерства внутреннихъ дѣлъ еще болѣе суживаетъ кругъ людей, имѣющихъ избирательныя права. Среди партій происходитъ обсужденіе вопроса—принимать ли участіе въ выборахъ, или бойкотировать ихъ?

В. Водовозовъ.

СОДЕРЖАНІЕ: 1) Населеніе (I); 2) Государственное устройство (XXII); 3) Церковь (XXVII); 4) Вооруженныя силы (XXVII); 5) Государственное хозяйство (XXIX); 6) Землевладѣніе (XXXV); 7) Аграрный вопросъ (XXXVII); 8) Сельское хозяйство (XLIII); 9) Промышленность (LI); 10) Рабочее законодательство (LXV); 11) Торговля (LXVIII); 12) Кредитныя учрежденія (LXXV); 13) Пути и средства сообщенія (LXXVII); 14) Революціонное движеніе въ Россіи (LXXIX); 15) Исторія 1895—1907 (LXXXV).

КОНЕЦЪ ВТОРОГО ДОПОЛНИТЕЛЬНАГО ТОМА.

Продолженіе списка астероидовъ (открытыхъ 1888—1904 гг.), см. томъ II, стр. 473.

№	Имя.	Яркость.	Разстояніе отъ солнца.
	1888		
275	Sapientia	12,0	2,77
276	Adelheid	11,2	3,11
277	Elvira	13,1	2,89
278	Paulina	12,7	2,76
279	Thule	13,8	4,26
280	Philia	14,1	2,94
281	Lucretia	13,6	2,19
	1889		
282	Clorinde	13,3	2,34
283	Emma	11,8	3,04
284	Amalia	1 ,9	2,36
285	Regina	14 9	3,06
286	Iclea	13,2	3,20
287	Nephtys	10,7	2,35
	1890		
288	Glauke	12,5	2,76
289	Nenetta	12,5	2,87
290	Bruna	13,9	2,33
291	Alice	13,6	2, 2
292	Ludovica	12 5	2,53
293	Brasilia	12,9	2,87
294	Felicia	14,3	3.14
295	Theresia	13,5	2,80
296	Phaëtusa	13,3	2,23
297	Cecilia	13,3	3,16
298	Baptistina	13,5	6
299	Thora	14 5	2,13
300	Geraldina	13,9	3,21
301	Bavaria	12,7	2,73
302	Clarissa	13,9	2 1
	1891		
303	Josephina	12,0	3,12
304	Olga	12,4	2,10
305	Gordonia	12,5	3,09
306	Unitas	10,7	2,36
307	Nike	10,1	2,91
308	Polyxo	11,0	2,75
309	Fraternitas	12,7	2,63
310	Margarita	13,5	2,76
311	Claudia	13,0	2,89
312	Pierretta	12,5	2,78
313	Chaldaea	10,3	2,38
314	Rosalia	14,0	3.15
315	Constantia	14,0	2,24
316	Goberta	13,3	3,17
317	Roxane	12,2	2,29
318	Magdalina	13,2	3,21
319	Leona	14,2	3,11
320	Katharina	11,2	3,01
321	Florentina	13,2	2,89
322	Phaeo	12,3	2,78
323	Brucia	13,0	2,16
	1892		
324	Bamberga	9,9	2,68
325	Heidelberga	12,4	3,21
326	Tamara	11,1	2,32
327	Columbia	13,0	2,78
328	Gudrun	12,3	3,10
329	Svea	12,1	2,47
330	Adalberta	13,5	2,09
331	Etheridgea	12,5	3,02
332	Siri	12,6	2,77
333	Badenia	12,7	3,12
334	Chicago	13,0	3,91
335	Roberta	11,6	2,47
336	Lacadiera	11,8	2,25
337	Devasa	11,4	2, 8
338	Budrosa	12,1	2,91
339	Dorothea	12,8	3,01
340	Eduarda	12,9	2,74
341	California	13,1	2,20
342	Endymion	1 ,8	2,57
343	Ostara	13,5	2,41
344	Desiderata	11,7	2,59
345	Tercidina	11,2	2,33
346	Hermentaria	11,5	2,80
347	Pariana	12,0	2,61
348	May	12,9	2,97
349	Dembowska	9,8	2,92
350	Ornamenta	12,7	3,12
351	Yrsa	12,2	2,77
	1893		
352	Gisela	12,1	2,19
353	Ruperto-Carola	14,2	2,73
354	Eleonora	10,0	2,81
355	Gabriella	13,1	2,54
356	Liguria	11,9	2,76
357	Ninina	12,2	3,16
358	Apollonia	12,5	2,88
359	Georgia	12,3	2,73
360	Carlova	11,9	3,00
361	Bononia	13,3	3,96
362	Havnia	11,1	2,58
363	Padua	11,6	2,75
364	Isara	11,7	2,22
365	Corduba	12,2	2,80
366	Vincentina	12,3	3,14
367	Amicitia	12,5	2,22
368	Haïdea	13,5	3,06
369	Aëria	12,9	2,65
370	Modestia	13,8	2,32
371	Bohemia	11,8	2,73
372	Palma	10,5	3,14
373	Melusina	12,8	3,11
374	Burgundia	11,7	2,78
375	Ursula	11,0	3,13
376	Geometria	11,8	2,29
377	Campania	11,5	2,69
378	Holmia	12,6	2,78
	1894		
379	Huenna	12,6	3,13
380	Fiducia	12,6	2,68
381	Myrrha	12,4	3,20
382	Dodona	12,1	3,11

№	Имя.	Яркость.	Разстояніе отъ солнца.
383	Janina	13,3	3,13
384	Burdigala	11,7	2,65
385	Ilmatar	10,3	2,84
386	Siegena	10,5	2,90
387	Aquitania	9,8	2,74
388	Charybdis	11,7	3,00
389	Industria	11,1	2,61
390	Alma	13,5	2,65
391	Ingeborg	13,2	2,32
392	Wilhelmina	12,2	3,01
393	Lampetia	11,0	2,78
394	Arduina	13,0	2,77
395	Delia	13,0	2,78
396	Aeolia	13,2	2,74
397	Vienna	12,6	2,63
398		12,0	2,99
	1895		
399	Persephone	13,0	3,05
400		14,5	3,13
401	Ottilia	12,6	3,34
402	Chloë	10,7	2,56
403	Cyane	12,0	2,81
404	Arsinoë	13,0	2,59
405	Thia	11,0	2,58
406		13,5	2,91
407	Arachne	11,9	2,62
408	Fama	13,4	3,17
409	Aspasia	10,7	2,58
	1896		
410		11,9	2,83
411		12,5	2,89
412	Elisabetha	12,1	2,79
413	Edburga	12,2	2,58
414		13,4	3,50
415	Galatia	11,6	2,79
416	Vaticana	11,5	2,49
417	Suevia	12,7	2,80
418	Alemannia	12,6	2,59
419	Aurelia	11,1	2,59
420	Bertholda	13,3	3,41
421	Zähringia	14,2	2,54
422	Berolina	13,4	2,23
423	Diotima	11,2	3,07
424	Gratia	12,8	2,77
425	Cornelia	13,1	2,88
	1897		
426		11,5	2,89
427		13,1	2,97
428	Monachia	13,5	2,31
429		11,5	2,62
430		13,2	2,83
431		12,6	3,12
432	Pythia	11,3	2,37
	1898		
433	Eros	9,7	
434	Hungaria	11,8	1,94
435	Ella	12,1	2,45
436	Patricia	12,4	3,19
437		12,7	2,38
438		12,3	2,55
439	Ohio	12,7	3,13
440	Theodora	13,1	2,21
441		12,5	2,81
	1899		
442	Eichsfeldia	12,1	2,35
443	Photographica	12,5	2,22
444	Gyptis	11,2	2,77
445	Edua	12,6	3,18
446	Aeternitas	11,4	2,79
447	Valentina	12,1	2,99
448	Natalia	13,7	3,15
449	Hamburga	12,0	2,55
450	Brigitta	12,2	3,02
451	Patientia	10,7	3,06
452		16,7	2,85
	1900		
453		12,3	2,18
454	Mathesis	11,6	2,63
455	Bruchsalia	11,6	2,66
456	Abnoba	12,4	2,79
457	Alleghenia	15,1	3,09
458	Hercynia	14,0	2,97
459		13,7	2,63
460	Scania	13,9	2,72
461		14,3	3,18
462	Eriphyla	13,5	2,87
463		15,0	2,39
	1901		
464		12,2	2,83
465		13,5	3,19
466		11,8	3,34
467		14,3	2,94
468		13,1	3,14
469		11,2	3,33
470	Kilia	12,4	2,40
471		10,1	2,88
472	Roma	11,5	2,55
473		13,3	2,98
474		13,0	2,47
475	Ocllo	12,5	2,59
476	Hedwiga	11,3	2,65
477	Italia	12,1	2,40
478	Tergesta	10,9	3,01
479		13,0	2,73
480		11,5	2,64
	1902*)		
481		11,6	2,74
482	Petrina	12,0	3,00
483	Seppina	12,5	3,43
484	Pittsburghia	12,9	2,68
485		11,4	2,73
486		13,5	2,76
487	Venetia	11,8	2,67
488	Kreusa		3,14
489			3,15
490			3,18
491	Carina		3,20
492			3,10

*) Кромѣ того, въ 1902 г. открыты №№ 493—499, въ 1903 г. №№ 500—520 и въ 1904 г. №№ 521—548.

Оглавленіе приложеній и рисунковъ II дополнительнаго тома.

А. Приложенія: *Стр.*

Кузнечные горны 34
Ляоянское сраженіе. 116
Мукденское сраженіе 218
Нефтяной двигатель Дизеля 270
Освѣщеніе калильное 360
Гидрологическая карта Европейскаго Ледовитаго океана 440
Карта Южнаго Полярнаго пространства . .
Планъ Портъ-Артура 460
Пулеметы I и II 484
Скорострѣльныя орудія I, II, III и IV . . 628
Сталь I и II 688
Токіо, планъ 762
Фототропизмъ 830
Цзинь-чжоу 856
Органы чувствъ у растеній 872
Электрическіе прожекторы 900

Россія (картограммы):

Населеніе: 1) Распредѣленіе главнѣйшихъ народностей Европ. Россіи по родному языку.—2) Грамотные X

Сельское хозяйство: 1) Отношеніе пахотной земли къ общей площади.—2) Отношеніе посѣвной площади къ площади пахотной земли XLIV

Б. Рисунки въ текстѣ:

Кристаллическіе скелеты (1 рис.) 16
Листосложеніе (1 рис.). 89
Малярійный комаръ (5 рис.). . . . . 135—136
Оливинъ (1 рис.). 338
Ольвія (планъ) 341
Параметръ (1 рис.) 376
Свѣтолюбы (1 рис.) 604
Статоцисты (2 рис.) . . . . . 701—702
Телескопическіе глаза (1 рис.) 743
Тератологія растеній (7 рис.) . . . . . 747—750
Трубы гончарныя (6 рис.) . . . . . 783—786
Урноподобныя клѣтки (2 рис.) . . . . . 801—802
Цвѣтоложе (3 рис.) 851
Чаша золотопромывательная 866
Органы чувствъ у растеній (1 рис.) 873
Щитокъ (2 рис.) 896

ОПЕЧАТКИ и ПОПРАВКИ.

Стран.	*Столб.*	*Строка.*	*Напечатано:*	*Слѣдуетъ читать:*
			I ДОПОЛН. ПОЛУТОМЪ.	
100	1	24 св.	*аммилинъ*	*аммелинъ*
112	1	18 сн.	серебро	золото
			II ДОПОЛН. ПОЛУТОМЪ.	
496	1	26 сн.	ββ-дихлоропропіоновая	αα-дихлоропропіоновая
			III ДОПОЛН. ПОЛУТОМЪ.	
416	1	26 сн.	винокуреннаго налога (см. XXIII, 730).	винокуреннаго налога; взиманіе этого налога съ 1 сентября 1902 г. вновь возстановлено (см. XXIII, 730
429	1	8 сн.	Закономъ 29 марта 1899 г.	Закономъ 3 іюня 1902 г.
			IV ДОПОЛН. ПОЛУТОМЪ.	
713	2	25 св.	вступившее въ дѣйствіе съ 1 января 1907 г.	предполагавшееся къ введенію въ дѣйствіе съ 1 января 1907 г., но отсроченное въ виду финансовыхъ затрудненій.
XXXV	1	25 сн.	9) Землевладѣніе.	6) Землевладѣніе.

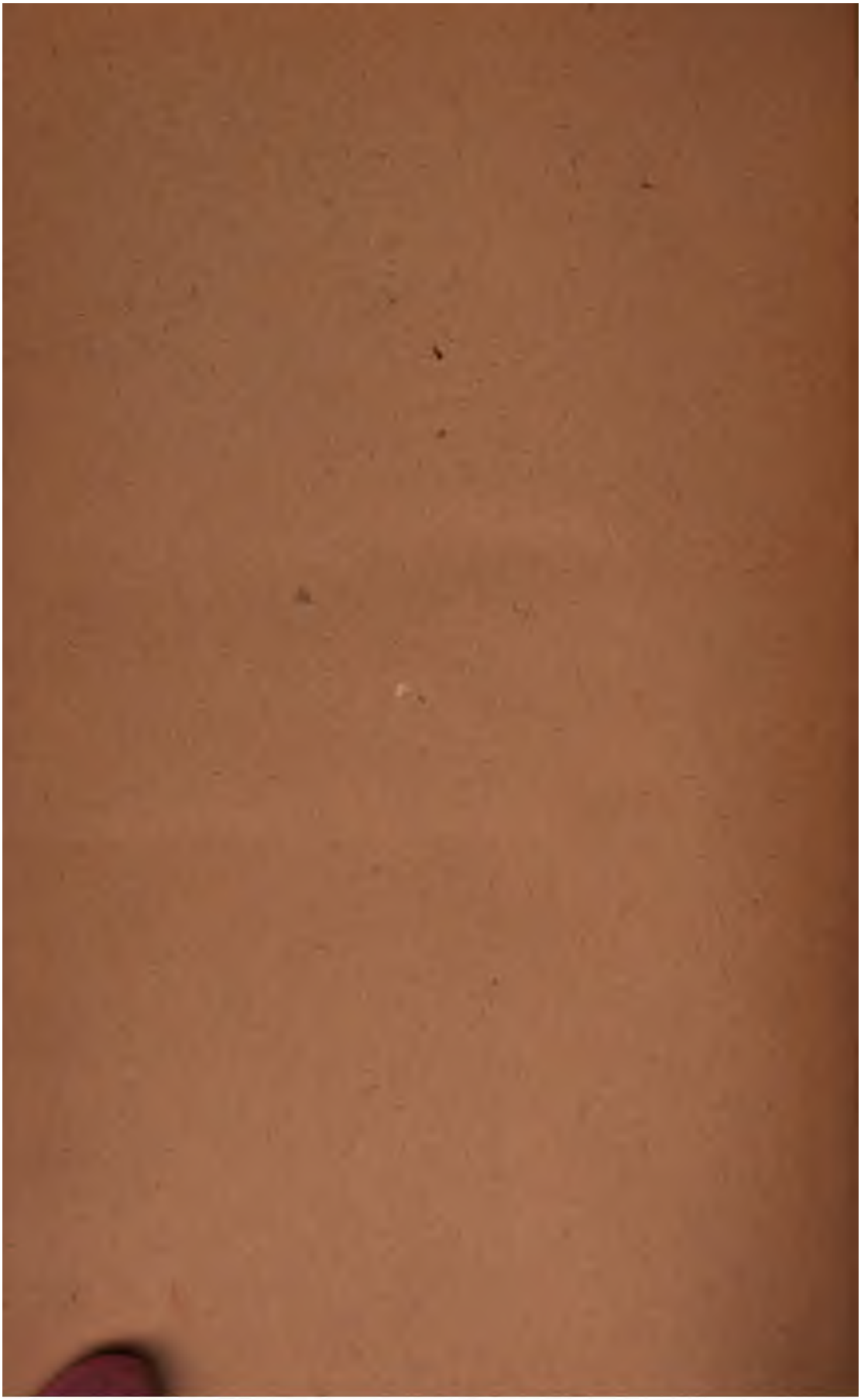

Stanford University Libraries
3 6105 014 762 384

AE
55
E6
Suppl.
v.2
pt.2
cop.2

CECIL H. GREEN LIBRARY
STANFORD UNIVERSITY LIBRARIES
STANFORD, CALIFORNIA 94305-6004
(650) 723-1493
grncirc@sulmail.stanford.edu
All books are subject to recall.

DATE DUE

MAY 0 9 2004

MAY 4 2004